営業所（住友重機械精機販売株式会社）

北海道	〒007-0847 札幌市東区北 47 条東 16-1-38	TEL:011-781-9801	FAX:011-781-9807
仙　台	〒980-0811 仙台市青葉区一番町 3-3-16（オー・エックス芭蕉の辻ビル）	TEL:022-264-1242	FAX:022-224-7651
北関東	〒330-0854 さいたま市大宮区桜木町 4-242（鐘塚ビル）	TEL:048-650-4700	FAX:048-650-4615
千　葉	〒260-0045 千葉市中央区弁天 1-15-1（細川ビル 5F C 室）	TEL:043-206-7730	FAX:043-206-7731
東　京	〒141-6025 東京都品川区大崎 2-1-1（ThinkPark Tower）	TEL:03-6737-2520	FAX:03-6866-5171
横　浜	〒220-0005 横浜市西区南幸 2-19-4（南幸折目ビル）	TEL:045-290-6893	FAX:045-290-6885
北　陸	〒939-8071 富山市上袋 327-1	TEL:076-491-5660	FAX:076-491-5604
金　沢	〒920-0919 金沢市南町 4-55（住友生命金沢ビル）	TEL:076-261-3551	FAX:076-261-3561
静　岡	〒422-8041 静岡市駿河区中田 2-1-6（村上石田街道ビル）	TEL:054-654-3123	FAX:054-654-3124
中　部	〒460-0003 名古屋市中区錦 1-18-24(HF 伏見ビル)	TEL:052-218-2980	FAX:052-218-2981
四日市	〒510-0064 三重県四日市市新正 4-17-20	TEL:059-353-7467	FAX:059-354-1320
滋　賀	〒529-1601 滋賀県蒲生郡日野町大字松尾 334	TEL:0748-53-8900	FAX:0748-53-3510
大　阪	〒530-0005 大阪市北区中之島 2-3-33（大阪三井物産ビル）	TEL:06-7635-3663	FAX:06-7711-5119
神　戸	〒650-0044 神戸市中央区東川崎町 1-3-3（神戸ハーバーランドセンタービル 15F）	TEL:078-366-6610	FAX:078-366-6625
岡　山	〒701-0113 岡山県倉敷市栗坂 854-10	TEL:086-463-5678	FAX:086-463-5608
広　島	〒732-0827 広島市南区稲荷町 4-1（住友生命広島ビル）	TEL:082-568-2521	FAX:082-262-5544
四　国	〒792-0003 愛媛県新居浜市新田町 3-4-23（SES ビル）	TEL:0897-32-7137	FAX:0897-34-1303
北九州	〒802-0001 北九州市小倉北区浅野 2-14-1(KMM ビル)	TEL:093-531-7760	FAX:093-531-7778
福　岡	〒810-0801 福岡市博多区中洲 5-6-20（明治安田生命福岡ビル）	TEL:092-283-3277	FAX:092-283-3177

修理・メンテナンスのお問い合わせ
サービスセンター（住友重機械精機販売株式会社）

北海道	〒007-0847 札幌市東区北 47 条東 16-1-38	TEL:011-781-9803	FAX:011-781-9807
東　京	〒335-0031 埼玉県戸田市美女木 5-9-13	TEL:048-449-4747	FAX:048-449-4787
北　陸	〒939-8071 富山市上袋 327-1	TEL:076-491-5660	FAX:076-491-5604
名古屋	〒474-0023 愛知県大府市大東町 2-36	TEL:0562-44-1997	FAX:0562-44-1998
大　阪	〒567-0865 大阪府茨木市横江 2-1-20	TEL:072-637-7551	FAX:072-637-5774
岡　山	〒701-0113 岡山県倉敷市栗坂 854-10	TEL:086-464-3681	FAX:086-464-3682
福　岡	〒812-0893 福岡市博多区那珂 3-16-30	TEL:092-431-2678	FAX:092-431-2694

お客様相談センター（住友重機械工業株式会社　PTC 事業部）

0120-42-3196　営業時間
携帯電話から 0570-03-3196　月曜日～金曜日 9:00～12:00 13:00～17:00
FAX 03-6866-5160　（土・日・祝日およびGW・夏季・年末年始休暇などの弊社休業日を除く）

ホームページ（住友重機械工業株式会社　PTC 事業部）

http://www.shi.co.jp/ptc/　お問い合わせ、技術情報、カタログ・取扱説明書のご請求・ダウンロード

記載内容は、製品改良などの理由により予告なく変更することがあります。

住友重機械工業株式会社　本社 〒141-6025 東京都品川区大崎 2-1-1（ThinkPark Tower）
住友重機械ギヤモータ株式会社　本社 〒474-8501 愛知県大府市朝日町 6-1

No.L2037-1.1
J18(B) 2014.04 印刷

Sumitomo Drive Technologies

プレミアム効率（IE3）ギヤモータ

Sumitomo Drive Technologies
Always on the Move

トップランナーモータ対応

プレミアム効率（IE3）ギヤモータ

2014 年 4 月発行



サイクロ®減速機
0.75kW～11kW



ベベル・バディボックス®
4シリーズ
0.75kW～11kW



ベベル・バディボックス®
5シリーズ
0.75kW～11kW



プレスト®NEOギヤモータ
0.75kW～2.2kW



アルタックス®NEO
0.75kW～3.7kW



ハイポニック減速機®
0.75kW～11kW

トップランナーモータ

No.L2037-1

省エネルギーに貢献する トップランナーモータ対応 ギヤモータが登場！ プレミアム効率（IE3）

■トップランナー基準におけるモータの効率規制 効率規制は2015年4月出荷分よりスタート

地球温暖化防止を背景に、二酸化炭素の発生源であるエネルギーの使用量抑制が求められており、世界各国・地域でエネルギー効率の高いモータを普及促進させるための効率規制が実施されています。

日本では「エネルギー使用の合理化に関する法律（省エネ法）」によって、自動車や電気機器等に「トップランナー方式」が導入され、エネルギー消費効率の改善を推進しています。

2015年4月からは三相誘導モータがトップランナー機器の対象となり、効率規制（プレミアム効率　IE3クラス）が開始されます。（モータの詳細はA4、A5頁参照）

本カタログには、この効率規制に対応したプレミアム効率（IE3)ギヤモータを掲載しています。

■対応製品・製作範囲

	機　種	モータ容量
同心軸	サイクロ®減速機 	0.75kW ～ 11kW
直交軸	ベベル・バディボックス®4シリーズ 	
直交軸	ベベル・バディボックス®5シリーズ 	

	機　種	モータ容量
平行軸	プレスト®NEOギヤモータ 	0.75kW ～ 2.2kW
同心軸	アルタックス®NEO 	0.75kW ～ 3.7kW
直交軸	ハイポニック減速機® 	0.75kW ～ 11kW

■モータ仕様

・プレミアム効率 IE3クラス（トップランナーモータ）
・電源電圧　200V級3定格（200V 50/60Hz、220V 60Hz）、400V級3定格（400V 50/60Hz、440V 60Hz）
・屋内形、屋外形
・ブレーキ無、ブレーキ付

日本国内向けのみとなります。
上記掲載範囲外の仕様につきましては、従来のモータ仕様で対応します。
（モータ容量15kW以上、特殊電圧、海外規格等の特殊仕様は2014年度中に発売予定です。）

サイクロ®減速機、ベベル・バディボックス®4シリーズ・5シリーズは住友重機械工業株式会社製、
プレスト®NEOギヤモータ、アルタックス®NEO、ハイポニック減速機®は、住友重機械ギヤモータ株式会社製です。

Table of Contents

目次

A	**プレミアム効率ギヤモータ 概要**	
	目次	A2
	プレミアム効率モータの特長	A4
	プレミアム効率モータご使用の注意	A5
	サイクロ®減速機の特長	A6
	ベベル・バディボックス®の特長	A7
	プレスト®NEOギヤモータの特長	A8
	アルタックス®NEOの特長	A9
	ハイポニック減速機®の特長	A10
B	**サイクロ®減速機**	B1
	概要	B3
	選定表	B15
	寸法図	B75
	横形・脚付	B77
	横形・フランジ取付	B125
	立形・取付台付	B167
C	**サイクロ®減速機 技術資料**	C1
	減速機部	C3
	モータ部	C29
D	**ベベル・バディボックス® 4シリーズ**	D1
	概要	D3
	選定表	D29
	寸法図	D73
	軸上取付・ケース取付	D75
	フランジ取付	D111
	脚取付	D147
E	**ベベル・バディボックス® 4シリーズ 技術資料**	E1
	減速機部	E3
	モータ部	E43
F	**ベベル・バディボックス® 5シリーズ**	F1
	概要	F3
	選定表	F29
	寸法図	F59
	軸上取付	F61
	フランジ取付	F77
G	**ベベル・バディボックス® 5シリーズ 技術資料**	G1
	減速機部	G3
	モータ部	G21

H	プレスト®NEOギヤモータ	H1
	概要	H2
	選定表　寸法図	H11
	脚取付・ZNHMタイプ/フランジ取付・ZNFMタイプ	H11
I	プレスト®NEOギヤモータ 技術資料	I1
	ギヤ部	I3
	モータ部	I13
J	アルタックス®NEO	J1
	概要	J2
	選定表　寸法図	J13
	フランジ取付・CNVMタイプ	J13
	脚取付・CNHMタイプ	J23
K	アルタックス®NEO 技術資料	K1
	ギヤ部	K3
	モータ部	K13
L	ハイポニック減速機®	L1
	概要	L2
	選定表　寸法図	L19
	中空軸・RNYMタイプ	L19
	中実軸 フランジ取付・RNFMタイプ	L39
	中実軸 脚取付・RNHMタイプ	L49
M	ハイポニック減速機® 技術資料	M1
	ギヤ部	M3
	モータ部	M21
N	技術資料 全機種共通	N1
	保護方式・冷却方式	N2
	塗装	N3
	素地調整・防錆	N4
	駆動系の計算式	N6
	保証基準	N8
	安全に関するご注意	N9

プレミアム効率モータの特長

日本では「エネルギー使用の合理化に関する法律（省エネ法）」によって、2015年4月から三相誘導モータがトップランナー機器の対象（トップランナーモータ）となり、効率規制（プレミアム効率 IE3クラス）が開始されます。
（詳細は、一般社団法人日本電機工業会（JEMA）のウェブサイト http://www.jema-net.or.jp/ をご覧ください。）

■プレミアム効率（IE3）とは

モータの国際規格（IEC60034-30）で設定されている効率区分のうち、従来の高効率（IE2）モータよりもさらに効率レベルの高いクラスです。

効率 高 ▲ 低

効率クラス		モータ種類
IE3	プレミアム効率	トップランナーモータ
IE2	高効率	従来の高効率三相誘導モータ
IE1	標準効率	一般的な三相誘導モータ

■日本の効率規制

項　目	仕　様
規　格	JIS C 4034-30：2011 JIS C 4213
効率クラス	プレミアム効率（IE3）
規制開始	2015年４月
容量範囲	0.75～375kW
極数	2、4、6極
電源電圧	1000V以下 50/60Hz
対象機種	汎用モータ、一体型ギヤモータ 一体型ブレーキ付モータ インバータ用モータなど
対象外機種	防爆モータ、単相モータなど

■効率規格値（4極 60Hz）

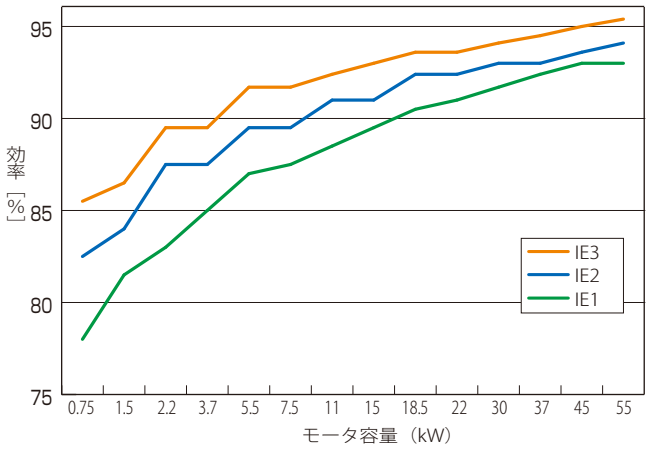

■省エネルギー経済効果

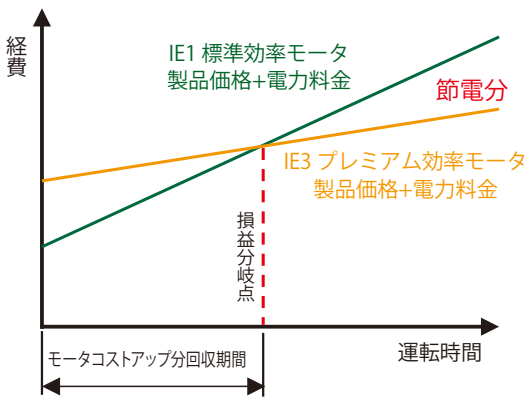

プレミアム効率モータは価格が若干高くなりますが、電力料金が下がるため、ある程度の期間使用すれば製品の価格差分を回収することができます。回収後は運転時間に比例して節電することが可能です。

[計算例]
2.2kWの標準効率モータ（効率83.0%）をプレミアム効率モータ（効率89.5%）に置き換えた場合
[条件]
モータ：2.2kW 200V 60Hz、負荷率：100%、運転時間：3,000時間/年、電力料金：16円/kWh の場合

$$年間節電金額=2.2kW\times\left(\frac{100}{83.0}-\frac{100}{89.5}\right)\times3{,}000時間\times16円/kWh$$

$$=9240円/年$$

プレミアム効率モータご使用の注意

プレミアム効率モータを商用電源で運転する場合は、以下の点にご注意ください。
（インバータ駆動時は、従来の標準効率モータと同様にご使用できます。）

■モータ回転数

プレミアム効率モータは発生損失を抑えているため、従来の標準効率モータよりも回転速度が速くなります。
運転速度を上げられない用途の場合、モータ回転数の増加に伴う減速比の再検討が必要となります。
また回転速度が速くなることによって、モータ出力が増加します。そのためモータ出力の増加に伴ない、消費電力が増加する場合があります。

			効率クラス	定格回転数
例)1	モータ容量 電源電圧	2.2kW 200V 60Hz	プレミアム効率	1740r/min
			標準効率	1700r/min

■電流値・始動トルク・停動トルク

プレミアム効率モータは銅損低減のためモータの巻線抵抗を低くしており、始動電流・始動トルク・停動トルク（最大トルク）が標準効率モータに対して増加します。
そのため、ブレーカなどの周辺機器の変更や、始動・停止頻度が高い場合や慣性モーメントが大きい場合には、始動・停止頻度が高い場合の負荷係数（サービスファクター：SF）を見込んだ減速機の枠番検討が必要になります。

			効率クラス	定格電流値	始動電流値	始動トルク	停動トルク
例)2	モータ容量 電源電圧	2.2kW 200V 60Hz	プレミアム効率	9.32A	74.9A	297%	402%
			標準効率	8.90A	46.9A	204%	229%

■トップランナー方式・効率規制について

トップランナー方式は、製造事業者・輸入事業者への規制です。
規制開始後、モータ製造事業者・輸入事業者は、効率規制に対応した三相誘導モータの供給が原則となります。
規制開始以前に納入された標準効率・高効率三相誘導モータは、継続してご使用いただけます。

製品の特長

サイクロ®減速機

CYCLO®DRIVE

1939年の生産開始以来、独創的な機構がもたらす優れた性能と高い信頼性





折損しない歯型

サイクロ®減速機の歯車である「曲線板」は、一般的なインボリュートギヤと異なり、独自の滑らかな曲線（エピトロコイド平行曲線）を持っています。また内歯車にも独自の円弧歯型を採用。歯の折損がない滑らかな転がり接触によって、タフで長寿命な減速機を実現しています。
（一部の低減速比仕様はヘリカルギヤ、遊星ギヤを採用）



サイクロ®減速機は
滑らかな転がり接触

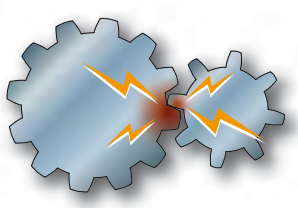

インボリュートギヤは
少ない噛み合い率で
滑り接触

豊富なバリエーション

減速比2.5～658503という豊富なバリエーションをラインアップ。

SF（サービスファクター）対応

一般的なギヤモータと異なり、SFを自由に選ぶことができます。
モータ容量を上げずに減速機枠番のみサイズアップすることができます。

製品の特長
サイクロ®直交軸タイプ

ベベル・バディボックス®減速機

Bevel BUDDYBOX®

**入力段にサイクロ®減速機、出力段にベベルギヤを採用。
サイクロ®減速機が持つ特長、豊富なオプションを生かした直交軸ギヤモータです。**



4 シリーズ

中空軸（軸上取付・フランジ取付）
中実軸（ケース取付・フランジ取付・脚取付）

FCD製ギヤケースなどの採用により
大きな許容ラジアル荷重を実現。

5 シリーズ

中空軸（軸上取付・フランジ取付）

中空軸方式専用設計により
軽量・コンパクト

長寿命・耐衝撃性抜群

入力段にサイクロ®減速機もしくは遊星ギヤを
使用しているため、ヘリカルギヤよりも
耐衝撃性に優れており、長寿命です。



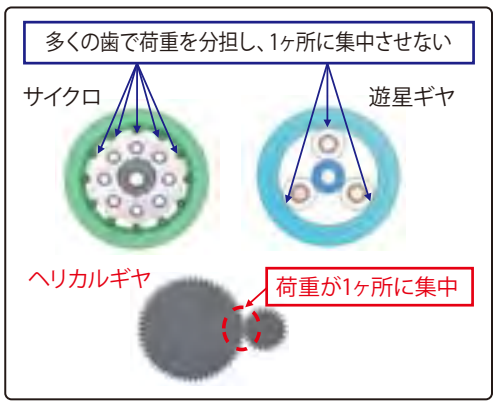

製品の特長

プレスト®NEOギヤモータ

PREST®NEO Gearmotor

ギヤモータに求められる使いやすさを極めた、平行軸ギヤモータです。





静かな環境でも使える低騒音

- 高い噛合い率の歯車と高剛性設計で静かな運転音を実現しました。
- 低騒音ブレーキを標準採用し、ブレーキ動作音を最大で20dB（当社比）低減しました。

端子台内蔵で簡単配線

- コンパクトな端子箱に、配線がしやすい端子台を標準装備しました。
- ブレーキ付の場合、整流器を端子箱に内蔵しました。

設計時にうれしいコンパクトさ

- 平行軸ギヤモータにおいて最も重要な「全長」にこだわり、高剛性ケーシングの採用と新開発のモータによりコンパクト化を実現しました。

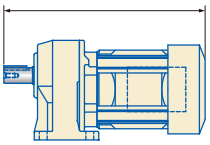

設計の自由度が広がる大きな許容ラジアル荷重

- 高負荷容量軸受と高剛性ケーシングの採用により高い許容ラジアル荷重を実現しました。お客様が設計する際の自由度が広がります。

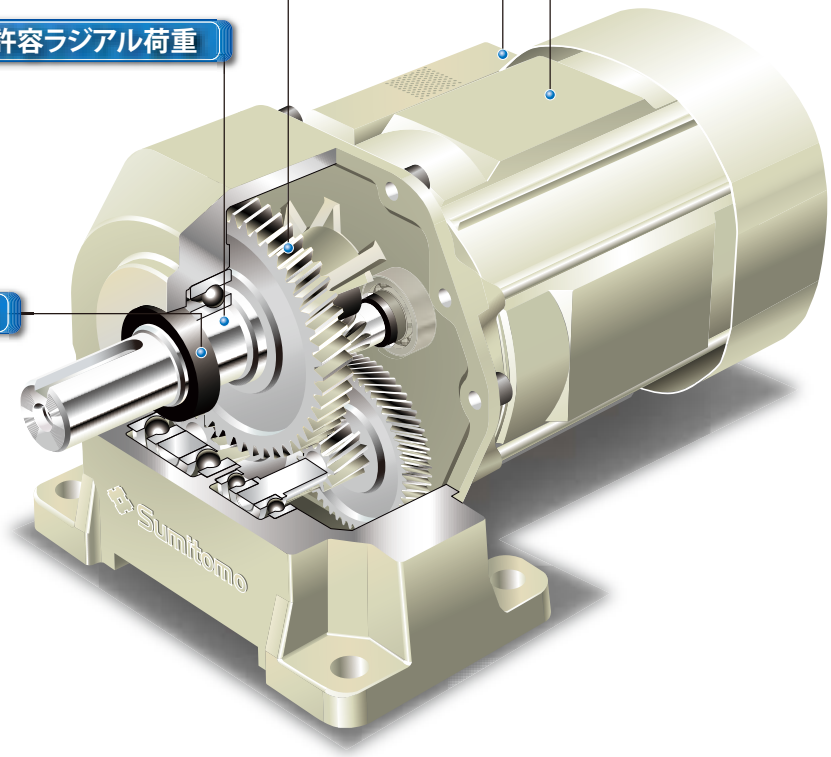

抜群の密封性能で信頼性向上

- 出力軸側に長寿命材質のトリプルリップオイルシールを採用しました。また、モータ側には長寿命材質オイルシールを2個採用し、信頼性を大幅に向上しています。



トリプルリップ
オイルシール

製品の特長

アルタックス®NEO

ALTAX®NEO

サイクロ®減速機の減速機構を採用。高い耐衝撃性を持つコンパクトなギヤモータです。





サイクロ®機構が小型ギヤモータ用に進化

減速部を両側からしっかりとサポートする「両持ち構造」と、独自の「多数歯数差歯形」の採用で低騒音化を実現しました。
減速比3～5、105、125～435は、遊星機構トラクションドライブを採用。さらに騒音を低減しています。

両持ち機構

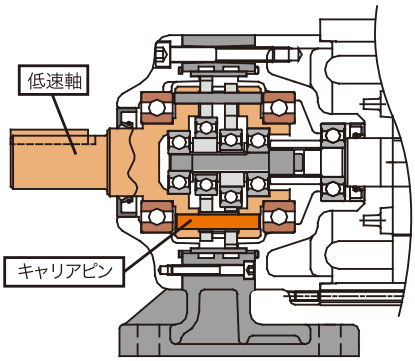

多数歯数差歯形

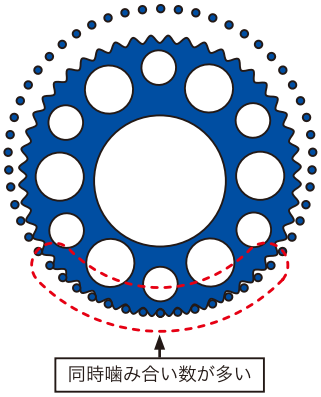

遊星機構トラクションドライブ



業界最小のフランジ寸法（フランジ取付形）

一般的なギヤモータと異なり、同心軸（モータ軸と出力軸が同心）構造なので、フランジを小さくすることができます。
また、フランジの中心とモータの中心にズレがないため、コンパクトな設計が可能です。



アルタックスNEO
同心軸でさらに業界最小のフランジ寸法のため、出っ張りのないシンプルな設計が可能。



一般的なギヤモータ
フランジ径が大きく、装着に対しギヤモータの芯がずれ出っ張る。

アルタックスNEOより大きい部分

製品の特長

ハイポニック減速機®

HYPONIC Gearmotor®

ワイドバリエーション直交軸ギヤモータです。



中空軸



中実軸 フランジ取付



中実軸 脚取付

高　効　率

ハイポニック減速機に採用されたハイポイドギヤは、ウォームギヤと比較して滑りが小さいため、はるかに高い効率が得られます。

タフ＆長寿命

歯車にクロムモリブデン鋼を採用し、浸炭焼き入れを行っています。

低　騒　音

ベベルギヤより噛み合い率が大きいため、静かに滑らかに回転を伝えることができます。

軽量コンパクト

モーター軸とハイポイドピニオンを一体化し、アルミ合金製のケーシングを採用しました。
（一部機種を除く）

SF（サービスファクター）対応

SFを大きく取りたい場合、モータ容量を上げずに、減速機枠番のみ1サイズアップすることができます。
（中空軸タイプ）



Information

お問合せ先

商品や技術的な質問やご相談は

お客様相談センター

: 0120−42−3196
携帯電話から: 0570−03−3196
FAX : 03−6866−5160

〒141-6025
東京都品川区大崎2−1−1（ThinkPark Tower）
住友重機械工業株式会社
PTC事業部　お客様相談センター

営業時間
月曜日〜金曜日　9：00〜12：00　13：00〜17：00
（土・日・祝日およびGW・夏季・年末年始休暇などの弊社休業日を除く）

CADデータやカタログのダウンロードは

ホームページ

http://www.shi.co.jp/ptc/

ダウンロード：CADデータ、カタログおよび取扱説明書
情報提供　　：お問い合わせ、新製品、機種選定、旧製品互換性

M E M O

サイクロ® 減速機 B

ギヤモータ

	頁
1. 選定について	B3
2. 選定表	B15
3. 寸法図	B75

M E M O

サイクロ® 減速機

B　ギヤモータ

1. 選定について

	頁
ギヤモータ標準仕様	B4
形式	B5
減速機製作範囲	B6
選定手順	B9
選定例	B10
負荷係数	B11
選定表の見方	B14

ギヤモータ（モータ直結形）標準仕様

モータ部

項目		仕様			
	モータ仕様	標準仕様		内蔵形ブレーキ付標準仕様	
プレミアム効率三相モータ	容量範囲	0.75 ～ 11kW × 4P		0.75 ～ 11kW × 4P FB ブレーキ（ノンアスベストライニング）	
	保護方式	屋内仕様　IP44（屋内） 屋外仕様　IP44（屋外）		屋内仕様　IP44（屋内） 屋外仕様　IP44（屋外）	
	外被構造	全閉外扇形		全閉外扇形	
	電源	200V 50/60Hz、220V 60Hz 400V 50/60Hz、440V 60Hz		200V 50/60Hz、220V 60Hz 400V 50/60Hz、440V 60Hz	
	耐熱クラス	155（F）		155（F）	
	時間定格	連続		連続	
	端子箱位置と引出口方向	負荷側から見て左側 引出口は C35 頁参照		負荷側から見て左側 引出口は C35 頁参照	
	口線出本数	3 本	0.75 ～ 3.7kW（直入始動）	5 本	0.75 ～ 3.7kW（直入始動）
		6 本	5.5 ～ 11kW（人 – Δ 始動可能）	8 本	5.5 ～ 11kW（人 – Δ 始動可能）
	規格	JIS C 4034-1、効率値は JIS C 4034-30 および IEC60034-30 プレミアム効率（IE3）対応		JIS C 4034-1、効率値は JIS C 4034-30 および IEC60034-30 プレミアム効率（IE3）対応	

注）1.　0.1 ～ 0.55kW と 15kW 以上は、標準効率モータで製作します。
　　2.　効率値はトップランナー基準に適合しています。

減速機部

シリーズ	項目	仕様	
サイクロ 6000 シリーズ	潤滑方式	グリース潤滑、または油潤滑	
	減速方式	トロコイド系曲線歯形を持つ内接式遊星歯車機構	
	出力回転方向	R － U （電源側）　S － V（モータ側）　を結線基準として、負荷側（低速軸側）より見た場合の回転方向。 T － W	
		1 段形（減速比：6 ～ 87）	右回転（CW，モータ軸回転と逆方向）
		2 段形（減速比：104，121 ～ 7569）	左回転（CCW，モータ軸回転と同方向）
6000SK シリーズ（枠番の末尾に SK が付く機種）	潤滑方式	グリース潤滑	
	減速方式	インボリュート歯車による平行軸歯車減速方式	
	出力回転方向	R － U （電源側）　S － V（モータ側）　を結線基準として、負荷側（低速軸側）より見た場合の回転方向。 T － W	
		1 段形（公称減速比：2.5 ～ 11）	左回転（CCW，モータ軸回転と同方向） ※サイクロ 6000 シリーズ 1 段形と異なりますので、ご注意ください。
サイクロ低減速比シリーズ（形式 PHHM PVVM）	潤滑方式	油潤滑	
	減速方式	単純遊星歯車機構	
	出力回転方向	R － U （電源側）　S － V（モータ側）　を結線基準として、負荷側（低速軸側）より見た場合の回転方向。 T － W	
		1 段形（公称減速比：3，5）	左回転（CCW，モータ軸回転と同方向） ※サイクロ 6000 シリーズ 1 段形と異なりますので、ご注意ください。

モータ・減速機共通

項目		仕様	
周囲条件	設置場所	屋内（塵埃の少ない、水のかからない場所）。振動 1G 以下。	
	周囲温度	-10℃～ 40℃	
	周囲湿度	85%以下	
	高度	標高 1000m 以下	
	雰囲気	腐食性ガス、爆発性ガス、蒸気などがないこと。 塵埃を含まない換気の良い場所であること。	
据付方法（注 2）	対象機種	形式	取付方向と据付方法
	①サイクロ 6000 シリーズで枠番が以下の機種：（注 3） 608 □，609 □，610 □，611 □，612 □，612 □ DB	CNHM	取付方向自由，脚取付
		CNFM	取付方向自由，フランジ取付
		CNVM	取付方向自由，取付台取付
	②以下の機種 ・サイクロ 6000 シリーズで①以外の機種 ・6000SK シリーズ（形式ＣＨＦＭは製作不可）	CHHM	低速軸方向水平，脚取付
		CHFM	低速軸方向水平，フランジ取付（6000SK シリーズは製作不可）
		CVVM	低速軸方向垂直下向，取付台付
	③サイクロ低減速比シリーズ	PHHM	低速軸方向水平，脚取付
		PHFM	低速軸方向水平，フランジ取付
		PVVM	低速軸方向垂直下向，取付台付
相手機械との連結方式		カップリング直結、ギヤ、チェーンスプロケットおよびプーリ・ベルト掛け	
塗　装		塗装質：　変性アルキド系 塗装色：　マンセル 6.5PB 3.6/8.2 相当近似（ドナウブルー）	

注）2.　据付場所に角度（傾斜角 1 度以上）がある場合はご照会ください。（①の機種を除く）
　　3.　6000SK シリーズには、取付方向自由の設定はありません。

形　式

C	N	H	M		1	–	6105		–	EP	–	B	–	51
❶	❷	❸	❹	❺	❻		❼	❽		❾		❿		⓫

❶ 機種記号

C	サイクロ減速機 6000 シリーズ サイクロ減速機 6000SK シリーズ
P	サイクロ減速機低減速比シリーズ

❷ 低速軸方向

横形・低速軸方向 水平	H	立形・低速軸方向 垂直下向	V	逆立形・低速軸方向 垂直上向	W	取付方向自由	N
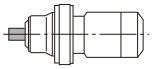		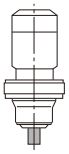		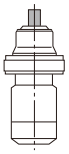		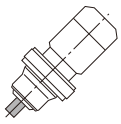	

逆立形は都度照会となります。（性能、寸法、潤滑方式が異なる場合があります。）

取付方向自由（N）の枠番は、608 □、609 □、610 □、611 □、612 □、612 □ DB のみとなります。
（□には「0」「5」「H」が入ります。）

❸ 取付方法

脚　付	H	フランジ取付	F	取付台付	V
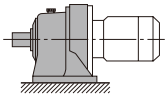		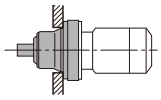		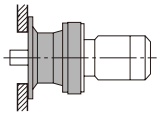	

6000SK シリーズは、フランジ取付（F）の製作はできません。

❹ 電動機連結方法

モータ直結形	M
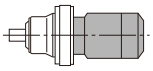	

❺ 特殊仕様

標準仕様	無記号
特殊仕様	S

❻ モータ容量記号

4 極	容量記号 kW(HP)	1 0.75 (1)	1H 1.1 (1.5)	2 1.5 (2)	3 2.2 (3)	4 3.0 (4)	5 3.7 (5)
	容量記号 kW(HP)	8 5.5 (7.5)	10 7.5 (10)	15 11 (15)			

❼ 枠番

B15 頁からの選定表を参照ください。

❽ 軸種類

メートルサイズ（標準）	無記号
インチサイズ	Y
メートル DIN	G

❾ 補助形式

プレミアム効率三相モータ付	EP	簡易重ラジアル荷重形	R1
		重ラジアル形	R2
		脚付天井取付	H1
		脚付左壁取付	H2
		脚付右壁取付	H3

❿ ブレーキ有無

ブレーキ無	無記号
ブレーキ付	B

⓫ 減速比

サイクロ 6000 シリーズ	実減速比
サイクロ 6000SK シリーズ，低減速比シリーズ	公称減速比（実減速比は選定表の脚注をご参照ください）

注）本カタログは、0.75 ～ 11kW のプレミアム効率三相モータ付のみ掲載しています。

減速機製作範囲

■減速機＋モータ組合せ

表 B1　6000SK シリーズ

公称減速比	2.5	3	4	5	6	8	10
出力回転数 50Hz	580	483	363	290	242	181	145
r/min　60Hz	700	583	438	350	292	219	175
0.75 kW × 4P	●	●	●	●	●	●	●
1.1 kW × 4P	●	●	●	●	●	●	●
1.5 kW × 4P	●	●	●	●	●	●	●
2.2 kW × 4P	●	●	●	●	●	●	●
3.0 kW × 4P	●	●	●	●	●	●	●
3.7 kW × 4P	●	●	●	●	●	●	●
5.5 kW × 4P	●	●	●	●	●	●	

表 B2　6000 シリーズ・1 段形

減速比	6	8	11	13	15	17	21	25	29	35	43	51	59	71	87
出力回転数 50Hz	242	181	132	112	96.7	85.3	69	58	50	41.4	33.7	28.4	24.6	20.4	16.7
r/min　60Hz	292	219	159	135	117	103	83.3	70	60.3	50	40.7	34.3	29.7	24.6	20.1
0.75 kW × 4P	●	●	●	●	●	●	●	●	●	●	●	●	●	●	●
1.1 kW × 4P	●	●	●	●	●	●	●	●	●	●	●	●	●	●	●
1.5 kW × 4P	●	●	●	●	●	●	●	●	●	●	●	●	●	●	●
2.2 kW × 4P	●	●	●	●	●	●	●	●	●	●	●	●	●	●	●
3.0 kW × 4P	●	●	●	●	●	●	●	●	●	●	●	●	●	●	●
3.7 kW × 4P	●	●	●	●	●	●	●	●	●	●	●	●	●	●	●
5.5 kW × 4P	●	●	●	●	●	●	●	●	●	●	●	●	●	●	●
7.5 kW × 4P	●	●	●	●	●	●	●	●	●	●	●	●	●	●	●
11 kW × 4P	●	●	●	●	●	●	●	●	●	●	●	●	●	●	●

表 B3　6000 シリーズ・2 段形

減速比	104	121	143	165	187	195	231	273	289	319	377	473	493	559	649	731	841
出力回転数 50Hz	13.9	12.0	10.1	8.79	7.75	7.44	6.28	5.31	5.02	4.55	3.85	3.07	2.94	2.59	2.23	1.98	1.72
r/min　60Hz	16.8	14.5	12.2	10.6	9.40	8.97	7.58	6.41	6.06	5.49	4.64	3.70	3.55	3.13	2.70	2.39	2.08
0.75 kW × 4P	●	●	●	●	●	●	●	●	●	●	●	●	●	●	●	●	●
1.1 kW × 4P	●	●	●	●	●	●	●	●	●	●	●	●	●	●	●	●	●
1.5 kW × 4P	●	●	●	●	●	●	●	●	●	●	●	●	●	●	●	●	●
2.2 kW × 4P	●	●	●	●	●	●	●	●	●	●	●	●	●	●	●	●	●
3.0 kW × 4P	●	●	●	●	●	●	●	●	●	●	●	●	●	●	●	●	●
3.7 kW × 4P	●	●	●	●	●	●	●	●	●	●	●	●	●	●	●	●	●
5.5 kW × 4P	●	●	●	●	●	●	●	●	●	●	●	●	●	●	●	●	●
7.5 kW × 4P	●	●	●	●	●	●	●	●		●	●	●	●	●	●	●	●
11 kW × 4P	●	●	●	●	●	●	●	●		●	●	●	●	●	●	●	●

減速比	1003	1247	1479	1849	2065	2537	3045	3481	4437	5133	6177	7569
出力回転数 50Hz	1.45	1.16	0.980	0.784	0.702	0.572	0.476	0.417	0.327	0.282	0.235	0.192
r/min　60Hz	1.74	1.40	1.18	0.946	0.847	0.690	0.575	0.503	0.394	0.341	0.283	0.231
0.75 kW × 4P	●	●	●	●	●	●	●	●	●	●	●	●
1.1 kW × 4P	●	●	●	●	●							
1.5 kW × 4P	●	●	●	●	●	●	●	●	●	●	●	●
2.2 kW × 4P	●	●	●	●	●	●	●	●	●	●	●	●
3.0 kW × 4P	●	●	●	●	●							
3.7 kW × 4P	●	●	●	●	●	●	●	●	●	●	●	●
5.5 kW × 4P	●	●	●	●	●	●	●	●	●	●	●	●
7.5 kW × 4P	●	●	●	●	●							
11 kW × 4P	●	●	●									

注）1.　出力回転数は、入力回転数を次の値とした場合の計算値です。
・4P モータ
50Hz：1450 r/min
60Hz：1750 r/min
2.　表中の組合せは、サービスファクター 1.0 を基準としています。その他のサービスファクターでの組合せは、ギヤモータ選定表を参照ください 。
3.　6000SK シリーズの減速比は公称減速比です。出力回転数は公称減速比から算出しています。実減速比は B7 頁ならびにギヤモータ選定表をご参照ください。

減速機製作範囲

■サイクロ®枠番

表 B4　サイクロ枠番一覧

6000SK シリーズ
枠番
6070SK
6075SK
6080SK
6085SK
6090SK
6095SK
6100SK
6105SK
6110SK
6115SK

6000 シリーズ							
1 段 形		2 段 形					
枠番		枠番	（出力側＋入力側）	枠番	（出力側＋入力側）	枠番	（出力側＋入力側）
6080	6140	6120DB	（6120+6095）	6170DA	（6170+6095）	6205DA	（6205+6125）
6085	6145	6125DB	（6125+6095）	6170DB	（6170+6105）	6205DB	（6205+6135）
6090	614H	6130DB	（6130+6095）	6170DC	（6170+6125）	6215DA	（6215+6135）
6095	6160	6130DC	（6130+6105）	6175DA	（6175+6095）	6215DB	（6215+6165）
6100	6165	6135DB	（6135+6095）	6175DB	（6175+6105）	6225DA	（6225+6135）
6105	616H	6135DC	（6135+6105）	6175DC	（6175+6125）	6225DB	（6225+6175）
610H	6170	6140DB	（6140+6095）	6180DA	（6180+6105）	6235DA	（6235+6165）
6110	6175	6140DC	（6140+6105）	6180DB	（6180+6135）	6235DB	（6235+6185）
6115	6180	6145DB	（6145+6095）	6185DA	（6185+6105）	6245DA	（6245+6165）
6120	6185	6145DC	（6145+6105）	6185DB	（6185+6135）	6245DB	（6245+6185）
6125	6190	6160DA	（6160+6095）	6190DA	（6190+6125）	6255DA	（6255+6175）
612H	6195	6160DB	（6160+6105）	6190DB	（6190+6135）	6255DB	（6255+6195）
6130	6205	6160DC	（6160+6125）	6195DA	（6195+6125）	6265DA	（6265+6195）
6135	6215	6165DA	（6165+6095）	6195DB	（6195+6135）	6275DA	（6275+6195）
		6165DB	（6165+6105）				
		6165DC	（6165+6125）				

■減速比

表 B5　6000SK シリーズ（実減速比表）

枠番	公称減速比						
	2.5	3	4	5	6	8	10
6070SK , 6075SK	2.514	2.911	3.985	5.109	5.915	8.097	9.848
6080SK , 6085SK	2.475	2.931	3.878	5.114	6.164	7.660	9.474
6090SK , 6095SK	2.492	2.878	4.100	5.017	5.623	8.169	9.996
6100SK , 6105SK	2.492	2.878	4.100	5.017	5.623	8.169	9.996
6110SK , 6115SK	2.483	3.063	3.859	4.707	5.980	7.738	10.07

※ 6000SK シリーズは、枠番によって減速比が異なりますので、ご注意ください。

表 B6 低減速比シリーズ（実減速比表）

枠番		公称減速比	
		3	5
6130	6135	3.110	5.000
6140	6145	3.110	5.000
6160	6165	3.100	5.080
6170	6175	3.100	5.050

表 B7　6000 シリーズ

1 段形								
6	8	11	13	15	17	21	25	29
35	43	51	59	71	87			

2 段形（カタログ掲載分上段：減速比／下段：出力側減速比 × 入力側減速比）									
104	121	143	165	187	195	231	273	289	319
(13 × 8)	(11 × 11)	(13 × 11)	(15 × 11)	(17 × 11)	(15 × 13)	(21 × 11)	(21 × 13)	(17 × 17)	(29 × 11)
377	473	493	559	649	731	841	1003	1247	1479
(29 × 13)	(43 × 11)	(29 × 17)	(43 × 13)	(59 × 11)	(43 × 17)	(29 × 29)	(59 × 17)	(43 × 29)	(87 × 17)
1849	2065	2537	3045	3481	4437	5133	6177	7569	
(43 × 43)	(59 × 35)	(59 × 43)	(87 × 35)	(59 × 59)	(87 × 51)	(87 × 59)	(87 × 71)	(87 × 87)	

注）1.　製作できる機種・枠番が限定される場合があります。
　　2.　枠番 6205DA･DB ～ 6265DA の減速比 187 と 5133 は、出力側と入力側の減速比が逆になります。

減速機製作範囲

表 B8　その他、製作可能な 2 段形減速比

減速比	88 (11 × 8)	90 (15 × 6)	102 (17 × 6)	120 (15 × 8)	126 (21 × 6)	136 (17 × 8)	150 (25 × 6)	168 (21 × 8)	169 (13 × 13)	174 (29 × 6)
出力回転数 50Hz	16.5	16.1	14.2	12.1	11.5	10.7	9.67	8.63	8.58	8.33
r/min 60Hz	19.9	19.4	17.2	14.6	13.9	12.9	11.7	10.4	10.4	10.1
減速比	200 (25 × 8)	210 (35 × 6)	221 (17 × 13)	225 (15 × 15)	232 (29 × 8)	255 (17 × 15)	258 (43 × 6)	275 (25 × 11)	280 (35 × 8)	306 (51 × 6)
出力回転数 50Hz	7.25	6.9	6.56	6.44	6.25	5.69	5.62	5.27	5.18	4.74
r/min 60Hz	8.75	8.33	7.92	7.78	7.54	6.86	6.87	6.36	6.25	5.72
減速比	315 (21 × 15)	325 (25 × 13)	344 (43 × 8)	354 (59 × 6)	357 (21 × 17)	375 (25 × 15)	385 (35 × 11)	408 (51 × 8)	425 (25 × 17)	426 (71 × 6)
出力回転数 50Hz	4.6	4.46	4.22	4.1	4.06	3.87	3.77	3.55	3.41	3.4
r/min 60Hz	5.56	5.38	5.09	4.94	4.9	4.67	4.55	4.29	4.12	4.11
減速比	435 (29 × 15)	441 (21 × 21)	455 (35 × 13)	472 (59 × 8)	522 (87 × 6)	525 (35 × 15)	561 (51 × 11)	568 (71 × 8)	595 (35 × 17)	609 (29 × 21)
出力回転数 50Hz	3.33	3.29	3.19	3.07	2.78	2.76	2.58	2.55	2.44	2.38
r/min 60Hz	4.02	3.97	3.85	3.71	3.35	3.33	3.12	3.08	2.94	2.87
減速比	625 (25 × 25)	645 (43 × 15)	663 (51 × 13)	696 (87 × 8)	725 (29 × 25)	735 (35 × 21)	765 (51 × 15)	767 (59 × 13)	781 (71 × 11)	867 (51 × 17)
出力回転数 50Hz	2.32	2.25	2.19	2.08	2	1.97	1.9	1.89	1.86	1.67
r/min 60Hz	2.8	2.71	2.64	2.51	2.41	2.38	2.29	2.28	2.24	2.02
減速比	875 (35 × 25)	885 (59 × 15)	903 (43 × 21)	923 (71 × 13)	957 (87 × 11)	1015 (35 × 29)	1065 (71 × 15)	1071 (51 × 21)	1075 (43 × 25)	1131 (87 × 13)
出力回転数 50Hz	1.66	1.64	1.61	1.57	1.52	1.43	1.36	1.35	1.35	1.28
r/min 60Hz	2	1.98	1.94	1.9	1.83	1.72	1.64	1.63	1.63	1.55
減速比	1207 (71 × 17)	1225 (35 × 35)	1239 (59 × 21)	1275 (51 × 25)	1305 (87 × 15)	1475 (59 × 25)	1491 (71 × 21)	1505 (43 × 35)	1711 (59 × 29)	1775 (71 × 25)
出力回転数 50Hz	1.2	1.18	1.17	1.14	1.11	0.98	0.97	0.96	0.85	0.82
r/min 60Hz	1.45	1.43	1.41	1.37	1.34	1.19	1.17	1.16	1.02	0.99
減速比	1785 (51 × 35)	1827 (87 × 21)	2059 (71 × 29)	2175 (87 × 25)	2193 (51 × 43)	2485 (71 × 35)	2523 (87 × 29)	2601 (51 × 51)	3009 (59 × 51)	3053 (71 × 43)
出力回転数 50Hz	0.81	0.79	0.7	0.67	0.66	0.58	0.57	0.56	0.48	0.47
r/min 60Hz	0.98	0.96	0.85	0.8	0.8	0.7	0.69	0.67	0.58	0.57
減速比	3621 (71 × 51)	3741 (87 × 43)	4189 (71 × 59)	5041 (71 × 71)						
出力回転数 50Hz	0.4	0.39	0.45	0.29						
r/min 60Hz	0.48	0.47	0.42	0.35						

出力回転数は、入力回転数が下記の場合の数値です。
50Hz：1450r/min
60Hz：1750r/min

注）1. 製作できる機種・枠番が限定される場合があります。
2. 枠番によっては、出力側と入力側の減速比が逆になるものがあります。
3. 3 段形（減速比　9251 ～ 658503）も製作できます。ご照会ください。

次のフローチャートを参考に、機種選定を実施して下さい。選定方法について分からない場合は、ご照会ください。

Step1 : 使用条件の決定

選定を始める前に、次の条件を決定して下さい。

- 用途
- 連続運転か、または起動・停止が頻繁に行われる運転か
- 電源は直入れか、スターデルタ始動やインバータ駆動か
- モータ容量（kW）、及び出力回転数または減速比
- ラジアル荷重、及びスラスト荷重
- 1 日あたりの運転時間
- 衝撃荷重の度合い
- 取付方向（低速軸方向）、取合形状
- モータに関する仕様（電源周波数、電圧、ブレーキの有無など）
- その他周囲の条件（温度、湿度、屋内・屋外、その他環境など）

Step2 : 機種選定

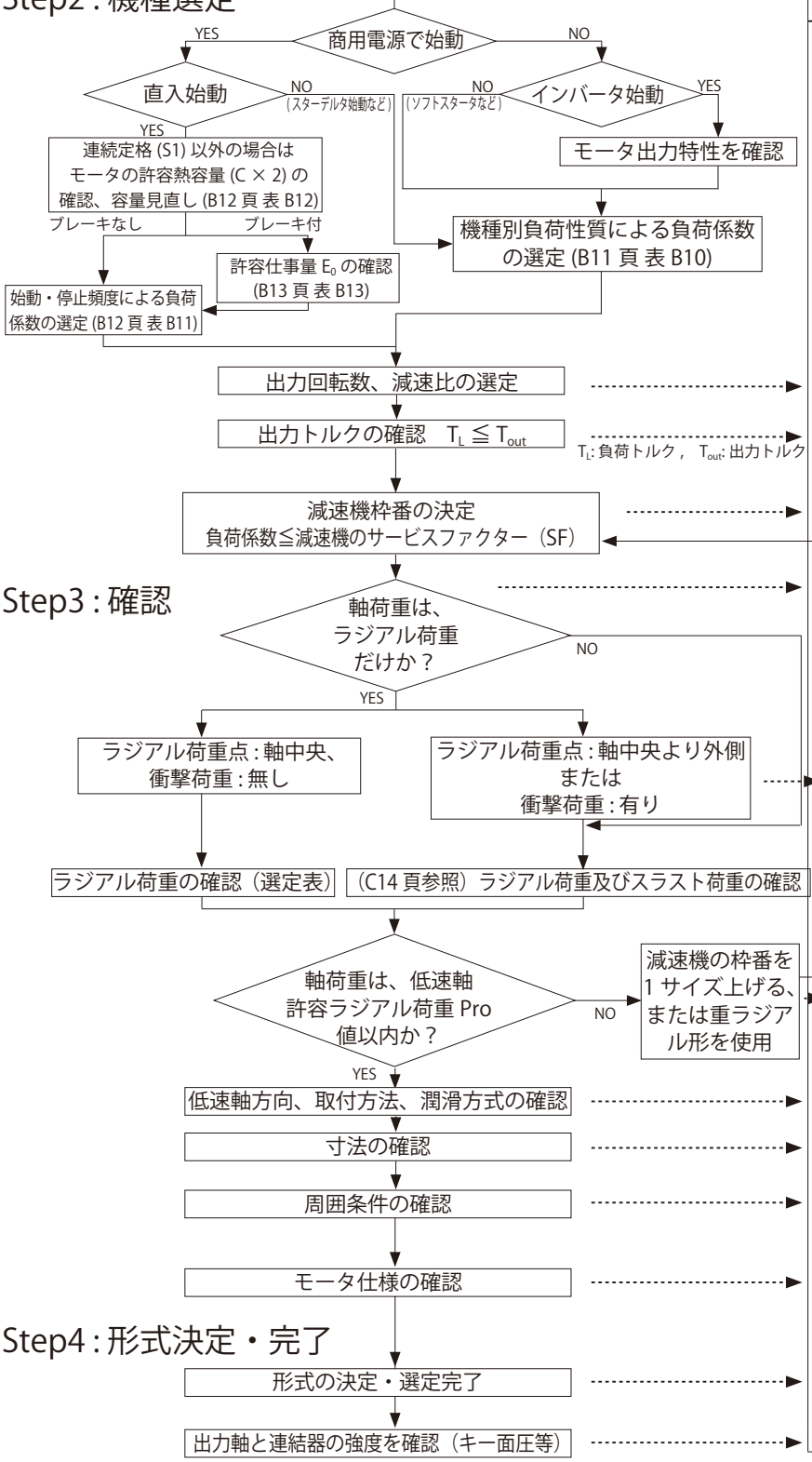

Step3 : 確認

Step4 : 形式決定・完了

手順の説明
・B11、B12 頁より、用途に合った負荷係数を選定してください。 ・始動・停止を繰り返す運転の場合は、B12 頁 表 B13 でモータの許容熱容量を確認して下さい。また、ブレーキ付の場合は、B13 頁で制動仕事量が許容仕事量 E_0 以下であることをご確認ください。 ・C36 頁でブレーキトルクを確認してください。
・B15 頁からの選定表で、お使いのモータ容量が記載されている頁を開いてください。
・選定表より、ご使用の出力回転数または減速比に近い値が記載されている欄を選んでください。
・出力トルクが、お客様の使用値を満たしているかどうか、確認ください。出力トルクが足りない場合は、モータ容量を 1 クラス上げてください。
・選定した負荷係数よりも大きいサービスファクター（SF）を持つ組合せを、選定表から選んでください。
・減速機の低速軸にかかる荷重は、ラジアル荷重だけかどうか、確認ください。スラスト荷重もかかる場合は、技術資料 C16 頁を参照し、計算してください。
・ラジアル荷重が低速軸のどの部分にかかっているか、また衝撃荷重の有無によって、技術資料 C14 頁の係数を参照し、換算してください。 ※ 1. 選定表の低速軸許容ラジアル荷重は、荷重位置が軸中央 の場合の値です。 ※ 2. チェーン、V ベルト、歯付ベルト等で初期張力を与える場合には、ラジアル荷重にこれらの影響を含めて算出してください。
・計算したラジアル荷重が、低速軸許容ラジアル荷重を超えていないか、確認してください。
・選定した組合せが、お使いの低速軸方向、取付方法、潤滑方式に対応できているか、確認してください。
・寸法を確認してください。お客様のご使用の条件に合わない場合は、ご照会ください。
・選定した組合せが、周辺の環境などの条件に合っているか、確認ください。確認に際しては、B4 頁の「標準仕様」または「C. 技術資料」を参照ください。
・選定した機種に直結されるモータが、お使いの条件（電源、環境、耐熱クラス等）に合っているか、確認ください。
・選定した機種について、B5 頁の「形式」をご参照の上、形式を決定してください。以上で機種選定は完了です。
・起動・停止時の最大トルクで確認してください。

選定例

B9 頁の選定手順にしたがって、例を挙げて機種選定を行います。

○使用条件

- 用途：　チェーンコンベア
- 運転パターン：　連続運転
- 1 日あたりの運転時間：24 時間 / 日
- 負荷容量：0.7kW
- 出力回転数：　33.7r/min
- 使用機械との連結：　チェーンスプロケット
  初期張力＝ 0
  スプロケットピッチ円半径：　R＝61mm
  荷重位置：　軸中央
- 衝撃荷重の度合い　：　衝撃なし
- 取付方向（低速軸方向）、取り合い形状
  ：　水平、脚取付

- モータ仕様
  電源周波数　：　50Hz
  電圧　：　200V
  ブレーキ　：　なし
  その他　：　屋内形
- 周囲の条件
  周囲温度 20℃、屋内

以上の条件を元に、機種選定します。

使用条件と選定及び計算結果	本カタログ掲載頁
○ 負荷係数の選定 チェーンコンベア用途での負荷性質　→　U（均一荷重） 負荷係数　＝　1.20（U，24 時間 / 日運転）	B11 ～ B13 頁 表 B10　機械別負荷性質表負荷係数 表 B9　負荷係数
○ モータ容量の選定 負荷容量＝ 0.7kW　→　モータ容量＝ 0.75kW	B6 頁　減速機製作範囲
○ 減速比の選定 電源周波数 50Hz、出力回転数 33.7r/min →　1450/33.7 ＝ 43 比	B18 頁　サイクロギヤモータ選定表
○ 出力トルクの確認 $T_L=\frac{9550\times 0.7\ (kw)}{1450}\times 43=199N\cdot m \leqq 202N\cdot m \rightarrow OK$ T_L：負荷トルク	B18 頁　サイクロギヤモータ選定表
○ 減速機枠番の決定 負荷係数 =1.2 ≦ 1.44 減速機枠番・減速比：　1-6105-EP-43	B18 頁　サイクロギヤモータ選定表
○ ラジアル荷重のチェック Pr=TL ／ R ≦ Pro ／ Cf Pr=199（N･m）／ 0.061（m）=3262（N）≦ 5400（N）／ 1=5400（N）→　OK	C14 頁　許容ラジアル・スラスト荷重 B18 頁　サイクロギヤモータ選定表
○ 低速軸方向、取付方法、潤滑方式の確認 低速軸方向：水平，取付方法：脚取付　→　形式：CNHM（潤滑方式はグリス潤滑）	B5 頁　形式
○ 寸法の確認 寸法表で確認	B85 頁　寸法表
○ 周囲条件の確認 周囲温度 20℃→　OK	B4 頁　標準仕様
○ モータ仕様の確認 200V　50Hz 屋内形　→　標準仕様で OK	B4 頁　標準仕様
◎ 形式の決定 決定形式　：CNHM1-6105-EP-43	B5 頁　形式
以上で選定は終了です。	

負荷係数

サイクロ®減速機は、均一荷重・1 日 10 時間の運転条件の下に設計されています。
1 日 10 時間を超えて運転される場合や、使用機械の負荷条件によっては、次の負荷係数を見込む必要があります。
負荷係数の選定は負荷の性質により、次の①または②の方法に分けられます。

①　機械別負荷性質による選定

【負荷係数の区分】　　U：均一荷重　　M：軽衝撃　　H：重衝撃

表 B9　減速機の負荷係数

運転時間	～3 時間 / 日			～10 時間 / 日			～24 時間 / 日		
	U	M	H	U	M	H	U	M	H
負荷係数	0.80	1.00	1.35	1.00	1.20	1.50	1.20	1.35	1.60

表 B10　機械別負荷性質表

圧縮機・ポンプ		**選別機械**		**食品**		**精糖**	
コンプレッサ		クラシファイヤ	M	精米機	U	ケーンナイフ	M
往復動式　多気筒	M	スクリーン		ビートスライサ	M	クラッシャ	M
単気筒	H	回転式（石・砂利）	M	ダウミキサ	M	ミル	H
ポンプ		空気方式	U	ミートグラインダ	M	**製油**	
遠心式	U	トラベリングスクリーン	U	ドライヤ	＊	チラー	M
可動翼式	M	**粉砕機械**		**醸造・蒸留**		パラフィンフィルタプレス	M
往復動式		クラッシャ		罐詰機・びん詰機	U	ロータリキルン	M
単動 3 シリンダ以上	M	鉱石・石	H	ブルーケトル（連続）	U	**セメント**	
復動 2 シリング以上	M	ミル（回転式）		マッシュタブ（連続）	U	ドライヤ・クーラ	M
回転式（ギヤタイプ、他）	＊	ボール・ベベル・ロッド・ハンマ	H	クッカ（連続）	U	セメントキルン	＊
運搬・物上げ機械		キルン	M	スケールホッパ（ひんぱんな始動）	M	**繊維・紡織**	
エレベータ		タンブラ	H	**製紙**		バッチャ・カレンダ・カード	
バケット均一荷重	U	サンドミューラ	M	エアレータ	＊	乾燥機・ドライヤ・染色機	
重荷重	M	**印刷機**	＊	アジテータ	M	マングル・ナッパ・パッド	M
エスカレータ	U	**洗たく機**	M	パーカ補助用（水圧式）	M	スラッシャ・ソーパ・ワインダ	
フライト	M	**工作機械**		機械式パーカ	M	紡糸機・幅出機・洗布機	
乗客用・作業者用	＊	ねじ立盤	H	ドラムパーカ	H	布仕上機（洗濯機・パッド・幅出機・ドライヤ・カレンダなど）	M
水門ゲート	＊	パンチプレス（ギヤ駆動）	H	ビータ・パルパ	M	**船舶**	
カーダンパ	H	プレナ	H	漂白機	U	はしけけん引機	H
カープーラ	M	ベンディングロール	M	コンベヤ	U	ウインドラス	＊
クレーン・ホイスト		一般工作機械	＊	コンベヤ（原木用）	H	かじ取機	M
主巻　中荷重	M	**ゴム・プラスチック**		カッタ・プレータ	H	キャプスタン・カーゴウインチ	＊
重荷重	H	押出機		シリンダ	M	ムアリングウインチ	＊
スキップホイスト	M	ロッド・パイプ・チューブ	U	リール（パルプ用）	M	ターニングギヤ	＊
桁走行・トロリ横行	＊	ブロー成形機	M	チェスト	M	**陶業**	
コンベヤ（均一荷重）		プレプラスティサイザ	M	ウォッシャ・シックナ	M	煉瓦プレス・練炭機	H
エプロン・アセンブリ・ベルト・バケット・チェーン・フライト・オーブン・スクリュ	U	その他	＊	抄紙機		パグミル	M
コンベヤ（重荷重・変動送り）		ミキサ	H	クーチ	M	一般陶業機械	M
エプロン・アセンブリ・ベルト・バケット・チェーン・フライト・オーブン・スクリュ	M	ラバーカレンバダ	M	サクションロール	U	**水処理**	
レシプロ・シェーカ	H	ラバーミル（2 並列以上）	M	プレス	U	クラリファイヤ	U
ストーカ	U	シータ・リファイナ	M	ドライヤ	M	バースクリーン	U
ドライドックククレーン	＊	チューバ・ストレーナ	M	カレンダ	M	ケミカルフィーダ	U
フィーダ		クラッカ	H	スーパカレンダ	H	コレクタ	U
ディスク	U	ドライヤ	＊	ワインダ	U	脱水スクリーン	M
エプロン・ベルト・スクリュ	M	**しゅんせつ機**		**製鉄**		スカムブレーカ	M
レシプロ	H	ケーブルリール・コンベヤ	M	ブライドルロール駆動	H	ミキサ	M
混合機械		カッタヘッド駆動	H	スラグプッシャ	M	シックナ	M
アジテータ		ジグ駆動	H	ドローベンチ（台車・主駆動）	H	バキュームフィルタ	M
純液体	U	スクリーン駆動	H	成形機	H	エアレータ	＊
液体（密度変化）	M	スタッカ・ウィンチ	M	スリッタ	M	フロキュレータ	M
液体と固体	M			テーブルコンベヤ	＊	ロータリスクリーン	U
ミキサ				ピンチドライヤ・スクラバロール・＊		**木工業**	＊
密度一定	U			伸線機・圧延機	M		
密度変化	M			線材巻取機	M		
コンクリートミキサ	M			リール（ストリップ用）	M		

＊印および表中に記載されていない機械についてはご照会ください。

注）実際にご使用になる機械と本表の名称・機械性質が異なる場合がありますので、選定時には参考値としてご使用ください。

負荷係数

②　始動・停止頻度による選定

始動・停止を頻繁に行う運転をされる場合、始動・停止頻度と減速機の負荷係数（表 B11）を目安に選定し、同時に表 B12 に記載されているモータの許容熱容量を確認ください。また、ブレーキ付モータの場合は、ブレーキによる制動仕事量を C38 頁をご参照の上計算し、表 B13 に記載されている許容仕事量 E_0 以下であることをご確認ください。（非常停止の場合も、合わせてご確認ください。）

表 B11　始動・停止頻度と減速機の負荷係数

始動・停止頻度（回 / 時間）	～ 3 時間 / 日			～ 10 時間 / 日			～ 24 時間 / 日		
	I	II	III	I	II	III	I	II	III
1 以下	0.80	1.00	1.20	1.00	1.10	1.35	1.20	1.25	1.50
～ 3 以下	0.80	1.00	1.25	1.00	1.20	1.45	1.20	1.35	1.55
～ 10 以下	0.80	1.10	1.30	1.00	1.30	1.50	1.20	1.45	1.65
～ 60 以下	0.80	1.20	1.40	1.00	1.40	1.60	1.20	1.65	1.80

$$\text{慣性モーメント}\ (GD^2)\ \text{比} = \frac{\text{モータ軸換算負荷の慣性モーメント（モータ軸換算負荷の } GD^2)}{\text{モータの慣性モーメント（モータの } GD^2)}$$

負荷係数の区分
- I：許容できる慣性モーメント（GD^2）比 ≦ 0.3
- II：許容できる慣性モーメント（GD^2）比 ≦ 3
- III：許容できる慣性モーメント（GD^2）比 ≦ 10

注）1.　始動・停止回数にはブレーキ、クラッチ等による制動回数を含めてください。
2.　トルク、ラジアル負荷がかかった状態で始動される場合には、別途検討が必要な場合もありますのでご照会ください。
3.　始動・停止頻度と慣性モーメント（GD^2）比が、上記の値を超える場合は、ご照会ください。

表 B12 モータの許容熱容量（C × Z）

モータ出力 kW	許容 C × Z				モータ慣性モーメント kg・m²		モータ GD² kgf・m²	
	(35% ED 以下)	(35% ED 超～50% ED 以下)	(50% ED 超～80% ED 以下)	(80% ED 超～100% ED 以下)	標　準	ブレーキ付	標　準	ブレーキ付
0.75	1400	1400	800	500	0.00235	0.00258	0.00942	0.0103
1.1	1400	1400	800	500	0.00337	0.00396	0.0135	0.0158
1.5	1200	1200	500	400	0.00391	0.00450	0.0156	0.0180
2.2	1000	900	400	200	0.00880	0.00978	0.0352	0.0391
3.0	1000	900	400	200	0.0100	0.0110	0.0400	0.0440
3.7	800	800	800	700	0.0194	0.0209	0.0777	0.0835
5.5	300	300	200	150	0.0291	0.0306	0.116	0.122
7.5	400	350	300	300	0.0409	0.0450	0.164	0.180
11	200	200	150	150	0.0561	0.0602	0.224	0.241

次の①～③で求めた C × Z が、表 B12 に該当するモータ容量・%ED において、許容 CZ 以内であることをチェックします。

① C を下記式から求めます。

[SI 単位]　$C = \dfrac{J_M + J_L}{J_M}$

[重力単位]　$C = \dfrac{GD_M^2 + GD_L^2}{GD_M^2}$

J_M；モータの慣性モーメント（kg・m²）
J_L；モータ軸換算・モータ以外の総慣性モーメント（kg・m²）
GD_M^2；モータの GD^2（kgf・m²）
GD_L^2；モータ軸換算・モータ以外の総 GD^2（kgf・m²）

（次の頁に続く）

ご注意

・プレミアム効率モータは始動トルク・停動トルク（最大トルク）が大きいため、選定手順や始動・停止頻度と減速機の負荷係数が従来のモータと異なっています。

② 1 時間あたりの始動回数 Z（回 /hr）を求めます。

（a）1 周期の運転時間 t_a（sec）休止時間 t_b（sec）とし、この期間に n_r（回 /cycle）の始動をする場合

$$Z_r = \frac{3600 n_r}{t_a + t_b} \text{（回 /hr）}$$

（b）また、1 周期間（t_a+t_b）中にインチング回数 n_i（回／ cycle）を有する時は、これについても 1 時間当たりのインチング回数 Z_i に換算した始動回数に換算します。

$$Z_i = \frac{3600 n_r}{t_a + t_b} \text{（回 /hr）}$$

（c）（a）および（b）から 1 時間当たりの始動回数 Z（回 /hr）を求めます。

$$Z = Z_r + \frac{1}{2} Z_i = \frac{3600}{t_a + t_b} \cdot \left(n_r + \frac{1}{2} n_i \right) \text{（回 /hr）}$$

③ C × Z を求めます。

①で求めた C と②で求めた Z の積 C × Z を求めます。

④負荷時間率% ED

$$\% \text{ ED} = \frac{t_a}{t_a + t_b} \times 100$$

表 B13　モータブレーキの許容仕事量 E_0

単位：E_0(J/min)

ブレーキ形式	FB-1E	FB-1HE	FB-2E	FB-3E	FB-4E	FB-5E	FB-8E	FB-10E	FB-15E
許容仕事量 E_0	1620	2580	2580	3360	3360	6900	6900	10800	10800

ブレーキ形式は C36 ページをご参照ください。

選定表の見方

B16 頁以降の選定表について、主要部分を説明します。

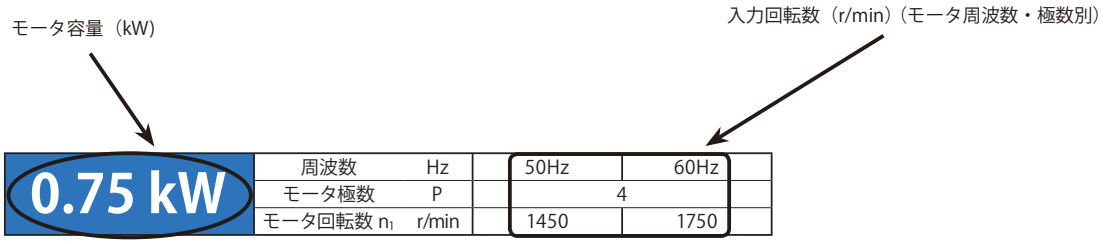

50Hz						60Hz						形式	寸法図（ページ）		
出力回転数 n_2	出力トルク Tout		低速軸許容ラジアル荷重 Pro		SF	出力回転数 n_2	出力トルク Tout		低速軸許容ラジアル荷重 Pro		SF	容量記号 - 枠番 - 補助形式 - 減速比 注）8	CNHM CNFM CNVM CHHM CHFM CVVM		
r/min	N-m	kgf-m	N	kgf		r/min	N-m	kgf-m	N	kgf					
181	37.5	3.83	1510	154	0.98	219	31.1	3.17	1420	145	0.98	1 - 6075SK - EP - 8 (K)	B78	-	B168
			1660	169	1.46				1590	162	1.46	1 - 6080SK - EP - 8 (K)	B79	-	B169
			1660	169	1.83				1590	162	1.83	1 - 6085SK - EP - 8 (K)	B79	-	B169
			3210	327	2.01				3060	312	2.01	1 - 6090SK - EP - 8 (K)	B80	-	B170
			3210	327	2.36				3060	312	2.36	1 - 6095SK - EP - 8 (K)	B80	-	B170
			3210	327	2.82				3060	312	2.82	1 - 6100SK - EP - 8 (K)	B81	-	B171
			3210	327	3.32				3060	312	3.32	1 - 6105SK - EP - 8 (K)	B81	-	B171
			2050	**209**	**1.04**				**1930**	**197**	**1.04**	**1 - 6085 - EP - 8**	B83	B126	B173
			3160	322	1.53				2980	304	1.53	1 - 6090 - EP - 8	B84	B127	B174
			3160	322	2.03				2980	304	2.03	1 - 6095 - EP - 8	B84	B127	B174
145	46.9	4.78	**1740**	**177**	**1.17**	175	38.9	3.96	**1680**	**171**	**1.17**	**1 - 6080SK - EP - 10 (K)**	B79	-	B169
			1740	177	1.47				1680	171	1.47	1 - 6085SK - EP - 10 (K)	B79	-	B169
			3380	345	1.87				3240	330	1.87	1 - 6090SK - EP - 10 (K)	B80	-	B170
			3380	345	2.36				3240	330	2.36	1 - 6095SK - EP - 10 (K)	B80	-	B170
			3380	345	2.64				3240	330	2.64	1 - 6100SK - EP - 10 (K)	B81	-	B171
			3380	345	2.93				3240	330	2.93	1 - 6105SK - EP - 10 (K)	B81	-	B171
132	51.6	5.26	**2250**	**230**	**1.04**	159	42.8	4.36	**2130**	**217**	**1.04**	**1 - 6085 - EP - 11**	B83	B126	B173
			3340	340	1.53				3340	340	1.53	1 - 6090 - EP - 11	B84	B127	B174
			3340	340	2.03				3340	340	2.03	1 - 6095 - EP - 11	B84	B127	B174
112	61.0	6.22	**2410**	**246**	**1.04**	135	50.5	5.15	**2280**	**233**	**1.04**	**1 - 6085 - EP - 13**	B83	B126	B173
			3340	340	1.53				3340	340	1.53	1 - 6090 - EP - 13	B84	B127	B174
			3340	340	2.03				3340	340	2.03	1 - 6095 - EP - 13	B84	B127	B174

出力回転数 (r/min)

SF（サービスファクター）

寸法図は形状別にこのページをご欄ください。

※形式左端に（K）または（P）がある機種の場合は、「減速比 = 公称減速比」となっていますのでご注意ください。（その他の機種は、「記載の減速比 = 実減速比」です。）

※枠番が網掛け文字（例：6075）となっている機種は、取付方向自由の機種です。（形式が CNHM、CNFM、CNVM となります）

サイクロ® 減速機

B　ギヤモータ

2. 選定表

プレミアム効率
三相モータ

	頁
0.75kW	B16
1.1kW	B24
1.5kW	B32
2.2kW	B39
3.0kW	B47
3.7kW	B53
5.5kW	B59
7.5kW	B65
11kW	B70

選定表

0.75 kW

周波数	Hz	50Hz	60Hz
モータ極数	P	4	
モータ回転数 n_1	r/min	1450	1750

50Hz 出力回転数 n_2	50Hz 出力トルク Tout		50Hz 低速軸許容ラジアル荷重 Pro		SF	60Hz 出力回転数 n_2	60Hz 出力トルク Tout		60Hz 低速軸許容ラジアル荷重 Pro		SF	形式 容量記号 - 枠番 - 補助形式 - 減速比 注)8	寸法図（ページ） CNHM CHHM	CNFM CHFM	CNVM CVVM
r/min	N-m	kgf-m	N	kgf		r/min	N-m	kgf-m	N	kgf					
580	11.7	1.20	1130	115	1.48	700	9.72	0.991	1080	110	1.48	1 - 6070SK - EP - 2.5 (K)	B78	-	B168
			1130	115	1.85				1080	110	1.85	1 - 6075SK - EP - 2.5 (K)	B78	-	B168
			1260	128	2.20				1190	121	2.20	1 - 6080SK - EP - 2.5 (K)	B79	-	B169
			1260	128	2.75				1190	121	2.75	1 - 6085SK - EP - 2.5 (K)	B79	-	B169
			2250	229	3.20				2130	217	3.20	1 - 6090SK - EP - 2.5 (K)	B80	-	B170
			2250	229	3.61				2130	217	3.61	1 - 6095SK - EP - 2.5 (K)	B80	-	B170
483	14.1	1.44	1180	120	1.41	583	11.7	1.19	1120	114	1.41	1 - 6070SK - EP - 3 (K)	B78	-	B168
			1180	120	1.77				1120	114	1.77	1 - 6075SK - EP - 3 (K)	B78	-	B168
			1310	134	2.20				1250	127	2.20	1 - 6080SK - EP - 3 (K)	B79	-	B169
			1310	134	2.75				1250	127	2.75	1 - 6085SK - EP - 3 (K)	B79	-	B169
			2340	239	3.12				2220	226	3.12	1 - 6090SK - EP - 3 (K)	B80	-	B170
			2340	239	3.51				2220	226	3.51	1 - 6095SK - EP - 3 (K)	B80	-	B170
363	18.8	1.91	**1270**	**129**	**1.25**	438	15.6	1.59	**1220**	**124**	**1.25**	**1 - 6070SK - EP - 4 (K)**	B78	-	B168
			1270	129	1.56				1220	124	1.56	1 - 6075SK - EP - 4 (K)	B78	-	B168
			1420	145	2.20				1350	138	2.20	1 - 6080SK - EP - 4 (K)	B79	-	B169
			1420	145	2.75				1350	138	2.75	1 - 6085SK - EP - 4 (K)	B79	-	B169
			2660	271	3.12				2520	257	3.12	1 - 6090SK - EP - 4 (K)	B80	-	B170
			2660	271	3.51				2520	257	3.51	1 - 6095SK - EP - 4 (K)	B80	-	B170
290	23.5	2.39	**1370**	**140**	**1.18**	350	19.4	1.98	**1290**	**132**	**1.18**	**1 - 6070SK - EP - 5 (K)**	B78	-	B168
			1370	140	1.48				1290	132	1.48	1 - 6075SK - EP - 5 (K)	B78	-	B168
			1530	156	2.07				1460	149	2.07	1 - 6080SK - EP - 5 (K)	B79	-	B169
			1530	156	2.47				1460	149	2.43	1 - 6085SK - EP - 5 (K)	B79	-	B169
			2820	287	2.98				2680	273	2.98	1 - 6090SK - EP - 5 (K)	B80	-	B170
			2820	287	3.51				2680	273	3.51	1 - 6095SK - EP - 5 (K)	B80	-	B170
242	28.2	2.87	**1370**	**140**	**1.04**	292	23.3	2.38	**1290**	**132**	**1.04**	**1 - 6070SK - EP - 6 (K)**	B78	-	B168
			1370	140	1.30				1290	132	1.30	1 - 6075SK - EP - 6 (K)	B78	-	B168
			1580	161	1.73				1520	155	1.73	1 - 6080SK - EP - 6 (K)	B79	-	B169
			1580	161	2.16				1520	155	2.16	1 - 6085SK - EP - 6 (K)	B79	-	B169
			2880	294	2.55				2750	280	2.55	1 - 6090SK - EP - 6 (K)	B80	-	B170
			2880	294	3.03				2750	280	3.03	1 - 6095SK - EP - 6 (K)	B80	-	B170
			2880	294	3.56				2750	280	3.56	1 - 6100SK - EP - 6 (K)	B81	-	B171
			1900	**193**	**1.04**				**1790**	**182**	**1.04**	**1 - 6085 - EP - 6**	B83	B126	B173
			2840	290	1.53				2670	273	1.53	1 - 6090 - EP - 6	B84	B127	B174
			2840	290	2.03				2670	273	2.03	1 - 6095 - EP - 6	B84	B127	B174

注）1. 選定表に記載の機種の形式については、B5 頁をご参照ください。
2. 低速軸許容ラジアル荷重 Pro は、低速軸中央の値です。荷重点が低速軸中央以外の場合、及び許容スラスト荷重については、技術資料 C14～16 頁をご覧ください。
3. 潤滑方式は機種によって異なります。詳細は技術資料 C10、C11 頁の「潤滑」を参照ください。
4. 上記のモータ回転数 n_1 は、代表値であり、出力回転数 n_2 は、このモータ回転数による値です。モータ回転数の詳細は、技術資料の C31 頁を参照ください。
5. 枠番が網掛け文字（例：6075）となっている機種は、取付方向自由の機種です。（形式が CNHM、CNFM、CNVM となります）
6. CNHM、CHHM、CNFM、CHFM、CNVM、CVVM は形式記号です。詳細は B5 頁「形式」を参照ください。
7. 太字の組合せは、各減速比において、均一荷重・10 時間／日運転の条件下での推奨機種です（50Hz でのモータ定格に対し、SF=1.0 程度）。
8. 形式欄右端に「(K)」印が記されている機種は、記載の減速比が公称減速比となっています。実減速比は下表をご参照ください。なお、それ以外の機種については、［表記の減速比］＝［実減速比］となっています。

実減速比表

枠番		公称減速比 2.5	3	4	5	6	8	10
6070SK	6075SK	2.514	2.911	3.985	5.109	5.915	8.097	9.848
6080SK	6085SK	2.475	2.931	3.878	5.114	6.164	7.660	9.474
6090SK	6095SK	2.492	2.878	4.100	5.017	5.623	8.169	9.996

枠番		公称減速比 2.5	3	4	5	6	8	10
6100SK	6105SK	2.492	2.878	4.100	5.017	5.623	8.169	9.996

0.75 kW

周波数	Hz	50Hz	60Hz
モータ極数	P	4	
モータ回転数 n_1	r/min	1450	1750

50Hz						60Hz						形式						寸法図（ページ）		
出力回転数 n_2	出力トルク Tout		低速軸許容ラジアル荷重 Pro		SF	出力回転数 n_2	出力トルク Tout		低速軸許容ラジアル荷重 Pro		SF	容量記号	枠番	補助形式	減速比 注）8			CNHM CHHM	CNFM CHFM	CNVM CVVM
r/min	N-m	kgf-m	N	kgf		r/min	N-m	kgf-m	N	kgf										
181	37.5	3.83	1510	154	0.98	219	31.1	3.17	1420	145	0.98	1	- 6075SK	- EP	- 8	(K)		B78	-	B168
			1660	169	1.46				1590	162	1.46	1	- 6080SK	- EP	- 8	(K)		B79	-	B169
			1660	169	1.83				1590	162	1.83	1	- 6085SK	- EP	- 8	(K)		B79	-	B169
			3210	327	2.01				3060	312	2.01	1	- 6090SK	- EP	- 8	(K)		B80	-	B170
			3210	327	2.36				3060	312	2.36	1	- 6095SK	- EP	- 8	(K)		B80	-	B170
			3210	327	2.82				3060	312	2.82	1	- 6100SK	- EP	- 8	(K)		B81	-	B171
			3210	327	3.32				3060	312	3.32	1	- 6105SK	- EP	- 8	(K)		B81	-	B171
			2050	**209**	**1.04**				**1930**	**197**	**1.04**	**1**	**- 6085**	**- EP**	**- 8**			B83	B126	B173
			3160	322	1.53				2980	304	1.53	1	- 6090	- EP	- 8			B84	B127	B174
			3160	322	2.03				2980	304	2.03	1	- 6095	- EP	- 8			B84	B127	B174
145	46.9	4.78	**1740**	**177**	**1.17**	175	38.9	3.96	**1680**	**171**	**1.17**	**1**	**- 6080SK**	**- EP**	**- 10**	**(K)**		B79	-	B169
			1740	177	1.47				1680	171	1.47	1	- 6085SK	- EP	- 10	(K)		B79	-	B169
			3380	345	1.87				3240	330	1.87	1	- 6090SK	- EP	- 10	(K)		B80	-	B170
			3380	345	2.36				3240	330	2.36	1	- 6095SK	- EP	- 10	(K)		B80	-	B170
			3380	345	2.64				3240	330	2.64	1	- 6100SK	- EP	- 10	(K)		B81	-	B171
			3380	345	2.93				3240	330	2.93	1	- 6105SK	- EP	- 10	(K)		B81	-	B171
132	51.6	5.26	**2250**	**230**	**1.04**	159	42.8	4.36	**2130**	**217**	**1.04**	**1**	**- 6085**	**- EP**	**- 11**			B83	B126	B173
			3340	340	1.53				3340	340	1.53	1	- 6090	- EP	- 11			B84	B127	B174
			3340	340	2.03				3340	340	2.03	1	- 6095	- EP	- 11			B84	B127	B174
112	61.0	6.22	**2410**	**246**	**1.04**	135	50.5	5.15	**2280**	**233**	**1.04**	**1**	**- 6085**	**- EP**	**- 13**			B83	B126	B173
			3340	340	1.53				3340	340	1.53	1	- 6090	- EP	- 13			B84	B127	B174
			3340	340	2.03				3340	340	2.03	1	- 6095	- EP	- 13			B84	B127	B174
96.7	70.4	7.18	**2490**	**253**	**1.04**	117	58.3	5.95	**2350**	**240**	**1.04**	**1**	**- 6085**	**- EP**	**- 15**			B83	B126	B173
			3340	340	1.53				3340	340	1.53	1	- 6090	- EP	- 15			B84	B127	B174
			3340	340	2.03				3340	340	2.03	1	- 6095	- EP	- 15			B84	B127	B174
85.3	79.8	8.13	**2560**	**261**	**1.04**	103	66.1	6.74	**2460**	**251**	**1.04**	**1**	**- 6085**	**- EP**	**- 17**			B83	B126	B173
			3340	340	1.53				3340	340	1.53	1	- 6090	- EP	- 17			B84	B127	B174
			3340	340	2.03				3340	340	2.03	1	- 6095	- EP	- 17			B84	B127	B174
			5400	550	2.65				5400	550	2.65	1	- 6100	- EP	- 17			B85	B128	B175
69.0	98.5	10.0	**3340**	**340**	**1.01**	83.3	81.7	8.32	**3340**	**340**	**1.01**	**1**	**- 6090**	**- EP**	**- 21**			B84	B127	B174
			3340	340	2.01				3340	340	2.03	1	- 6095	- EP	- 21			B84	B127	B174
			5400	550	2.53				5400	550	2.57	1	- 6100	- EP	- 21			B85	B128	B175
58.0	117	12.0	**3340**	**340**	**1.15**	70.0	97.2	9.91	**3340**	**340**	**1.15**	**1**	**- 6095**	**- EP**	**- 25**			B84	B127	B174
			5400	550	1.69				5400	550	1.69	1	- 6100	- EP	- 25			B85	B128	B175
			5400	550	2.23				5400	550	2.23	1	- 6105	- EP	- 25			B85	B128	B175
			7240	738	2.55				6810	694	2.55	1	- 6110	- EP	- 25			B86	B129	B176
			7240	738	2.96				6810	694	2.96	1	- 6115	- EP	- 25			B86	B129	B176
50.0	136	13.9	**3320**	**338**	**1.05**	60.3	113	11.5	**3340**	**340**	**1.05**	**1**	**- 6095**	**- EP**	**- 29**			B84	B127	B174
			5400	550	1.61				5400	550	1.61	1	- 6100	- EP	- 29			B85	B128	B175
			5400	550	2.12				5400	550	2.12	1	- 6105	- EP	- 29			B85	B128	B175
			7410	756	2.53				7000	714	2.53	1	- 6110	- EP	- 29			B86	B129	B176
			7410	756	2.96				7000	714	2.96	1	- 6115	- EP	- 29			B86	B129	B176

注）1. 選定表に記載の機種の形式については、B5 頁をご参照ください。
2. 低速軸許容ラジアル荷重 Pro は、低速軸中央の値です。荷重点が低速軸中央以外の場合、及び許容スラスト荷重については、技術資料 C14～16 頁をご覧ください。
3. 潤滑方式は機種によって異なります。詳細は技術資料 C10、C11 頁の「潤滑」を参照ください。
4. 上記のモータ回転数 n_1 は、代表値であり、出力回転数 n_2 は、このモータ回転数による値です。モータ回転数の詳細は、技術資料の C31 頁を参照ください。
5. 枠番が網掛け文字（例：6075）となっている機種は、取付方向自由の機種です。（形式が CNHM、CNFM、CNVM となります）
6. CNHM、CHHM、CNFM、CHFM、CNVM、CVVM は形式記号です。詳細は B5 頁「形式」を参照ください。
7. 太字の組合せは、各減速比において、均一荷重・10 時間／日運転の条件下での推奨機種です（50Hz でのモータ定格に対し、SF=1.0 程度）。
8. 形式欄右端に「(K)」印が記されている機種は、記載の減速比が公称減速比となっています。実減速比は下表をご参照ください。なお、それ以外の機種については、［表記の減速比］＝［実減速比］となっています。

実減速比表

枠番		公称減速比						
		2.5	3	4	5	6	8	10
6070SK	6075SK	2.514	2.911	3.985	5.109	5.915	8.097	9.848
6080SK	6085SK	2.475	2.931	3.878	5.114	6.164	7.660	9.474
6090SK	6095SK	2.492	2.878	4.100	5.017	5.623	8.169	9.996

枠番		公称減速比						
		2.5	3	4	5	6	8	10
6100SK	6105SK	2.492	2.878	4.100	5.017	5.623	8.169	9.996

選定表

0.75 kW

周波数	Hz	50Hz	60Hz
モータ極数	P	4	
モータ回転数 n_1	r/min	1450	1750

50Hz						60Hz						形式						寸法図（ページ）		
出力回転数 n_2	出力トルク Tout		低速軸許容ラジアル荷重 Pro		SF	出力回転数 n_2	出力トルク Tout		低速軸許容ラジアル荷重 Pro		SF	容量記号	枠番	補助形式	減速比			CNHM CHHM	CNFM CHFM	CNVM CVVM
r/min	N-m	kgf-m	N	kgf		r/min	N-m	kgf-m	N	kgf										
41.4	164	16.7	**3270**	**334**	**1.01**	50.0	136	13.9	**3330**	**339**	**1.01**	**1**	**6095**	**EP**	**35**			B84	B127	B174
			5400	550	1.30				5400	550	1.30	1	6100	EP	35			B85	B128	B175
			5400	550	1.60				5400	550	1.60	1	6105	EP	35			B85	B128	B175
			7470	761	2.00				7490	764	2.00	1	6110	EP	35			B86	B129	B176
			7470	761	2.41				7490	764	2.41	1	6115	EP	35			B86	B129	B176
33.7	202	20.6	3210	328	0.80	40.7	167	17.0	3280	334	0.80	1	6095	EP	43			B84	B127	B174
			5400	**550**	**1.04**				**5400**	**550**	**1.04**	**1**	**6100**	**EP**	**43**			B85	B128	B175
			5400	550	1.44				5400	550	1.44	1	6105	EP	43			B85	B128	B175
			7610	776	1.73				7610	776	1.73	1	6110	EP	43			B86	B129	B176
			7610	776	2.03				7610	776	2.03	1	6115	EP	43			B86	B129	B176
			9810	1000	2.55				9640	983	2.55	1	6120	EP	43			B87	B130	B177
28.4	239	24.4	**5400**	**550**	**1.03**	34.3	198	20.2	**5390**	**549**	**1.03**	**1**	**6105**	**EP**	**51**			B85	B128	B175
			7610	776	1.26				7610	776	1.26	1	6110	EP	51			B86	B129	B176
			7610	776	1.48				7610	776	1.48	1	6115	EP	51			B86	B129	B176
			9810	1000	2.17				9810	1000	2.29	1	6120	EP	51			B87	B130	B177
			9810	1000	2.63				9810	1000	3.04	1	6125	EP	51			B87	B130	B177
24.6	277	28.2	5400	550	0.91	29.7	229	23.4	5370	548	0.94	1	6105	EP	59			B85	B128	B175
			7610	**776**	**1.15**				**7610**	**776**	**1.15**	**1**	**6110**	**EP**	**59**			B86	B129	B176
			7610	776	1.35				7610	776	1.35	1	6115	EP	59			B86	B129	B176
			9810	1000	1.73				9810	1000	1.73	1	6120	EP	59			B87	B130	B177
			9810	1000	2.16				9810	1000	2.16	1	6125	EP	59			B87	B130	B177
			13200	1340	2.81				12400	1270	2.92	1	6130	EP	59			B88	B131	B178
20.4	333	34.0	**7610**	**775**	**1.01**	24.6	276	28.1	**7610**	**776**	**1.01**	**1**	**6115**	**EP**	**71**			B86	B129	B176
			9810	1000	1.28				9810	1000	1.28	1	6120	EP	71			B87	B130	B177
			9810	1000	1.52				9810	1000	1.60	1	6125	EP	71			B87	B130	B177
			14000	1420	2.35				13100	1340	2.44	1	6130	EP	71			B88	B131	B178
			14000	1420	2.71				13100	1340	2.89	1	6135	EP	71			B88	B131	B178
16.7	408	41.6	**7550**	**770**	**1.01**	20.1	338	34.5	**7610**	**776**	**1.01**	**1**	**6115**	**EP**	**87**			B86	B129	B176
			9810	1000	1.26				9810	1000	1.26	1	6120	EP	87			B87	B130	B177
			9810	1000	1.37				9810	1000	1.51	1	6125	EP	87			B87	B130	B177
			14700	1500	1.89				14200	1440	1.89	1	6130	EP	87			B88	B131	B178
			14700	1500	2.20				14200	1440	2.55	1	6135	EP	87			B88	B131	B178
			16000	1630	2.64				16000	1630	2.64	1	6140	EP	87			B89	B132	B179
			16000	1630	2.88				16000	1630	3.31	1	6145	EP	87			B89	B132	B179
13.9	462	47.1	**9810**	**1000**	**1.14**	16.8	383	39.1	**9810**	**1000**	**1.37**	**1**	**6120DB**	**EP**	**104**			B96	B139	B186
			9810	1000	1.36				9810	1000	1.64	1	6125DB	EP	104			B96	B139	B186
			14700	1500	1.69				14700	1500	2.03	1	6130DB	EP	104			B97	B140	B187
			14700	1500	2.03				14700	1500	2.03	1	6135DB	EP	104			B97	B140	B187
			14700	1500	2.03				14700	1500	2.45	1	6135DC	EP	104			B98	B141	B188
			16000	1630	2.03				16000	1630	2.03	1	6140DB	EP	104			B99	B142	B189
			16000	1630	2.65				16000	1630	3.20	1	6140DC	EP	104			B100	B143	B190
			16000	1630	2.96				16000	1630	3.58	1	6145DC	EP	104			B100	B143	B190

注）1. 選定表に記載の機種の形式については、B5 頁をご参照ください。
2. 低速軸許容ラジアル荷重 Pro は、低速軸中央の値です。荷重点が低速軸中央以外の場合、及び許容スラスト荷重については、技術資料 C14～16 頁をご覧ください。
3. 潤滑方式は機種によって異なります。詳細は技術資料 C10、C11 頁の「潤滑」を参照ください。
4. 上記のモータ回転数 n_1 は、代表値であり、出力回転数 n_2 は、このモータ回転数による値です。モータ回転数の詳細は、技術資料の C31 頁を参照ください。
5. 枠番が網掛け文字（例：6075）となっている機種は、取付方向自由の機種です。（形式が CNHM、CNFM、CNVM となります）
6. CNHM、CHHM、CNFM、CHFM、CNVM、CVVM は形式記号です。詳細は B5 頁「形式」を参照ください。
7. 太字の組合せは、各減速比において、均一荷重・10 時間／日運転の条件下での推奨機種です（50Hz でのモータ定格に対し、SF=1.0 程度）。

0.75 kW

周波数	Hz	50Hz	60Hz
モータ極数	P	4	
モータ回転数 n_1	r/min	1450	1750

50Hz						60Hz						形式			寸法図（ページ）		
出力回転数 n_2	出力トルク Tout		低速軸許容ラジアル荷重 Pro		SF 注）8	出力回転数 n_2	出力トルク Tout		低速軸許容ラジアル荷重 Pro		SF 注）8	容量記号 - 枠番 - 補助形式 - 減速比			CNHM CHHM	CNFM CHFM	CNVM CVVM
r/min	N-m	kgf-m	N	kgf		r/min	N-m	kgf-m	N	kgf							
12.0	538	54.8	**9810**	**1000**	**1.16**	14.5	446	45.4	**9810**	**1000**	**1.40**	**1 - 6125DB - EP - 121**			B96	B139	B186
			14700	1500	1.45				14700	1500	1.75	1 - 6130DB - EP - 121			B97	B140	B187
			14700	1500	1.75				14700	1500	2.03	1 - 6135DB - EP - 121			B97	B140	B187
			16000	1630	2.03				16000	1630	2.03	1 - 6140DB - EP - 121			B99	B142	B189
			16000	1630	2.28				16000	1630	2.75	1 - 6140DC - EP - 121			B100	B143	B190
			16000	1630	2.40				16000	1630	2.90	1 - 6145DC - EP - 121			B100	B143	B190
10.1	525	53.5	9810	1000	*	12.2	525	53.5	9810	1000	*	1 - 6120DB - EP - 143			B96	B139	B186
	636	64.8	9810	1000	0.98		527	53.7	9810	1000	1.20	1 - 6125DB - EP - 143			B96	B139	B186
			14700	**1500**	**1.23**				**14700**	**1500**	**1.48**	**1 - 6130DB - EP - 143**			B97	B140	B187
			14700	1500	1.48				14700	1500	1.78	1 - 6135DB - EP - 143			B97	B140	B187
			16000	1630	1.93				16000	1630	2.03	1 - 6140DB - EP - 143			B99	B142	B189
			16000	1630	1.93				16000	1630	2.33	1 - 6140DC - EP - 143			B100	B143	B190
			16000	1630	2.03				16000	1630	2.03	1 - 6145DB - EP - 143			B99	B142	B189
			16000	1630	2.15				16000	1630	2.60	1 - 6145DC - EP - 143			B100	B143	B190
			22100	2250	2.76				22100	2250	3.33	1 - 6160DB - EP - 143			B102	B145	B192
8.79	525	53.5	9810	1000	*	10.6	525	53.5	9810	1000	*	1 - 6120DB - EP - 165			B96	B139	B186
	734	74.8	9810	1000	0.86		608	62.0	9810	1000	1.04	1 - 6125DB - EP - 165			B96	B139	B186
			14700	**1500**	**1.06**				**14700**	**1500**	**1.28**	**1 - 6130DB - EP - 165**			B97	B140	B187
			14700	1500	1.28				14700	1500	1.55	1 - 6135DB - EP - 165			B97	B140	B187
			16000	1630	1.67				16000	1630	2.02	1 - 6140DB - EP - 165			B99	B142	B189
			16000	1630	1.85				16000	1630	2.03	1 - 6145DB - EP - 165			B99	B142	B189
			16000	1630	1.85				16000	1630	2.23	1 - 6145DC - EP - 165			B100	B143	B190
			22100	2250	2.03				22100	2250	2.03	1 - 6160DA - EP - 165			B101	B144	B191
			22100	2250	2.39				22100	2250	2.89	1 - 6160DB - EP - 165			B102	B145	B192
			22100	2250	2.86				22100	2250	3.46	1 - 6165DB - EP - 165			B102	B145	B192
7.75	630	64.2	9810	1000	*	9.36	630	64.2	9810	1000	*	1 - 6125DB - EP - 187			B96	B139	B186
	831	84.7	14700	1500	0.94		689	70.2	14700	1500	1.13	1 - 6130DB - EP - 187			B97	B140	B187
			14700	**1500**	**1.13**				**14700**	**1500**	**1.36**	**1 - 6135DB - EP - 187**			B97	B140	B187
			16000	1630	1.48				16000	1630	1.79	1 - 6140DB - EP - 187			B99	B142	B189
			16000	1630	1.65				16000	1630	1.99	1 - 6145DB - EP - 187			B99	B142	B189
			22100	2250	2.02				22100	2250	2.02	1 - 6160DA - EP - 187			B101	B144	B191
			22100	2250	2.12				22100	2250	2.55	1 - 6160DB - EP - 187			B102	B145	B192
			22100	2250	2.53				22100	2250	3.05	1 - 6165DB - EP - 187			B102	B145	B192
7.44	630	64.2	9810	1000	*	8.97	630	64.2	9810	1000	*	1 - 6125DB - EP - 195			B96	B139	B186
	867	88.4	**14700**	**1500**	**1.08**		718	73.2	**14700**	**1500**	**1.31**	**1 - 6135DB - EP - 195**			B97	B140	B187
			16000	1630	1.41				16000	1630	1.71	1 - 6140DB - EP - 195			B99	B142	B189
			16000	1630	1.57				16000	1630	1.89	1 - 6145DB - EP - 195			B99	B142	B189
			22100	2250	2.02				22100	2250	2.03	1 - 6160DA - EP - 195			B101	B144	B191
			22100	2250	2.02				22100	2250	2.44	1 - 6160DB - EP - 195			B102	B145	B192
			22100	2250	2.03				22100	2250	2.03	1 - 6165DA - EP - 195			B101	B144	B191
			22100	2250	2.42				22100	2250	2.92	1 - 6165DB - EP - 195			B102	B145	B192
			29500	3010	2.92				29500	3010	3.52	1 - 6170DB - EP - 195			B105	B148	B195

注）1. 選定表に記載の機種の形式については、B5 頁をご参照ください。
2. 低速軸許容ラジアル荷重 Pro は、低速軸中央の値です。荷重点が低速軸中央以外の場合、及び許容スラスト荷重については、技術資料 C14～16 頁をご覧ください。
3. 潤滑方式は機種によって異なります。詳細は技術資料 C10、C11 頁の「潤滑」を参照ください。
4. 上記のモータ回転数 n_1 は、代表値であり、出力回転数 n_2 は、このモータ回転数による値です。モータ回転数の詳細は、技術資料の C31 頁を参照ください。
5. 枠番が網掛け文字（例：6075）となっている機種は、取付方向自由の機種です。（形式が CNHM、CNFM、CNVM となります）
6. CNHM、CHHM、CNFM、CHFM、CNVM、CVVM は形式記号です。詳細は B5 頁「形式」を参照ください。
7. 太字の組合せは、各減速比において、均一荷重・10 時間／日運転の条件下での推奨機種です（50Hz でのモータ定格に対し、SF=1.0 程度）。
8.「SF」の欄が「＊」となっている機種では、運転時の負荷トルクを表中の「出力トルク」以下としてください。モータ定格 100% での運転はできません。

選定表

0.75 kW

周波数	Hz	50Hz	60Hz
モータ極数	P	4	
モータ回転数 n_1	r/min	1450	1750

50Hz						60Hz						形式	寸法図（ページ）		
出力回転数 n_2	出力トルク Tout		低速軸許容ラジアル荷重 Pro		SF 注）8	出力回転数 n_2	出力トルク Tout		低速軸許容ラジアル荷重 Pro		SF 注）8	容量記号 - 枠番 - 補助形式 - 減速比	CNHM CHHM	CNFM CHFM	CNVM CVVM
r/min	N-m	kgf-m	N	kgf		r/min	N-m	kgf-m	N	kgf					
6.28	630	64.2	9810	1000	*	7.58	630	64.2	9810	1000	*	1 - 6125DB - EP - 231	B96	B139	B186
	780	79.5	14700	1500	*		780	79.5	14700	1500	*	1 - 6130DB - EP - 231	B97	B140	B187
	1030	105	14700	1500	0.92		851	86.7	14700	1500	1.10	1 - 6135DB - EP - 231	B97	B140	B187
			16000	**1630**	**1.19**				**16000**	**1630**	**1.44**	**1 - 6140DB - EP - 231**	B99	B142	B189
			16000	1630	1.30				16000	1630	1.57	1 - 6145DB - EP - 231	B99	B142	B189
			22100	2250	1.71				22100	2250	2.03	1 - 6160DA - EP - 231	B101	B144	B191
			22100	2250	2.03				22100	2250	2.03	1 - 6165DA - EP - 231	B101	B144	B191
			22100	2250	2.04				22100	2250	2.47	1 - 6165DB - EP - 231	B102	B145	B192
			29500	3010	2.03				29500	3010	2.03	1 - 6170DA - EP - 231	B104	B147	B194
			29500	3010	2.46				29500	3010	2.97	1 - 6170DB - EP - 231	B105	B148	B195
5.31	780	79.5	14700	1500	*	6.41	780	79.5	14700	1500	*	1 - 6130DB - EP - 273	B97	B140	B187
	940	95.8	14700	1500	*		940	95.8	14700	1500	*	1 - 6135DB - EP - 273	B97	B140	B187
	1210	124	**16000**	**1630**	**1.01**		1010	103	**16000**	**1630**	**1.22**	**1 - 6140DB - EP - 273**	B99	B142	B189
			16000	1630	1.10				16000	1630	1.33	1 - 6145DB - EP - 273	B99	B142	B189
			22100	2250	1.45				22100	2250	1.75	1 - 6160DA - EP - 273	B101	B144	B191
			22100	2250	1.73				22100	2250	2.03	1 - 6165DA - EP - 273	B101	B144	B191
			29500	3010	2.03				29500	3010	2.03	1 - 6170DA - EP - 273	B104	B147	B194
			29500	3010	2.08				29500	3010	2.52	1 - 6170DB - EP - 273	B105	B148	B195
			29500	3010	2.03				29500	3010	2.03	1 - 6175DA - EP - 273	B104	B147	B194
			29500	3010	2.60				29500	3010	3.13	1 - 6175DB - EP - 273	B105	B148	B195
5.02	940	95.8	14700	1500	*	6.06	940	95.8	14700	1500	*	1 - 6135DB - EP - 289	B97	B140	B187
	1280	130	16000	1630	0.96		1060	108	16000	1630	1.16	1 - 6140DB - EP - 289	B99	B142	B189
			16000	**1630**	**1.07**				**16000**	**1630**	**1.29**	**1 - 6145DB - EP - 289**	B99	B142	B189
			22100	2250	1.38				22100	2250	1.66	1 - 6160DA - EP - 289	B101	B144	B191
			22100	2250	1.64				22100	2250	1.98	1 - 6165DA - EP - 289	B101	B144	B191
			29500	3010	1.98				29500	3010	2.03	1 - 6170DA - EP - 289	B104	B147	B194
			29500	3010	1.98				29500	3010	2.39	1 - 6170DB - EP - 289	B105	B148	B195
			29500	3010	2.46				29500	3010	2.97	1 - 6175DB - EP - 289	B105	B148	B195
4.55	940	95.8	14700	1500	*	5.49	940	95.8	14700	1500	*	1 - 6135DB - EP - 319	B97	B140	B187
	1420	145	15500	1580	0.97		1180	120	16000	1630	1.17	1 - 6145DB - EP - 319	B99	B142	B189
			22100	**2250**	**1.24**				**22100**	**2250**	**1.49**	**1 - 6160DA - EP - 319**	B101	B144	B191
			22100	2250	1.48				22100	2250	1.79	1 - 6165DA - EP - 319	B101	B144	B191
			29500	3010	1.78				29500	3010	2.03	1 - 6170DA - EP - 319	B104	B147	B194
			29500	3010	1.78				29500	3010	2.15	1 - 6170DB - EP - 319	B105	B148	B195
			29500	3010	2.03				29500	3010	2.03	1 - 6175DA - EP - 319	B104	B147	B194
			29500	3010	2.22				29500	3010	2.68	1 - 6175DB - EP - 319	B105	B148	B195
			41700	4250	2.86				41700	4250	3.45	1 - 6180DA - EP - 319	B107	B150	B197

注）1. 選定表に記載の機種の形式については、B5 頁をご参照ください。
2. 低速軸許容ラジアル荷重 Pro は、低速軸中央の値です。荷重点が低速軸中央以外の場合、及び許容スラスト荷重については、技術資料 C14～16 頁をご覧ください。
3. 潤滑方式は機種によって異なります。詳細は技術資料 C10、C11 頁の「潤滑」を参照ください。
4. 上記のモータ回転数 n_1 は、代表値であり、出力回転数 n_2 は、このモータ回転数による値です。モータ回転数の詳細は、技術資料の C31 頁を参照ください。
5. 枠番が網掛け文字（例：6075）となっている機種は、取付方向自由の機種です。（形式が CNHM、CNFM、CNVM となります）
6. CNHM、CHHM、CNFM、CHFM、CNVM、CVVM は形式記号です。詳細は B5 頁「形式」を参照ください。
7. 太字の組合せは、各減速比において、均一荷重・10 時間／日運転の条件下での推奨機種です（50Hz でのモータ定格に対し、SF=1.0 程度）。
8.「SF」の欄が「＊」となっている機種では、運転時の負荷トルクを表中の「出力トルク」以下としてください。モータ定格 100% での運転はできません。

0.75 kW

周波数	Hz	50Hz	60Hz
モータ極数	P	4	
モータ回転数 n_1	r/min	1450	1750

50Hz						60Hz						形式	寸法図（ページ）		
出力回転数 n_2	出力トルク Tout		低速軸許容ラジアル荷重 Pro		SF 注）7	出力回転数 n_2	出力トルク Tout		低速軸許容ラジアル荷重 Pro		SF 注）7	容量記号 - 枠番 - 補助形式 - 減速比	CHHM	CHFM	CVVM
r/min	N-m	kgf-m	N	kgf		r/min	N-m	kgf-m	N	kgf					
3.85	1230	125	16000	1630	*	4.64	1230	125	16000	1630	*	1 - 6140DB - EP - 377	B99	B142	B189
	1370	140	15800	1610	*		1370	140	15800	1610	*	1 - 6145DB - EP - 377	B99	B142	B189
	1680	171	14100	1440	0.82		1390	142	15700	1600	0.98	1 - 6145DB - EP - 377	B99	B142	B189
			22100	**2250**	**1.05**				**22100**	**2250**	**1.26**	**1 - 6160DA - EP - 377**	B101	B144	B191
			22100	2250	1.25				22100	2250	1.51	1 - 6165DA - EP - 377	B101	B144	B191
			29500	3010	1.51				29500	3010	1.82	1 - 6170DA - EP - 377	B104	B147	B194
			29500	3010	1.88				29500	3010	2.03	1 - 6175DA - EP - 377	B104	B147	B194
			29500	3010	1.88				29500	3010	2.27	1 - 6175DB - EP - 377	B105	B148	B195
			41700	4250	2.42				41700	4250	2.92	1 - 6180DA - EP - 377	B107	B150	B197
			41700	4250	2.98				41700	4250	3.60	1 - 6185DA - EP - 377	B107	B150	B197
3.07	1370	140	15700	1600	*	3.70	1370	140	15700	1600	*	1 - 6145DB - EP - 473	B99	B142	B189
	1740	177	22100	2250	*		1740	177	22100	2250	*	1 - 6160DA - EP - 473	B101	B144	B191
	2100	214	**22100**	**2250**	**1.00**		1740	178	**22100**	**2250**	**1.21**	**1 - 6165DA - EP - 473**	B101	B144	B191
			29500	3010	1.20				29500	3010	1.45	1 - 6170DA - EP - 473	B104	B147	B194
			29500	3010	1.50				29500	3010	1.81	1 - 6175DA - EP - 473	B104	B147	B194
			41700	4250	1.93				41700	4250	2.33	1 - 6180DA - EP - 473	B107	B150	B197
			41700	4250	2.38				41700	4250	2.87	1 - 6185DA - EP - 473	B107	B150	B197
2.94	1370	140	15800	1610	*	3.55	1370	140	15800	1610	*	1 - 6145DB - EP - 493	B99	B142	B189
	1760	179	22100	2250	*		1760	179	22100	2250	*	1 - 6160DA - EP - 493	B101	B144	B191
	2190	223	22100	2250	0.96		1820	186	22100	2250	1.15	1 - 6165DA - EP - 493	B101	B144	B191
			29500	**3010**	**1.16**				**29500**	**3010**	**1.39**	**1 - 6170DA - EP - 493**	B104	B147	B194
			29500	3010	1.44				29500	3010	1.73	1 - 6175DA - EP - 493	B104	B147	B194
			41700	4250	1.85				41700	4250	2.23	1 - 6180DA - EP - 493	B107	B150	B197
			41700	4250	2.28				41700	4250	2.75	1 - 6185DA - EP - 493	B107	B150	B197
			59000	6010	2.91				59000	6010	3.51	1 - 6190DA - EP - 493	B109	B152	B199
2.59	1740	177	22100	2250	*	3.13	1740	177	22100	2250	*	1 - 6160DA - EP - 559	B101	B144	B191
	2490	253	22100	2250	0.85		2060	210	22100	2250	1.02	1 - 6165DA - EP - 559	B101	B144	B191
			29500	**3010**	**1.02**				**29500**	**3010**	**1.23**	**1 - 6170DA - EP - 559**	B104	B147	B194
			29500	3010	1.27				29500	3010	1.53	1 - 6175DA - EP - 559	B104	B147	B194
			41700	4250	1.63				41700	4250	1.97	1 - 6180DA - EP - 559	B107	B150	B197
			41700	4250	2.01				41700	4250	2.43	1 - 6185DA - EP - 559	B107	B150	B197
			59000	6010	2.57				59000	6010	3.10	1 - 6190DA - EP - 559	B109	B152	B199
2.23	2100	214	22100	2250	*	2.70	2100	214	22100	2250	*	1 - 6165DA - EP - 649	B101	B144	B191
	2890	294	**29500**	**3010**	**1.09**		2390	244	**29500**	**3010**	**1.32**	**1 - 6175DA - EP - 649**	B104	B147	B194
			41700	4250	1.40				41700	4250	1.69	1 - 6180DA - EP - 649	B107	B150	B197
			41700	4250	1.73				41700	4250	2.09	1 - 6185DA - EP - 649	B107	B150	B197
			59000	6010	2.21				59000	6010	2.67	1 - 6190DA - EP - 649	B109	B152	B199
			59000	6010	2.76				59000	6010	3.33	1 - 6195DA - EP - 649	B109	B152	B199

注）1. 選定表に記載の機種の形式については、B5 頁をご参照ください。
2. 低速軸許容ラジアル荷重 Pro は、低速軸中央の値です。荷重点が低速軸中央以外の場合、及び許容スラスト荷重については、技術資料 C14～16 頁をご覧ください。
3. 潤滑方式は機種によって異なります。詳細は技術資料 C10、C11 頁の「潤滑」を参照ください。
4. 上記のモータ回転数 n_1 は、代表値であり、出力回転数 n_2 は、このモータ回転数による値です。モータ回転数の詳細は、技術資料の C31 頁を参照ください。
5. CHHM、CHFM、CVVM は形式記号です。詳細は B5 頁「形式」を参照ください。
6. 太字の組合せは、各減速比において、均一荷重・10 時間／日運転の条件下での推奨機種です（50Hz でのモータ定格に対し、SF=1.0 程度）。
7.「SF」の欄が「＊」となっている機種では、運転時の負荷トルクを表中の「出力トルク」以下としてください。モータ定格 100% での運転はできません。

選定表

0.75 kW

周波数	Hz	50Hz	60Hz
モータ極数	P	4	
モータ回転数 n_1	r/min	1450	1750

50Hz						60Hz						形式	寸法図（ページ）		
出力回転数 n_2	出力トルク Tout		低速軸許容ラジアル荷重 Pro		SF 注）7	出力回転数 n_2	出力トルク Tout		低速軸許容ラジアル荷重 Pro		SF 注）7	容量記号 - 枠番 - 補助形式 - 減速比	CHHM	CHFM	CVVM
r/min	N-m	kgf-m	N	kgf		r/min	N-m	kgf-m	N	kgf					
1.98	2100	214	22100	2250	*	2.39	2100	214	22100	2250	*	1 - 6165DA - EP - 731	B101	B144	B191
	2530	258	29500	3010	*		2530	258	29500	3010	*	1 - 6170DA - EP - 731	B104	B147	B194
	3250	331	29500	3010	0.97		2690	274	29500	3010	1.17	1 - 6175DA - EP - 731	B104	B147	B194
			41700	**4250**	**1.25**				**41700**	**4250**	**1.51**	**1 - 6180DA - EP - 731**	B107	B150	B197
			41700	4250	1.54				41700	4250	1.86	1 - 6185DA - EP - 731	B107	B150	B197
			59000	6010	1.96				59000	6010	2.37	1 - 6190DA - EP - 731	B109	B152	B199
			59000	6010	2.45				59000	6010	2.96	1 - 6195DA - EP - 731	B109	B152	B199
1.72	2530	258	29500	3010	*	2.08	2530	258	29500	3010	*	1 - 6170DA - EP - 841	B104	B147	B194
	3740	381	29500	3010	0.84		3100	316	29500	3010	1.02	1 - 6175DA - EP - 841	B104	B147	B194
			41700	**4250**	**1.08**				**41700**	**4250**	**1.31**	**1 - 6180DA - EP - 841**	B107	B150	B197
			41700	4250	1.34				41700	4250	1.61	1 - 6185DA - EP - 841	B107	B150	B197
			59000	6010	1.71				59000	6010	2.06	1 - 6190DA - EP - 841	B109	B152	B199
			59000	6010	2.13				59000	6010	2.57	1 - 6195DA - EP - 841	B109	B152	B199
1.45	3150	321	29500	3010	*	1.74	3150	321	29500	3010	*	1 - 6175DA - EP - 1003	B104	B147	B194
	4460	455	**41700**	**4250**	**1.12**		3690	377	**41700**	**4250**	**1.35**	**1 - 6185DA - EP - 1003**	B107	B150	B197
			59000	6010	1.43				59000	6010	1.73	1 - 6190DA - EP - 1003	B109	B152	B199
			59000	6010	1.79				59000	6010	2.15	1 - 6195DA - EP - 1003	B109	B152	B199
1.16	4060	414	41700	4250	*	1.40	4060	414	41700	4250	*	1 - 6180DA - EP - 1247	B107	B150	B197
	5540	565	41700	4250	0.90		4590	468	41700	4250	1.09	1 - 6185DA - EP - 1247	B107	B150	B197
			59000	**6010**	**1.15**				**59000**	**6010**	**1.39**	**1 - 6190DA - EP - 1247**	B109	B152	B199
			59000	6010	1.44				59000	6010	1.73	1 - 6195DA - EP - 1247	B109	B152	B199
0.980	4060	414	41700	4250	*	1.18	4060	414	41700	4250	*	1 - 6180DA - EP - 1479	B107	B150	B197
	5000	510	41700	4250	*		5000	510	41700	4250	*	1 - 6185DA - EP - 1479	B107	B150	B197
	6580	670	**58800**	**5990**	**1.21**		5450	555	**59000**	**6010**	**1.46**	**1 - 6195DA - EP - 1479**	B109	B152	B199
0.784	5000	510	41700	4250	*	0.946	5000	510	41700	4250	*	1 - 6185DA - EP - 1849	B107	B150	B197
	6380	650	59000	6010	*		6380	650	59000	6010	*	1 - 6190DA - EP - 1849	B109	B152	B199
	8220	838	58900	6000	0.97		6810	694	59000	6010	1.17	1 - 6195DA - EP - 1849	B109	B152	B199
0.702	5000	510	41600	4240	*	0.847	5000	510	41600	4240	*	1 - 6185DA - EP - 2065	B107	B150	B197
	6380	650	58600	5970	*		6380	650	58600	5970	*	1 - 6190DA - EP - 2065	B109	B152	B199
	9180	936	57800	5890	0.87		7610	775	58200	5940	1.05	1 - 6195DA - EP - 2065	B109	B152	B199
0.572	6380	650	58600	5970	*	0.690	6380	650	58600	5970	*	1 - 6190DA - EP - 2537	B109	B152	B199
	7960	811	58100	5930	*		7960	811	58100	5930	*	1 - 6195DA - EP - 2537	B109	B152	B199
	9300	948	84100	8570	*		9300	948	84100	8570	*	1 - 6205DA - EP - 2537	B111	B154	B201
	11300	1150	84100	8570	0.82		9350	953	84100	8570	1.00	1 - 6205DA - EP - 2537	B111	B154	B201
0.476	6380	650	58900	6000	*	0.575	6380	650	58900	6000	*	1 - 6190DA - EP - 3045	B109	B152	B199
	7960	811	58400	5950	*		7960	811	58400	5950	*	1 - 6195DA - EP - 3045	B109	B152	B199
	8760	893	84100	8570	*		8760	893	84100	8570	*	1 - 6205DA - EP - 3045	B111	B154	B201
0.417	6380	650	58600	5970	*	0.503	6380	650	58600	5970	*	1 - 6190DA - EP - 3481	B109	B152	B199
	7960	811	58100	5930	*		7960	811	58100	5930	*	1 - 6195DA - EP - 3481	B109	B152	B199
	9300	948	84100	8570	*		9300	948	84100	8570	*	1 - 6205DA - EP - 3481	B111	B154	B201
0.327	6380	650	58900	6000	*	0.394	6380	650	58900	6000	*	1 - 6190DA - EP - 4437	B109	B152	B199
	7960	811	58400	5950	*		7960	811	58400	5950	*	1 - 6195DA - EP - 4437	B109	B152	B199
	8760	893	84100	8570	*		8760	893	84100	8570	*	1 - 6205DA - EP - 4437	B111	B154	B201

注）1. 選定表に記載の機種の形式については、B5 頁をご参照ください。
2. 低速軸許容ラジアル荷重 Pro は、低速軸中央の値です。荷重点が低速軸中央以外の場合、及び許容スラスト荷重については、技術資料 C14～16 頁をご覧ください。
3. 潤滑方式は機種によって異なります。詳細は技術資料 C10、C11 頁の「潤滑」を参照ください。
4. 上記のモータ回転数 n_1 は、代表値であり、出力回転数 n_2 は、このモータ回転数による値です。モータ回転数の詳細は、技術資料の C31 頁を参照ください。
5. CHHM、CHFM、CVVM は形式記号です。詳細は B5 頁「形式」を参照ください。
6. 太字の組合せは、各減速比において、均一荷重・10 時間／日運転の条件下での推奨機種です（50Hz でのモータ定格に対し、SF=1.0 程度）。
7.「SF」の欄が「＊」となっている機種では、運転時の負荷トルクを表中の「出力トルク」以下としてください。モータ定格 100% での運転はできません。

0.75 kW

周波数	Hz	50Hz	60Hz
モータ極数	P	4	
モータ回転数 n_1	r/min	1450	1750

50Hz						60Hz						形式	寸法図（ページ）		
出力回転数 n_2	出力トルク Tout		低速軸許容ラジアル荷重 Pro		SF 注）6	出力回転数 n_2	出力トルク Tout		低速軸許容ラジアル荷重 Pro		SF 注）6	容量記号 - 枠番 - 補助形式 - 減速比	CHHM	CHFM	CVVM
r/min	N-m	kgf-m	N	kgf		r/min	N-m	kgf-m	N	kgf					
0.282	6380	650	58900	6000	*	0.341	6380	650	58900	6000	*	1 - 6190DA - EP - 5133	B109	B152	B199
	7960	811	58400	5950	*		7960	811	58400	5950	*	1 - 6195DA - EP - 5133	B109	B152	B199
	9300	948	84100	8570	*		9300	948	84100	8570	*	1 - 6205DA - EP - 5133	B111	B154	B201
0.235	6380	650	58900	6000	*	0.283	6380	650	58900	6000	*	1 - 6190DA - EP - 6177	B109	B152	B199
	7960	811	58400	5950	*		7960	811	58400	5950	*	1 - 6195DA - EP - 6177	B109	B152	B199
	8760	893	84100	8570	*		8760	893	84100	8570	*	1 - 6205DA - EP - 6177	B111	B154	B201
0.192	6380	650	58900	6000	*	0.231	6380	650	58900	6000	*	1 - 6190DA - EP - 7569	B109	B152	B199
	7960	811	58400	5950	*		7960	811	58400	5950	*	1 - 6195DA - EP - 7569	B109	B152	B199
	8760	893	84100	8570	*		8760	893	84100	8570	*	1 - 6205DA - EP - 7569	B111	B154	B201

注）1. 選定表に記載の機種の形式については、B5 頁をご参照ください。
2. 低速軸許容ラジアル荷重 Pro は、低速軸中央の値です。荷重点が低速軸中央以外の場合、及び許容スラスト荷重については、技術資料 C14～16 頁をご覧ください。
3. 潤滑方式は機種によって異なります。詳細は技術資料 C10、C11 頁の「潤滑」を参照ください。
4. 上記のモータ回転数 n_1 は、代表値であり、出力回転数 n_2 は、このモータ回転数による値です。モータ回転数の詳細は、技術資料の C31 頁を参照ください。
5. CHHM、CHFM、CVVM は形式記号です。詳細は B5 頁「形式」を参照ください。
6.「SF」の欄が「＊」となっている機種では、運転時の負荷トルクを表中の「出力トルク」以下としてください。モータ定格 100% での運転はできません。

選定表

1.1 kW

周波数	Hz	50Hz	60Hz
モータ極数	P	4	
モータ回転数 n_1	r/min	1450	1750

50Hz 出力回転数 n_2 r/min	出力トルク Tout N-m	kgf-m	低速軸許容ラジアル荷重 Pro N	kgf	SF	60Hz 出力回転数 n_2 r/min	出力トルク Tout N-m	kgf-m	低速軸許容ラジアル荷重 Pro N	kgf	SF	形式 容量記号 - 枠番 - 補助形式 - 減速比 注)8	寸法図（ページ） CNHM CHHM	CNFM CHFM	CNVM CVVM
580	17.2	1.75	1200	122	1.50	700	14.3	1.45	1140	116	1.50	1H - 6080SK - EP - 2.5 (K)	B79	-	B169
			1200	122	1.87				1140	116	1.87	1H - 6085SK - EP - 2.5 (K)	B79	-	B169
			2230	227	2.18				2120	216	2.18	1H - 6090SK - EP - 2.5 (K)	B80	-	B170
			2230	227	2.46				2120	216	2.46	1H - 6095SK - EP - 2.5 (K)	B80	-	B170
			2230	227	2.90				2120	216	2.90	1H - 6100SK - EP - 2.5 (K)	B81	-	B171
			2230	227	3.41				2120	216	3.41	1H - 6105SK - EP - 2.5 (K)	B81	-	B171
483	20.6	2.10	1250	127	1.50	583	17.1	1.74	1200	122	1.50	1H - 6080SK - EP - 3 (K)	B79	-	B169
			1250	127	1.87				1200	122	1.87	1H - 6085SK - EP - 3 (K)	B79	-	B169
			2310	235	2.13				2210	225	2.13	1H - 6090SK - EP - 3 (K)	B80	-	B170
			2310	235	2.39				2210	225	2.39	1H - 6095SK - EP - 3 (K)	B80	-	B170
			2310	235	3.00				2210	225	3.00	1H - 6100SK - EP - 3 (K)	B81	-	B171
363	27.5	2.81	1330	136	1.50	438	22.8	2.33	1290	131	1.50	1H - 6080SK - EP - 4 (K)	B79	-	B169
			1330	136	1.87				1290	131	1.87	1H - 6085SK - EP - 4 (K)	B79	-	B169
			2560	261	2.13				2450	250	2.13	1H - 6090SK - EP - 4 (K)	B80	-	B170
			2560	261	2.39				2450	250	2.39	1H - 6095SK - EP - 4 (K)	B80	-	B170
			2560	261	2.93				2450	250	2.93	1H - 6100SK - EP - 4 (K)	B81	-	B171
			2560	261	3.45				2450	250	3.45	1H - 6105SK - EP - 4 (K)	B81	-	B171
290	34.4	3.51	1420	145	1.41	350	28.5	2.91	1370	140	1.41	1H - 6080SK - EP - 5 (K)	B79	-	B169
			1420	145	1.65				1370	140	1.65	1H - 6085SK - EP - 5 (K)	B79	-	B169
			2740	279	2.03				2600	265	2.03	1H - 6090SK - EP - 5 (K)	B80	-	B170
			2740	279	2.39				2600	265	2.39	1H - 6095SK - EP - 5 (K)	B80	-	B170
			2740	279	2.86				2600	265	2.86	1H - 6100SK - EP - 5 (K)	B81	-	B171
			2740	279	3.36				2600	265	3.36	1H - 6105SK - EP - 5 (K)	B81	-	B171
242	41.3	4.21	**1450**	**148**	**1.18**	292	34.2	3.49	**1410**	**144**	**1.18**	**1H - 6080SK - EP - 6 (K)**	B79	-	B169
			1450	148	1.47				1410	144	1.47	1H - 6085SK - EP - 6 (K)	B79	-	B169
			2800	285	1.74				2670	272	1.74	1H - 6090SK - EP - 6 (K)	B80	-	B170
			2800	285	2.06				2670	272	2.06	1H - 6095SK - EP - 6 (K)	B80	-	B170
			2800	285	2.43				2670	272	2.43	1H - 6100SK - EP - 6 (K)	B81	-	B171
			2800	285	2.85				2670	272	2.85	1H - 6105SK - EP - 6 (K)	B81	-	B171
			2820	**287**	**1.05**				**2650**	**270**	**1.05**	**1H - 6090 - EP - 6**	B84	B127	B174
			2820	287	1.38				2650	270	1.38	1H - 6095 - EP - 6	B84	B127	B174
			4140	422	2.14				3900	397	2.14	1H - 6100 - EP - 6	B85	B128	B175
			4140	422	2.89				3900	397	2.89	1H - 6105 - EP - 6	B85	B128	B175

注）1. 選定表に記載の機種の形式については、B5 頁をご参照ください。
2. 低速軸許容ラジアル荷重 Pro は、低速軸中央の値です。荷重点が低速軸中央以外の場合、及び許容スラスト荷重については、技術資料 C14～16 頁をご覧ください。
3. 潤滑方式は機種によって異なります。詳細は技術資料 C10、C11 頁の「潤滑」を参照ください。
4. 上記のモータ回転数 n_1 は、代表値であり、出力回転数 n_2 は、このモータ回転数による値です。モータ回転数の詳細は、技術資料の C31 頁を参照ください。
5. 枠番が網掛け文字（例：6075）となっている機種は、取付方向自由の機種です。（形式が CNHM、CNFM、CNVM となります）
6. CNHM、CHHM、CNFM、CHFM、CNVM、CVVM は形式記号です。詳細は B5 頁「形式」を参照ください。
7. 太字の組合せは、各減速比において、均一荷重・10 時間／日運転の条件下での推奨機種です（50Hz でのモータ定格に対し、SF=1.0 程度）。
8. 形式欄右端に「(K)」印が記されている機種は、記載の減速比が公称減速比となっています。実減速比は下表をご参照ください。なお、それ以外の機種については、［表記の減速比］＝［実減速比］となっています。

実減速比表

枠番		公称減速比 2.5	3	4	5	6	8	10
6080SK	6085SK	2.475	2.931	3.878	5.114	6.164	7.660	9.474
6090SK	6095SK	2.492	2.878	4.100	5.017	5.623	8.169	9.996

枠番		公称減速比 2.5	3	4	5	6	8	10
6100SK	6105SK	2.492	2.878	4.100	5.017	5.623	8.169	9.996

1.1 kW

周波数	Hz	50Hz	60Hz
モータ極数	P	4	
モータ回転数 n_1	r/min	1450	1750

50Hz						60Hz						形式							寸法図（ページ）		
出力回転数 n_2	出力トルク Tout		低速軸許容ラジアル荷重 Pro		SF	出力回転数 n_2	出力トルク Tout		低速軸許容ラジアル荷重 Pro		SF	容量記号	枠番	補助形式	減速比 注）8			CNHM CHHM	CNFM CHFM	CNVM CVVM
r/min	N-m	kgf-m	N	kgf		r/min	N-m	kgf-m	N	kgf										
181	55.1	5.61	**1490**	**152**	**1.00**	219	45.6	4.65	**1450**	**148**	**1.00**	**1H**	**- 6080SK**	**- EP**	**- 8**	**(K)**		B79	-	B169
			1490	152	1.25				1450	148	1.25	1H	- 6085SK	- EP	- 8	(K)		B79	-	B169
			3060	312	1.37				2930	299	1.37	1H	- 6090SK	- EP	- 8	(K)		B80	-	B170
			3060	312	1.61				2930	299	1.61	1H	- 6095SK	- EP	- 8	(K)		B80	-	B170
			3060	312	1.92				2930	299	1.92	1H	- 6100SK	- EP	- 8	(K)		B81	-	B171
			3060	312	2.26				2930	299	2.26	1H	- 6105SK	- EP	- 8	(K)		B81	-	B171
			4080	416	3.37				3870	395	3.37	1H	- 6110SK	- EP	- 8	(K)		B82	-	B172
			3130	**319**	**1.05**				**2950**	**301**	**1.05**	**1H**	**- 6090**	**- EP**	**- 8**			B84	B127	B174
			3130	319	1.38				2950	301	1.38	1H	- 6095	- EP	- 8			B84	B127	B174
			4620	471	2.14				4350	443	2.14	1H	- 6100	- EP	- 8			B85	B128	B175
			4620	471	2.89				4350	443	2.89	1H	- 6105	- EP	- 8			B85	B128	B175
145	68.8	7.02	**1540**	**157**	**1.00**	175	57.0	5.81	**1510**	**154**	**1.00**	**1H**	**- 6085SK**	**- EP**	**- 10**	**(K)**		B79	-	B169
			3220	328	1.27				3070	313	1.27	1H	- 6090SK	- EP	- 10	(K)		B80	-	B170
			3220	328	1.61				3070	313	1.61	1H	- 6095SK	- EP	- 10	(K)		B80	-	B170
			3220	328	1.80				3070	313	1.80	1H	- 6100SK	- EP	- 10	(K)		B81	-	B171
			3220	328	2.00				3070	313	2.00	1H	- 6105SK	- EP	- 10	(K)		B81	-	B171
			4400	449	2.78				4180	426	2.78	1H	- 6110SK	- EP	- 10	(K)		B82	-	B172
			4400	449	3.47				4180	426	3.47	1H	- 6115SK	- EP	- 10	(K)		B82	-	B172
132	75.7	7.72	**3340**	**340**	**1.05**	159	62.7	6.39	**3340**	**340**	**1.05**	**1H**	**- 6090**	**- EP**	**- 11**			B84	B127	B174
			3340	340	1.38				3340	340	1.38	1H	- 6095	- EP	- 11			B84	B127	B174
			5250	536	2.14				4950	504	2.14	1H	- 6100	- EP	- 11			B85	B128	B175
			5250	536	2.89				4950	504	2.89	1H	- 6105	- EP	- 11			B85	B128	B175
112	89.5	9.12	**3340**	**340**	**1.05**	135	74.1	7.56	**3340**	**340**	**1.05**	**1H**	**- 6090**	**- EP**	**- 13**			B84	B127	B174
			3340	340	1.38				3340	340	1.38	1H	- 6095	- EP	- 13			B84	B127	B174
			5400	550	2.14				5140	524	2.14	1H	- 6100	- EP	- 13			B85	B128	B175
			5400	550	2.89				5140	524	2.89	1H	- 6105	- EP	- 13			B85	B128	B175
96.7	103	10.5	**3340**	**340**	**1.05**	117	85.5	8.72	**3340**	**340**	**1.05**	**1H**	**- 6090**	**- EP**	**- 15**			B84	B127	B174
			3340	340	1.38				3340	340	1.38	1H	- 6095	- EP	- 15			B84	B127	B174
			5400	550	2.14				5400	550	2.14	1H	- 6100	- EP	- 15			B85	B128	B175
			5400	550	2.89				5400	550	2.89	1H	- 6105	- EP	- 15			B85	B128	B175
85.3	117	11.9	**3340**	**340**	**1.05**	103	96.9	9.88	**3340**	**340**	**1.05**	**1H**	**- 6090**	**- EP**	**- 17**			B84	B127	B174
			3340	340	1.38				3340	340	1.38	1H	- 6095	- EP	- 17			B84	B127	B174
			5400	550	1.81				5400	550	1.81	1H	- 6100	- EP	- 17			B85	B128	B175
			5400	550	2.24				5400	550	2.24	1H	- 6105	- EP	- 17			B85	B128	B175
			6660	679	2.89				6270	639	2.89	1H	- 6110	- EP	- 17			B86	B129	B176
69.0	145	14.7	3340	340	1.37	83.3	120	12.2	3340	340	1.38	1H	- 6095	- EP	- 21			B84	B127	B174
			5400	550	1.73				5400	550	1.75	1H	- 6100	- EP	- 21			B85	B128	B175
			5400	550	2.07				5400	550	2.13	1H	- 6105	- EP	- 21			B85	B128	B175
			7080	722	2.47				6670	679	2.47	1H	- 6110	- EP	- 21			B86	B129	B176
			7080	722	2.83				6670	679	2.83	1H	- 6115	- EP	- 21			B86	B129	B176

注）1. 選定表に記載の機種の形式については、B5 頁をご参照ください。
2. 低速軸許容ラジアル荷重 Pro は、低速軸中央の値です。荷重点が低速軸中央以外の場合、及び許容スラスト荷重については、技術資料 C14～16 頁をご覧ください。
3. 潤滑方式は機種によって異なります。詳細は技術資料 C10、C11 頁の「潤滑」を参照ください。
4. 上記のモータ回転数 n_1 は、代表値であり、出力回転数 n_2 は、このモータ回転数による値です。モータ回転数の詳細は、技術資料の C31 頁を参照ください。
5. 枠番が網掛け文字（例：6075）となっている機種は、取付方向自由の機種です。（形式が CNHM、CNFM、CNVM となります）
6. CNHM、CHHM、CNFM、CHFM、CNVM、CVVM は形式記号です。詳細は B5 頁「形式」を参照ください。
7. 太字の組合せは、各減速比において、均一荷重・10 時間／日運転の条件下での推奨機種です（50Hz でのモータ定格に対し、SF=1.0 程度）。
8. 形式欄右端に「(K)」印が記されている機種は、記載の減速比が公称減速比となっています。実減速比は下表をご参照ください。なお、それ以外の機種については、［表記の減速比］＝［実減速比］となっています。

実減速比表

枠番		公称減速比						
		2.5	3	4	5	6	8	10
6080SK	6085SK	2.475	2.931	3.878	5.114	6.164	7.660	9.474
6090SK	6095SK	2.492	2.878	4.100	5.017	5.623	8.169	9.996

枠番		公称減速比						
		2.5	3	4	5	6	8	10
6100SK	6105SK	2.492	2.878	4.100	5.017	5.623	8.169	9.996
6110SK	6115SK	2.483	3.063	3.859	4.707	5.980	7.738	10.07

選定表

1.1 kW

周波数	Hz	50Hz	60Hz
モータ極数	P	4	
モータ回転数 n_1	r/min	1450	1750

50Hz						60Hz						形式	寸法図（ページ）		
出力回転数 n_2	出力トルク Tout		低速軸許容ラジアル荷重 Pro		SF	出力回転数 n_2	出力トルク Tout		低速軸許容ラジアル荷重 Pro		SF	容量記号 - 枠番 - 補助形式 - 減速比	CNHM CHHM	CNFM CHFM	CNVM CVVM
r/min	N-m	kgf-m	N	kgf		r/min	N-m	kgf-m	N	kgf					
58.0	172	17.5	**5400**	**550**	**1.15**	70.0	143	14.5	**5400**	**550**	**1.15**	**1H - 6100 - EP - 25**	B85	B128	B175
			5400	550	1.52				5400	550	1.52	1H - 6105 - EP - 25	B85	B128	B175
			7180	732	1.74				6770	690	1.74	1H - 6110 - EP - 25	B86	B129	B176
			7180	732	2.02				6770	690	2.02	1H - 6115 - EP - 25	B86	B129	B176
			8700	887	2.81				8190	835	2.81	1H - 6120 - EP - 25	B87	B130	B177
50.0	200	20.3	**5400**	**550**	**1.10**	60.3	165	16.9	**5400**	**550**	**1.10**	**1H - 6100 - EP - 29**	B85	B128	B175
			5400	550	1.45				5400	550	1.45	1H - 6105 - EP - 29	B85	B128	B175
			7350	750	1.73				6960	709	1.73	1H - 6110 - EP - 29	B86	B129	B176
			7350	750	2.02				6960	709	2.02	1H - 6115 - EP - 29	B86	B129	B176
			9050	922	2.61				8510	868	2.72	1H - 6120 - EP - 29	B87	B130	B177
41.4	241	24.6	**5400**	**550**	**1.09**	50.0	200	20.3	**5400**	**550**	**1.09**	**1H - 6105 - EP - 35**	B85	B128	B175
			7400	754	1.36				7430	758	1.36	1H - 6110 - EP - 35	B86	B129	B176
			7400	754	1.65				7430	758	1.65	1H - 6115 - EP - 35	B86	B129	B176
			9560	975	2.15				9000	918	2.26	1H - 6120 - EP - 35	B87	B130	B177
			9560	975	2.62				9000	918	2.89	1H - 6125 - EP - 35	B87	B130	B177
33.7	296	30.2	5400	550	0.98	40.7	245	25.0	5380	548	0.98	1H - 6105 - EP - 43	B85	B128	B175
			7610	**776**	**1.18**				**7610**	**776**	**1.18**	**1H - 6110 - EP - 43**	B86	B129	B176
			7610	776	1.38				7610	776	1.38	1H - 6115 - EP - 43	B86	B129	B176
			9810	1000	1.74				9580	976	1.74	1H - 6120 - EP - 43	B87	B130	B177
			9810	1000	2.13				9580	976	2.16	1H - 6125 - EP - 43	B87	B130	B177
			12000	1220	2.64				11300	1150	2.72	1H - 6130 - EP - 43	B88	B131	B178
28.4	351	35.8	**7600**	**775**	**1.01**	34.3	291	29.6	**7610**	**776**	**1.01**	**1H - 6115 - EP - 51**	B86	B129	B176
			9810	1000	1.48				9810	1000	1.56	1H - 6120 - EP - 51	B87	B130	B177
			9810	1000	1.79				9810	1000	2.07	1H - 6125 - EP - 51	B87	B130	B177
			12500	1270	2.22				11800	1200	2.31	1H - 6130 - EP - 51	B88	B131	B178
			12500	1270	2.32				11800	1200	2.66	1H - 6135 - EP - 51	B88	B131	B178
24.6	406	41.4	7570	772	0.92	29.7	336	34.3	7610	776	0.92	1H - 6115 - EP - 59	B86	B129	B176
			9810	**1000**	**1.18**				**9810**	**1000**	**1.18**	**1H - 6120 - EP - 59**	B87	B130	B177
			9810	1000	1.47				9810	1000	1.47	1H - 6125 - EP - 59	B87	B130	B177
			13100	1340	1.92				12300	1260	1.99	1H - 6130 - EP - 59	B88	B131	B178
			13100	1340	2.22				12300	1260	2.29	1H - 6135 - EP - 59	B88	B131	B178
			16000	1630	2.69				16000	1630	2.69	1H - 6140 - EP - 59	B89	B132	B179
			16000	1630	2.89				16000	1630	3.32	1H - 6145 - EP - 59	B89	B132	B179
20.4	489	49.8	**9810**	**1000**	**1.04**	24.6	405	41.3	**9810**	**1000**	**1.09**	**1H - 6125 - EP - 71**	B87	B130	B177
			13900	1410	1.60				13100	1330	1.66	1H - 6130 - EP - 71	B88	B131	B178
			13900	1410	1.85				13100	1330	1.97	1H - 6135 - EP - 71	B88	B131	B178
			16000	1630	2.21				16000	1630	2.21	1H - 6140 - EP - 71	B89	B132	B179
			16000	1630	2.38				16000	1630	2.75	1H - 6145 - EP - 71	B89	B132	B179

注）1. 選定表に記載の機種の形式については、B5 頁をご参照ください。
2. 低速軸許容ラジアル荷重 Pro は、低速軸中央の値です。荷重点が低速軸中央以外の場合、及び許容スラスト荷重については、技術資料 C14～16 頁をご覧ください。
3. 潤滑方式は機種によって異なります。詳細は技術資料 C10、C11 頁の「潤滑」を参照ください。
4. 上記のモータ回転数 n_1 は、代表値であり、出力回転数 n_2 は、このモータ回転数による値です。モータ回転数の詳細は、技術資料の C31 頁を参照ください。
5. 枠番が網掛け文字（例：6075）となっている機種は、取付方向自由の機種です。（形式が CNHM、CNFM、CNVM となります）
6. CNHM、CHHM、CNFM、CHFM、CNVM、CVVM は形式記号です。詳細は B5 頁「形式」を参照ください。
7. 太字の組合せは、各減速比において、均一荷重・10 時間／日運転の条件下での推奨機種です（50Hz でのモータ定格に対し、SF=1.0 程度）。

1.1 kW

周波数	Hz	50Hz	60Hz
モータ極数	P	4	
モータ回転数 n_1	r/min	1450	1750

50Hz						60Hz						形式				寸法図（ページ）		
出力回転数 n_2	出力トルク Tout		低速軸許容ラジアル荷重 Pro		SF 注）8	出力回転数 n_2	出力トルク Tout		低速軸許容ラジアル荷重 Pro		SF 注）8	容量記号 - 枠番 - 補助形式 - 減速比				CNHM CHHM	CNFM CHFM	CNVM CVVM
r/min	N-m	kgf-m	N	kgf		r/min	N-m	kgf-m	N	kgf								
16.7	599	61.0	9620	981	0.94	20.1	496	50.6	9810	1000	1.03	1H - 6125 - EP - 87				B87	B130	B177
			14700	**1500**	**1.29**				**14100**	**1430**	**1.29**	**1H - 6130 - EP - 87**				B88	B131	B178
			14700	1500	1.50				14100	1430	1.74	1H - 6135 - EP - 87				B88	B131	B178
			16000	1630	1.80				16000	1630	1.80	1H - 6140 - EP - 87				B89	B132	B179
			16000	1630	1.96				16000	1630	2.25	1H - 6145 - EP - 87				B89	B132	B179
			22100	2250	2.93				22100	2250	3.15	1H - 6160 - EP - 87				B90	B133	B180
13.9	525	53.5	9810	1000	*	16.8	525	53.5	9810	1000	*	1H - 6120DB - EP - 104				B96	B139	B186
	678	69.1	9810	1000	0.93		562	57.3	9810	1000	1.12	1H - 6125DB - EP - 104				B96	B139	B186
			14700	**1500**	**1.15**				**14700**	**1500**	**1.39**	**1H - 6130DB - EP - 104**				B97	B140	B187
			14700	1500	1.39				14700	1500	1.39	1H - 6135DB - EP - 104				B97	B140	B187
			16000	1630	1.39				16000	1630	1.39	1H - 6140DB - EP - 104				B99	B142	B189
			16000	1630	1.81				16000	1630	2.18	1H - 6140DC - EP - 104				B100	B143	B190
			16000	1630	2.02				16000	1630	2.44	1H - 6145DC - EP - 104				B100	B143	B190
			22100	2250	2.59				22100	2250	2.89	1H - 6160DB - EP - 104				B102	B145	B192
			22100	2250	2.59				22100	2250	3.12	1H - 6160DC - EP - 104				B103	B146	B193
12.0	525	53.5	9810	1000	*	14.5	525	53.5	9810	1000	*	1H - 6120DB - EP - 121				B96	B139	B186
	622	63.4	9810	1000	*		622	63.4	9810	1000	*	1H - 6125DB - EP - 121				B96	B139	B186
	789	80.4	**14700**	**1500**	**1.19**		654	66.6	**14700**	**1500**	**1.39**	**1H - 6135DB - EP - 121**				B97	B140	B187
			16000	1630	1.39				16000	1630	1.39	1H - 6140DB - EP - 121				B99	B142	B189
			16000	1630	1.55				16000	1630	1.87	1H - 6140DC - EP - 121				B100	B143	B190
			16000	1630	1.64				16000	1630	1.98	1H - 6145DC - EP - 121				B100	B143	B190
			22100	2250	2.22				22100	2250	2.68	1H - 6160DB - EP - 121				B102	B145	B192
			22100	2250	2.66				22100	2250	2.89	1H - 6165DB - EP - 121				B102	B145	B192
			22100	2250	2.66				22100	2250	3.21	1H - 6165DC - EP - 121				B103	B146	B193
10.1	630	64.2	9810	1000	*	12.2	630	64.2	9810	1000	*	1H - 6125DB - EP - 143				B96	B139	B186
	932	95.0	**14700**	**1500**	**1.01**		773	78.8	**14700**	**1500**	**1.22**	**1H - 6135DB - EP - 143**				B97	B140	B187
			16000	1630	1.31				16000	1630	1.39	1H - 6140DB - EP - 143				B99	B142	B189
			16000	1630	1.31				16000	1630	1.59	1H - 6140DC - EP - 143				B100	B143	B190
			16000	1630	1.39				16000	1630	1.39	1H - 6145DB - EP - 143				B99	B142	B189
			16000	1630	1.47				16000	1630	1.77	1H - 6145DC - EP - 143				B100	B143	B190
			22100	2250	1.88				22100	2250	2.27	1H - 6160DB - EP - 143				B102	B145	B192
			22100	2250	2.25				22100	2250	2.72	1H - 6165DB - EP - 143				B102	B145	B192
			29500	3010	2.71				29500	3010	2.89	1H - 6170DB - EP - 143				B105	B148	B195
			29500	3010	2.71				29500	3010	3.27	1H - 6170DC - EP - 143				B106	B149	B196

注）1. 選定表に記載の機種の形式については、B5 頁をご参照ください。
2. 低速軸許容ラジアル荷重 Pro は、低速軸中央の値です。荷重点が低速軸中央以外の場合、及び許容スラスト荷重については、技術資料 C14～16 頁をご覧ください。
3. 潤滑方式は機種によって異なります。詳細は技術資料 C10、C11 頁の「潤滑」を参照ください。
4. 上記のモータ回転数 n_1 は、代表値であり、出力回転数 n_2 は、このモータ回転数による値です。モータ回転数の詳細は、技術資料の C31 頁を参照ください。
5. 枠番が網掛け文字（例：6075）となっている機種は、取付方向自由の機種です。（形式が CNHM、CNFM、CNVM となります）
6. CNHM、CHHM、CNFM、CHFM、CNVM、CVVM は形式記号です。詳細は B5 頁「形式」を参照ください。
7. 太字の組合せは、各減速比において、均一荷重・10 時間／日運転の条件下での推奨機種です（50Hz でのモータ定格に対し、SF=1.0 程度）。
8.「SF」の欄が「＊」となっている機種では、運転時の負荷トルクを表中の「出力トルク」以下としてください。モータ定格 100% での運転はできません。

選定表

1.1 kW

周波数	Hz	50Hz	60Hz
モータ極数	P	4	
モータ回転数 n_1	r/min	1450	1750

50Hz 出力回転数 n_2 r/min	出力トルク Tout N-m	kgf-m	低速軸許容ラジアル荷重 Pro N	kgf	SF 注)8	60Hz 出力回転数 n_2 r/min	出力トルク Tout N-m	kgf-m	低速軸許容ラジアル荷重 Pro N	kgf	SF 注)8	形式 容量記号 - 枠番 - 補助形式 - 減速比	寸法図(ページ) CNHM CHHM	CNFM CHFM	CNVM CVVM
8.79	630	64.2	9810	1000	*	10.6	630	64.2	9810	1000	*	1H - 6125DB - EP - 165	B96	B139	B186
	780	79.5	14700	1500	*		780	79.5	14700	1500	*	1H - 6130DB - EP - 165	B97	B140	B187
	1080	110	14700	1500	0.87		891	90.9	14700	1500	1.05	1H - 6135DB - EP - 165	B97	B140	B187
			16000	**1630**	**1.14**				**16000**	**1630**	**1.37**	**1H - 6140DB - EP - 165**	B99	B142	B189
			16000	1630	1.26				16000	1630	1.39	1H - 6145DB - EP - 165	B99	B142	B189
			16000	1630	1.26				16000	1630	1.52	1H - 6145DC - EP - 165	B100	B143	B190
			22100	2250	1.39				22100	2250	1.39	1H - 6160DA - EP - 165	B101	B144	B191
			22100	2250	1.63				22100	2250	1.97	1H - 6160DB - EP - 165	B102	B145	B192
			22100	2250	1.95				22100	2250	2.36	1H - 6165DB - EP - 165	B102	B145	B192
			29500	3010	2.35				29500	3010	2.84	1H - 6170DB - EP - 165	B105	B148	B195
			29500	3010	2.89				29500	3010	2.89	1H - 6175DB - EP - 165	B105	B148	B195
			29500	3010	2.93				29500	3010	3.53	1H - 6175DC - EP - 165	B106	B149	B196
7.75	780	79.5	14700	1500	*	9.36	780	79.5	14700	1500	*	1H - 6130DB - EP - 187	B97	B140	B187
	940	95.8	14700	1500	*		940	95.8	14700	1500	*	1H - 6135DB - EP - 187	B97	B140	B187
	1220	124	**16000**	**1630**	**1.01**		1010	103.0	**16000**	**1630**	**1.22**	**1H - 6140DB - EP - 187**	B99	B142	B189
			16000	1630	1.12				16000	1630	1.36	1H - 6145DB - EP - 187	B99	B142	B189
			22100	2250	1.38				22100	2250	1.38	1H - 6160DA - EP - 187	B101	B144	B191
			22100	2250	1.44				22100	2250	1.74	1H - 6160DB - EP - 187	B102	B145	B192
			22100	2250	1.72				22100	2250	2.08	1H - 6165DB - EP - 187	B102	B145	B192
			29500	3010	2.07				29500	3010	2.50	1H - 6170DB - EP - 187	B105	B148	B195
			29500	3010	2.58				29500	3010	2.89	1H - 6175DB - EP - 187	B105	B148	B195
			29500	3010	2.58				29500	3010	3.12	1H - 6175DC - EP - 187	B106	B149	B196
7.44	780	79.5	14700	1500	*	8.97	780	79.5	14700	1500	*	1H - 6130DB - EP - 195	B97	B140	B187
	940	95.8	14700	1500	*		940	95.8	14700	1500	*	1H - 6135DB - EP - 195	B97	B140	B187
	1270	130	**16000**	**1630**	**1.07**		1050	107	**16000**	**1630**	**1.29**	**1H - 6145DB - EP - 195**	B99	B142	B189
			22100	2250	1.38				22100	2250	1.39	1H - 6160DA - EP - 195	B101	B144	B191
			22100	2250	1.38				22100	2250	1.67	1H - 6160DB - EP - 195	B102	B145	B192
			22100	2250	1.39				22100	2250	1.39	1H - 6165DA - EP - 195	B101	B144	B191
			22100	2250	1.65				22100	2250	1.99	1H - 6165DB - EP - 195	B102	B145	B192
			29500	3010	1.99				29500	3010	2.40	1H - 6170DB - EP - 195	B105	B148	B195
			29500	3010	2.48				29500	3010	2.89	1H - 6175DB - EP - 195	B105	B148	B195
6.28	940	95.8	14700	1500	*	7.58	940	95.8	14700	1500	*	1H - 6135DB - EP - 231	B97	B140	B187
	1230	125	16000	1630	*		1230	125	16000	1630	*	1H - 6140DB - EP - 231	B99	B142	B189
	1510	154	15500	1580	0.89		1250	127	16000	1630	1.07	1H - 6145DB - EP - 231	B99	B142	B189
			22100	**2250**	**1.17**				**22100**	**2250**	**1.39**	**1H - 6160DA - EP - 231**	B101	B144	B191
			22100	2250	1.39				22100	2250	1.39	1H - 6165DA - EP - 231	B101	B144	B191
			22100	2250	1.39				22100	2250	1.68	1H - 6165DB - EP - 231	B102	B145	B192
			29500	3010	1.39				29500	3010	1.39	1H - 6170DA - EP - 231	B104	B147	B194
			29500	3010	1.68				29500	3010	2.03	1H - 6170DB - EP - 231	B105	B148	B195
			29500	3010	2.09				29500	3010	2.52	1H - 6175DB - EP - 231	B105	B148	B195
			41700	4250	2.69				41700	4250	2.89	1H - 6180DA - EP - 231	B107	B150	B197
			41700	4250	2.69				41700	4250	3.25	1H - 6180DB - EP - 231	B108	B151	B198

注）1. 選定表に記載の機種の形式については、B5 頁をご参照ください。
2. 低速軸許容ラジアル荷重 Pro は、低速軸中央の値です。荷重点が低速軸中央以外の場合、及び許容スラスト荷重については、技術資料 C14～16 頁をご覧ください。
3. 潤滑方式は機種によって異なります。詳細は技術資料 C10、C11 頁の「潤滑」を参照ください。
4. 上記のモータ回転数 n_1 は、代表値であり、出力回転数 n_2 は、このモータ回転数による値です。モータ回転数の詳細は、技術資料の C31 頁を参照ください。
5. 枠番が網掛け文字（例：6075）となっている機種は、取付方向自由の機種です。（形式が CNHM、CNFM、CNVM となります）
6. CNHM、CHHM、CNFM、CHFM、CNVM、CVVM は形式記号です。詳細は B5 頁「形式」を参照ください。
7. 太字の組合せは、各減速比において、均一荷重・10 時間／日運転の条件下での推奨機種です（50Hz でのモータ定格に対し、SF=1.0 程度）。
8.「SF」の欄が「＊」となっている機種では、運転時の負荷トルクを表中の「出力トルク」以下としてください。モータ定格 100% での運転はできません。

1.1 kW	周波数	Hz	50Hz	60Hz
	モータ極数	P	4	
	モータ回転数 n_1	r/min	1450	1750

50Hz						60Hz						形式	寸法図（ページ）		
出力回転数 n_2	出力トルク Tout		低速軸許容ラジアル荷重 Pro		SF 注）7	出力回転数 n_2	出力トルク Tout		低速軸許容ラジアル荷重 Pro		SF 注）7	容量記号 - 枠番 - 補助形式 - 減速比	CHHM	CHFM	CVVM
r/min	N-m	kgf-m	N	kgf		r/min	N-m	kgf-m	N	kgf					
5.31	1230	125	16000	1630	*	6.41	1230	125	16000	1630	*	1H - 6140DB - EP - 273	B99	B142	B189
	1340	136	16000	1630	*		1340	136	16000	1630	*	1H - 6145DB - EP - 273	B99	B142	B189
	1780	181	**22100**	**2250**	**1.18**		1470	150	**22100**	**2250**	**1.39**	**1H - 6165DA - EP - 273**	B101	B144	B191
			29500	3010	1.39				29500	3010	1.39	1H - 6170DA - EP - 273	B104	B147	B194
			29500	3010	1.42				29500	3010	1.72	1H - 6170DB - EP - 273	B105	B148	B195
			29500	3010	1.39				29500	3010	1.39	1H - 6175DA - EP - 273	B104	B147	B194
			29500	3010	1.77				29500	3010	2.14	1H - 6175DB - EP - 273	B105	B148	B195
			41700	4250	2.28				41700	4250	2.75	1H - 6180DA - EP - 273	B107	B150	B197
			41700	4250	2.81				41700	4250	2.89	1H - 6185DA - EP - 273	B107	B150	B197
			41700	4250	2.81				41700	4250	3.39	1H - 6185DB - EP - 273	B108	B151	B198
5.02	1230	125	16000	1630	*	6.06	1230	125	16000	1630	*	1H - 6140DB - EP - 289	B99	B142	B189
	1370	140	16000	1630	*		1370	140	16000	1630	*	1H - 6145DB - EP - 289	B99	B142	B189
	1880	192	22100	2250	0.94		1560	159	22100	2250	1.13	1H - 6160DA - EP - 289	B101	B144	B191
			22100	**2250**	**1.12**				**22100**	**2250**	**1.35**	**1H - 6165DA - EP - 289**	B101	B144	B191
			29500	3010	1.35				29500	3010	1.38	1H - 6170DA - EP - 289	B104	B147	B194
			29500	3010	1.35				29500	3010	1.62	1H - 6170DB - EP - 289	B105	B148	B195
			29500	3010	1.68				29500	3010	2.02	1H - 6175DB - EP - 289	B105	B148	B195
			41700	4250	2.16				41700	4250	2.24	1H - 6180DA - EP - 289	B107	B150	B197
			41700	4250	2.16				41700	4250	2.60	1H - 6180DB - EP - 289	B108	B151	B198
			41700	4250	2.66				41700	4250	3.21	1H - 6185DB - EP - 289	B108	B151	B198
4.55	1230	125	16000	1630	*	5.49	1230	125	16000	1630	*	1H - 6140DB - EP - 319	B99	B142	B189
	1370	140	15800	1610	*		1370	140	15800	1610	*	1H - 6145DB - EP - 319	B99	B142	B189
	2080	212	**22100**	**2250**	**1.01**		1720	176	**22100**	**2250**	**1.22**	**1H - 6165DA - EP - 319**	B101	B144	B191
			29500	3010	1.22				29500	3010	1.39	1H - 6170DA - EP - 319	B104	B147	B194
			29500	3010	1.22				29500	3010	1.47	1H - 6170DB - EP - 319	B105	B148	B195
			29500	3010	1.39				29500	3010	1.39	1H - 6175DA - EP - 319	B104	B147	B194
			29500	3010	1.51				29500	3010	1.83	1H - 6175DB - EP - 319	B105	B148	B195
			41700	4250	1.95				41700	4250	2.35	1H - 6180DA - EP - 319	B107	B150	B197
			41700	4250	2.40				41700	4250	2.89	1H - 6185DA - EP - 319	B107	B150	B197
3.85	1760	179	22100	2250	*	4.64	1760	179	22100	2250	*	1H - 6160DA - EP - 377	B101	B144	B191
	2460	251	22100	2250	0.85		2040	208	22100	2250	1.03	1H - 6165DA - EP - 377	B101	B144	B191
			29500	**3010**	**1.03**				**29500**	**3010**	**1.24**	**1H - 6170DA - EP - 377**	B104	B147	B194
			29500	3010	1.28				29500	3010	1.39	1H - 6175DA - EP - 377	B104	B147	B194
			29500	3010	1.28				29500	3010	1.55	1H - 6175DB - EP - 377	B105	B148	B195
			41700	4250	1.65				41700	4250	1.99	1H - 6180DA - EP - 377	B107	B150	B197
			41700	4250	2.03				41700	4250	2.45	1H - 6185DA - EP - 377	B107	B150	B197
			59000	6010	2.60				59000	6010	3.13	1H - 6190DA - EP - 377	B109	B152	B199

注）1. 選定表に記載の機種の形式については、B5 頁をご参照ください。
2. 低速軸許容ラジアル荷重 Pro は、低速軸中央の値です。荷重点が低速軸中央以外の場合、及び許容スラスト荷重については、技術資料 C14～16 頁をご覧ください。
3. 潤滑方式は機種によって異なります。詳細は技術資料 C10、C11 頁の「潤滑」を参照ください。
4. 上記のモータ回転数 n_1 は、代表値であり、出力回転数 n_2 は、このモータ回転数による値です。モータ回転数の詳細は、技術資料の C31 頁を参照ください。
5. CHHM、CHFM、CVVM は形式記号です。詳細は B5 頁「形式」を参照ください。
6. 太字の組合せは、各減速比において、均一荷重・10 時間／日運転の条件下での推奨機種です（50Hz でのモータ定格に対し、SF=1.0 程度）。
7.「SF」の欄が「＊」となっている機種では、運転時の負荷トルクを表中の「出力トルク」以下としてください。モータ定格 100% での運転はできません。

選定表

1.1 kW

周波数	Hz	50Hz	60Hz
モータ極数	P	4	
モータ回転数 n_1	r/min	1450	1750

50Hz						60Hz						形式	寸法図（ページ）		
出力回転数 n_2	出力トルク Tout		低速軸許容ラジアル荷重 Pro		SF 注）7	出力回転数 n_2	出力トルク Tout		低速軸許容ラジアル荷重 Pro		SF 注）7	容量記号 - 枠番 - 補助形式 - 減速比	CHHM	CHFM	CVVM
r/min	N-m	kgf-m	N	kgf		r/min	N-m	kgf-m	N	kgf					
3.07	2100	214	22100	2250	*	3.70	2100	214	22100	2250	*	1H - 6165DA - EP - 473	B101	B144	B191
	2530	258	29500	3010	*		2530	258	29500	3010	*	1H - 6170DA - EP - 473	B104	B147	B194
	3080	314	**29500**	**3010**	**1.02**		2560	260	**29500**	**3010**	**1.23**	**1H - 6175DA - EP - 473**	B104	B147	B194
			41700	4250	1.32				41700	4250	1.59	1H - 6180DA - EP - 473	B107	B150	B197
			41700	4250	1.62				41700	4250	1.96	1H - 6185DA - EP - 473	B107	B150	B197
			59000	6010	2.07				59000	6010	2.50	1H - 6190DA - EP - 473	B109	B152	B199
			59000	6010	2.58				59000	6010	3.11	1H - 6195DA - EP - 473	B109	B152	B199
2.94	2100	214	22100	2250	*	3.55	2100	214	22100	2250	*	1H - 6165DA - EP - 493	B101	B144	B191
	2530	258	29500	3010	*		2530	258	29500	3010	*	1H - 6170DA - EP - 493	B104	B147	B194
	3210	327	29500	3010	0.98		2660	271	29500	3010	1.18	1H - 6175DA - EP - 493	B104	B147	B194
			41700	**4250**	**1.26**				**41700**	**4250**	**1.52**	**1H - 6180DA - EP - 493**	B107	B150	B197
			41700	4250	1.56				41700	4250	1.88	1H - 6185DA - EP - 493	B107	B150	B197
			59000	6010	1.99				59000	6010	2.40	1H - 6190DA - EP - 493	B109	B152	B199
			59000	6010	2.48				59000	6010	2.99	1H - 6195DA - EP - 493	B109	B152	B199
2.59	2100	214	22100	2250	*	3.13	2100	214	22100	2250	*	1H - 6165DA - EP - 559	B101	B144	B191
	2530	258	29500	3010	*		2530	258	29500	3010	*	1H - 6170DA - EP - 559	B104	B147	B194
	3640	372	29500	3010	0.86		3020	308	29500	3010	1.04	1H - 6175DA - EP - 559	B104	B147	B194
			41700	**4250**	**1.11**				**41700**	**4250**	**1.34**	**1H - 6180DA - EP - 559**	B107	B150	B197
			41700	4250	1.37				41700	4250	1.66	1H - 6185DA - EP - 559	B107	B150	B197
			59000	6010	1.75				59000	6010	2.11	1H - 6190DA - EP - 559	B109	B152	B199
			59000	6010	2.18				59000	6010	2.64	1H - 6195DA - EP - 559	B109	B152	B199
2.23	2530	258	29500	3010	*	2.70	2530	258	29500	3010	*	1H - 6170DA - EP - 649	B104	B147	B194
	3150	321	29500	3010	*		3150	321	29500	3010	*	1H - 6175DA - EP - 649	B104	B147	B194
	4230	431	**41700**	**4250**	**1.18**		3510	357	**41700**	**4250**	**1.43**	**1H - 6185DA - EP - 649**	B107	B150	B197
			59000	6010	1.51				59000	6010	1.82	1H - 6190DA - EP - 649	B109	B152	B199
			59000	6010	1.88				59000	6010	2.27	1H - 6195DA - EP - 649	B109	B152	B199
1.98	3150	321	29500	3010	*	2.39	3150	321	29500	3010	*	1H - 6175DA - EP - 731	B104	B147	B194
	4770	486	**41700**	**4250**	**1.05**		3950	403	**41700**	**4250**	**1.27**	**1H - 6185DA - EP - 731**	B107	B150	B197
			59000	6010	1.34				59000	6010	1.62	1H - 6190DA - EP - 731	B109	B152	B199
			59000	6010	1.67				59000	6010	2.02	1H - 6195DA - EP - 731	B109	B152	B199
1.72	3150	321	29500	3010	*	2.08	3150	321	29500	3010	*	1H - 6175DA - EP - 841	B104	B147	B194
	4050	413	41700	4250	*		4050	413	41700	4250	*	1H - 6180DA - EP - 841	B107	B150	B197
	5480	559	41700	4250	0.91		4540	463	41700	4250	1.10	1H - 6185DA - EP - 841	B107	B150	B197
			59000	**6010**	**1.16**				**59000**	**6010**	**1.40**	**1H - 6190DA - EP - 841**	B109	B152	B199
			59000	6010	1.45				59000	6010	1.75	1H - 6195DA - EP - 841	B109	B152	B199
1.45	4050	413	41700	4250	*	1.74	4050	413	41700	4250	*	1H - 6180DA - EP - 1003	B107	B150	B197
	5000	510	41600	4240	*		5000	510	41600	4240	*	1H - 6185DA - EP - 1003	B107	B150	B197
	6540	667	**58500**	**5970**	**1.22**		5420	552	**58800**	**6000**	**1.47**	**1H - 6195DA - EP - 1003**	B109	B152	B199
1.16	5000	510	41700	4250	*	1.40	5000	510	41700	4250	*	1H - 6185DA - EP - 1247	B107	B150	B197
	6380	650	59000	6010	*		6380	650	59000	6010	*	1H - 6190DA - EP - 1247	B109	B152	B199
	8130	829	58900	6010	0.98		6740	687	59000	6010	1.18	1H - 6195DA - EP - 1247	B109	B152	B199

注）1. 選定表に記載の機種の形式については、B5 頁をご参照ください。
2. 低速軸許容ラジアル荷重 Pro は、低速軸中央の値です。荷重点が低速軸中央以外の場合、及び許容スラスト荷重については、技術資料 C14～16 頁をご覧ください。
3. 潤滑方式は機種によって異なります。詳細は技術資料 C10、C11 頁の「潤滑」を参照ください。
4. 上記のモータ回転数 n_1 は、代表値であり、出力回転数 n_2 は、このモータ回転数による値です。モータ回転数の詳細は、技術資料の C31 頁を参照ください。
5. CHHM、CHFM、CVVM は形式記号です。詳細は B5 頁「形式」を参照ください。
6. 太字の組合せは、各減速比において、均一荷重・10 時間／日運転の条件下での推奨機種です（50Hz でのモータ定格に対し、SF=1.0 程度）。
7.「SF」の欄が「＊」となっている機種では、運転時の負荷トルクを表中の「出力トルク」以下としてください。モータ定格 100% での運転はできません。

1.1 kW

周波数	Hz	50Hz	60Hz
モータ極数	P	4	
モータ回転数 n_1	r/min	1450	1750

50Hz						60Hz						形式	寸法図（ページ）		
出力回転数 n_2	出力トルク Tout		低速軸許容ラジアル荷重 Pro		SF 注）6	出力回転数 n_2	出力トルク Tout		低速軸許容ラジアル荷重 Pro		SF 注）6	容量記号 - 枠番 - 補助形式 - 減速比	CHHM	CHFM	CVVM
r/min	N-m	kgf-m	N	kgf		r/min	N-m	kgf-m	N	kgf					
0.980	6380	650	58900	6000	*	1.18	6380	650	58900	6000	*	1H - 6190DA - EP - 1479	B109	B152	B199
	7960	811	58400	5950	*		7960	811	58400	5950	*	1H - 6195DA - EP - 1479	B109	B152	B199
	9640	983	57800	5900	0.83		7990	815	58400	5950	1.00	1H - 6195DA - EP - 1479	B109	B152	B199
0.784	7960	811	59000	6010	*	0.946	7960	811	59000	6010	*	1H - 6195DA - EP - 1849	B109	B152	B199
0.702	7960	811	58100	5930	*	0.847	7960	811	58100	5930	*	1H - 6195DA - EP - 2065	B109	B152	B199

注）1. 選定表に記載の機種の形式については、B5 頁をご参照ください。
2. 低速軸許容ラジアル荷重 Pro は、低速軸中央の値です。荷重点が低速軸中央以外の場合、及び許容スラスト荷重については、技術資料 C14～16 頁をご覧ください。
3. 潤滑方式は機種によって異なります。詳細は技術資料 C10、C11 頁の「潤滑」を参照ください。
4. 上記のモータ回転数 n_1 は、代表値であり、出力回転数 n_2 は、このモータ回転数による値です。モータ回転数の詳細は、技術資料の C31 頁を参照ください。
5. CHHM、CHFM、CVVM は形式記号です。詳細は B5 頁「形式」を参照ください。
6.「SF」の欄が「＊」となっている機種では、運転時の負荷トルクを表中の「出力トルク」以下としてください。モータ定格 100% での運転はできません。

選定表

1.5 kW

周波数	Hz	50Hz	60Hz
モータ極数	P	4	
モータ回転数 n_1	r/min	1450	1750

50Hz 出力回転数 n_2 r/min	出力トルク Tout N-m	kgf-m	低速軸許容ラジアル荷重 Pro N	kgf	SF	60Hz 出力回転数 n_2 r/min	出力トルク Tout N-m	kgf-m	低速軸許容ラジアル荷重 Pro N	kgf	SF	形式 容量記号 - 枠番 - 補助形式 - 減速比 注)8	寸法図（ページ） CNHM CHHM	CNFM CHFM	CNVM CVVM
580	23.5	2.39	**1130**	**115**	**1.10**	700	19.4	1.98	**1090**	**111**	**1.10**	**2 - 6080SK - EP - 2.5 (K)**	B79	-	B169
			1130	115	1.37				1090	111	1.37	2 - 6085SK - EP - 2.5 (K)	B79	-	B169
			2140	218	1.60				2050	209	1.60	2 - 6090SK - EP - 2.5 (K)	B80	-	B170
			2140	218	1.81				2050	209	1.81	2 - 6095SK - EP - 2.5 (K)	B80	-	B170
			2140	218	2.12				2050	209	2.12	2 - 6100SK - EP - 2.5 (K)	B81	-	B171
			2140	218	2.50				2050	209	2.50	2 - 6105SK - EP - 2.5 (K)	B81	-	B171
			2860	292	3.43				2710	276	3.43	2 - 6110SK - EP - 2.5 (K)	B82	-	B172
483	28.2	2.87	**1170**	**119**	**1.10**	583	23.3	2.38	**1130**	**115**	**1.10**	**2 - 6080SK - EP - 3 (K)**	B79	-	B169
			1170	119	1.37				1130	115	1.37	2 - 6085SK - EP - 3 (K)	B79	-	B169
			2230	227	1.56				2120	216	1.56	2 - 6090SK - EP - 3 (K)	B80	-	B170
			2230	227	1.75				2120	216	1.75	2 - 6095SK - EP - 3 (K)	B80	-	B170
			2230	227	2.20				2120	216	2.20	2 - 6100SK - EP - 3 (K)	B81	-	B171
			2230	227	2.59				2120	216	2.59	2 - 6105SK - EP - 3 (K)	B81	-	B171
			3060	312	3.52				2890	295	3.52	2 - 6110SK - EP - 3 (K)	B82	-	B172
363	37.5	3.83	**1250**	**127**	**1.10**	438	31.1	3.17	**1210**	**123**	**1.10**	**2 - 6080SK - EP - 4 (K)**	B79	-	B169
			1250	127	1.37				1210	123	1.37	2 - 6085SK - EP - 4 (K)	B79	-	B169
			2470	252	1.56				2370	242	1.56	2 - 6090SK - EP - 4 (K)	B80	-	B170
			2470	252	1.75				2370	242	1.75	2 - 6095SK - EP - 4 (K)	B80	-	B170
			2470	252	2.15				2370	242	2.15	2 - 6100SK - EP - 4 (K)	B81	-	B171
			2470	252	2.53				2370	242	2.53	2 - 6105SK - EP - 4 (K)	B81	-	B171
			3280	334	3.57				3100	316	3.57	2 - 6110SK - EP - 4 (K)	B82	-	B172
290	46.9	4.78	**1290**	**132**	**1.21**	350	38.9	3.96	**1270**	**129**	**1.21**	**2 - 6085SK - EP - 5 (K)**	B79	-	B169
			2590	264	1.49				2490	254	1.49	2 - 6090SK - EP - 5 (K)	B80	-	B170
			2590	264	1.75				2490	254	1.75	2 - 6095SK - EP - 5 (K)	B80	-	B170
			2590	264	2.10				2490	254	2.10	2 - 6100SK - EP - 5 (K)	B81	-	B171
			2590	264	2.47				2490	254	2.47	2 - 6105SK - EP - 5 (K)	B81	-	B171
			3460	353	3.07				3290	335	3.07	2 - 6110SK - EP - 5 (K)	B82	-	B172
242	56.3	5.74	**1290**	**132**	**1.08**	292	46.7	4.76	**1290**	**131**	**1.08**	**2 - 6085SK - EP - 6 (K)**	B79	-	B169
			2660	271	1.27				2530	258	1.27	2 - 6090SK - EP - 6 (K)	B80	-	B170
			2660	271	1.51				2530	258	1.51	2 - 6095SK - EP - 6 (K)	B80	-	B170
			2660	271	1.78				2530	258	1.78	2 - 6100SK - EP - 6 (K)	B81	-	B171
			2660	271	2.09				2530	258	2.09	2 - 6105SK - EP - 6 (K)	B81	-	B171
			3700	377	2.82				3510	358	2.82	2 - 6110SK - EP - 6 (K)	B82	-	B172
			2790	**284**	**1.01**				**2630**	**268**	**1.01**	**2 - 6095 - EP - 6**	B84	B127	B174
			4130	421	1.57				3880	396	1.57	2 - 6100 - EP - 6	B85	B128	B175
			4130	421	2.12				3880	396	2.12	2 - 6105 - EP - 6	B85	B128	B175
			4670	476	2.37				4390	447	2.37	2 - 6110 - EP - 6	B86	B129	B176
			4670	476	2.61				4390	447	2.61	2 - 6115 - EP - 6	B86	B129	B176

注）1. 選定表に記載の機種の形式については、B5 頁をご参照ください。
2. 低速軸許容ラジアル荷重 Pro は、低速軸中央の値です。荷重点が低速軸中央以外の場合、及び許容スラスト荷重については、技術資料 C14～16 頁をご覧ください。
3. 潤滑方式は機種によって異なります。詳細は技術資料 C10、C11 頁の「潤滑」を参照ください。
4. 上記のモータ回転数 n_1 は、代表値であり、出力回転数 n_2 は、このモータ回転数による値です。モータ回転数の詳細は、技術資料の C31 頁を参照ください。
5. 枠番が網掛け文字（例：6075）となっている機種は、取付方向自由の機種です。（形式が CNHM、CNFM、CNVM となります）
6. CNHM、CHHM、CNFM、CHFM、CNVM、CVVM は形式記号です。詳細は B5 頁「形式」を参照ください。
7. 太字の組合せは、各減速比において、均一荷重・10 時間／日運転の条件下での推奨機種です（50Hz でのモータ定格に対し、SF=1.0 程度）。
8. 形式欄右端に「(K)」印が記されている機種は、記載の減速比が公称減速比となっています。実減速比は下表をご参照ください。なお、それ以外の機種については、［表記の減速比］＝［実減速比］となっています。

実減速比表

枠番		公称減速比 2.5	3	4	5	6	8	10
6080SK	6085SK	2.475	2.931	3.878	5.114	6.164	7.660	9.474
6090SK	6095SK	2.492	2.878	4.100	5.017	5.623	8.169	9.996

枠番		公称減速比 2.5	3	4	5	6	8	10
6100SK	6105SK	2.492	2.878	4.100	5.017	5.623	8.169	9.996
6110SK	6115SK	2.483	3.063	3.859	4.707	5.980	7.738	10.07

1.5 kW

周波数	Hz	50Hz	60Hz
モータ極数	P	4	
モータ回転数 n_1	r/min	1450	1750

50Hz						60Hz						形式							寸法図（ページ）		
出力回転数 n_2	出力トルク Tout		低速軸許容ラジアル荷重 Pro		SF	出力回転数 n_2	出力トルク Tout		低速軸許容ラジアル荷重 Pro		SF	容量記号	-	枠番	-	補助形式	-	減速比 注）8	CNHM CHHM	CNFM CHFM	CNVM CVVM
r/min	N-m	kgf-m	N	kgf		r/min	N-m	kgf-m	N	kgf											
181	75.1	7.65	1290	132	0.91	219	62.2	6.34	1290	132	0.91	2	-	6085SK	-	EP	-	8 (K)	B79	-	B169
			2870	**293**	**1.00**				**2780**	**283**	**1.00**	**2**	**-**	**6090SK**	**-**	**EP**	**-**	**8 (K)**	B80	-	B170
			2870	293	1.18				2780	283	1.18	2	-	6095SK	-	EP	-	8 (K)	B80	-	B170
			2870	293	1.41				2780	283	1.41	2	-	6100SK	-	EP	-	8 (K)	B81	-	B171
			2870	293	1.66				2780	283	1.66	2	-	6105SK	-	EP	-	8 (K)	B81	-	B171
			3950	403	2.47				3770	384	2.47	2	-	6110SK	-	EP	-	8 (K)	B82	-	B172
			3950	403	3.09				3770	384	3.09	2	-	6115SK	-	EP	-	8 (K)	B82	-	B172
			3090	**315**	**1.01**				**2920**	**297**	**1.01**	**2**	**-**	**6095**	**-**	**EP**	**-**	**8**	B84	B127	B174
			4600	469	1.57				4330	441	1.57	2	-	6100	-	EP	-	8	B85	B128	B175
			4600	469	2.12				4330	441	2.12	2	-	6105	-	EP	-	8	B85	B128	B175
			5210	531	2.37				4900	499	2.37	2	-	6110	-	EP	-	8	B86	B129	B176
			5210	531	2.61				4900	499	2.61	2	-	6115	-	EP	-	8	B86	B129	B176
145	93.9	9.57	**2990**	**305**	**1.18**	175	77.8	7.93	**2900**	**296**	**1.18**	**2**	**-**	**6095SK**	**-**	**EP**	**-**	**10 (K)**	B80	-	B170
			2990	305	1.32				2900	296	1.32	2	-	6100SK	-	EP	-	10 (K)	B81	-	B171
			2990	305	1.47				2900	296	1.47	2	-	6105SK	-	EP	-	10 (K)	B81	-	B171
			4250	433	2.04				4050	413	2.04	2	-	6110SK	-	EP	-	10 (K)	B82	-	B172
			4250	433	2.55				4050	413	2.55	2	-	6115SK	-	EP	-	10 (K)	B82	-	B172
132	103	10.5	**3340**	**340**	**1.01**	159	85.5	8.72	**3300**	**336**	**1.01**	**2**	**-**	**6095**	**-**	**EP**	**-**	**11**	B84	B127	B174
			5220	532	1.57				4920	501	1.57	2	-	6100	-	EP	-	11	B85	B128	B175
			5220	532	2.12				4920	501	2.12	2	-	6105	-	EP	-	11	B85	B128	B175
			5950	606	2.37				5600	571	2.37	2	-	6110	-	EP	-	11	B86	B129	B176
			5950	606	2.61				5600	571	2.61	2	-	6115	-	EP	-	11	B86	B129	B176
112	122	12.4	**3340**	**340**	**1.01**	135	101	10.3	**3300**	**336**	**1.01**	**2**	**-**	**6095**	**-**	**EP**	**-**	**13**	B84	B127	B174
			5400	550	1.57				5110	521	1.57	2	-	6100	-	EP	-	13	B85	B128	B175
			5400	550	2.12				5110	521	2.12	2	-	6105	-	EP	-	13	B85	B128	B175
			6150	627	2.37				5790	591	2.37	2	-	6110	-	EP	-	13	B86	B129	B176
			6150	627	2.60				5790	591	2.60	2	-	6115	-	EP	-	13	B86	B129	B176
96.7	141	14.4	**3340**	**340**	**1.01**	117	117	11.9	**3280**	**335**	**1.01**	**2**	**-**	**6095**	**-**	**EP**	**-**	**15**	B84	B127	B174
			5400	550	1.57				5400	550	1.57	2	-	6100	-	EP	-	15	B85	B128	B175
			5400	550	2.12				5400	550	2.12	2	-	6105	-	EP	-	15	B85	B128	B175
			6560	669	2.37				6180	630	2.37	2	-	6110	-	EP	-	15	B86	B129	B176
			6560	669	2.60				6180	630	2.60	2	-	6115	-	EP	-	15	B86	B129	B176
85.3	160	16.3	**3340**	**340**	**1.01**	103	132	13.5	**3290**	**336**	**1.01**	**2**	**-**	**6095**	**-**	**EP**	**-**	**17**	B84	B127	B174
			5400	550	1.33				5400	550	1.33	2	-	6100	-	EP	-	17	B85	B128	B175
			5400	550	1.64				5400	550	1.64	2	-	6105	-	EP	-	17	B85	B128	B175
			6620	675	2.12				6240	636	2.12	2	-	6110	-	EP	-	17	B86	B129	B176
			6620	675	2.60				6240	636	2.60	2	-	6115	-	EP	-	17	B86	B129	B176
69.0	197	20.1	**3340**	**340**	**1.01**	83.3	163	16.6	**3260**	**332**	**1.01**	**2**	**-**	**6095**	**-**	**EP**	**-**	**21**	B84	B127	B174
			5400	550	1.27				5400	550	1.29	2	-	6100	-	EP	-	21	B85	B128	B175
			5400	550	1.52				5400	550	1.56	2	-	6105	-	EP	-	21	B85	B128	B175
			7020	716	1.81				6620	675	1.81	2	-	6110	-	EP	-	21	B86	B129	B176
			7020	716	2.07				6620	675	2.07	2	-	6115	-	EP	-	21	B86	B129	B176
			8260	842	2.64				7780	793	2.64	2	-	6120	-	EP	-	21	B87	B130	B177

注）1. 選定表に記載の機種の形式については、B5 頁をご参照ください。
2. 低速軸許容ラジアル荷重 Pro は、低速軸中央の値です。荷重点が低速軸中央以外の場合、及び許容スラスト荷重については、技術資料 C14～16 頁をご覧ください。
3. 潤滑方式は機種によって異なります。詳細は技術資料 C10、C11 頁の「潤滑」を参照ください。
4. 上記のモータ回転数 n_1 は、代表値であり、出力回転数 n_2 は、このモータ回転数による値です。モータ回転数の詳細は、技術資料の C31 頁を参照ください。
5. 枠番が網掛け文字（例：6075）となっている機種は、取付方向自由の機種です。（形式が CNHM、CNFM、CNVM となります）
6. CNHM、CHHM、CNFM、CHFM、CNVM、CVVM は形式記号です。詳細は B5 頁「形式」を参照ください。
7. 太字の組合せは、各減速比において、均一荷重・10 時間／日運転の条件下での推奨機種です（50Hz でのモータ定格に対し、SF=1.0 程度）。
8. 形式欄右端に「(K)」印が記されている機種は、記載の減速比が公称減速比となっています。実減速比は下表をご参照ください。なお、それ以外の機種については、［表記の減速比］＝［実減速比］となっています。

実減速比表

枠番		公称減速比						
		2.5	3	4	5	6	8	10
6080SK	6085SK	2.475	2.931	3.878	5.114	6.164	7.660	9.474
6090SK	6095SK	2.492	2.878	4.100	5.017	5.623	8.169	9.996

枠番		公称減速比						
		2.5	3	4	5	6	8	10
6100SK	6105SK	2.492	2.878	4.100	5.017	5.623	8.169	9.996
6110SK	6115SK	2.483	3.063	3.859	4.707	5.980	7.738	10.07

選定表

1.5 kW

周波数	Hz	50Hz	60Hz
モータ極数	P	4	
モータ回転数 n_1	r/min	1450	1750

50Hz						60Hz						形式	寸法図（ページ）		
出力回転数 n_2	出力トルク Tout		低速軸許容ラジアル荷重 Pro		SF	出力回転数 n_2	出力トルク Tout		低速軸許容ラジアル荷重 Pro		SF	容量記号 - 枠番 - 補助形式 - 減速比	CNHM CHHM	CNFM CHFM	CNVM CVVM
r/min	N-m	kgf-m	N	kgf		r/min	N-m	kgf-m	N	kgf					
58.0	235	23.9	**5400**	**550**	**1.11**	70.0	194	19.8	**5400**	**550**	**1.11**	**2 - 6105 - EP - 25**	B85	B128	B175
			7120	726	1.27				6720	685	1.27	2 - 6110 - EP - 25	B86	B129	B176
			7120	726	1.48				6720	685	1.48	2 - 6115 - EP - 25	B86	B129	B176
			8650	882	2.06				8150	831	2.06	2 - 6120 - EP - 25	B87	B130	B177
			8650	882	2.64				8150	831	2.64	2 - 6125 - EP - 25	B87	B130	B177
50.0	272	27.7	**5400**	**550**	**1.06**	60.3	226	23.0	**5400**	**550**	**1.06**	**2 - 6105 - EP - 29**	B85	B128	B175
			7290	743	1.27				6900	703	1.27	2 - 6110 - EP - 29	B86	B129	B176
			7290	743	1.48				6900	703	1.48	2 - 6115 - EP - 29	B86	B129	B176
			8990	916	1.91				8470	863	1.99	2 - 6120 - EP - 29	B87	B130	B177
			8990	916	2.31				8470	863	2.51	2 - 6125 - EP - 29	B87	B130	B177
			10500	1070	2.87				9920	1010	2.99	2 - 6130 - EP - 29	B88	B131	B178
41.4	328	33.5	4820	491	0.80	50.0	272	27.7	5330	544	0.80	2 - 6105 - EP - 35	B85	B128	B175
			7310	**745**	**1.00**				**7360**	**751**	**1.00**	**2 - 6110 - EP - 35**	B86	B129	B176
			7310	745	1.21				7360	751	1.21	2 - 6115 - EP - 35	B86	B129	B176
			9490	967	1.58				8940	912	1.66	2 - 6120 - EP - 35	B87	B130	B177
			9490	967	1.92				8940	912	2.12	2 - 6125 - EP - 35	B87	B130	B177
			11100	1130	2.37				10400	1060	2.47	2 - 6130 - EP - 35	B88	B131	B178
			11100	1130	2.74				10400	1060	2.83	2 - 6135 - EP - 35	B88	B131	B178
33.7	404	41.1	**7540**	**769**	**1.01**	40.7	334	34.1	**7610**	**776**	**1.01**	**2 - 6115 - EP - 43**	B86	B129	B176
			9810	1000	1.27				9510	969	1.27	2 - 6120 - EP - 43	B87	B130	B177
			9810	1000	1.56				9510	969	1.59	2 - 6125 - EP - 43	B87	B130	B177
			11900	1210	1.93				11200	1140	1.99	2 - 6130 - EP - 43	B88	B131	B178
			11900	1210	2.23				11200	1140	2.51	2 - 6135 - EP - 43	B88	B131	B178
			16000	1630	2.63				15900	1620	2.63	2 - 6140 - EP - 43	B89	B132	B179
28.4	479	48.8	**9810**	**1000**	**1.09**	34.3	397	40.4	**9810**	**1000**	**1.15**	**2 - 6120 - EP - 51**	B87	B130	B177
			9810	1000	1.31				9810	1000	1.52	2 - 6125 - EP - 51	B87	B130	B177
			12400	1260	1.63				11700	1190	1.69	2 - 6130 - EP - 51	B88	B131	B178
			12400	1260	1.70				11700	1190	1.95	2 - 6135 - EP - 51	B88	B131	B178
			16000	1630	2.29				16000	1630	2.29	2 - 6140 - EP - 51	B89	B132	B179
			16000	1630	2.47				16000	1630	2.81	2 - 6145 - EP - 51	B89	B132	B179
24.6	554	56.4	**9810**	**1000**	**1.08**	29.7	459	46.8	**9810**	**1000**	**1.08**	**2 - 6125 - EP - 59**	B87	B130	B177
			13000	1320	1.41				12200	1250	1.46	2 - 6130 - EP - 59	B88	B131	B178
			13000	1320	1.63				12200	1250	1.68	2 - 6135 - EP - 59	B88	B131	B178
			16000	1630	1.97				16000	1630	1.97	2 - 6140 - EP - 59	B89	B132	B179
			16000	1630	2.12				16000	1630	2.43	2 - 6145 - EP - 59	B89	B132	B179
			22100	2250	2.95				22100	2250	2.95	2 - 6160 - EP - 59	B90	B133	B180
20.4	666	67.9	**13700**	**1400**	**1.17**	24.6	552	56.3	**12900**	**1320**	**1.22**	**2 - 6130 - EP - 71**	B88	B131	B178
			13700	1400	1.35				12900	1320	1.45	2 - 6135 - EP - 71	B88	B131	B178
			16000	1630	1.62				16000	1630	1.62	2 - 6140 - EP - 71	B89	B132	B179
			16000	1630	1.75				16000	1630	2.02	2 - 6145 - EP - 71	B89	B132	B179
			22100	2250	2.31				22100	2250	2.31	2 - 6160 - EP - 71	B90	B133	B180

注）1. 選定表に記載の機種の形式については、B5 頁をご参照ください。
2. 低速軸許容ラジアル荷重 Pro は、低速軸中央の値です。荷重点が低速軸中央以外の場合、及び許容スラスト荷重については、技術資料 C14～16 頁をご覧ください。
3. 潤滑方式は機種によって異なります。詳細は技術資料 C10、C11 頁の「潤滑」を参照ください。
4. 上記のモータ回転数 n_1 は、代表値であり、出力回転数 n_2 は、このモータ回転数による値です。モータ回転数の詳細は、技術資料の C31 頁を参照ください。
5. 枠番が網掛け文字（例：6075）となっている機種は、取付方向自由の機種です。（形式が CNHM、CNFM、CNVM となります）
6. CNHM、CHHM、CNFM、CHFM、CNVM、CVVM は形式記号です。詳細は B5 頁「形式」を参照ください。
7. 太字の組合せは、各減速比において、均一荷重・10 時間／日運転の条件下での推奨機種です（50Hz でのモータ定格に対し、SF=1.0 程度）。

1.5 kW

周波数	Hz	50Hz	60Hz
モータ極数	P	4	
モータ回転数 n_1	r/min	1450	1750

50Hz						60Hz						形式					寸法図（ページ）		
出力回転数 n_2	出力トルク Tout		低速軸許容ラジアル荷重 Pro		SF 注）8	出力回転数 n_2	出力トルク Tout		低速軸許容ラジアル荷重 Pro		SF 注）8	容量記号 - 枠番 - 補助形式 - 減速比					CNHM CHHM	CNFM CHFM	CNVM CVVM
r/min	N-m	kgf-m	N	kgf		r/min	N-m	kgf-m	N	kgf									
16.7	817	83.2	**14700**	**1500**	**1.10**	20.1	677	69.0	**13900**	**1420**	**1.27**	**2 - 6135 - EP - 87**					B88	B131	B178
			16000	1630	1.32				16000	1630	1.32	2 - 6140 - EP - 87					B89	B132	B179
			16000	1630	1.44				16000	1630	1.65	2 - 6145 - EP - 87					B89	B132	B179
			22100	2250	2.15				22100	2250	2.31	2 - 6160 - EP - 87					B90	B133	B180
			22100	2250	2.51				22100	2250	2.60	2 - 6165 - EP - 87					B90	B133	B180
13.9	630	64.2	9810	1000	*	16.8	630	64.2	9810	1000	*	2 - 6125DB - EP - 104					B96	B139	B186
	925	94.3	**14700**	**1500**	**1.02**		766	78.1	**14700**	**1500**	**1.02**	**2 - 6135DB - EP - 104**					B97	B140	B187
			14700	1500	1.02				14700	1500	1.23	2 - 6135DC - EP - 104					B98	B141	B188
			16000	1630	1.32				16000	1630	1.60	2 - 6140DC - EP - 104					B100	B143	B190
			16000	1630	1.48				16000	1630	1.79	2 - 6145DC - EP - 104					B100	B143	B190
			22100	2250	1.90				22100	2250	2.12	2 - 6160DB - EP - 104					B102	B145	B192
			22100	2250	1.90				22100	2250	2.29	2 - 6160DC - EP - 104					B103	B146	B193
			22100	2250	2.12				22100	2250	2.12	2 - 6165DB - EP - 104					B102	B145	B192
			22100	2250	2.27				22100	2250	2.74	2 - 6165DC - EP - 104					B103	B146	B193
			29500	3010	2.73				29500	3010	3.30	2 - 6170DC - EP - 104					B106	B149	B196
12.0	780	79.5	14700	1500	*	14.5	780	79.5	14700	1500	*	2 - 6130DB - EP - 121					B97	B140	B187
	1080	110	14700	1500	0.87		891	90.9	14700	1500	1.02	2 - 6135DB - EP - 121					B97	B140	B187
			16000	**1630**	**1.02**				**16000**	**1630**	**1.02**	**2 - 6140DB - EP - 121**					B99	B142	B189
			16000	1630	1.14				16000	1630	1.37	2 - 6140DC - EP - 121					B100	B143	B190
			16000	1630	1.20				16000	1630	1.45	2 - 6145DC - EP - 121					B100	B143	B190
			22100	2250	1.63				22100	2250	1.97	2 - 6160DB - EP - 121					B102	B145	B192
			22100	2250	1.95				22100	2250	2.12	2 - 6165DB - EP - 121					B102	B145	B192
			22100	2250	1.95				22100	2250	2.36	2 - 6165DC - EP - 121					B103	B146	B193
			29500	3010	2.12				29500	3010	2.12	2 - 6170DB - EP - 121					B105	B148	B195
			29500	3010	2.35				29500	3010	2.84	2 - 6170DC - EP - 121					B106	B149	B196
			29500	3010	2.93				29500	3010	3.53	2 - 6175DC - EP - 121					B106	B149	B196
10.1	780	79.5	14700	1500	*	12.2	780	79.5	14700	1500	*	2 - 6130DB - EP - 143					B97	B140	B187
	940	95.8	14700	1500	*		940	95.8	14700	1500	*	2 - 6135DB - EP - 143					B97	B140	B187
	1270	130	**16000**	**1630**	**1.02**		1050	107	**16000**	**1630**	**1.02**	**2 - 6145DB - EP - 143**					B99	B142	B189
			16000	1630	1.08				16000	1630	1.30	2 - 6145DC - EP - 143					B100	B143	B190
			22100	2250	1.38				22100	2250	1.67	2 - 6160DB - EP - 143					B102	B145	B192
			22100	2250	1.65				22100	2250	1.99	2 - 6165DB - EP - 143					B102	B145	B192
			29500	3010	1.99				29500	3010	2.12	2 - 6170DB - EP - 143					B105	B148	B195
			29500	3010	1.99				29500	3010	2.40	2 - 6170DC - EP - 143					B106	B149	B196
			29500	3010	2.12				29500	3010	2.12	2 - 6175DB - EP - 143					B105	B148	B195
			29500	3010	2.48				29500	3010	2.99	2 - 6175DC - EP - 143					B106	B149	B196

注）1. 選定表に記載の機種の形式については、B5 頁をご参照ください。
2. 低速軸許容ラジアル荷重 Pro は、低速軸中央の値です。荷重点が低速軸中央以外の場合、及び許容スラスト荷重については、技術資料 C14～16 頁をご覧ください。
3. 潤滑方式は機種によって異なります。詳細は技術資料 C10、C11 頁の「潤滑」を参照ください。
4. 上記のモータ回転数 n_1 は、代表値であり、出力回転数 n_2 は、このモータ回転数による値です。モータ回転数の詳細は、技術資料の C31 頁を参照ください。
5. 枠番が網掛け文字（例：6075）となっている機種は、取付方向自由の機種です。（形式が CNHM、CNFM、CNVM となります）
6. CNHM、CHHM、CNFM、CHFM、CNVM、CVVM は形式記号です。詳細は B5 頁「形式」を参照ください。
7. 太字の組合せは、各減速比において、均一荷重・10 時間／日運転の条件下での推奨機種です（50Hz でのモータ定格に対し、SF=1.0 程度）。
8.「SF」の欄が「＊」となっている機種では、運転時の負荷トルクを表中の「出力トルク」以下としてください。モータ定格 100% での運転はできません。

選定表

1.5 kW

周波数	Hz	50Hz	60Hz
モータ極数	P	4	
モータ回転数 n_1	r/min	1450	1750

50Hz						60Hz						形式	寸法図（ページ）		
出力回転数 n_2	出力トルク Tout		低速軸許容ラジアル荷重 Pro		SF 注）7	出力回転数 n_2	出力トルク Tout		低速軸許容ラジアル荷重 Pro		SF 注）7	容量記号 - 枠番 - 補助形式 - 減速比	CHHM	CHFM	CVVM
r/min	N-m	kgf-m	N	kgf		r/min	N-m	kgf-m	N	kgf					
8.79	940	95.8	14700	1500	*	10.6	940	95.8	14700	1500	*	2 - 6135DB - EP - 165	B97	B140	B187
	1470	150	15500	1580	0.93		1220	124	16000	1630	1.02	2 - 6145DB - EP - 165	B99	B142	B189
			15500	1580	0.93				16000	1630	1.12	2 - 6145DC - EP - 165	B100	B143	B190
			22100	**2250**	**1.02**				**22100**	**2250**	**1.02**	**2 - 6160DA - EP - 165**	B101	B144	B191
			22100	2250	1.20				22100	2250	1.44	2 - 6160DB - EP - 165	B102	B145	B192
			22100	2250	1.43				22100	2250	1.73	2 - 6165DB - EP - 165	B102	B145	B192
			29500	3010	1.72				29500	3010	2.08	2 - 6170DB - EP - 165	B105	B148	B195
			29500	3010	2.12				29500	3010	2.12	2 - 6175DB - EP - 165	B105	B148	B195
			41700	4250	2.12				41700	4250	2.12	2 - 6180DA - EP - 165	B107	B150	B197
			41700	4250	2.77				41700	4250	3.34	2 - 6180DB - EP - 165	B108	B151	B198
7.75	940	95.8	14700	1500	*	9.36	940	95.8	14700	1500	*	2 - 6135DB - EP - 187	B97	B140	B187
	1230	125	16000	1630	*		1230	125	16000	1630	*	2 - 6140DB - EP - 187	B99	B142	B189
	1660	169	14500	1480	0.83		1380	141	16000	1630	0.99	2 - 6145DB - EP - 187	B99	B142	B189
			22100	**2250**	**1.01**				**22100**	**2250**	**1.01**	**2 - 6160DA - EP - 187**	B101	B144	B191
			22100	2250	1.06				22100	2250	1.28	2 - 6160DB - EP - 187	B102	B145	B192
			22100	2250	1.27				22100	2250	1.52	2 - 6165DB - EP - 187	B102	B145	B192
			29500	3010	1.52				29500	3010	1.83	2 - 6170DB - EP - 187	B105	B148	B195
			29500	3010	1.90				29500	3010	2.12	2 - 6175DB - EP - 187	B105	B148	B195
			41700	4250	2.12				41700	4250	2.12	2 - 6180DA - EP - 187	B107	B150	B197
			41700	4250	2.45				41700	4250	2.94	2 - 6180DB - EP - 187	B108	B151	B198
7.44	1230	125	16000	1630	*	8.97	1230	125	16000	1630	*	2 - 6140DB - EP - 195	B99	B142	B189
	1360	138	16000	1630	*		1360	138	16000	1630	*	2 - 6145DB - EP - 195	B99	B142	B189
	1730	177	**22100**	**2250**	**1.01**		1440	146	**22100**	**2250**	**1.02**	**2 - 6160DA - EP - 195**	B101	B144	B191
			22100	2250	1.01				22100	2250	1.22	2 - 6160DB - EP - 195	B102	B145	B192
			22100	2250	1.21				22100	2250	1.46	2 - 6165DB - EP - 195	B102	B145	B192
			29500	3010	1.46				29500	3010	1.76	2 - 6170DB - EP - 195	B105	B148	B195
			29500	3010	1.82				29500	3010	2.12	2 - 6175DB - EP - 195	B105	B148	B195
			41700	4250	2.12				41700	4250	2.12	2 - 6180DA - EP - 195	B107	B150	B197
			41700	4250	2.34				41700	4250	2.83	2 - 6180DB - EP - 195	B108	B151	B198
			41700	4250	2.84				41700	4250	3.43	2 - 6185DB - EP - 195	B108	B151	B198
6.28	1340	136	16000	1630	*	7.58	1340	136	16000	1630	*	2 - 6145DB - EP - 231	B99	B142	B189
	2050	209	**22100**	**2250**	**1.02**		1700	173	**22100**	**2250**	**1.02**	**2 - 6165DA - EP - 231**	B101	B144	B191
			22100	2250	1.02				22100	2250	1.23	2 - 6165DB - EP - 231	B102	B145	B192
			29500	3010	1.02				29500	3010	1.02	2 - 6170DA - EP - 231	B104	B147	B194
			29500	3010	1.23				29500	3010	1.49	2 - 6170DB - EP - 231	B105	B148	B195
			29500	3010	1.53				29500	3010	1.85	2 - 6175DB - EP - 231	B105	B148	B195
			41700	4250	1.97				41700	4250	2.12	2 - 6180DA - EP - 231	B107	B150	B197
			41700	4250	1.97				41700	4250	2.38	2 - 6180DB - EP - 231	B108	B151	B198
			41700	4250	2.12				41700	4250	2.12	2 - 6185DA - EP - 231	B107	B150	B197
			41700	4250	2.43				41700	4250	2.94	2 - 6185DB - EP - 231	B108	B151	B198

注）1. 選定表に記載の機種の形式については、B5 頁をご参照ください。
2. 低速軸許容ラジアル荷重 Pro は、低速軸中央の値です。荷重点が低速軸中央以外の場合、及び許容スラスト荷重については、技術資料 C14～16 頁をご覧ください。
3. 潤滑方式は機種によって異なります。詳細は技術資料 C10、C11 頁の「潤滑」を参照ください。
4. 上記のモータ回転数 n_1 は、代表値であり、出力回転数 n_2 は、このモータ回転数による値です。モータ回転数の詳細は、技術資料の C31 頁を参照ください。
5. CHHM、CHFM、CVVM は形式記号です。詳細は B5 頁「形式」を参照ください。
6. 太字の組合せは、各減速比において、均一荷重・10 時間／日運転の条件下での推奨機種です（50Hz でのモータ定格に対し、SF=1.0 程度）。
7.「SF」の欄が「＊」となっている機種では、運転時の負荷トルクを表中の「出力トルク」以下としてください。モータ定格 100% での運転はできません。

1.5 kW

周波数	Hz	50Hz	60Hz
モータ極数	P	4	
モータ回転数 n_1	r/min	1450	1750

50Hz						60Hz						形式	寸法図（ページ）		
出力回転数 n_2	出力トルク Tout		低速軸許容ラジアル荷重 Pro		SF 注）7	出力回転数 n_2	出力トルク Tout		低速軸許容ラジアル荷重 Pro		SF 注）7	容量記号 - 枠番 - 補助形式 - 減速比	CHHM	CHFM	CVVM
r/min	N-m	kgf-m	N	kgf		r/min	N-m	kgf-m	N	kgf					
5.31	1760	179	22100	2250	*	6.41	1760	179	22100	2250	*	2 - 6160DA - EP - 273	B101	B144	B191
	2430	247	22100	2250	0.87		2010	205	22100	2250	1.02	2 - 6165DA - EP - 273	B101	B144	B191
			29500	**3010**	**1.02**				**29500**	**3010**	**1.02**	**2 - 6170DA - EP - 273**	B104	B147	B194
			29500	3010	1.04				29500	3010	1.26	2 - 6170DB - EP - 273	B105	B148	B195
			29500	3010	1.30				29500	3010	1.57	2 - 6175DB - EP - 273	B105	B148	B195
			41700	4250	1.67				41700	4250	2.01	2 - 6180DA - EP - 273	B107	B150	B197
			41700	4250	2.06				41700	4250	2.12	2 - 6185DA - EP - 273	B107	B150	B197
			41700	4250	2.06				41700	4250	2.49	2 - 6185DB - EP - 273	B108	B151	B198
			59000	6010	2.63				59000	6010	3.17	2 - 6190DA - EP - 273	B109	B152	B199
5.02	1760	179	22100	2250	*	6.06	1760	179	22100	2250	*	2 - 6160DA - EP - 289	B101	B144	B191
	2100	214	22100	2250	*		2100	214	22100	2250	*	2 - 6165DA - EP - 289	B101	B144	B191
	2570	262	29500	3010	0.98		2130	217	29500	3010	1.01	2 - 6170DA - EP - 289	B104	B147	B194
			29500	3010	0.98				29500	3010	1.19	2 - 6170DB - EP - 289	B105	B148	B195
			29500	**3010**	**1.23**				**29500**	**3010**	**1.48**	**2 - 6175DB - EP - 289**	B105	B148	B195
			41700	4250	1.58				41700	4250	1.64	2 - 6180DA - EP - 289	B107	B150	B197
			41700	4250	1.58				41700	4250	1.91	2 - 6180DB - EP - 289	B108	B151	B198
			41700	4250	1.95				41700	4250	2.35	2 - 6185DB - EP - 289	B108	B151	B198
			59000	6010	2.48				59000	6010	3.00	2 - 6190DA - EP - 289	B109	B152	B199
4.55	1760	179	22100	2250	*	5.49	1760	179	22100	2250	*	2 - 6160DA - EP - 319	B101	B144	B191
	2100	214	22100	2250	*		2100	214	22100	2250	*	2 - 6165DA - EP - 319	B101	B144	B191
	2840	289	**29500**	**3010**	**1.02**		2350	240	**29500**	**3010**	**1.02**	**2 - 6175DA - EP - 319**	B104	B147	B194
			29500	3010	1.11				29500	3010	1.34	2 - 6175DB - EP - 319	B105	B148	B195
			41700	4250	1.43				41700	4250	1.72	2 - 6180DA - EP - 319	B107	B150	B197
			41700	4250	1.76				41700	4250	2.12	2 - 6185DA - EP - 319	B107	B150	B197
			59000	6010	2.25				59000	6010	2.71	2 - 6190DA - EP - 319	B109	B152	B199
			59000	6010	2.81				59000	6010	3.39	2 - 6195DA - EP - 319	B109	B152	B199
3.85	2100	214	22100	2250	*	4.64	2100	214	22100	2250	*	2 - 6165DA - EP - 377	B101	B144	B191
	2530	258	29500	3010	*		2530	258	29500	3010	*	2 - 6170DA - EP - 377	B104	B147	B194
	3350	342	29500	3010	0.94		2780	283	29500	3010	1.02	2 - 6175DA - EP - 377	B104	B147	B194
			29500	3010	0.94				29500	3010	1.13	2 - 6175DB - EP - 377	B105	B148	B195
			41700	**4250**	**1.21**				**41700**	**4250**	**1.46**	**2 - 6180DA - EP - 377**	B107	B150	B197
			41700	4250	1.49				41700	4250	1.80	2 - 6185DA - EP - 377	B107	B150	B197
			59000	6010	1.90				59000	6010	2.30	2 - 6190DA - EP - 377	B109	B152	B199
			59000	6010	2.37				59000	6010	2.87	2 - 6195DA - EP - 377	B109	B152	B199
3.07	3150	321	29500	3010	*	3.70	3150	321	29500	3010	*	2 - 6175DA - EP - 473	B104	B147	B194
	4210	429	**41700**	**4250**	**1.19**		3480	355	**41700**	**4250**	**1.43**	**2 - 6185DA - EP - 473**	B107	B150	B197
			59000	6010	1.52				59000	6010	1.83	2 - 6190DA - EP - 473	B109	B152	B199
			59000	6010	1.89				59000	6010	2.28	2 - 6195DA - EP - 473	B109	B152	B199

注）1. 選定表に記載の機種の形式については、B5 頁をご参照ください。
2. 低速軸許容ラジアル荷重 Pro は、低速軸中央の値です。荷重点が低速軸中央以外の場合、及び許容スラスト荷重については、技術資料 C14～16 頁をご覧ください。
3. 潤滑方式は機種によって異なります。詳細は技術資料 C10、C11 頁の「潤滑」を参照ください。
4. 上記のモータ回転数 n_1 は、代表値であり、出力回転数 n_2 は、このモータ回転数による値です。モータ回転数の詳細は、技術資料の C31 頁を参照ください。
5. CHHM、CHFM、CVVM は形式記号です。詳細は B5 頁「形式」を参照ください。
6. 太字の組合せは、各減速比において、均一荷重・10 時間／日運転の条件下での推奨機種です（50Hz でのモータ定格に対し、SF=1.0 程度）。
7.「SF」の欄が「＊」となっている機種では、運転時の負荷トルクを表中の「出力トルク」以下としてください。モータ定格 100% での運転はできません。

選定表

1.5 kW

周波数	Hz	50Hz	60Hz
モータ極数	P	4	
モータ回転数 n_1	r/min	1450	1750

50Hz						60Hz						形式	寸法図（ページ）		
出力回転数 n_2	出力トルク Tout		低速軸許容ラジアル荷重 Pro		SF 注）7	出力回転数 n_2	出力トルク Tout		低速軸許容ラジアル荷重 Pro		SF 注）7	容量記号 - 枠番 - 補助形式 - 減速比	CHHM	CHFM	CVVM
r/min	N-m	kgf-m	N	kgf		r/min	N-m	kgf-m	N	kgf					
2.94	3150	321	29500	3010	*	3.55	3150	321	29500	3010	*	2 - 6175DA - EP - 493	B104	B147	B194
	4380	446	41700	4250	0.92		3630	370	41700	4250	1.12	2 - 6180DA - EP - 493	B107	B150	B197
			41700	**4250**	**1.14**				**41700**	**4250**	**1.38**	**2 - 6185DA - EP - 493**	B107	B150	B197
			59000	6010	1.46				59000	6010	1.76	2 - 6190DA - EP - 493	B109	B152	B199
			59000	6010	1.82				59000	6010	2.19	2 - 6195DA - EP - 493	B109	B152	B199
2.59	3150	321	29500	3010	*	3.13	3150	321	29500	3010	*	2 - 6175DA - EP - 559	B104	B147	B194
	4060	414	41700	4250	*		4060	414	41700	4250	*	2 - 6180DA - EP - 559	B107	B150	B197
	4970	507	**41700**	**4250**	**1.01**		4120	420	**41700**	**4250**	**1.21**	**2 - 6185DA - EP - 559**	B107	B150	B197
			59000	6010	1.28				59000	6010	1.55	2 - 6190DA - EP - 559	B109	B152	B199
			59000	6010	1.60				59000	6010	1.93	2 - 6195DA - EP - 559	B109	B152	B199
2.23	4050	413	41700	4250	*	2.70	4050	413	41700	4250	*	2 - 6180DA - EP - 649	B107	B150	B197
	5770	588	41300	4210	0.87		4780	487	41700	4250	1.05	2 - 6185DA - EP - 649	B107	B150	B197
			58700	**5990**	**1.11**				**59000**	**6010**	**1.33**	**2 - 6190DA - EP - 649**	B109	B152	B199
			58700	5990	1.38				59000	6010	1.66	2 - 6195DA - EP - 649	B109	B152	B199
1.98	4060	414	41700	4250	*	2.39	4060	414	41700	4250	*	2 - 6180DA - EP - 731	B107	B150	B197
	5000	510	41700	4250	*		5000	510	41700	4250	*	2 - 6185DA - EP - 731	B107	B150	B197
	6500	663	59000	6010	1.22		5390	549	59000	6010	1.48	2 - 6195DA - EP - 731	B109	B152	B199
1.72	5000	510	41700	4250	*	2.08	5000	510	41700	4250	*	2 - 6185DA - EP - 841	B107	B150	B197
	7480	762	**59000**	**6010**	**1.06**		6200	632	**59000**	**6010**	**1.28**	**2 - 6195DA - EP - 841**	B109	B152	B199
1.45	6380	650	58600	5970	*	1.74	6380	650	58600	5970	*	2 - 6190DA - EP - 1003	B109	B152	B199
	8920	909	57900	5900	0.89		7390	753	58300	5940	1.08	2 - 6195DA - EP - 1003	B109	B152	B199
1.16	7960	811	59000	6010	*	1.40	7960	811	59000	6010	*	2 - 6195DA - EP - 1247	B109	B152	B199
0.980	8760	893	84100	8570	*	1.18	8360	853	84100	8570	*	2 - 6205DA - EP - 1479	B111	B154	B201
	13200	1340	104000	10600	0.86		10900	1110	104000	10600	1.03	2 - 6215DA - EP - 1479	B113	B156	B203
0.784	9300	948	84100	8570	*	0.946	9300	948	84100	8570	*	2 - 6205DA - EP - 1849	B111	B154	B201
	12700	1290	104000	10600	*		12700	1290	104000	10600	*	2 - 6215DA - EP - 1849	B113	B156	B203
	16400	1680	145000	14800	0.97		13600	1390	145000	14800	1.17	2 - 6225DA - EP - 1849	B115	B158	B205
0.702	9300	948	84100	8570	*	0.847	9300	948	84100	8570	*	2 - 6205DA - EP - 2065	B111	B154	B201
	12700	1290	104000	10600	*		12700	1290	104000	10600	*	2 - 6215DA - EP - 2065	B113	B156	B203
	18400	1870	145000	14800	0.86		15200	1550	145000	14800	1.04	2 - 6225DA - EP - 2065	B115	B158	B205
0.572	12700	1290	104000	10600	*	0.690	12700	1290	104000	10600	*	2 - 6215DA - EP - 2537	B113	B156	B203
	15900	1620	145000	14800	*		15900	1620	145000	14800	*	2 - 6225DA - EP - 2537	B115	B158	B205
0.476	11300	1150	104000	10600	*	0.575	11300	1150	104000	10600	*	2 - 6215DA - EP - 3045	B113	B156	B203
	15100	1540	145000	14800	*		15100	1540	145000	14800	*	2 - 6225DA - EP - 3045	B115	B158	B205
0.417	12700	1290	104000	10600	*	0.503	12700	1290	104000	10600	*	2 - 6215DA - EP - 3481	B113	B156	B203
	15900	1620	145000	14800	*		15900	1620	145000	14800	*	2 - 6225DA - EP - 3481	B115	B158	B205
0.327	11300	1150	104000	10600	*	0.394	11300	1150	104000	10600	*	2 - 6215DA - EP - 4437	B113	B156	B203
	15100	1540	145000	14800	*		15100	1540	145000	14800	*	2 - 6225DA - EP - 4437	B115	B158	B205
0.282	12700	1290	104000	10600	*	0.341	12700	1290	104000	10600	*	2 - 6215DA - EP - 5133	B113	B156	B203
	15900	1620	145000	14800	*		15900	1620	145000	14800	*	2 - 6225DA - EP - 5133	B115	B158	B205
0.235	11300	1150	104000	10600	*	0.283	11300	1150	104000	10600	*	2 - 6215DA - EP - 6177	B113	B156	B203
	15100	1540	145000	14800	*		15100	1540	145000	14800	*	2 - 6225DA - EP - 6177	B115	B158	B205
0.192	11300	1150	104000	10600	*	0.231	11300	1150	104000	10600	*	2 - 6215DA - EP - 7569	B113	B156	B203
	15100	1540	145000	14800	*		15100	1540	145000	14800	*	2 - 6225DA - EP - 7569	B115	B158	B205

注）1. 選定表に記載の機種の形式については、B5 頁をご参照ください。
2. 低速軸許容ラジアル荷重 Pro は、低速軸中央の値です。荷重点が低速軸中央以外の場合、及び許容スラスト荷重については、技術資料 C14～16 頁をご覧ください。
3. 潤滑方式は機種によって異なります。詳細は技術資料 C10、C11 頁の「潤滑」を参照ください。
4. 上記のモータ回転数 n_1 は、代表値であり、出力回転数 n_2 は、このモータ回転数による値です。モータ回転数の詳細は、技術資料の C31 頁を参照ください。
5. CHHM、CHFM、CVVM は形式記号です。詳細は B5 頁「形式」を参照ください。
6. 太字の組合せは、各減速比において、均一荷重・10 時間／日運転の条件下での推奨機種です（50Hz でのモータ定格に対し、SF=1.0 程度）。
7.「SF」の欄が「＊」となっている機種では、運転時の負荷トルクを表中の「出力トルク」以下としてください。モータ定格 100% での運転はできません。

2.2 kW

周波数	Hz	50Hz	60Hz
モータ極数	P	4	
モータ回転数 n_1	r/min	1450	1750

50Hz 出力回転数 n_2	出力トルク Tout		低速軸許容ラジアル荷重 Pro		SF	60Hz 出力回転数 n_2	出力トルク Tout		低速軸許容ラジアル荷重 Pro		SF	形式 容量記号 - 枠番 - 補助形式 - 減速比 注）8	寸法図（ページ） CNHM CHHM	CNFM CHFM	CNVM CVVM
r/min	N-m	kgf-m	N	kgf		r/min	N-m	kgf-m	N	kgf					
580	34.4	3.51	**2050**	**209**	**1.09**	700	28.5	2.91	**1970**	**201**	**1.09**	**3 - 6090SK - EP - 2.5 (K)**	B80	-	B170
			2050	209	1.23				1970	201	1.23	3 - 6095SK - EP - 2.5 (K)	B80	-	B170
			2050	209	1.45				1970	201	1.45	3 - 6100SK - EP - 2.5 (K)	B81	-	B171
			2050	209	1.70				1970	201	1.70	3 - 6105SK - EP - 2.5 (K)	B81	-	B171
			2790	284	2.34				2650	270	2.34	3 - 6110SK - EP - 2.5 (K)	B82	-	B172
			2790	284	2.93				2650	270	2.93	3 - 6115SK - EP - 2.5 (K)	B82	-	B172
483	41.3	4.21	**2120**	**216**	**1.06**	583	34.2	3.49	**2040**	**208**	**1.06**	**3 - 6090SK - EP - 3 (K)**	B80	-	B170
			2120	216	1.20				2040	208	1.20	3 - 6095SK - EP - 3 (K)	B80	-	B170
			2120	216	1.50				2040	208	1.50	3 - 6100SK - EP - 3 (K)	B81	-	B171
			2120	216	1.76				2040	208	1.76	3 - 6105SK - EP - 3 (K)	B81	-	B171
			2960	302	2.40				2820	287	2.40	3 - 6110SK - EP - 3 (K)	B82	-	B172
			2960	302	3.00				2820	287	3.00	3 - 6115SK - EP - 3 (K)	B82	-	B172
363	55.1	5.61	**2300**	**234**	**1.06**	438	45.6	4.65	**2240**	**228**	**1.06**	**3 - 6090SK - EP - 4 (K)**	B80	-	B170
			2300	234	1.20				2240	228	1.20	3 - 6095SK - EP - 4 (K)	B80	-	B170
			2300	234	1.46				2240	228	1.46	3 - 6100SK - EP - 4 (K)	B81	-	B171
			2300	234	1.72				2240	228	1.72	3 - 6105SK - EP - 4 (K)	B81	-	B171
			3170	323	2.43				3010	307	2.43	3 - 6110SK - EP - 4 (K)	B82	-	B172
			3170	323	3.04				3010	307	3.04	3 - 6115SK - EP - 4 (K)	B82	-	B172
290	68.8	7.02	**2420**	**247**	**1.02**	350	57.0	5.81	**2330**	**238**	**1.02**	**3 - 6090SK - EP - 5 (K)**	B80	-	B170
			2420	247	1.20				2330	238	1.20	3 - 6095SK - EP - 5 (K)	B80	-	B170
			2420	247	1.43				2330	238	1.43	3 - 6100SK - EP - 5 (K)	B81	-	B171
			2420	247	1.68				2330	238	1.68	3 - 6105SK - EP - 5 (K)	B81	-	B171
			3330	339	2.09				3180	324	2.09	3 - 6110SK - EP - 5 (K)	B82	-	B172
			3330	339	2.62				3180	324	2.62	3 - 6115SK - EP - 5 (K)	B82	-	B172
242	82.6	8.42	**2410**	**246**	**1.03**	292	68.4	6.98	**2370**	**242**	**1.03**	**3 - 6095SK - EP - 6 (K)**	B80	-	B170
			2410	246	1.21				2370	242	1.21	3 - 6100SK - EP - 6 (K)	B81	-	B171
			2410	246	1.43				2370	242	1.43	3 - 6105SK - EP - 6 (K)	B81	-	B171
			3520	359	1.92				3370	344	1.92	3 - 6110SK - EP - 6 (K)	B82	-	B172
			3520	359	2.40				3370	344	2.40	3 - 6115SK - EP - 6 (K)	B82	-	B172
			4090	**417**	**1.07**				**3860**	**393**	**1.07**	**3 - 6100 - EP - 6**	B85	B128	B175
			4090	417	1.45				3860	393	1.45	3 - 6105 - EP - 6	B85	B128	B175
			4640	473	1.61				4370	445	1.61	3 - 6110 - EP - 6	B86	B129	B176
			4640	473	1.78				4370	445	1.78	3 - 6115 - EP - 6	B86	B129	B176
			5260	536	2.30				4950	505	2.30	3 - 6120 - EP - 6	B87	B130	B177
181	110	11.2	2540	259	0.80	219	91.2	9.30	2500	255	0.80	3 - 6095SK - EP - 8 (K)	B80	-	B170
			2540	**259**	**1.13**				**2500**	**255**	**1.13**	**3 - 6105SK - EP - 8 (K)**	B81	-	B171
			3730	380	1.68				3580	365	1.68	3 - 6110SK - EP - 8 (K)	B82	-	B172
			3730	380	2.10				3580	365	2.10	3 - 6115SK - EP - 8 (K)	B82	-	B172
			4560	**465**	**1.07**				**4300**	**438**	**1.07**	**3 - 6100 - EP - 8**	B85	B128	B175
			4560	465	1.45				4300	438	1.45	3 - 6105 - EP - 8	B85	B128	B175
			5170	527	1.61				4870	496	1.61	3 - 6110 - EP - 8	B86	B129	B176
			5170	527	1.78				4870	496	1.78	3 - 6115 - EP - 8	B86	B129	B176
			5870	598	2.30				5520	563	2.30	3 - 6120 - EP - 8	B87	B130	B177

注）1. 選定表に記載の機種の形式については、B5 頁をご参照ください。
2. 低速軸許容ラジアル荷重 Pro は、低速軸中央の値です。荷重点が低速軸中央以外の場合、及び許容スラスト荷重については、技術資料 C14～16 頁をご覧ください。
3. 潤滑方式は機種によって異なります。詳細は技術資料 C10、C11 頁の「潤滑」を参照ください。
4. 上記のモータ回転数 n_1 は、代表値であり、出力回転数 n_2 は、このモータ回転数による値です。モータ回転数の詳細は、技術資料の C31 頁を参照ください。
5. 枠番が網掛け文字（例：6075）となっている機種は、取付方向自由の機種です。（形式が CNHM、CNFM、CNVM となります）
6. CNHM、CHHM、CNFM、CHFM、CNVM、CVVM は形式記号です。詳細は B5 頁「形式」を参照ください。
7. 太字の組合せは、各減速比において、均一荷重・10 時間／日運転の条件下での推奨機種です（50Hz でのモータ定格に対し、SF=1.0 程度）。
8. 形式欄右端に「(K)」印が記されている機種は、記載の減速比が公称減速比となっています。実減速比は下表をご参照ください。なお、それ以外の機種については、［表記の減速比］＝［実減速比］となっています。

実減速比表

枠番		公称減速比 2.5	3	4	5	6	8	10
6090SK	6095SK	2.492	2.878	4.100	5.017	5.623	8.169	9.996

枠番		公称減速比 2.5	3	4	5	6	8	10
6100SK	6105SK	2.492	2.878	4.100	5.017	5.623	8.169	9.996
6110SK	6115SK	2.483	3.063	3.859	4.707	5.980	7.738	10.07

選定表

2.2 kW

周波数	Hz	50Hz	60Hz
モータ極数	P	4	
モータ回転数 n_1	r/min	1450	1750

50Hz 出力回転数 n_2 r/min	出力トルク Tout N-m	kgf-m	低速軸許容ラジアル荷重 Pro N	kgf	SF	60Hz 出力回転数 n_2 r/min	出力トルク Tout N-m	kgf-m	低速軸許容ラジアル荷重 Pro N	kgf	SF	形式 容量記号 - 枠番 - 補助形式 - 減速比 注)8	寸法図（ページ） CNHM CHHM	CNFM CHFM	CNVM CVVM
145	138	14.0	2610	266	0.80	175	114	11.6	2580	263	0.80	3 - 6095SK - EP - 10 (K)	B80	-	B170
			2610	**266**	**1.00**				**2580**	**263**	**1.00**	**3 - 6105SK - EP - 10 (K)**	B81	-	B171
			3960	404	1.39				3820	389	1.39	3 - 6110SK - EP - 10 (K)	B82	-	B172
			3960	404	1.74				3820	389	1.74	3 - 6115SK - EP - 10 (K)	B82	-	B172
132	151	15.4	**5170**	**527**	**1.07**	159	125	12.8	**4870**	**497**	**1.07**	**3 - 6100 - EP - 11**	B85	B128	B175
			5170	527	1.45				4870	497	1.45	3 - 6105 - EP - 11	B85	B128	B175
			5900	601	1.61				5560	567	1.61	3 - 6110 - EP - 11	B86	B129	B176
			5900	601	1.78				5560	567	1.78	3 - 6115 - EP - 11	B86	B129	B176
			6670	680	2.30				6280	640	2.30	3 - 6120 - EP - 11	B87	B130	B177
			6670	680	2.69				6280	640	2.69	3 - 6125 - EP - 11	B87	B130	B177
112	179	18.2	**5360**	**547**	**1.07**	135	148	15.1	**5060**	**516**	**1.07**	**3 - 6100 - EP - 13**	B85	B128	B175
			5360	547	1.45				5060	516	1.45	3 - 6105 - EP - 13	B85	B128	B175
			6090	621	1.61				5740	586	1.61	3 - 6110 - EP - 13	B86	B129	B176
			6090	621	1.77				5740	586	1.77	3 - 6115 - EP - 13	B86	B129	B176
			6890	702	2.30				6490	662	2.30	3 - 6120 - EP - 13	B87	B130	B177
			6890	702	2.69				6490	662	2.69	3 - 6125 - EP - 13	B87	B130	B177
96.7	206	21.0	**5400**	**550**	**1.07**	117	171	17.4	**5340**	**544**	**1.07**	**3 - 6100 - EP - 15**	B85	B128	B175
			5400	550	1.45				5340	544	1.45	3 - 6105 - EP - 15	B85	B128	B175
			6490	662	1.61				6120	624	1.61	3 - 6110 - EP - 15	B86	B129	B176
			6490	662	1.77				6120	624	1.77	3 - 6115 - EP - 15	B86	B129	B176
			7390	753	2.30				6960	710	2.30	3 - 6120 - EP - 15	B87	B130	B177
			7390	753	2.69				6960	710	2.69	3 - 6125 - EP - 15	B87	B130	B177
85.3	234	23.9	**5400**	**550**	**1.12**	103	194	19.8	**5400**	**550**	**1.12**	**3 - 6105 - EP - 17**	B85	B128	B175
			6550	668	1.45				6180	630	1.45	3 - 6110 - EP - 17	B86	B129	B176
			6550	668	1.77				6180	630	1.77	3 - 6115 - EP - 17	B86	B129	B176
			7460	760	2.22				7030	716	2.30	3 - 6120 - EP - 17	B87	B130	B177
			7460	760	2.57				7030	716	2.57	3 - 6125 - EP - 17	B87	B130	B177
69.0	289	29.5	**5400**	**550**	**1.04**	83.3	240	24.4	**5400**	**550**	**1.06**	**3 - 6105 - EP - 21**	B85	B128	B175
			6920	706	1.24				6540	667	1.24	3 - 6110 - EP - 21	B86	B129	B176
			6920	706	1.41				6540	667	1.41	3 - 6115 - EP - 21	B86	B129	B176
			8180	834	1.80				7710	786	1.80	3 - 6120 - EP - 21	B87	B130	B177
			8180	834	2.18				7710	786	2.22	3 - 6125 - EP - 21	B87	B130	B177
			9580	976	2.70				9020	919	2.79	3 - 6130 - EP - 21	B88	B131	B178
58.0	344	35.1	**7010**	**715**	**1.01**	70.0	285	29.1	**6620**	**675**	**1.01**	**3 - 6115 - EP - 25**	B86	B129	B176
			8560	873	1.40				8070	823	1.40	3 - 6120 - EP - 25	B87	B130	B177
			8560	873	1.80				8070	823	1.80	3 - 6125 - EP - 25	B87	B130	B177
			9950	1010	2.27				9370	955	2.35	3 - 6130 - EP - 25	B88	B131	B178
			9950	1010	2.61				9370	955	2.70	3 - 6135 - EP - 25	B88	B131	B178

注）1. 選定表に記載の機種の形式については、B5 頁をご参照ください。
2. 低速軸許容ラジアル荷重 Pro は、低速軸中央の値です。荷重点が低速軸中央以外の場合、及び許容スラスト荷重については、技術資料 C14～16 頁をご覧ください。
3. 潤滑方式は機種によって異なります。詳細は技術資料 C10、C11 頁の「潤滑」を参照ください。
4. 上記のモータ回転数 n_1 は、代表値であり、出力回転数 n_2 は、このモータ回転数による値です。モータ回転数の詳細は、技術資料の C31 頁を参照ください。
5. 枠番が網掛け文字（例：6075）となっている機種は、取付方向自由の機種です。（形式が CNHM、CNFM、CNVM となります）
6. CNHM、CHHM、CNFM、CHFM、CNVM、CVVM は形式記号です。詳細は B5 頁「形式」を参照ください。
7. 太字の組合せは、各減速比において、均一荷重・10 時間／日運転の条件下での推奨機種です（50Hz でのモータ定格に対し、SF=1.0 程度）。
8. 形式欄右端に「(K)」印が記されている機種は、記載の減速比が公称減速比となっています。実減速比は下表をご参照ください。なお、それ以外の機種については、［表記の減速比］＝［実減速比］となっています。

実減速比表

枠番		公称減速比 2.5	3	4	5	6	8	10
6090SK	6095SK	2.492	2.878	4.100	5.017	5.623	8.169	9.996

枠番		公称減速比 2.5	3	4	5	6	8	10
6100SK	6105SK	2.492	2.878	4.100	5.017	5.623	8.169	9.996
6110SK	6115SK	2.483	3.063	3.859	4.707	5.980	7.738	10.07

2.2 kW

周波数	Hz	50Hz	60Hz
モータ極数	P	4	
モータ回転数 n_1	r/min	1450	1750

50Hz						60Hz						形式				寸法図（ページ）		
出力回転数 n_2	出力トルク Tout		低速軸許容ラジアル荷重 Pro		SF	出力回転数 n_2	出力トルク Tout		低速軸許容ラジアル荷重 Pro		SF	容量記号 - 枠番 - 補助形式 - 減速比				CNHM CHHM	CNFM CHFM	CNVM CVVM
r/min	N-m	kgf-m	N	kgf		r/min	N-m	kgf-m	N	kgf								
50.0	399	40.7	**7160**	**730**	**1.01**	60.3	331	33.7	**6800**	**693**	**1.01**	**3 - 6115 - EP - 29**				B86	B129	B176
			8880	905	1.30				8380	854	1.36	3 - 6120 - EP - 29				B87	B130	B177
			8880	905	1.58				8380	854	1.71	3 - 6125 - EP - 29				B87	B130	B177
			10500	1070	1.95				9850	1000	2.04	3 - 6130 - EP - 29				B88	B131	B178
			10500	1070	2.22				9850	1000	2.56	3 - 6135 - EP - 29				B88	B131	B178
			15000	1530	2.70				14200	1450	2.70	3 - 6140 - EP - 29				B89	B132	B179
41.4	482	49.1	4960	506	0.82	50.0	399	40.7	7230	737	0.82	3 - 6115 - EP - 35				B86	B129	B176
			9350	**954**	**1.08**				**8830**	**900**	**1.13**	**3 - 6120 - EP - 35**				B87	B130	B177
			9350	954	1.31				8830	900	1.45	3 - 6125 - EP - 35				B87	B130	B177
			11000	1120	1.62				10300	1050	1.69	3 - 6130 - EP - 35				B88	B131	B178
			11000	1120	1.87				10300	1050	1.93	3 - 6135 - EP - 35				B88	B131	B178
			16000	1630	2.37				15200	1550	2.37	3 - 6140 - EP - 35				B89	B132	B179
			16000	1630	2.85				15200	1550	3.42	3 - 6145 - EP - 35				B89	B132	B179
33.7	592	60.3	**9810**	**1000**	**1.06**	40.7	490	50.0	**9380**	**956**	**1.08**	**3 - 6125 - EP - 43**				B87	B130	B177
			11800	1200	1.32				11100	1130	1.36	3 - 6130 - EP - 43				B88	B131	B178
			11800	1200	1.52				11100	1130	1.71	3 - 6135 - EP - 43				B88	B131	B178
			16000	1630	1.79				15900	1620	1.79	3 - 6140 - EP - 43				B89	B132	B179
			16000	1630	2.12				15900	1620	2.45	3 - 6145 - EP - 43				B89	B132	B179
			20600	2100	2.93				19300	1970	3.39	3 - 6160 - EP - 43				B90	B133	B180
28.4	702	71.6	9810	1000	0.90	34.3	582	59.3	9760	995	1.04	3 - 6125 - EP - 51				B87	B130	B177
			12200	**1250**	**1.11**				**11500**	**1180**	**1.15**	**3 - 6130 - EP - 51**				B88	B131	B178
			12200	1250	1.16				11500	1180	1.33	3 - 6135 - EP - 51				B88	B131	B178
			16000	1630	1.56				16000	1630	1.56	3 - 6140 - EP - 51				B89	B132	B179
			16000	1630	1.68				16000	1630	1.92	3 - 6145 - EP - 51				B89	B132	B179
			21300	2180	2.50				20100	2050	2.61	3 - 6160 - EP - 51				B90	B133	B180
			21300	2180	2.99				20100	2050	3.42	3 - 6165 - EP - 51				B90	B133	B180
24.6	812	82.8	**12800**	**1300**	**1.11**	29.7	673	68.6	**12100**	**1230**	**1.15**	**3 - 6135 - EP - 59**				B88	B131	B178
			16000	1630	1.35				16000	1630	1.35	3 - 6140 - EP - 59				B89	B132	B179
			16000	1630	1.45				16000	1630	1.66	3 - 6145 - EP - 59				B89	B132	B179
			22100	2250	2.01				22100	2250	2.01	3 - 6160 - EP - 59				B90	B133	B180
			22100	2250	2.59				22100	2250	2.61	3 - 6165 - EP - 59				B90	B133	B180
20.4	977	99.6	13500	1380	0.92	24.6	810	82.5	12800	1300	0.98	3 - 6135 - EP - 71				B88	B131	B178
			16000	**1630**	**1.10**				**16000**	**1630**	**1.10**	**3 - 6140 - EP - 71**				B89	B132	B179
			16000	1630	1.19				16000	1630	1.38	3 - 6145 - EP - 71				B89	B132	B179
			22100	2250	1.58				22100	2250	1.58	3 - 6160 - EP - 71				B90	B133	B180
			22100	2250	2.15				22100	2250	2.57	3 - 6165 - EP - 71				B90	B133	B180
16.7	1200	122	16000	1630	0.98	20.1	992	101	16000	1630	1.13	3 - 6145 - EP - 87				B89	B132	B179
			22100	**2250**	**1.46**				**22100**	**2250**	**1.58**	**3 - 6160 - EP - 87**				B90	B133	B180
			22100	2250	1.71				22100	2250	1.77	3 - 6165 - EP - 87				B90	B133	B180

注）1. 選定表に記載の機種の形式については、B5 頁をご参照ください。
2. 低速軸許容ラジアル荷重 Pro は、低速軸中央の値です。荷重点が低速軸中央以外の場合、及び許容スラスト荷重については、技術資料 C14～16 頁をご覧ください。
3. 潤滑方式は機種によって異なります。詳細は技術資料 C10、C11 頁の「潤滑」を参照ください。
4. 上記のモータ回転数 n_1 は、代表値であり、出力回転数 n_2 は、このモータ回転数による値です。モータ回転数の詳細は、技術資料の C31 頁を参照ください。
5. 枠番が網掛け文字（例：6075）となっている機種は、取付方向自由の機種です。（形式が CNHM、CNFM、CNVM となります）
6. CNHM、CHHM、CNFM、CHFM、CNVM、CVVM は形式記号です。詳細は B5 頁「形式」を参照ください。
7. 太字の組合せは、各減速比において、均一荷重・10 時間／日運転の条件下での推奨機種です（50Hz でのモータ定格に対し、SF=1.0 程度）。

選定表

2.2 kW

周波数	Hz	50Hz	60Hz
モータ極数	P	4	
モータ回転数 n_1	r/min	1450	1750

50Hz 出力回転数 n_2 r/min	出力トルク Tout N-m	kgf-m	低速軸許容ラジアル荷重 Pro N	kgf	SF 注)7	60Hz 出力回転数 n_2 r/min	出力トルク Tout N-m	kgf-m	低速軸許容ラジアル荷重 Pro N	kgf	SF 注)7	形式 容量記号 - 枠番 - 補助形式 - 減速比	CHHM	CHFM	CVVM
13.9	780	79.5	14700	1500	*	16.8	780	79.5	14700	1500	*	3 - 6130DC - EP - 104	B98	B141	B188
	940	95.8	14700	1500	*		940	95.8	14700	1500	*	3 - 6135DC - EP - 104	B98	B141	B188
	1360	138	**16000**	**1630**	**1.01**		1120	115	**16000**	**1630**	**1.22**	**3 - 6145DC - EP - 104**	B100	B143	B190
			22100	2250	1.29				22100	2250	1.45	3 - 6160DB - EP - 104	B102	B145	B192
			22100	2250	1.29				22100	2250	1.56	3 - 6160DC - EP - 104	B103	B146	B193
			22100	2250	1.45				22100	2250	1.45	3 - 6165DB - EP - 104	B102	B145	B192
			22100	2250	1.55				22100	2250	1.87	3 - 6165DC - EP - 104	B103	B146	B193
			29500	3010	1.86				29400	3000	2.25	3 - 6170DC - EP - 104	B106	B149	B196
			29500	3010	2.32				29400	3000	2.80	3 - 6175DC - EP - 104	B106	B149	B196
			41300	4210	2.99				38800	3960	3.61	3 - 6180DB - EP - 104	B108	B151	B198
12.0	940	95.8	14700	1500	*	14.5	940	95.8	14700	1500	*	3 - 6135DC - EP - 121	B98	B141	B188
	1230	125	16000	1630	*		1230	125	16000	1630	*	3 - 6140DC - EP - 121	B100	B143	B190
	1290	132	16000	1630	*		1290	132	16000	1630	*	3 - 6145DC - EP - 121	B100	B143	B190
	1580	161	15300	1560	0.82		1310	133	16000	1630	0.98	3 - 6145DC - EP - 121	B100	B143	B190
			22100	**2250**	**1.11**				**22100**	**2250**	**1.34**	**3 - 6160DB - EP - 121**	B102	B145	B192
			22100	2250	1.11				22100	2250	1.34	3 - 6160DC - EP - 121	B103	B146	B193
			22100	2250	1.33				22100	2250	1.45	3 - 6165DB - EP - 121	B102	B145	B192
			22100	2250	1.33				22100	2250	1.61	3 - 6165DC - EP - 121	B103	B146	B193
			29500	3010	1.45				29500	3010	1.45	3 - 6170DB - EP - 121	B105	B148	B195
			29500	3010	1.60				29500	3010	1.94	3 - 6170DC - EP - 121	B106	B149	B196
			29500	3010	2.00				29500	3010	2.41	3 - 6175DC - EP - 121	B106	B149	B196
			41700	4250	2.57				41300	4210	3.11	3 - 6180DB - EP - 121	B108	B151	B198
10.1	1230	125	16000	1630	*	12.2	1230	125	16000	1630	*	3 - 6140DC - EP - 143	B100	B143	B190
	1370	140	15900	1620	*		1370	140	15900	1620	*	3 - 6145DC - EP - 143	B100	B143	B190
	1860	190	**22100**	**2250**	**1.13**		1550	158	**22100**	**2250**	**1.36**	**3 - 6165DB - EP - 143**	B102	B145	B192
			29500	3010	1.35				29500	3010	1.45	3 - 6170DB - EP - 143	B105	B148	B195
			29500	3010	1.35				29500	3010	1.64	3 - 6170DC - EP - 143	B106	B149	B196
			29500	3010	1.45				29500	3010	1.45	3 - 6175DB - EP - 143	B105	B148	B195
			29500	3010	1.69				29500	3010	2.04	3 - 6175DC - EP - 143	B106	B149	B196
			41700	4250	2.18				41700	4250	2.63	3 - 6180DB - EP - 143	B108	B151	B198
			41700	4250	2.63				41700	4250	3.17	3 - 6185DB - EP - 143	B108	B151	B198
			59000	6010	2.69				59000	6010	2.69	3 - 6190DA - EP - 143	B109	B152	B199

注）1. 選定表に記載の機種の形式については、B5 頁をご参照ください。
2. 低速軸許容ラジアル荷重 Pro は、低速軸中央の値です。荷重点が低速軸中央以外の場合、及び許容スラスト荷重については、技術資料 C14～16 頁をご覧ください。
3. 潤滑方式は機種によって異なります。詳細は技術資料 C10、C11 頁の「潤滑」を参照ください。
4. 上記のモータ回転数 n_1 は、代表値であり、出力回転数 n_2 は、このモータ回転数による値です。モータ回転数の詳細は、技術資料の C31 頁を参照ください。
5. CHHM、CHFM、CVVM は形式記号です。詳細は B5 頁「形式」を参照ください。
6. 太字の組合せは、各減速比において、均一荷重・10 時間／日運転の条件下での推奨機種です（50Hz でのモータ定格に対し、SF=1.0 程度）。
7.「SF」の欄が「＊」となっている機種では、運転時の負荷トルクを表中の「出力トルク」以下としてください。モータ定格 100% での運転はできません。

2.2 kW

周波数	Hz	50Hz	60Hz
モータ極数	P	4	
モータ回転数 n_1	r/min	1450	1750

50Hz						60Hz						形式				寸法図（ページ）		
出力回転数 n_2	出力トルク Tout		低速軸許容ラジアル荷重 Pro		SF 注）7	出力回転数 n_2	出力トルク Tout		低速軸許容ラジアル荷重 Pro		SF 注）7	容量記号 - 枠番 - 補助形式 - 減速比				CHHM	CHFM	CVVM
r/min	N-m	kgf-m	N	kgf		r/min	N-m	kgf-m	N	kgf								
8.79	1230	125	16000	1630	*	10.6	1230	125	16000	1630	*	3	- 6140DC	- EP	- 165	B100	B143	B190
	1360	138	16000	1630	*		1360	138	16000	1630	*	3	- 6145DC	- EP	- 165	B100	B143	B190
	1760	179	22100	2250	*		1760	179	22100	2250	*	3	- 6160DB	- EP	- 165	B102	B145	B192
	2150	219	22100	2250	0.98		1780	182	22100	2250	1.18	3	- 6165DB	- EP	- 165	B102	B145	B192
			29500	**3010**	**1.18**				**29500**	**3010**	**1.42**	**3**	**- 6170DB**	**- EP**	**- 165**	B105	B148	B195
			29500	3010	1.45				29500	3010	1.45	3	- 6175DB	- EP	- 165	B105	B148	B195
			29500	3010	1.46				29500	3010	1.77	3	- 6175DC	- EP	- 165	B106	B149	B196
			41700	4250	1.45				41700	4250	1.45	3	- 6180DA	- EP	- 165	B107	B150	B197
			41700	4250	1.89				41700	4250	2.28	3	- 6180DB	- EP	- 165	B108	B151	B198
			41700	4250	2.29				41700	4250	2.76	3	- 6185DB	- EP	- 165	B108	B151	B198
			59000	6010	2.69				59000	6010	2.69	3	- 6190DA	- EP	- 165	B109	B152	B199
			59000	6010	2.97				59000	6010	3.58	3	- 6190DB	- EP	- 165	B110	B153	B200
7.75	1760	179	22100	2250	*	9.36	1760	179	22100	2250	*	3	- 6160DB	- EP	- 187	B102	B145	B192
	2440	249	22100	2250	0.86		2020	206	22100	2250	1.04	3	- 6165DB	- EP	- 187	B102	B145	B192
			29500	**3010**	**1.04**				**29500**	**3010**	**1.25**	**3**	**- 6170DB**	**- EP**	**- 187**	B105	B148	B195
			29500	3010	1.29				29500	3010	1.45	3	- 6175DB	- EP	- 187	B105	B148	B195
			41700	4250	1.45				41700	4250	1.45	3	- 6180DA	- EP	- 187	B107	B150	B197
			41700	4250	1.66				41700	4250	2.01	3	- 6180DB	- EP	- 187	B108	B151	B198
			41700	4250	2.05				41700	4250	2.48	3	- 6185DB	- EP	- 187	B108	B151	B198
			59000	6010	2.61				59000	6010	2.69	3	- 6190DA	- EP	- 187	B109	B152	B199
			59000	6010	2.61				59000	6010	3.16	3	- 6190DB	- EP	- 187	B110	B153	B200
7.44	1760	179	22100	2250	*	8.97	1760	179	22100	2250	*	3	- 6160DB	- EP	- 195	B102	B145	B192
	2100	214	22100	2250	*		2100	214	22100	2250	*	3	- 6165DB	- EP	- 195	B102	B145	B192
	2540	259	22100	2250	0.83		2110	215	22100	2250	1.00	3	- 6165DB	- EP	- 195	B102	B145	B192
			29500	3010	0.98				29500	3010	1.20	3	- 6170DB	- EP	- 195	B105	B148	B195
			29500	**3010**	**1.24**				**29500**	**3010**	**1.45**	**3**	**- 6175DB**	**- EP**	**- 195**	B105	B148	B195
			41700	4250	1.45				41700	4250	1.45	3	- 6180DA	- EP	- 195	B107	B150	B197
			41700	4250	1.60				41700	4250	1.93	3	- 6180DB	- EP	- 195	B108	B151	B198
			41700	4250	1.94				41700	4250	2.34	3	- 6185DB	- EP	- 195	B108	B151	B198
			59000	6010	2.51				59000	6010	2.69	3	- 6190DA	- EP	- 195	B109	B152	B199
			59000	6010	2.51				59000	6010	3.03	3	- 6190DB	- EP	- 195	B110	B153	B200
			59000	6010	2.56				59000	6010	2.69	3	- 6195DA	- EP	- 195	B109	B152	B199
			84100	8570	2.69				84100	8570	2.69	3	- 6205DA	- EP	- 195	B111	B154	B201
6.28	1760	179	22100	2250	*	7.58	1760	179	22100	2250	*	3	- 6160DB	- EP	- 231	B102	B145	B192
	2100	214	22100	2250	*		2100	214	22100	2250	*	3	- 6165DB	- EP	- 231	B102	B145	B192
	3010	307	**29500**	**3010**	**1.05**		2500	254	**29500**	**3010**	**1.26**	**3**	**- 6175DB**	**- EP**	**- 231**	B105	B148	B195
			41700	4250	1.34				41700	4250	1.45	3	- 6180DA	- EP	- 231	B107	B150	B197
			41700	4250	1.34				41700	4250	1.62	3	- 6180DB	- EP	- 231	B108	B151	B198
			41700	4250	1.45				41700	4250	1.45	3	- 6185DA	- EP	- 231	B107	B150	B197
			41700	4250	1.66				41700	4250	2.00	3	- 6185DB	- EP	- 231	B108	B151	B198
			59000	6010	2.12				59000	6010	2.56	3	- 6190DA	- EP	- 231	B109	B152	B199
			59000	6010	2.64				59000	6010	2.69	3	- 6195DA	- EP	- 231	B109	B152	B199
			59000	6010	2.64				59000	6010	3.19	3	- 6195DB	- EP	- 231	B110	B153	B200

注）1. 選定表に記載の機種の形式については、B5 頁をご参照ください。
2. 低速軸許容ラジアル荷重 Pro は、低速軸中央の値です。荷重点が低速軸中央以外の場合、及び許容スラスト荷重については、技術資料 C14～16 頁をご覧ください。
3. 潤滑方式は機種によって異なります。詳細は技術資料 C10、C11 頁の「潤滑」を参照ください。
4. 上記のモータ回転数 n_1 は、代表値であり、出力回転数 n_2 は、このモータ回転数による値です。モータ回転数の詳細は、技術資料の C31 頁を参照ください。
5. CHHM、CHFM、CVVM は形式記号です。詳細は B5 頁「形式」を参照ください。
6. 太字の組合せは、各減速比において、均一荷重・10 時間／日運転の条件下での推奨機種です（50Hz でのモータ定格に対し、SF=1.0 程度）。
7.「SF」の欄が「＊」となっている機種では、運転時の負荷トルクを表中の「出力トルク」以下としてください。モータ定格 100% での運転はできません。

選定表

2.2 kW

周波数	Hz	50Hz	60Hz
モータ極数	P	4	
モータ回転数 n_1	r/min	1450	1750

50Hz						60Hz						形式	寸法図（ページ）		
出力回転数 n_2	出力トルク Tout		低速軸許容ラジアル荷重 Pro		SF 注）7	出力回転数 n_2	出力トルク Tout		低速軸許容ラジアル荷重 Pro		SF 注）7	容量記号 - 枠番 - 補助形式 - 減速比	CHHM	CHFM	CVVM
r/min	N-m	kgf-m	N	kgf		r/min	N-m	kgf-m	N	kgf					
5.31	2100	214	22100	2250	*	6.41	2100	214	22100	2250	*	3 - 6165DB - EP - 273	B102	B145	B192
	2530	258	29500	3010	*		2530	258	29500	3010	*	3 - 6170DB - EP - 273	B105	B148	B195
	3560	363	29500	3010	0.88		2950	301	29500	3010	1.07	3 - 6175DB - EP - 273	B105	B148	B195
			41700	**4250**	**1.14**				**41700**	**4250**	**1.37**	**3 - 6180DA - EP - 273**	B107	B150	B197
			41700	4250	1.40				41700	4250	1.45	3 - 6185DA - EP - 273	B107	B150	B197
			41700	4250	1.40				41700	4250	1.70	3 - 6185DB - EP - 273	B108	B151	B198
			59000	6010	1.79				59000	6010	2.16	3 - 6190DA - EP - 273	B109	B152	B199
			59000	6010	2.24				59000	6010	2.69	3 - 6195DA - EP - 273	B109	B152	B199
			84100	8570	2.35				84100	8570	2.66	3 - 6205DA - EP - 273	B111	B154	B201
			84100	8570	2.61				84100	8570	3.14	3 - 6205DB - EP - 273	B112	B155	B202
5.02	2530	258	29500	3010	*	6.06	2530	258	29500	3010	*	3 - 6170DB - EP - 289	B105	B148	B195
	2600	265	29500	3010	*		2150	219	29500	3010	*	3 - 6175DA - EP - 289	B104	B147	B194
	3770	384	29500	3010	0.84		3120	318	29500	3010	1.01	3 - 6175DB - EP - 289	B105	B148	B195
			41700	**4250**	**1.08**				**41700**	**4250**	**1.12**	**3 - 6180DA - EP - 289**	B107	B150	B197
			41700	4250	1.08				41700	4250	1.30	3 - 6180DB - EP - 289	B108	B151	B198
			41700	4250	1.33				41700	4250	1.60	3 - 6185DB - EP - 289	B108	B151	B198
			59000	6010	1.69				59000	6010	2.04	3 - 6190DA - EP - 289	B109	B152	B199
			59000	6010	2.11				59000	6010	2.55	3 - 6195DA - EP - 289	B109	B152	B199
4.55	2530	258	29500	3010	*	5.49	2530	258	29500	3010	*	3 - 6170DB - EP - 319	B105	B148	B195
	3150	321	29500	3010	*		3150	321	29500	3010	*	3 - 6175DB - EP - 319	B105	B148	B195
	4160	424	**41700**	**4250**	**1.20**		3450	351	**41700**	**4250**	**1.45**	**3 - 6185DA - EP - 319**	B107	B150	B197
			59000	6010	1.53				59000	6010	1.85	3 - 6190DA - EP - 319	B109	B152	B199
			59000	6010	1.91				59000	6010	2.31	3 - 6195DA - EP - 319	B109	B152	B199
			84100	8570	1.94				84100	8570	2.20	3 - 6205DA - EP - 319	B111	B154	B201
			84100	8570	2.22				84100	8570	2.68	3 - 6205DB - EP - 319	B112	B155	B202
3.85	3150	321	29500	3010	*	4.64	3150	321	29500	3010	*	3 - 6175DB - EP - 377	B105	B148	B195
	4050	413	41700	4250	*		4050	413	41700	4250	*	3 - 6180DA - EP - 377	B107	B150	B197
	4920	501	**41700**	**4250**	**1.02**		4070	415	**41700**	**4250**	**1.23**	**3 - 6185DA - EP - 377**	B107	B150	B197
			59000	6010	1.30				59000	6010	1.57	3 - 6190DA - EP - 377	B109	B152	B199
			59000	6010	1.62				59000	6010	1.95	3 - 6195DA - EP - 377	B109	B152	B199
			84100	8570	1.74				84100	8570	1.97	3 - 6205DA - EP - 377	B111	B154	B201
			84100	8570	1.88				84100	8570	2.27	3 - 6205DB - EP - 377	B112	B155	B202
			104000	10600	2.57				104000	10600	3.11	3 - 6215DA - EP - 377	B113	B156	B203
3.07	4060	414	41700	4250	*	3.70	4060	414	41700	4250	*	3 - 6180DA - EP - 473	B107	B150	B197
	5000	510	41700	4250	*		5000	510	41700	4250	*	3 - 6185DA - EP - 473	B107	B150	B197
	6170	629	41700	4250	0.81		5110	521	41700	4250	0.98	3 - 6185DA - EP - 473	B107	B150	B197
			59000	**6010**	**1.03**				**59000**	**6010**	**1.25**	**3 - 6190DA - EP - 473**	B109	B152	B199
			59000	6010	1.29				59000	6010	1.56	3 - 6195DA - EP - 473	B109	B152	B199
			84100	8570	1.34				84100	8570	1.52	3 - 6205DA - EP - 473	B111	B154	B201
			84100	8570	1.51				84100	8570	1.82	3 - 6205DB - EP - 473	B112	B155	B202
			104000	10600	2.05				104000	10600	2.48	3 - 6215DA - EP - 473	B113	B156	B203
			145000	14800	2.59				145000	14800	3.13	3 - 6225DA - EP - 473	B115	B158	B205

注）1. 選定表に記載の機種の形式については、B5 頁をご参照ください。
2. 低速軸許容ラジアル荷重 Pro は、低速軸中央の値です。荷重点が低速軸中央以外の場合、及び許容スラスト荷重については、技術資料 C14～16 頁をご覧ください。
3. 潤滑方式は機種によって異なります。詳細は技術資料 C10、C11 頁の「潤滑」を参照ください。
4. 上記のモータ回転数 n_1 は、代表値であり、出力回転数 n_2 は、このモータ回転数による値です。モータ回転数の詳細は、技術資料の C31 頁を参照ください。
5. CHHM、CHFM、CVVM は形式記号です。詳細は B5 頁「形式」を参照ください。
6. 太字の組合せは、各減速比において、均一荷重・10 時間／日運転の条件下での推奨機種です（50Hz でのモータ定格に対し、SF=1.0 程度）。
7.「SF」の欄が「＊」となっている機種では、運転時の負荷トルクを表中の「出力トルク」以下としてください。モータ定格 100% での運転はできません。

2.2 kW

周波数	Hz	50Hz	60Hz
モータ極数	P	4	
モータ回転数 n_1	r/min	1450	1750

50Hz						60Hz						形式			寸法図（ページ）		
出力回転数 n_2	出力トルク Tout		低速軸許容ラジアル荷重 Pro		SF 注）7	出力回転数 n_2	出力トルク Tout		低速軸許容ラジアル荷重 Pro		SF 注）7	容量記号 - 枠番 - 補助形式 - 減速比			CHHM	CHFM	CVVM
r/min	N-m	kgf-m	N	kgf		r/min	N-m	kgf-m	N	kgf							
2.94	4050	413	41700	4250	*	3.55	4050	413	41700	4250	*	3 - 6180DA - EP - 493			B107	B150	B197
	5000	510	41700	4250	*		5000	510	41700	4250	*	3 - 6185DA - EP - 493			B107	B150	B197
	6430	655	59000	6010	0.99		5330	543	59000	6010	1.20	3 - 6190DA - EP - 493			B109	B152	B199
			59000	**6010**	**1.24**				**59000**	**6010**	**1.49**	**3 - 6195DA - EP - 493**			B109	B152	B199
			84100	8570	1.44				84100	8570	1.66	3 - 6205DA - EP - 493			B111	B154	B201
			104000	10600	1.98				104000	10600	2.38	3 - 6215DA - EP - 493			B113	B156	B203
			145000	14800	2.33				145000	14800	2.81	3 - 6225DA - EP - 493			B115	B158	B205
			179000	18200	2.94				179000	18200	3.55	3 - 6235DA - EP - 493			B117	B160	B207
2.59	5000	510	41700	4250	*	3.13	5000	510	41700	4250	*	3 - 6185DA - EP - 559			B107	B150	B197
	7290	743	**59000**	**6010**	**1.09**		6040	616	**59000**	**6010**	**1.32**	**3 - 6195DA - EP - 559**			B109	B152	B199
			84100	8570	1.20				84100	8570	1.36	3 - 6205DA - EP - 559			B111	B154	B201
			84100	8570	1.28				84100	8570	1.54	3 - 6205DB - EP - 559			B112	B155	B202
			104000	10600	1.74				104000	10600	2.09	3 - 6215DA - EP - 559			B113	B156	B203
			145000	14800	2.19				145000	14800	2.65	3 - 6225DA - EP - 559			B115	B158	B205
			179000	18200	2.81				179000	18200	3.39	3 - 6235DA - EP - 559			B117	B160	B207
2.23	5000	510	41600	4240	*	2.70	5000	510	41600	4240	*	3 - 6185DA - EP - 649			B107	B150	B197
	6380	650	58600	5970	*		6380	650	58600	5970	*	3 - 6190DA - EP - 649			B109	B152	B199
	8460	863	58000	5910	0.94		7010	715	58400	5950	1.14	3 - 6195DA - EP - 649			B109	B152	B199
			84100	8570	0.98				84100	8570	1.11	3 - 6205DA - EP - 649			B111	B154	B201
			84100	**8570**	**1.10**				**84100**	**8570**	**1.33**	**3 - 6205DB - EP - 649**			B112	B155	B202
			104000	10600	1.49				104000	10600	1.80	3 - 6215DA - EP - 649			B113	B156	B203
			145000	14800	1.88				145000	14800	2.26	3 - 6225DA - EP - 649			B115	B158	B205
			179000	18200	2.42				179000	18200	2.92	3 - 6235DA - EP - 649			B117	B160	B207
1.98	6380	650	59000	6010	*	2.39	6380	650	59000	6010	*	3 - 6190DA - EP - 731			B109	B152	B199
	9530	972	58500	5970	0.84		7900	805	59000	6010	1.01	3 - 6195DA - EP - 731			B109	B152	B199
			84100	8570	0.98				84100	8570	1.15	3 - 6205DA - EP - 731			B111	B154	B201
			84100	8570	0.98				84100	8570	1.18	3 - 6205DB - EP - 731			B112	B155	B202
			104000	**10600**	**1.33**				**104000**	**10600**	**1.60**	**3 - 6215DA - EP - 731**			B113	B156	B203
			145000	14800	1.68				145000	14800	2.03	3 - 6225DA - EP - 731			B115	B158	B205
			179000	18200	2.15				179000	18200	2.60	3 - 6235DA - EP - 731			B117	B160	B207
			208000	21200	2.71				208000	21200	3.27	3 - 6245DA - EP - 731			B119	B162	B209
1.72	6380	650	59000	6010	*	2.08	6380	650	59000	6010	*	3 - 6190DA - EP - 841			B109	B152	B199
	7960	811	59000	6010	*		7960	811	59000	6010	*	3 - 6195DA - EP - 841			B109	B152	B199
	11000	1120	84100	8570	0.84		9090	926	84100	8570	1.02	3 - 6205DA - EP - 841			B111	B154	B201
			104000	**10600**	**1.15**				**104000**	**10600**	**1.39**	**3 - 6215DA - EP - 841**			B113	B156	B203
			145000	14800	1.37				145000	14800	1.65	3 - 6225DA - EP - 841			B115	B158	B205
			179000	18200	1.72				179000	18200	2.08	3 - 6235DA - EP - 841			B117	B160	B207
			208000	21200	2.35				208000	21200	2.84	3 - 6245DA - EP - 841			B119	B162	B209

注）1. 選定表に記載の機種の形式については、B5 頁をご参照ください。
2. 低速軸許容ラジアル荷重 Pro は、低速軸中央の値です。荷重点が低速軸中央以外の場合、及び許容スラスト荷重については、技術資料 C14～16 頁をご覧ください。
3. 潤滑方式は機種によって異なります。詳細は技術資料 C10、C11 頁の「潤滑」を参照ください。
4. 上記のモータ回転数 n_1 は、代表値であり、出力回転数 n_2 は、このモータ回転数による値です。モータ回転数の詳細は、技術資料の C31 頁を参照ください。
5. CHHM、CHFM、CVVM は形式記号です。詳細は B5 頁「形式」を参照ください。
6. 太字の組合せは、各減速比において、均一荷重・10 時間／日運転の条件下での推奨機種です（50Hz でのモータ定格に対し、SF=1.0 程度）。
7.「SF」の欄が「＊」となっている機種では、運転時の負荷トルクを表中の「出力トルク」以下としてください。モータ定格 100% での運転はできません。

選定表

2.2 kW

周波数	Hz	50Hz	60Hz
モータ極数	P	4	
モータ回転数 n_1	r/min	1450	1750

50Hz						60Hz						形式	寸法図（ページ）		
出力回転数 n_2	出力トルク Tout		低速軸許容ラジアル荷重 Pro		SF 注）7	出力回転数 n_2	出力トルク Tout		低速軸許容ラジアル荷重 Pro		SF 注）7	容量記号 - 枠番 - 補助形式 - 減速比	CHHM	CHFM	CVVM
r/min	N-m	kgf-m	N	kgf		r/min	N-m	kgf-m	N	kgf					
1.45	7960	811	58100	5930	*	1.74	7960	811	58100	5930	*	3 - 6195DA - EP - 1003	B109	B152	B199
	9300	948	84100	8570	*		9060	923	84100	8570	*	3 - 6205DA - EP - 1003	B111	B154	B201
	13100	1330	104000	10600	0.97		10800	1100	104000	10600	1.17	3 - 6215DA - EP - 1003	B113	B156	B203
			145000	**14800**	**1.21**				**145000**	**14800**	**1.46**	**3 - 6225DA - EP - 1003**	B115	B158	B205
			179000	18200	1.57				179000	18200	1.89	3 - 6235DA - EP - 1003	B117	B160	B207
			208000	21200	1.97				208000	21200	2.38	3 - 6245DA - EP - 1003	B119	B162	B209
1.16	9300	948	84100	8570	*	1.40	9300	948	84100	8570	*	3 - 6205DA - EP - 1247	B111	B154	B201
	12700	1290	104000	10600	*		12700	1290	104000	10600	*	3 - 6215DA - EP - 1247	B113	B156	B203
	16300	1660	145000	14800	0.98		13500	1370	145000	14800	1.19	3 - 6225DA - EP - 1247	B115	B158	B205
			179000	**18200**	**1.26**				**179000**	**18200**	**1.52**	**3 - 6235DA - EP - 1247**	B117	B160	B207
			208000	21200	1.59				208000	21200	1.91	3 - 6245DA - EP - 1247	B119	B162	B209
0.980	11300	1150	104000	10600	*	1.18	11300	1150	104000	10600	*	3 - 6215DA - EP - 1479	B113	B156	B203
	15100	1540	145000	14800	*		15100	1540	145000	14800	*	3 - 6225DA - EP - 1479	B115	B158	B205
	19300	1970	179000	18200	0.89		16000	1630	179000	18200	1.07	3 - 6235DA - EP - 1479	B117	B160	B207
			208000	**21200**	**1.17**				**208000**	**21200**	**1.42**	**3 - 6245DA - EP - 1479**	B119	B162	B209
0.784	16000	1630	145000	14800	*	0.946	16000	1630	145000	14800	*	3 - 6225DA - EP - 1849	B115	B158	B205
	24100	2460	179000	18200	0.85		20000	2040	179000	18200	1.03	3 - 6235DA - EP - 1849	B117	B160	B207
			208000	**21200**	**1.07**				**208000**	**21200**	**1.29**	**3 - 6245DA - EP - 1849**	B119	B162	B209
0.702	15900	1620	145000	14800	*	0.847	15900	1620	145000	14800	*	3 - 6225DA - EP - 2065	B115	B158	B205
	20500	2090	179000	18200	*		20500	2090	179000	18200	*	3 - 6235DA - EP - 2065	B117	B160	B207
	26900	2750	208000	21200	0.96		22300	2270	208000	21200	1.16	3 - 6245DA - EP - 2065	B119	B162	B209
0.572	20500	2090	179000	18200	*	0.690	20500	2090	179000	18200	*	3 - 6235DA - EP - 2537	B117	B160	B207
	25800	2630	208000	21200	*		25800	2630	208000	21200	*	3 - 6245DA - EP - 2537	B119	B162	B209
0.476	17200	1750	179000	18200	*	0.575	17200	1750	179000	18200	*	3 - 6235DA - EP - 3045	B117	B160	B207
	22600	2310	208000	21200	*		22600	2310	208000	21200	*	3 - 6245DA - EP - 3045	B119	B162	B209
0.417	20500	2090	179000	18200	*	0.503	20500	2090	179000	18200	*	3 - 6235DA - EP - 3481	B117	B160	B207
	25800	2630	208000	21200	*		25800	2630	208000	21200	*	3 - 6245DA - EP - 3481	B119	B162	B209
0.327	17200	1750	179000	18200	*	0.394	17200	1750	179000	18200	*	3 - 6235DA - EP - 4437	B117	B160	B207
	22600	2310	208000	21200	*		22600	2310	208000	21200	*	3 - 6245DA - EP - 4437	B119	B162	B209
0.282	20500	2090	179000	18200	*	0.341	20500	2090	179000	18200	*	3 - 6235DA - EP - 5133	B117	B160	B207
	25800	2630	208000	21200	*		25800	2630	208000	21200	*	3 - 6245DA - EP - 5133	B119	B162	B209
0.235	17200	1750	179000	18200	*	0.283	17200	1750	179000	18200	*	3 - 6235DA - EP - 6177	B117	B160	B207
	22600	2310	208000	21200	*		22600	2310	208000	21200	*	3 - 6245DA - EP - 6177	B119	B162	B209
0.192	17200	1750	179000	18200	*	0.231	17200	1750	179000	18200	*	3 - 6235DA - EP - 7569	B117	B160	B207
	22600	2310	208000	21200	*		22600	2310	208000	21200	*	3 - 6245DA - EP - 7569	B119	B162	B209

注）1. 選定表に記載の機種の形式については、B5 頁をご参照ください。
2. 低速軸許容ラジアル荷重 Pro は、低速軸中央の値です。荷重点が低速軸中央以外の場合、及び許容スラスト荷重については、技術資料 C14～16 頁をご覧ください。
3. 潤滑方式は機種によって異なります。詳細は技術資料 C10、C11 頁の「潤滑」を参照ください。
4. 上記のモータ回転数 n_1 は、代表値であり、出力回転数 n_2 は、このモータ回転数による値です。モータ回転数の詳細は、技術資料の C31 頁を参照ください。
5. CHHM、CHFM、CVVM は形式記号です。詳細は B5 頁「形式」を参照ください。
6. 太字の組合せは、各減速比において、均一荷重・10 時間／日運転の条件下での推奨機種です（50Hz でのモータ定格に対し、SF=1.0 程度）。
7.「SF」の欄が「＊」となっている機種では、運転時の負荷トルクを表中の「出力トルク」以下としてください。モータ定格 100% での運転はできません。

3.0 kW

周波数	Hz	50Hz	60Hz
モータ極数	P	4	
モータ回転数 n_1	r/min	1450	1750

50Hz 出力回転数 n_2 r/min	出力トルク Tout N-m	kgf-m	低速軸許容ラジアル荷重 Pro N	kgf	SF	60Hz 出力回転数 n_2 r/min	出力トルク Tout N-m	kgf-m	低速軸許容ラジアル荷重 Pro N	kgf	SF	形式 容量記号	枠番	補助形式	減速比	寸法図（ページ） CNHM CHHM	CNFM CHFM	CNVM CVVM
580	46.9	4.78	**1930**	**197**	**1.06**	700	38.9	3.96	**1870**	**191**	**1.06**	**4**	**- 6100SK**	**EP**	**2.5 (K)**	B81	-	B171
			1930	197	1.25				1870	191	1.25	4	- 6105SK	EP	2.5 (K)	B81	-	B171
			2700	275	1.72				2570	262	1.72	4	- 6110SK	EP	2.5 (K)	B82	-	B172
			2700	275	2.15				2570	262	2.15	4	- 6115SK	EP	2.5 (K)	B82	-	B172
483	56.3	5.74	**1980**	**202**	**1.10**	583	46.7	4.76	**1920**	**196**	**1.10**	**4**	**- 6100SK**	**EP**	**3 (K)**	B81	-	B171
			1980	202	1.29				1920	196	1.29	4	- 6105SK	EP	3 (K)	B81	-	B171
			2850	291	1.76				2730	278	1.76	4	- 6110SK	EP	3 (K)	B82	-	B172
			2850	291	2.20				2730	278	2.20	4	- 6115SK	EP	3 (K)	B82	-	B172
363	75.1	7.65	**2130**	**217**	**1.07**	583	62.2	6.34	**2080**	**212**	**1.07**	**4**	**- 6100SK**	**EP**	**4 (K)**	B81	-	B171
			2130	217	1.26				2080	212	1.26	4	- 6105SK	EP	4 (K)	B81	-	B171
			3040	310	1.78				2900	296	1.78	4	- 6110SK	EP	4 (K)	B82	-	B172
			3040	310	2.23				2900	296	2.23	4	- 6115SK	EP	4 (K)	B82	-	B172
290	93.9	9.57	**2210**	**225**	**1.23**	350	77.8	7.93	**2160**	**220**	**1.23**	**4**	**- 6105SK**	**EP**	**5 (K)**	B81	-	B171
			3180	324	1.54				3040	310	1.26	4	- 6110SK	EP	5 (K)	B82	-	B172
			3180	324	1.92				3040	310	1.78	4	- 6115SK	EP	5 (K)	B82	-	B172
242	113	11.5	**2190**	**223**	**1.05**	292	93.3	9.51	**2160**	**220**	**1.05**	**4**	**- 6105SK**	**EP**	**6 (K)**	B81	-	B171
			3330	339	1.41				3210	327	1.41	4	- 6110SK	EP	6 (K)	B82	-	B172
			3330	339	1.76				3210	327	1.76	4	- 6115SK	EP	6 (K)	B82	-	B172
			4610	470	1.18				4340	443	1.18	4	- 6110	EP	6	B86	B129	B176
			4610	470	1.31				4340	443	1.31	4	- 6115	EP	6	B86	B129	B176
			5230	534	1.69				4930	502	1.69	4	- 6120	EP	6	B87	B130	B177
			5230	534	2.32				4930	502	1.94	4	- 6125	EP	6	B87	B130	B177
181	150	15.3	2170	221	0.83	219	124	12.7	2190	223	0.83	4	- 6105SK	EP	8 (K)	B81	-	B171
			3470	**354**	**1.23**				**3370**	**344**	**1.23**	**4**	**- 6110SK**	**EP**	**8 (K)**	B82	-	B172
			3470	354	1.54				3370	344	1.54	4	- 6115SK	EP	8 (K)	B82	-	B172
			5130	523	1.18				4830	493	1.18	4	- 6110	EP	8	B86	B129	B176
			5130	523	1.31				4830	493	1.31	4	- 6115	EP	8	B86	B129	B176
			5830	595	1.69				5490	560	1.69	4	- 6120	EP	8	B87	B130	B177
			5830	595	2.32				5490	560	2.32	4	- 6125	EP	8	B87	B130	B177
145	188	19.1	**3650**	**372**	**1.02**	175	156	15.9	**3550**	**362**	**1.02**	**4**	**- 6110SK**	**EP**	**10 (K)**	B82	-	B172
			3650	372	1.27				3550	362	1.27	4	- 6115SK	EP	10 (K)	B82	-	B172
132	206	21.0	**5840**	**595**	**1.18**	159	171	17.4	**5510**	**561**	**1.18**	**4**	**- 6110**	**EP**	**11**	B86	B129	B176
			5840	595	1.31				5510	561	1.31	4	- 6115	EP	11	B86	B129	B176
			6620	675	1.69				6240	636	1.69	4	- 6120	EP	11	B87	B130	B177
			6620	675	1.97				6240	636	1.97	4	- 6125	EP	11	B87	B130	B177
112	244	24.9	**6020**	**614**	**1.18**	135	202	20.6	**5690**	**580**	**1.18**	**4**	**- 6110**	**EP**	**13**	B86	B129	B176
			6020	614	1.30				5690	580	1.30	4	- 6115	EP	13	B86	B129	B176
			6830	696	1.69				6440	657	1.69	4	- 6120	EP	13	B87	B130	B177
			6830	696	1.97				6440	657	1.97	4	- 6125	EP	13	B87	B130	B177

注）1. 選定表に記載の機種の形式については、B5 頁をご参照ください。
2. 低速軸許容ラジアル荷重 Pro は、低速軸中央の値です。荷重点が低速軸中央以外の場合、及び許容スラスト荷重については、技術資料 C14～16 頁をご覧ください。
3. 潤滑方式は機種によって異なります。詳細は技術資料 C10、C11 頁の「潤滑」を参照ください。
4. 上記のモータ回転数 n_1 は、代表値であり、出力回転数 n_2 は、このモータ回転数による値です。モータ回転数の詳細は、技術資料の C31 頁を参照ください。
5. 枠番が網掛け文字（例：6075）となっている機種は、取付方向自由の機種です。（形式が CNHM、CNFM、CNVM となります）
6. CNHM、CHHM、CNFM、CHFM、CNVM、CVVM は形式記号です。詳細は B5 頁「形式」を参照ください。
7. 太字の組合せは、各減速比において、均一荷重・10 時間／日運転の条件下での推奨機種です（50Hz でのモータ定格に対し、SF=1.0 程度）。
8. 形式欄右端に「(K)」印が記されている機種は、記載の減速比が公称減速比となっています。実減速比は下表をご参照ください。なお、それ以外の機種については、［表記の減速比］＝［実減速比］となっています。

実減速比表

枠番	公称減速比 2.5	3	4	5	6	8	10
6100SK 6105SK	2.492	2.878	4.100	5.017	5.623	8.169	9.996
6110SK 6115SK	2.483	3.063	3.859	4.707	5.980	7.738	10.07

選定表

3.0 kW

周波数	Hz	50Hz	60Hz
モータ極数	P	4	
モータ回転数 n_1	r/min	1450	1750

50Hz						60Hz						形式	寸法図（ページ）		
出力回転数 n_2	出力トルク Tout		低速軸許容ラジアル荷重 Pro		SF	出力回転数 n_2	出力トルク Tout		低速軸許容ラジアル荷重 Pro		SF	容量記号 - 枠番 - 補助形式 - 減速比	CNHM CHHM	CNFM CHFM	CNVM CVVM
r/min	N-m	kgf-m	N	kgf		r/min	N-m	kgf-m	N	kgf					
96.7	282	28.7	**6410**	**653**	**1.18**	117	233	23.8	**6050**	**617**	**1.18**	**4 - 6110 - EP - 15**	B86	B129	B176
			6410	653	1.30				6050	617	1.30	4 - 6115 - EP - 15	B86	B129	B176
			7320	747	1.69				6910	704	1.69	4 - 6120 - EP - 15	B87	B130	B177
			7320	747	1.97				6910	704	1.97	4 - 6125 - EP - 15	B87	B130	B177
			8290	845	2.59				7810	796	2.59	4 - 6130 - EP - 15	B88	B131	B178
			8290	845	2.99				7810	796	2.99	4 - 6135 - EP - 15	B88	B131	B178
85.3	319	32.5	**6460**	**659**	**1.06**	103	264	27.0	**6110**	**622**	**1.06**	**4 - 6110 - EP - 17**	B86	B129	B176
			6460	659	1.30				6110	622	1.30	4 - 6115 - EP - 17	B86	B129	B176
			7390	753	1.63				6970	710	1.69	4 - 6120 - EP - 17	B87	B130	B177
			7390	753	1.89				6970	710	1.89	4 - 6125 - EP - 17	B87	B130	B177
			8900	907	2.42				8380	854	2.42	4 - 6130 - EP - 17	B88	B131	B178
			8900	907	2.76				8380	854	2.76	4 - 6135 - EP - 17	B88	B131	B178
69.0	394	40.2	**6800**	**693**	**1.04**	83.3	327	33.3	**6440**	**657**	**1.04**	**4 - 6115 - EP - 21**	B86	B129	B176
			8090	825	1.32				7640	779	1.32	4 - 6120 - EP - 21	B87	B130	B177
			8090	825	1.60				7640	779	1.63	4 - 6125 - EP - 21	B87	B130	B177
			9500	969	1.98				8960	913	2.05	4 - 6130 - EP - 21	B88	B131	B178
			9500	969	2.24				8960	913	2.51	4 - 6135 - EP - 21	B88	B131	B178
			14000	**1430**	**2.89**				**13200**	**1350**	**2.89**	**4 - 6140 - EP - 21**	B89	B132	B179
58.0	469	47.8	**8450**	**861**	**1.03**	70.0	389	39.6	**7980**	**814**	**1.03**	**4 - 6120 - EP - 25**	B87	B130	B177
			8450	861	1.32				7980	814	1.32	4 - 6125 - EP - 25	B87	B130	B177
			9860	1010	1.66				9300	948	1.72	4 - 6130 - EP - 25	B88	B131	B178
			9860	1010	1.92				9300	948	1.98	4 - 6135 - EP - 25	B88	B131	B178
			14700	1490	2.30				13900	1410	2.30	4 - 6140 - EP - 25	B89	B132	B179
			14700	1490	2.64				13900	1410	2.64	4 - 6145 - EP - 25	B89	B132	B179
50.0	544	55.5	**8750**	**892**	**1.16**	60.3	451	46.0	**8280**	**844**	**1.26**	**4 - 6125 - EP - 29**	B87	B130	B177
			10400	1060	1.43				9770	996	1.49	4 - 6130 - EP - 29	B88	B131	B178
			10400	1060	1.63				9770	996	1.88	4 - 6135 - EP - 29	B88	B131	B178
			15000	1530	1.98				14200	1450	1.98	4 - 6140 - EP - 29	B89	B132	B179
			15000	1530	2.51				14200	1450	2.51	4 - 6145 - EP - 29	B89	B132	B179
41.4	657	67.0	9190	937	0.96	50.0	544	55.5	8700	887	1.06	4 - 6125 - EP - 35	B87	B130	B177
			10900	**1110**	**1.19**				**10300**	**1050**	**1.24**	**4 - 6130 - EP - 35**	B88	B131	B178
			10900	1110	1.37				10300	1050	1.42	4 - 6135 - EP - 35	B88	B131	B178
			16000	1630	1.74				15200	1550	1.74	4 - 6140 - EP - 35	B89	B132	B179
			16000	1630	2.09				15200	1550	2.51	4 - 6145 - EP - 35	B89	B132	B179
			19100	1950	2.67				18000	1840	3.22	4 - 6160 - EP - 35	B90	B133	B180
33.7	807	82.3	**11600**	**1180**	**1.12**	40.7	669	68.2	**11000**	**1120**	**1.26**	**4 - 6135 - EP - 43**	B88	B131	B178
			16000	1630	1.31				15800	1610	1.31	4 - 6140 - EP - 43	B89	B132	B179
			16000	1630	1.56				15800	1610	1.80	4 - 6145 - EP - 43	B89	B132	B179
			20400	2080	2.15				19200	1960	2.48	4 - 6160 - EP - 43	B90	B133	B180
			20400	2080	2.60				19200	1960	2.64	4 - 6165 - EP - 43	B90	B133	B180

注）1. 選定表に記載の機種の形式については、B5 頁をご参照ください。
2. 低速軸許容ラジアル荷重 Pro は、低速軸中央の値です。荷重点が低速軸中央以外の場合、及び許容スラスト荷重については、技術資料 C14～16 頁をご覧ください。
3. 潤滑方式は機種によって異なります。詳細は技術資料 C10、C11 頁の「潤滑」を参照ください。
4. 上記のモータ回転数 n_1 は、代表値であり、出力回転数 n_2 は、このモータ回転数による値です。モータ回転数の詳細は、技術資料の C31 頁を参照ください。
5. 枠番が網掛け文字（例：6075）となっている機種は、取付方向自由の機種です。（形式が CNHM、CNFM、CNVM となります）
6. CNHM、CHHM、CNFM、CHFM、CNVM、CVVM は形式記号です。詳細は B5 頁「形式」を参照ください。
7. 太字の組合せは、各減速比において、均一荷重・10 時間／日運転の条件下での推奨機種です（50Hz でのモータ定格に対し、SF=1.0 程度）。

3.0 kW

周波数	Hz	50Hz	60Hz
モータ極数	P	4	
モータ回転数 n_1	r/min	1450	1750

50Hz						60Hz						形式						寸法図（ページ）		
出力回転数 n_2	出力トルク Tout		低速軸許容ラジアル荷重 Pro		SF 注）7	出力回転数 n_2	出力トルク Tout		低速軸許容ラジアル荷重 Pro		SF 注）7	容量記号 - 枠番 - 補助形式 - 減速比						CHHM	CHFM	CVVM
r/min	N-m	kgf-m	N	kgf		r/min	N-m	kgf-m	N	kgf										
28.4	957	97.6	12000	1220	0.85	34.3	793	80.9	11400	1160	0.98	4	- 6135	-	EP	-	51	B88	B131	B178
			16000	**1630**	**1.14**				**16000**	**1630**	**1.14**	**4**	**- 6140**	**-**	**EP**	**-**	**51**	B89	B132	B179
			16000	1630	1.23				16000	1630	1.41	4	- 6145	-	EP	-	51	B89	B132	B179
			21200	2160	1.83				20000	2040	1.92	4	- 6160	-	EP	-	51	B90	B133	B180
			21200	2160	2.19				20000	2040	2.51	4	- 6165	-	EP	-	51	B90	B133	B180
			24100	2450	2.55				22700	2310	2.80	4	- 6170	-	EP	-	51	B91	B134	B181
24.6	1110	113	12600	1280	0.81	29.7	918	93.5	11900	1210	0.84	4	- 6135	-	EP	-	59	B88	B131	B178
			16000	1630	0.98				16000	1630	0.98	4	- 6140	-	EP	-	59	B89	B132	B179
			16000	**1630**	**1.06**				**16000**	**1630**	**1.22**	**4**	**- 6145**	**-**	**EP**	**-**	**59**	B89	B132	B179
			22100	2250	1.47				22100	2250	1.47	4	- 6160	-	EP	-	59	B90	B133	B180
			22100	2250	1.90				22100	2250	1.92	4	- 6165	-	EP	-	59	B90	B133	B180
			25200	2570	2.21				23800	2420	2.38	4	- 6170	-	EP	-	59	B91	B134	B181
			25200	2570	2.76				23800	2420	2.76	4	- 6175	-	EP	-	59	B91	B134	B181
20.4	1330	136	16000	1630	0.87	24.6	1100	113	16000	1630	1.01	4	- 6145	-	EP	-	71	B89	B132	B179
			22100	**2250**	**1.16**				**22100**	**2250**	**1.16**	**4**	**- 6160**	**-**	**EP**	**-**	**71**	B90	B133	B180
			22100	2250	1.58				22100	2250	1.88	4	- 6165	-	EP	-	71	B90	B133	B180
			26700	2720	1.83				25100	2560	1.97	4	- 6170	-	EP	-	71	B91	B134	B181
			26700	2720	2.33				25100	2560	2.38	4	- 6175	-	EP	-	71	B91	B134	B181
			35900	3650	2.93				33700	3440	2.93	4	- 6180	-	EP	-	71	B92	B135	B182
16.7	1630	166	**22100**	**2250**	**1.07**	20.1	1350	138	**21900**	**2230**	**1.16**	**4**	**- 6160**	**-**	**EP**	**-**	**87**	B90	B133	B180
			22100	2250	1.26				21900	2230	1.30	4	- 6165	-	EP	-	87	B90	B133	B180
			28600	2910	1.52				26900	2750	1.60	4	- 6170	-	EP	-	87	B91	B134	B181
			28600	2910	1.87				26900	2750	1.87	4	- 6175	-	EP	-	87	B91	B134	B181
			38600	3930	2.38				36300	3700	2.38	4	- 6180	-	EP	-	87	B92	B135	B182
			38600	3930	2.86				36300	3700	2.86	4	- 6185	-	EP	-	87	B92	B135	B182
13.9	1850	189	**22100**	**2250**	**1.14**	16.8	1530	156	**22100**	**2250**	**1.37**	**4**	**- 6165DC**	**-**	**EP**	**-**	**104**	B103	B146	B193
			29500	3010	1.37				29200	2970	1.65	4	- 6170DC	-	EP	-	104	B106	B149	B196
			29500	3010	1.70				29200	2970	2.06	4	- 6175DC	-	EP	-	104	B106	B149	B196
			41100	4190	2.20				38700	3940	2.65	4	- 6180DB	-	EP	-	104	B108	B151	B198
			41100	4190	2.65				38700	3940	3.20	4	- 6185DB	-	EP	-	104	B108	B151	B198
			57400	5850	2.32				53900	5500	2.32	4	- 6190DA	-	EP	-	104	B109	B152	B199
12.0	1760	179	22100	2250	*	14.5	1760	179	22100	2250	*	4	- 6160DC	-	EP	-	121	B103	B146	B193
	2150	219	22100	2250	0.98		1780	182	22100	2250	1.18	4	- 6165DC	-	EP	-	121	B103	B146	B193
			29500	**3010**	**1.18**				**29500**	**3010**	**1.42**	**4**	**- 6170DC**	**-**	**EP**	**-**	**121**	B106	B149	B196
			29500	3010	1.46				29500	3010	1.77	4	- 6175DC	-	EP	-	121	B106	B149	B196
			41700	4250	1.89				41200	4200	2.28	4	- 6180DB	-	EP	-	121	B108	B151	B198
			41700	4250	2.23				41200	4200	2.70	4	- 6185DB	-	EP	-	121	B108	B151	B198
			59000	6010	2.97				57500	5860	3.58	4	- 6190DB	-	EP	-	121	B110	B153	B200

注）1. 選定表に記載の機種の形式については、B5 頁をご参照ください。
2. 低速軸許容ラジアル荷重 Pro は、低速軸中央の値です。荷重点が低速軸中央以外の場合、及び許容スラスト荷重については、技術資料 C14～16 頁をご覧ください。
3. 潤滑方式は機種によって異なります。詳細は技術資料 C10、C11 頁の「潤滑」を参照ください。
4. 上記のモータ回転数 n_1 は、代表値であり、出力回転数 n_2 は、このモータ回転数による値です。モータ回転数の詳細は、技術資料の C31 頁を参照ください。
5. CHHM、CHFM、CVVM は形式記号です。詳細は B5 頁「形式」を参照ください。
6. 太字の組合せは、各減速比において、均一荷重・10 時間／日運転の条件下での推奨機種です（50Hz でのモータ定格に対し、SF=1.0 程度）。
7.「SF」の欄が「＊」となっている機種では、運転時の負荷トルクを表中の「出力トルク」以下としてください。モータ定格 100% での運転はできません。

選定表

3.0 kW

周波数	Hz	50Hz	60Hz
モータ極数	P	4	
モータ回転数 n_1	r/min	1450	1750

50Hz						60Hz						形式	寸法図（ページ）		
出力回転数 n_2	出力トルク Tout		低速軸許容ラジアル荷重 Pro		SF 注）7	出力回転数 n_2	出力トルク Tout		低速軸許容ラジアル荷重 Pro		SF 注）7	容量記号 - 枠番 - 補助形式 - 減速比	CHHM	CHFM	CVVM
r/min	N-m	kgf-m	N	kgf		r/min	N-m	kgf-m	N	kgf					
10.1	1760	179	22100	2250	*	12.2	1760	179	22100	2250	*	4 - 6160DC - EP - 143	B103	B146	B193
	2100	214	22100	2250	*		2100	214	22100	2250	*	4 - 6165DC - EP - 143	B103	B146	B193
	2540	259	22100	2250	0.83		2110	215	22100	2250	1.00	4 - 6165DC - EP - 143	B103	B146	B193
			29500	3010	0.98				29500	3010	1.20	4 - 6170DC - EP - 143	B106	B149	B196
			29500	**3010**	**1.24**				**29500**	**3010**	**1.50**	**4 - 6175DC - EP - 143**	B106	B149	B196
			41700	4250	1.60				41700	4250	1.93	4 - 6180DB - EP - 143	B108	B151	B198
			41700	4250	1.93				41700	4250	2.33	4 - 6185DB - EP - 143	B108	B151	B198
			59000	6010	1.97				59000	6010	1.97	4 - 6190DA - EP - 143	B109	B152	B199
			59000	6010	2.51				59000	6010	3.03	4 - 6190DB - EP - 143	B110	B153	B200
			59000	6010	3.00				59000	6010	3.62	4 - 6195DB - EP - 143	B110	B153	B200
8.79	2100	214	22100	2250	*	10.6	2100	214	22100	2250	*	4 - 6165DC - EP - 165	B103	B146	B193
	2930	299	**29500**	**3010**	**1.07**		2430	248	**29500**	**3010**	**1.30**	**4 - 6175DC - EP - 165**	B106	B149	B196
			41700	4250	1.38				41700	4250	1.67	4 - 6180DB - EP - 165	B108	B151	B198
			41700	4250	1.68				41700	4250	2.02	4 - 6185DB - EP - 165	B108	B151	B198
			59000	6010	1.97				59000	6010	1.97	4 - 6190DA - EP - 165	B109	B152	B199
			59000	6010	2.17				59000	6010	2.62	4 - 6190DB - EP - 165	B110	B153	B200
			59000	6010	2.70				59000	6010	3.25	4 - 6195DB - EP - 165	B110	B153	B200
7.75	2100	214	22100	2250	*	9.36	2100	214	22100	2250	*	4 - 6165DC - EP - 187	B103	B146	B193
	2530	258	29500	3010	*		2530	258	29500	3010	*	4 - 6170DC - EP - 187	B106	B149	B196
	3330	339	29500	3010	0.95		2760	281	29500	3010	1.14	4 - 6175DC - EP - 187	B106	B149	B196
			41700	**4250**	**1.22**				**41700**	**4250**	**1.47**	**4 - 6180DB - EP - 187**	B108	B151	B198
			41700	4250	1.50				41700	4250	1.81	4 - 6185DB - EP - 187	B108	B151	B198
			59000	6010	1.92				59000	6010	1.97	4 - 6190DA - EP - 187	B109	B152	B199
			59000	6010	1.92				59000	6010	2.31	4 - 6190DB - EP - 187	B110	B153	B200
			59000	6010	2.39				59000	6010	2.88	4 - 6195DB - EP - 187	B110	B153	B200
7.44	2530	258	29500	3010	*	8.97	2530	258	29500	3010	*	4 - 6170DC - EP - 195	B106	B149	B196
	3470	353	29500	3010	0.91		2870	293	29500	3010	1.10	4 - 6175DC - EP - 195	B106	B149	B196
			41700	**4250**	**1.17**				**41700**	**4250**	**1.41**	**4 - 6180DB - EP - 195**	B108	B151	B198
			41700	4250	1.42				41700	4250	1.71	4 - 6185DB - EP - 195	B108	B151	B198
			59000	6010	1.84				59000	6010	1.97	4 - 6190DA - EP - 195	B109	B152	B199
			59000	6010	1.84				59000	6010	2.22	4 - 6190DB - EP - 195	B110	B153	B200
			59000	6010	1.88				59000	6010	1.97	4 - 6195DA - EP - 195	B109	B152	B199
			59000	6010	2.28				59000	6010	2.75	4 - 6195DB - EP - 195	B110	B153	B200
			84100	8570	2.67				84100	8570	3.23	4 - 6205DB - EP - 195	B112	B155	B202
6.28	2530	258	29500	3010	*	7.58	2530	258	29500	3010	*	4 - 6170DC - EP - 231	B106	B149	B196
	3150	321	29500	3010	*		3150	321	29500	3010	*	4 - 6175DC - EP - 231	B106	B149	B196
	4110	419	**41700**	**4250**	**1.22**		3400	347	**41700**	**4250**	**1.47**	**4 - 6185DB - EP - 231**	B108	B151	B198
			59000	6010	1.55				59000	6010	1.87	4 - 6190DA - EP - 231	B109	B152	B199
			59000	6010	1.94				59000	6010	1.97	4 - 6195DA - EP - 231	B109	B152	B199
			59000	6010	1.94				59000	6010	2.34	4 - 6195DB - EP - 231	B110	B153	B200
			84100	8570	2.26				84100	8570	2.72	4 - 6205DB - EP - 231	B112	B155	B202

注）1. 選定表に記載の機種の形式については、B5 頁をご参照ください。
2. 低速軸許容ラジアル荷重 Pro は、低速軸中央の値です。荷重点が低速軸中央以外の場合、及び許容スラスト荷重については、技術資料 C14～16 頁をご覧ください。
3. 潤滑方式は機種によって異なります。詳細は技術資料 C10、C11 頁の「潤滑」を参照ください。
4. 上記のモータ回転数 n_1 は、代表値であり、出力回転数 n_2 は、このモータ回転数による値です。モータ回転数の詳細は、技術資料の C31 頁を参照ください。
5. CHHM、CHFM、CVVM は形式記号です。詳細は B5 頁「形式」を参照ください。
6. 太字の組合せは、各減速比において、均一荷重・10 時間／日運転の条件下での推奨機種です（50Hz でのモータ定格に対し、SF=1.0 程度）。
7.「SF」の欄が「＊」となっている機種では、運転時の負荷トルクを表中の「出力トルク」以下としてください。モータ定格 100% での運転はできません。

3.0 kW

周波数	Hz	50Hz	60Hz
モータ極数	P	4	
モータ回転数 n_1	r/min	1450	1750

50Hz						60Hz						形式			寸法図（ページ）		
出力回転数 n_2	出力トルク Tout		低速軸許容ラジアル荷重 Pro		SF 注）7	出力回転数 n_2	出力トルク Tout		低速軸許容ラジアル荷重 Pro		SF 注）7	容量記号 - 枠番 - 補助形式 - 減速比			CHHM	CHFM	CVVM
r/min	N-m	kgf-m	N	kgf		r/min	N-m	kgf-m	N	kgf							
5.31	3150	321	29500	3010	*	6.41	3150	321	29500	3010	*	4 - 6175DC - EP - 273			B106	B149	B196
	4850	495	**41700**	**4250**	**1.03**		4020	410	**41700**	**4250**	**1.24**	**4 - 6185DB - EP - 273**			B108	B151	B198
			59000	6010	1.31				59000	6010	1.59	4 - 6190DA - EP - 273			B109	B152	B199
			59000	6010	1.64				59000	6010	1.97	4 - 6195DA - EP - 273			B109	B152	B199
			84100	8570	1.72				84100	8570	1.95	4 - 6205DA - EP - 273			B111	B154	B201
			84100	8570	1.91				84100	8570	2.31	4 - 6205DB - EP - 273			B112	B155	B202
			104000	10600	2.57				104000	10600	3.11	4 - 6215DA - EP - 273			B113	B156	B203
5.02	4060	414	41700	4250	*	6.06	4060	414	41700	4250	*	4 - 6180DB - EP - 289			B108	B151	B198
	4210	429	41700	4250	*		3490	356	41700	4250	*	4 - 6185DA - EP - 289			B107	B150	B197
	5140	524	41700	4250	0.97		4260	434	41700	4250	1.17	4 - 6185DB - EP - 289			B108	B151	B198
			59000	**6010**	**1.24**				**59000**	**6010**	**1.50**	**4 - 6190DA - EP - 289**			B109	B152	B199
			59000	6010	1.55				59000	6010	1.87	4 - 6195DA - EP - 289			B109	B152	B199
4.55	4050	413	41700	4250	*	5.49	4050	413	41700	4250	*	4 - 6180DB - EP - 319			B108	B151	B198
	5670	578	41700	4250	0.88		4700	479	41700	4250	1.06	4 - 6185DB - EP - 319			B108	B151	B198
			59000	**6010**	**1.12**				**59000**	**6010**	**1.36**	**4 - 6190DA - EP - 319**			B109	B152	B199
			59000	6010	1.40				59000	6010	1.69	4 - 6195DA - EP - 319			B109	B152	B199
			84100	8570	1.42				84100	8570	1.61	4 - 6205DA - EP - 319			B111	B154	B201
			84100	8570	1.63				84100	8570	1.96	4 - 6205DB - EP - 319			B112	B155	B202
			104000	10600	2.23				104000	10600	2.69	4 - 6215DA - EP - 319			B113	B156	B203
			145000	14800	2.65				144000	14700	3.20	4 - 6225DA - EP - 319			B115	B158	B205
3.85	5000	510	41700	4250	*	4.64	5000	510	41700	4250	*	4 - 6185DB - EP - 377			B108	B151	B198
	6700	683	**59000**	**6010**	**1.19**		5550	566	**59000**	**6010**	**1.43**	**4 - 6195DA - EP - 377**			B109	B152	B199
			84100	8570	1.28				84100	8570	1.45	4 - 6205DA - EP - 377			B111	B154	B201
			84100	8570	1.38				84100	8570	1.66	4 - 6205DB - EP - 377			B112	B155	B202
			104000	10600	1.89				104000	10600	2.28	4 - 6215DA - EP - 377			B113	B156	B203
			145000	14800	2.24				145000	14800	2.71	4 - 6225DA - EP - 377			B115	B158	B205
			179000	18200	2.82				179000	18200	3.40	4 - 6235DA - EP - 377			B117	B160	B207
3.07	6380	650	59000	6010	*	3.70	6380	650	59000	6010	*	4 - 6190DA - EP - 473			B109	B152	B199
	8410	857	58800	6000	0.95		6970	710	59000	6010	1.14	4 - 6195DA - EP - 473			B109	B152	B199
			84100	8570	0.98				84100	8570	1.12	4 - 6205DA - EP - 473			B111	B154	B201
			84100	**8570**	**1.11**				**84100**	**8570**	**1.33**	**4 - 6205DB - EP - 473**			B112	B155	B202
			104000	10600	1.50				104000	10600	1.82	4 - 6215DA - EP - 473			B113	B156	B203
			145000	14800	1.90				145000	14800	2.30	4 - 6225DA - EP - 473			B115	B158	B205
			179000	18200	2.44				179000	18200	2.94	4 - 6235DA - EP - 473			B117	B160	B207
2.94	6380	650	59000	6010	*	3.55	6380	650	59000	6010	*	4 - 6190DA - EP - 493			B109	B152	B199
	8770	894	58800	5990	0.91		7260	740	59000	6010	1.10	4 - 6195DA - EP - 493			B109	B152	B199
			84100	**8570**	**1.05**				**84100**	**8570**	**1.22**	**4 - 6205DA - EP - 493**			B111	B154	B201
			104000	10600	1.45				104000	10600	1.75	4 - 6215DA - EP - 493			B113	B156	B203
			145000	14800	1.71				145000	14800	2.07	4 - 6225DA - EP - 493			B115	B158	B205
			179000	18200	2.16				179000	18200	2.60	4 - 6235DA - EP - 493			B117	B160	B207
			208000	21200	2.94				208000	21200	3.55	4 - 6245DA - EP - 493			B119	B162	B209

注）1. 選定表に記載の機種の形式については、B5 頁をご参照ください。
2. 低速軸許容ラジアル荷重 Pro は、低速軸中央の値です。荷重点が低速軸中央以外の場合、及び許容スラスト荷重については、技術資料 C14～16 頁をご覧ください。
3. 潤滑方式は機種によって異なります。詳細は技術資料 C10、C11 頁の「潤滑」を参照ください。
4. 上記のモータ回転数 n_1 は、代表値であり、出力回転数 n_2 は、このモータ回転数による値です。モータ回転数の詳細は、技術資料の C31 頁を参照ください。
5. CHHM、CHFM、CVVM は形式記号です。詳細は B5 頁「形式」を参照ください。
6. 太字の組合せは、各減速比において、均一荷重・10 時間／日運転の条件下での推奨機種です（50Hz でのモータ定格に対し、SF=1.0 程度）。
7.「SF」の欄が「＊」となっている機種では、運転時の負荷トルクを表中の「出力トルク」以下としてください。モータ定格 100% での運転はできません。

選定表

3.0 kW

周波数	Hz	50Hz	60Hz
モータ極数	P	4	
モータ回転数 n_1	r/min	1450	1750

50Hz						60Hz						形式	寸法図（ページ）		
出力回転数 n_2	出力トルク Tout		低速軸許容ラジアル荷重 Pro		SF 注）7	出力回転数 n_2	出力トルク Tout		低速軸許容ラジアル荷重 Pro		SF 注）7	容量記号 - 枠番 - 補助形式 - 減速比	CHHM	CHFM	CVVM
r/min	N-m	kgf-m	N	kgf		r/min	N-m	kgf-m	N	kgf					
2.59	6380	650	59000	6010	*	3.13	6380	650	59000	6010	*	4 - 6190DA - EP - 559	B109	B152	B199
	7960	811	59000	6010	*		7960	811	59000	6010	*	4 - 6195DA - EP - 559	B109	B152	B199
	8760	893	84100	8570	*		8230	839	84100	8570	*	4 - 6205DA - EP - 559	B111	B154	B201
	9940	1010	58400	5950	0.80		8240	840	58900	6000	0.97	4 - 6195DA - EP - 559	B109	B152	B199
			84100	8570	0.88				84100	8570	1.00	4 - 6205DA - EP - 559	B111	B154	B201
			84100	8570	0.94				84100	8570	1.13	4 - 6205DB - EP - 559	B112	B155	B202
			104000	**10600**	**1.27**				**104000**	**10600**	**1.54**	**4 - 6215DA - EP - 559**	B113	B156	B203
			145000	14800	1.61				145000	14800	1.94	4 - 6225DA - EP - 559	B115	B158	B205
			179000	18200	2.06				179000	18200	2.49	4 - 6235DA - EP - 559	B117	B160	B207
			208000	21200	2.60				208000	21200	3.13	4 - 6245DA - EP - 559	B119	B162	B209
2.23	7960	811	58100	5930	*	2.70	7960	811	58100	5930	*	4 - 6195DA - EP - 649	B109	B152	B199
	8300	846	84100	8570	*		7790	794	84100	8570	*	4 - 6205DA - EP - 649	B111	B154	B201
	11500	1180	84100	8570	0.81		9560	975	84100	8570	0.97	4 - 6205DB - EP - 649	B112	B155	B202
			104000	**10600**	**1.10**				**104000**	**10600**	**1.32**	**4 - 6215DA - EP - 649**	B113	B156	B203
			145000	14800	1.38				145000	14800	1.66	4 - 6225DA - EP - 649	B115	B158	B205
			179000	18200	1.78				179000	18200	2.14	4 - 6235DA - EP - 649	B117	B160	B207
			208000	21200	2.24				208000	21200	2.70	4 - 6245DA - EP - 649	B119	B162	B209
1.98	7960	811	59000	6010	*	2.39	7960	811	59000	6010	*	4 - 6195DA - EP - 731	B109	B152	B199
	9300	948	84100	8570	*		9060	923	84100	8570	*	4 - 6205DA - EP - 731	B111	B154	B201
	13000	1330	104000	10600	0.97		10800	1100	104000	10600	1.17	4 - 6215DA - EP - 731	B113	B156	B203
			145000	**14800**	**1.23**				**145000**	**14800**	**1.49**	**4 - 6225DA - EP - 731**	B115	B158	B205
			179000	18200	1.58				179000	18200	1.90	4 - 6235DA - EP - 731	B117	B160	B207
			208000	21200	1.98				208000	21200	2.40	4 - 6245DA - EP - 731	B119	B162	B209
1.72	9230	941	84100	8570	*	2.08	9230	941	84100	8570	*	4 - 6205DA - EP - 841	B111	B154	B201
	15000	1520	104000	10600	0.85		12400	1260	104000	10600	1.02	4 - 6215DA - EP - 841	B113	B156	B203
			145000	**14800**	**1.01**				**145000**	**14800**	**1.21**	**4 - 6225DA - EP - 841**	B115	B158	B205
			179000	18200	1.26				179000	18200	1.53	4 - 6235DA - EP - 841	B117	B160	B207
			208000	21200	1.73				208000	21200	2.08	4 - 6245DA - EP - 841	B119	B162	B209
1.45	12700	1290	104000	10600	*	1.74	12700	1290	104000	10600	*	4 - 6215DA - EP - 1003	B113	B156	B203
	17800	1820	145000	14800	0.89		14800	1510	145000	14800	1.07	4 - 6225DA - EP - 1003	B115	B158	B205
			179000	**18200**	**1.15**				**179000**	**18200**	**1.39**	**4 - 6235DA - EP - 1003**	B117	B160	B207
			208000	21200	1.45				208000	21200	1.75	4 - 6245DA - EP - 1003	B119	B162	B209
1.16	16000	1630	145000	14800	*	1.40	16000	1630	145000	14800	*	4 - 6225DA - EP - 1247	B115	B158	B205
	22200	2260	179000	18200	0.92		18400	1870	179000	18200	1.12	4 - 6235DA - EP - 1247	B117	B160	B207
			208000	**21200**	**1.16**				**208000**	**21200**	**1.40**	**4 - 6245DA - EP - 1247**	B119	B162	B209
0.980	17200	1750	179000	18200	*	1.18	17200	1750	179000	18200	*	4 - 6235DA - EP - 1479	B117	B160	B207
	26300	2680	208000	21200	0.86		21800	2220	208000	21200	1.04	4 - 6245DA - EP - 1479	B119	B162	B209
0.784	20500	2090	179000	18200	*	0.946	20500	2090	179000	18200	*	4 - 6235DA - EP - 1849	B117	B160	B207
	25800	2630	208000	21200	*		25800	2630	208000	21200	*	4 - 6245DA - EP - 1849	B119	B162	B209
0.702	25800	2630	208000	21200	*	0.847	25800	2630	208000	21200	*	4 - 6245DA - EP - 2065	B119	B162	B209

注）1. 選定表に記載の機種の形式については、B5 頁をご参照ください。
2. 低速軸許容ラジアル荷重 Pro は、低速軸中央の値です。荷重点が低速軸中央以外の場合、及び許容スラスト荷重については、技術資料 C14～16 頁をご覧ください。
3. 潤滑方式は機種によって異なります。詳細は技術資料 C10、C11 頁の「潤滑」を参照ください。
4. 上記のモータ回転数 n_1 は、代表値であり、出力回転数 n_2 は、このモータ回転数による値です。モータ回転数の詳細は、技術資料の C31 頁を参照ください。
5. CHHM、CHFM、CVVM は形式記号です。詳細は B5 頁「形式」を参照ください。
6. 太字の組合せは、各減速比において、均一荷重・10 時間／日運転の条件下での推奨機種です（50Hz でのモータ定格に対し、SF=1.0 程度）。
7.「SF」の欄が「＊」となっている機種では、運転時の負荷トルクを表中の「出力トルク」以下としてください。モータ定格 100% での運転はできません。

3.7 kW

周波数	Hz	50Hz	60Hz
モータ極数	P	4	
モータ回転数 n_1	r/min	1450	1750

50Hz 出力回転数 n_2 r/min	出力トルク Tout N-m	kgf-m	低速軸許容ラジアル荷重 Pro N	kgf	SF	60Hz 出力回転数 n_2 r/min	出力トルク Tout N-m	kgf-m	低速軸許容ラジアル荷重 Pro N	kgf	SF	形式 容量記号 - 枠番 - 補助形式 - 減速比 注）8	寸法図（ページ） CNHM CHHM	CNFM CHFM	CNVM CVVM
580	57.9	5.90	**1820**	**186**	**1.01**	700	48.0	4.89	**1790**	**182**	**1.01**	**5 - 6105SK - EP - 2.5 (K)**	B81	-	B171
			2620	267	1.39				2500	255	1.39	5 - 6110SK - EP - 2.5 (K)	B82	-	B172
			2620	267	1.74				2500	255	1.74	5 - 6115SK - EP - 2.5 (K)	B82	-	B172
483	69.5	7.08	**1850**	**189**	**1.05**	583	57.5	5.87	**1810**	**185**	**1.05**	**5 - 6105SK - EP - 3 (K)**	B81	-	B171
			2770	282	1.43				2650	270	1.43	5 - 6110SK - EP - 3 (K)	B82	-	B172
			2770	282	1.78				2650	270	1.78	5 - 6115SK - EP - 3 (K)	B82	-	B172
363	92.6	9.44	**1960**	**200**	**1.02**	438	76.7	7.82	**1940**	**198**	**1.02**	**5 - 6105SK - EP - 4 (K)**	B81	-	B171
			2920	298	1.45				2820	287	1.45	5 - 6110SK - EP - 4 (K)	B82	-	B172
			2920	298	1.81				2820	287	1.81	5 - 6115SK - EP - 4 (K)	B82	-	B172
290	116	11.8	**2010**	**205**	**1.00**	350	95.9	9.78	**2000**	**204**	**1.00**	**5 - 6105SK - EP - 5 (K)**	B81	-	B171
			3040	310	1.25				2930	299	1.25	5 - 6110SK - EP - 5 (K)	B82	-	B172
			3040	310	1.56				2930	299	1.56	5 - 6115SK - EP - 5 (K)	B82	-	B172
242	139	14.2	1960	200	0.85	292	115	11.7	1970	201	0.85	5 - 6105SK - EP - 6 (K)	B81	-	B171
			3160	**322**	**1.14**				**3060**	**312**	**1.14**	**5 - 6110SK - EP - 6 (K)**	B82	-	B172
			3160	322	1.43				3060	312	1.43	5 - 6115SK - EP - 6 (K)	B82	-	B172
			4580	**467**	**1.06**				**4320**	**440**	**1.06**	**5 - 6115 - EP - 6**	B86	B129	B176
			5210	531	1.37				4910	500	1.37	5 - 6120 - EP - 6	B87	B130	B177
			5210	531	1.88				4910	500	1.57	5 - 6125 - EP - 6	B87	B130	B177
			6120	624	2.54				5760	587	2.54	5 - 6130 - EP - 6	B88	B131	B178
181	185	18.9	**3260**	**332**	**1.00**	219	153	15.6	**3190**	**325**	**1.00**	**5 - 6110SK - EP - 8 (K)**	B82	-	B172
			3260	332	1.25				3190	325	1.25	5 - 6115SK - EP - 8 (K)	B82	-	B172
			5090	**519**	**1.06**				**4800**	**489**	**1.06**	**5 - 6115 - EP - 8**	B86	B129	B176
			5800	591	1.37				5470	557	1.37	5 - 6120 - EP - 8	B87	B130	B177
			5800	591	1.88				5470	557	1.88	5 - 6125 - EP - 8	B87	B130	B177
			6820	695	2.54				6420	655	2.54	5 - 6130 - EP - 8	B88	B131	B178
145	232	23.6	**3360**	**343**	**1.03**	175	192	19.6	**3330**	**339**	**1.03**	**5 - 6115SK - EP - 10 (K)**	B82	-	B172
132	255	26.0	**5780**	**589**	**1.06**	159	211	21.5	**5460**	**557**	**1.06**	**5 - 6115 - EP - 11**	B86	B129	B176
			6580	670	1.37				6200	632	1.37	5 - 6120 - EP - 11	B87	B130	B177
			6580	670	1.60				6200	632	1.60	5 - 6125 - EP - 11	B87	B130	B177
			7770	792	2.54				7320	746	2.54	5 - 6130 - EP - 11	B88	B131	B178
112	301	30.7	**5960**	**608**	**1.05**	135	249	25.4	**5640**	**574**	**1.05**	**5 - 6115 - EP - 13**	B86	B129	B176
			6780	691	1.37				6400	652	1.37	5 - 6120 - EP - 13	B87	B130	B177
			6780	691	1.60				6400	652	1.60	5 - 6125 - EP - 13	B87	B130	B177
			8080	824	2.54				7620	776	2.54	5 - 6130 - EP - 13	B88	B131	B178
			8080	824	2.76				7620	776	3.05	5 - 6135 - EP - 13	B88	B131	B178
96.7	347	35.4	**6330**	**646**	**1.05**	117	288	29.3	**5990**	**611**	**1.05**	**5 - 6115 - EP - 15**	B86	B129	B176
			7260	741	1.37				6860	699	1.37	5 - 6120 - EP - 15	B87	B130	B177
			7260	741	1.60				6860	699	1.60	5 - 6125 - EP - 15	B87	B130	B177
			8250	841	2.10				7770	792	2.10	5 - 6130 - EP - 15	B88	B131	B178
			8250	841	2.42				7770	792	2.42	5 - 6135 - EP - 15	B88	B131	B178

注）1. 選定表に記載の機種の形式については、B5 頁をご参照ください。
2. 低速軸許容ラジアル荷重 Pro は、低速軸中央の値です。荷重点が低速軸中央以外の場合、及び許容スラスト荷重については、技術資料 C14～16 頁をご覧ください。
3. 潤滑方式は機種によって異なります。詳細は技術資料 C10、C11 頁の「潤滑」を参照ください。
4. 上記のモータ回転数 n_1 は、代表値であり、出力回転数 n_2 は、このモータ回転数による値です。モータ回転数の詳細は、技術資料の C31 頁を参照ください。
5. 枠番が網掛け文字（例：6075）となっている機種は、取付方向自由の機種です。（形式が CNHM、CNFM、CNVM となります）
6. CNHM、CHHM、CNFM、CHFM、CNVM、CVVM は形式記号です。詳細は B5 頁「形式」を参照ください。
7. 太字の組合せは、各減速比において、均一荷重・10 時間／日運転の条件下での推奨機種です（50Hz でのモータ定格に対し、SF=1.0 程度）。
8. 形式欄右端に「(K)」印が記されている機種は、記載の減速比が公称減速比となっています。実減速比は下表をご参照ください。なお、それ以外の機種については、［表記の減速比］＝［実減速比］となっています。

実減速比表

枠番	公称減速比 2.5	3	4	5	6	8	10
6100SK 6105SK	2.492	2.878	4.100	5.017	5.623	8.169	9.996
6110SK 6115SK	2.483	3.063	3.859	4.707	5.980	7.738	10.07

選定表

3.7 kW

周波数	Hz	50Hz	60Hz
モータ極数	P	4	
モータ回転数 n_1	r/min	1450	1750

50Hz						60Hz						形式	寸法図（ページ）		
出力回転数 n_2	出力トルク Tout		低速軸許容ラジアル荷重 Pro		SF	出力回転数 n_2	出力トルク Tout		低速軸許容ラジアル荷重 Pro		SF	容量記号 - 枠番 - 補助形式 - 減速比	CNHM CHHM	CNFM CHFM	CNVM CVVM
r/min	N-m	kgf-m	N	kgf		r/min	N-m	kgf-m	N	kgf					
85.3	394	40.1	**6380**	**650**	**1.05**	103	326	33.2	**6040**	**616**	**1.05**	**5 - 6115 - EP - 17**	B86	B129	B176
			7320	747	1.32				6920	705	1.37	5 - 6120 - EP - 17	B87	B130	B177
			7320	747	1.53				6920	705	1.53	5 - 6125 - EP - 17	B87	B130	B177
			8850	902	1.96				8340	850	1.96	5 - 6130 - EP - 17	B88	B131	B178
			8850	902	2.24				8340	850	2.24	5 - 6135 - EP - 17	B88	B131	B178
			13100	1330	2.73				12300	1260	2.73	5 - 6140 - EP - 17	B89	B132	B179
69.0	486	49.6	5010	511	0.84	83.3	403	41.1	6350	647	0.84	5 - 6115 - EP - 21	B86	B129	B176
			8010	**816**	**1.07**				**7570**	**772**	**1.07**	**5 - 6120 - EP - 21**	B87	B130	B177
			8010	816	1.29				7570	772	1.32	5 - 6125 - EP - 21	B87	B130	B177
			9440	962	1.61				8900	908	1.66	5 - 6130 - EP - 21	B88	B131	B178
			9440	962	1.82				8900	908	2.04	5 - 6135 - EP - 21	B88	B131	B178
			14000	1420	2.34				13200	1350	2.34	5 - 6140 - EP - 21	B89	B132	B179
			14000	1420	2.56				13200	1350	2.97	5 - 6145 - EP - 21	B89	B132	B179
58.0	579	59.0	**8350**	**851**	**1.07**	70.0	480	48.9	**7900**	**806**	**1.07**	**5 - 6125 - EP - 25**	B87	B130	B177
			9790	998	1.35				9240	942	1.39	5 - 6130 - EP - 25	B88	B131	B178
			9790	998	1.55				9240	942	1.61	5 - 6135 - EP - 25	B88	B131	B178
			14600	1490	1.86				13800	1410	1.86	5 - 6140 - EP - 25	B89	B132	B179
			14600	1490	2.14				13800	1410	2.14	5 - 6145 - EP - 25	B89	B132	B179
			17200	1760	2.66				16200	1650	2.66	5 - 6160 - EP - 25	B90	B133	B180
50.0	671	68.4	8640	880	0.94	60.3	556	56.7	8180	834	1.02	5 - 6125 - EP - 29	B87	B130	B177
			10300	**1050**	**1.16**				**9700**	**989**	**1.21**	**5 - 6130 - EP - 29**	B88	B131	B178
			10300	1050	1.32				9700	989	1.52	5 - 6135 - EP - 29	B88	B131	B178
			14900	1520	1.61				14200	1440	1.61	5 - 6140 - EP - 29	B89	B132	B179
			14900	1520	2.04				14200	1440	2.04	5 - 6145 - EP - 29	B89	B132	B179
			18000	1830	2.58				16900	1730	2.84	5 - 6160 - EP - 29	B90	B133	B180
41.4	810	82.6	**10800**	**1100**	**1.11**	50.0	671	68.4	**10200**	**1040**	**1.15**	**5 - 6135 - EP - 35**	B88	B131	B178
			16000	1630	1.41				15100	1540	1.41	5 - 6140 - EP - 35	B89	B132	B179
			16000	1630	1.69				15100	1540	2.04	5 - 6145 - EP - 35	B89	B132	B179
			19100	1940	2.16				17900	1830	2.61	5 - 6160 - EP - 35	B90	B133	B180
			19100	1940	2.59				17900	1830	3.08	5 - 6165 - EP - 35	B90	B133	B180
33.7	995	101	11500	1170	0.91	40.7	825	84.1	10900	1110	1.02	5 - 6135 - EP - 43	B88	B131	B178
			16000	**1630**	**1.06**				**15800**	**1610**	**1.06**	**5 - 6140 - EP - 43**	B89	B132	B179
			16000	1630	1.26				15800	1610	1.46	5 - 6145 - EP - 43	B89	B132	B179
			20300	2070	1.74				19200	1950	2.01	5 - 6160 - EP - 43	B90	B133	B180
			20300	2070	2.11				19200	1950	2.14	5 - 6165 - EP - 43	B90	B133	B180
			23000	2350	2.45				21700	2210	2.64	5 - 6170 - EP - 43	B91	B134	B181
28.4	1180	120	**16000**	**1630**	**1.00**	34.3	978	99.7	**16000**	**1630**	**1.14**	**5 - 6145 - EP - 51**	B89	B132	B179
			21100	2150	1.49				19900	2030	1.55	5 - 6160 - EP - 51	B90	B133	B180
			21100	2150	1.78				19900	2030	2.04	5 - 6165 - EP - 51	B90	B133	B180
			24000	2440	2.07				22600	2300	2.27	5 - 6170 - EP - 51	B91	B134	B181
			24000	2440	2.67				22600	2300	3.05	5 - 6175 - EP - 51	B91	B134	B181

注）1. 選定表に記載の機種の形式については、B5 頁をご参照ください。
2. 低速軸許容ラジアル荷重 Pro は、低速軸中央の値です。荷重点が低速軸中央以外の場合、及び許容スラスト荷重については、技術資料 C14～16 頁をご覧ください。
3. 潤滑方式は機種によって異なります。詳細は技術資料 C10、C11 頁の「潤滑」を参照ください。
4. 上記のモータ回転数 n_1 は、代表値であり、出力回転数 n_2 は、このモータ回転数による値です。モータ回転数の詳細は、技術資料の C31 頁を参照ください。
5. 枠番が網掛け文字（例：6075）となっている機種は、取付方向自由の機種です。（形式が CNHM、CNFM、CNVM となります）
6. CNHM、CHHM、CNFM、CHFM、CNVM、CVVM は形式記号です。詳細は B5 頁「形式」を参照ください。
7. 太字の組合せは、各減速比において、均一荷重・10 時間／日運転の条件下での推奨機種です（50Hz でのモータ定格に対し、SF=1.0 程度）。

3.7 kW

周波数	Hz	50Hz	60Hz
モータ極数	P	4	
モータ回転数 n_1	r/min	1450	1750

50Hz						60Hz						形式							寸法図（ページ）		
出力回転数 n_2	出力トルク Tout		低速軸許容ラジアル荷重 Pro		SF 注）7	出力回転数 n_2	出力トルク Tout		低速軸許容ラジアル荷重 Pro		SF 注）7	容量記号	枠番	補助形式	減速比	CHHM	CHFM	CVVM			
r/min	N-m	kgf-m	N	kgf		r/min	N-m	kgf-m	N	kgf											
24.6	1370	139	16000	1630	0.86	29.7	1130	115	16000	1630	0.98	5	- 6145	- EP	- 59	B89	B132	B179			
			22100	**2250**	**1.19**				**22100**	**2250**	**1.19**	**5**	**- 6160**	**- EP**	**- 59**	B90	B133	B180			
			22100	2250	1.54				22100	2250	1.55	5	- 6165	- EP	- 59	B90	B133	B180			
			25100	2560	1.79				23700	2410	1.93	5	- 6170	- EP	- 59	B91	B134	B181			
			25100	2560	2.24				23700	2410	2.24	5	- 6175	- EP	- 59	B91	B134	B181			
			33600	3430	2.64				31600	3220	2.64	5	- 6180	- EP	- 59	B92	B135	B182			
20.4	1640	168	**22100**	**2250**	**1.28**	24.6	1360	139	**21900**	**2240**	**1.53**	**5**	**- 6165**	**- EP**	**- 71**	B90	B133	B180			
			26500	2710	1.49				25000	2550	1.60	5	- 6170	- EP	- 71	B91	B134	B181			
			26500	2710	1.89				25000	2550	1.93	5	- 6175	- EP	- 71	B91	B134	B181			
			35700	3640	2.38				33600	3430	2.38	5	- 6180	- EP	- 71	B92	B135	B182			
			35700	3640	2.65				33600	3430	2.65	5	- 6185	- EP	- 71	B92	B135	B182			
16.7	2010	205	**21800**	**2230**	**1.02**	20.1	1670	170	**21800**	**2220**	**1.05**	**5**	**- 6165**	**- EP**	**- 87**	B90	B133	B180			
			28400	2890	1.24				26800	2730	1.30	5	- 6170	- EP	- 87	B91	B134	B181			
			28400	2890	1.52				26800	2730	1.52	5	- 6175	- EP	- 87	B91	B134	B181			
			38400	3920	1.93				36200	3690	1.93	5	- 6180	- EP	- 87	B92	B135	B182			
			38400	3920	2.32				36200	3690	2.32	5	- 6185	- EP	- 87	B92	B135	B182			
13.9	1760	179	22100	2250	*	16.8	1760	179	22100	2250	*	5	- 6160DC	- EP	- 104	B103	B146	B193			
	2280	233	22100	2250	0.92		1890	193	22100	2250	1.11	5	- 6165DC	- EP	- 104	B103	B146	B193			
			29500	**3010**	**1.11**				**29000**	**2960**	**1.34**	**5**	**- 6170DC**	**- EP**	**- 104**	B106	B149	B196			
			29500	3010	1.38				29000	2960	1.67	5	- 6175DC	- EP	- 104	B106	B149	B196			
			40900	4170	1.78				38500	3930	2.15	5	- 6180DB	- EP	- 104	B108	B151	B198			
			40900	4170	2.15				38500	3930	2.59	5	- 6185DB	- EP	- 104	B108	B151	B198			
			57200	5830	2.80				53800	5490	3.05	5	- 6190DB	- EP	- 104	B110	B153	B200			
12.0	2100	214	22100	2250	*	14.5	2100	214	22100	2250	*	5	- 6165DC	- EP	- 121	B103	B146	B193			
	2650	271	**29500**	**3010**	**1.19**		2200	224	**29500**	**3010**	**1.43**	**5**	**- 6175DC**	**- EP**	**- 121**	B106	B149	B196			
			41700	4250	1.53				41000	4180	1.85	5	- 6180DB	- EP	- 121	B108	B151	B198			
			41700	4250	1.81				41000	4180	2.19	5	- 6185DB	- EP	- 121	B108	B151	B198			
			59000	6010	2.40				57300	5840	2.90	5	- 6190DB	- EP	- 121	B110	B153	B200			
			59000	6010	2.86				57300	5840	3.05	5	- 6195DB	- EP	- 121	B110	B153	B200			
10.1	2530	258	29500	3010	*	12.2	2530	258	29500	3010	*	5	- 6170DC	- EP	- 143	B106	B149	B196			
	3140	320	**29500**	**3010**	**1.00**		2600	265	**29500**	**3010**	**1.21**	**5**	**- 6175DC**	**- EP**	**- 143**	B106	B149	B196			
			41700	4250	1.29				41700	4250	1.56	5	- 6180DB	- EP	- 143	B108	B151	B198			
			41700	4250	1.56				41700	4250	1.89	5	- 6185DB	- EP	- 143	B108	B151	B198			
			59000	6010	1.60				59000	6010	1.60	5	- 6190DA	- EP	- 143	B109	B152	B199			
			59000	6010	2.03				59000	6010	2.46	5	- 6190DB	- EP	- 143	B110	B153	B200			
			59000	6010	2.43				59000	6010	2.94	5	- 6195DB	- EP	- 143	B110	B153	B200			

注）1. 選定表に記載の機種の形式については、B5 頁をご参照ください。
2. 低速軸許容ラジアル荷重 Pro は、低速軸中央の値です。荷重点が低速軸中央以外の場合、及び許容スラスト荷重については、技術資料 C14～16 頁をご覧ください。
3. 潤滑方式は機種によって異なります。詳細は技術資料 C10、C11 頁の「潤滑」を参照ください。
4. 上記のモータ回転数 n_1 は、代表値であり、出力回転数 n_2 は、このモータ回転数による値です。モータ回転数の詳細は、技術資料の C31 頁を参照ください。
5. CHHM、CHFM、CVVM は形式記号です。詳細は B5 頁「形式」を参照ください。
6. 太字の組合せは、各減速比において、均一荷重・10 時間／日運転の条件下での推奨機種です（50Hz でのモータ定格に対し、SF=1.0 程度）。
7.「SF」の欄が「＊」となっている機種では、運転時の負荷トルクを表中の「出力トルク」以下としてください。モータ定格 100% での運転はできません。

選定表

3.7 kW

周波数	Hz	50Hz	60Hz
モータ極数	P	4	
モータ回転数 n_1	r/min	1450	1750

50Hz 出力回転数 n_2 r/min	出力トルク Tout N-m	出力トルク Tout kgf-m	低速軸許容ラジアル荷重 Pro N	低速軸許容ラジアル荷重 Pro kgf	SF 注)7	60Hz 出力回転数 n_2 r/min	出力トルク Tout N-m	出力トルク Tout kgf-m	低速軸許容ラジアル荷重 Pro N	低速軸許容ラジアル荷重 Pro kgf	SF 注)7	形式 容量記号 - 枠番 - 補助形式 - 減速比	CHHM	CHFM	CVVM
8.79	2530	258	29500	3010	*	10.6	2530	258	29500	3010	*	5 - 6170DC - EP - 165	B106	B149	B196
	3620	369	29500	3010	0.87		3000	306	29500	3010	1.05	5 - 6175DC - EP - 165	B106	B149	B196
			41700	**4250**	**1.12**				**41700**	**4250**	**1.35**	**5 - 6180DB - EP - 165**	B108	B151	B198
			41700	4250	1.36				41700	4250	1.64	5 - 6185DB - EP - 165	B108	B151	B198
			59000	6010	1.60				59000	6010	1.60	5 - 6190DA - EP - 165	B109	B152	B199
			59000	6010	1.76				59000	6010	2.13	5 - 6190DB - EP - 165	B110	B153	B200
			59000	6010	2.19				59000	6010	2.64	5 - 6195DB - EP - 165	B110	B153	B200
			84100	8570	2.56				84100	8570	3.09	5 - 6205DB - EP - 165	B112	B155	B202
7.75	2530	258	29500	3010	*	9.36	2530	258	29500	3010	*	5 - 6170DC - EP - 187	B106	B149	B196
	3150	321	29500	3010	*		3150	321	29500	3010	*	5 - 6175DC - EP - 187	B106	B149	B196
	4100	418	41700	4250	0.99		3400	347	41700	4250	1.19	5 - 6180DB - EP - 187	B108	B151	B198
			41700	**4250**	**1.22**				**41700**	**4250**	**1.47**	**5 - 6185DB - EP - 187**	B108	B151	B198
			59000	6010	1.56				59000	6010	1.60	5 - 6190DA - EP - 187	B109	B152	B199
			59000	6010	1.56				59000	6010	1.88	5 - 6190DB - EP - 187	B110	B153	B200
			59000	6010	1.94				59000	6010	2.34	5 - 6195DB - EP - 187	B110	B153	B200
			84100	8570	2.10				84100	8570	2.24	5 - 6205DB - EP - 187	B112	B155	B202
			104000	10600	2.78				104000	10600	3.35	5 - 6215DB - EP - 187	B114	B157	B204
7.44	3150	321	29500	3010	*	8.97	3150	321	29500	3010	*	5 - 6175DC - EP - 195	B106	B149	B196
	4280	436	**41700**	**4250**	**1.15**		3540	361	**41700**	**4250**	**1.39**	**5 - 6185DB - EP - 195**	B108	B151	B198
			59000	6010	1.49				59000	6010	1.60	5 - 6190DA - EP - 195	B109	B152	B199
			59000	6010	1.49				59000	6010	1.80	5 - 6190DB - EP - 195	B110	B153	B200
			59000	6010	1.52				59000	6010	1.60	5 - 6195DA - EP - 195	B109	B152	B199
			59000	6010	1.85				59000	6010	2.23	5 - 6195DB - EP - 195	B110	B153	B200
			84100	8570	2.17				84100	8570	2.62	5 - 6205DB - EP - 195	B112	B155	B202
			104000	10600	2.76				104000	10600	3.05	5 - 6215DA - EP - 195	B113	B156	B203
			104000	10600	2.85				104000	10600	3.43	5 - 6215DB - EP - 195	B114	B157	B204
			131000	13400	2.76				124000	12600	3.05	5 - 6225DA - EP - 195	B115	B158	B205
6.28	4050	413	41700	4250	*	7.58	4050	413	41700	4250	*	5 - 6180DB - EP - 231	B108	B151	B198
	5070	516	41700	4250	0.98		4200	428	41700	4250	1.19	5 - 6185DB - EP - 231	B108	B151	B198
			59000	**6010**	**1.26**				**59000**	**6010**	**1.52**	**5 - 6190DA - EP - 231**	B109	B152	B199
			59000	6010	1.57				59000	6010	1.60	5 - 6195DA - EP - 231	B109	B152	B199
			59000	6010	1.57				59000	6010	1.90	5 - 6195DB - EP - 231	B110	B153	B200
			84100	8570	1.83				84100	8570	2.21	5 - 6205DB - EP - 231	B112	B155	B202
			104000	10600	2.47				104000	10600	2.98	5 - 6215DA - EP - 231	B113	B156	B203
			140000	14200	2.92				132000	13500	3.05	5 - 6225DA - EP - 231	B115	B158	B205
			140000	14200	2.92				132000	13500	3.53	5 - 6225DB - EP - 231	B116	B159	B206

注）1. 選定表に記載の機種の形式については、B5 頁をご参照ください。
2. 低速軸許容ラジアル荷重 Pro は、低速軸中央の値です。荷重点が低速軸中央以外の場合、及び許容スラスト荷重については、技術資料 C14～16 頁をご覧ください。
3. 潤滑方式は機種によって異なります。詳細は技術資料 C10、C11 頁の「潤滑」を参照ください。
4. 上記のモータ回転数 n_1 は、代表値であり、出力回転数 n_2 は、このモータ回転数による値です。モータ回転数の詳細は、技術資料の C31 頁を参照ください。
5. CHHM、CHFM、CVVM は形式記号です。詳細は B5 頁「形式」を参照ください。
6. 太字の組合せは、各減速比において、均一荷重・10 時間／日運転の条件下での推奨機種です（50Hz でのモータ定格に対し、SF=1.0 程度）。
7.「SF」の欄が「＊」となっている機種では、運転時の負荷トルクを表中の「出力トルク」以下としてください。モータ定格 100% での運転はできません。

3.7 kW

周波数	Hz	50Hz	60Hz
モータ極数	P	4	
モータ回転数 n_1	r/min	1450	1750

50Hz						60Hz						形式	寸法図（ページ）		
出力回転数 n_2	出力トルク Tout		低速軸許容ラジアル荷重 Pro		SF 注）7	出力回転数 n_2	出力トルク Tout		低速軸許容ラジアル荷重 Pro		SF 注）7	容量記号 - 枠番 - 補助形式 - 減速比	CHHM	CHFM	CVVM
r/min	N-m	kgf-m	N	kgf		r/min	N-m	kgf-m	N	kgf					
5.31	4050	413	41700	4250	*	6.41	4050	413	41700	4250	*	5 - 6180DB - EP - 273	B108	B151	B198
	5990	610	41700	4250	0.84		4960	506	41700	4250	1.01	5 - 6185DB - EP - 273	B108	B151	B198
			59000	**6010**	**1.07**				**59000**	**6010**	**1.29**	**5 - 6190DA - EP - 273**	B109	B152	B199
			59000	6010	1.33				59000	6010	1.60	5 - 6195DA - EP - 273	B109	B152	B199
			84100	8570	1.40				84100	8570	1.58	5 - 6205DA - EP - 273	B111	B154	B201
			84100	8570	1.55				84100	8570	1.87	5 - 6205DB - EP - 273	B112	B155	B202
			104000	10600	2.09				104000	10600	2.52	5 - 6215DA - EP - 273	B113	B156	B203
			145000	14800	2.47				139000	14100	2.98	5 - 6225DA - EP - 273	B115	B158	B205
5.02	4060	414	41700	4250	*	6.06	4060	414	41700	4250	*	5 - 6180DB - EP - 289	B108	B151	B198
	5000	510	41700	4250	*		5000	510	41700	4250	*	5 - 6185DB - EP - 289	B108	B151	B198
	6340	646	**59000**	**6010**	**1.01**		5250	535	**59000**	**6010**	**1.22**	**5 - 6190DA - EP - 289**	B109	B152	B199
			59000	6010	1.26				59000	6010	1.52	5 - 6195DA - EP - 289	B109	B152	B199
4.55	5000	510	41700	4250	*	5.49	5000	510	41700	4250	*	5 - 6185DB - EP - 319	B108	B151	B198
	7000	713	**59000**	**6010**	**1.14**		5800	591	**59000**	**6010**	**1.37**	**5 - 6195DA - EP - 319**	B109	B152	B199
			84100	8570	1.15				84100	8570	1.31	5 - 6205DA - EP - 319	B111	B154	B201
			84100	8570	1.32				84100	8570	1.59	5 - 6205DB - EP - 319	B112	B155	B202
			104000	10600	1.81				104000	10600	2.18	5 - 6215DA - EP - 319	B113	B156	B203
			145000	14800	2.15				144000	14700	2.59	5 - 6225DA - EP - 319	B115	B158	B205
			179000	18200	2.70				179000	18200	3.26	5 - 6235DA - EP - 319	B117	B160	B207
3.85	6380	650	59000	6010	*	4.64	6380	650	59000	6010	*	5 - 6190DA - EP - 377	B109	B152	B199
	8270	843	58900	6010	0.96		6850	698	59000	6010	1.16	5 - 6195DA - EP - 377	B109	B152	B199
			84100	**8570**	**1.03**				**84100**	**8570**	**1.17**	**5 - 6205DA - EP - 377**	B111	B154	B201
			84100	8570	1.12				84100	8570	1.35	5 - 6205DB - EP - 377	B112	B155	B202
			104000	10600	1.53				104000	10600	1.85	5 - 6215DA - EP - 377	B113	B156	B203
			145000	14800	1.82				145000	14800	2.20	5 - 6225DA - EP - 377	B115	B158	B205
			179000	18200	2.29				179000	18200	2.76	5 - 6235DA - EP - 377	B117	B160	B207
3.07	7960	811	59000	6010	*	3.70	7960	811	59000	6010	*	5 - 6195DA - EP - 473	B109	B152	B199
	8280	844	84100	8570	*		7780	793	84100	8570	*	5 - 6205DA - EP - 473	B111	B154	B201
	10400	1060	84100	8570	0.80		8600	876	84100	8570	0.90	5 - 6205DA - EP - 473	B111	B154	B201
			84100	8570	0.90				84100	8570	1.08	5 - 6205DB - EP - 473	B112	B155	B202
			104000	**10600**	**1.22**				**104000**	**10600**	**1.47**	**5 - 6215DA - EP - 473**	B113	B156	B203
			145000	14800	1.54				145000	14800	1.86	5 - 6225DA - EP - 473	B115	B158	B205
			179000	18200	1.98				179000	18200	2.38	5 - 6235DA - EP - 473	B117	B160	B207
			208000	21200	2.49				208000	21200	3.00	5 - 6245DA - EP - 473	B119	B162	B209
2.94	7960	811	59000	6010	*	3.55	7960	811	59000	6010	*	5 - 6195DA - EP - 493	B109	B152	B199
	9230	941	84100	8570	*		8870	904	84100	8570	*	5 - 6205DA - EP - 493	B111	B154	B201
	10800	1100	84100	8570	0.85		8960	913	84100	8570	1.03	5 - 6205DB - EP - 493	B112	B155	B202
			104000	**10600**	**1.18**				**104000**	**10600**	**1.42**	**5 - 6215DA - EP - 493**	B113	B156	B203
			145000	14800	1.39				145000	14800	1.67	5 - 6225DA - EP - 493	B115	B158	B205
			179000	18200	1.75				179000	18200	2.11	5 - 6235DA - EP - 493	B117	B160	B207
			208000	21200	2.39				208000	21200	2.88	5 - 6245DA - EP - 493	B119	B162	B209

注）1. 選定表に記載の機種の形式については、B5 頁をご参照ください。
2. 低速軸許容ラジアル荷重 Pro は、低速軸中央の値です。荷重点が低速軸中央以外の場合、及び許容スラスト荷重については、技術資料 C14～16 頁をご覧ください。
3. 潤滑方式は機種によって異なります。詳細は技術資料 C10、C11 頁の「潤滑」を参照ください。
4. 上記のモータ回転数 n_1 は、代表値であり、出力回転数 n_2 は、このモータ回転数による値です。モータ回転数の詳細は、技術資料の C31 頁を参照ください。
5. CHHM、CHFM、CVVM は形式記号です。詳細は B5 頁「形式」を参照ください。
6. 太字の組合せは、各減速比において、均一荷重・10 時間／日運転の条件下での推奨機種です（50Hz でのモータ定格に対し、SF=1.0 程度）。
7.「SF」の欄が「＊」となっている機種では、運転時の負荷トルクを表中の「出力トルク」以下としてください。モータ定格 100% での運転はできません。

選定表

3.7 kW

周波数	Hz	50Hz	60Hz
モータ極数	P	4	
モータ回転数 n_1	r/min	1450	1750

50Hz						60Hz						形式									寸法図（ページ）		
出力回転数 n_2	出力トルク Tout		低速軸許容ラジアル荷重 Pro		SF 注）7	出力回転数 n_2	出力トルク Tout		低速軸許容ラジアル荷重 Pro		SF 注）7	容量記号	-	枠番	-	補助形式	-	減速比	CHHM	CHFM	CVVM
r/min	N-m	kgf-m	N	kgf		r/min	N-m	kgf-m	N	kgf											
2.59	12300	1250	**104000**	**10600**	**1.03**	3.13	10200	1040	**104000**	**10600**	**1.25**	**5**	**-**	**6215DA**	**-**	**EP**	**-**	**559**	B113	B156	B203
			145000	14800	1.31				145000	14800	1.58	5	-	6225DA	-	EP	-	559	B115	B158	B205
			179000	18200	1.67				179000	18200	2.02	5	-	6235DA	-	EP	-	559	B117	B160	B207
			208000	21200	2.10				208000	21200	2.54	5	-	6245DA	-	EP	-	559	B119	B162	B209
			258000	26300	2.81				258000	26300	3.40	5	-	6255DA	-	EP	-	559	B121	B164	B211
2.23	14200	1450	104000	10600	0.89	2.70	11800	1200	104000	10600	1.07	5	-	6215DA	-	EP	-	649	B113	B156	B203
			145000	**14800**	**1.12**				**145000**	**14800**	**1.35**	**5**	**-**	**6225DA**	**-**	**EP**	**-**	**649**	B115	B158	B205
			179000	18200	1.44				179000	18200	1.74	5	-	6235DA	-	EP	-	649	B117	B160	B207
			208000	21200	1.81				208000	21200	2.19	5	-	6245DA	-	EP	-	649	B119	B162	B209
			258000	26300	2.42				258000	26300	2.93	5	-	6255DA	-	EP	-	649	B121	B164	B211
1.98	12700	1290	104000	10600	*	2.39	12700	1290	104000	10600	*	5	-	6215DA	-	EP	-	731	B113	B156	B203
	16000	1630	**145000**	**14800**	**1.00**		13300	1350	**145000**	**14800**	**1.20**	**5**	**-**	**6225DA**	**-**	**EP**	**-**	**731**	B115	B158	B205
			179000	18200	1.28				179000	18200	1.54	5	-	6235DA	-	EP	-	731	B117	B160	B207
			208000	21200	1.61				208000	21200	1.94	5	-	6245DA	-	EP	-	731	B119	B162	B209
			258000	26300	2.15				258000	26300	2.60	5	-	6255DA	-	EP	-	731	B121	B164	B211
1.72	12700	1290	104000	10600	*	2.08	12700	1290	104000	10600	*	5	-	6215DA	-	EP	-	841	B113	B156	B203
	15000	1530	145000	14800	*		15000	1530	145000	14800	*	5	-	6225DA	-	EP	-	841	B115	B158	B205
	18400	1880	145000	14800	0.82		15300	1560	145000	14800	0.98	5	-	6225DA	-	EP	-	841	B115	B158	B205
			179000	**18200**	**1.02**				**179000**	**18200**	**1.24**	**5**	**-**	**6235DA**	**-**	**EP**	**-**	**841**	B117	B160	B207
			208000	21200	1.40				208000	21200	1.69	5	-	6245DA	-	EP	-	841	B119	B162	B209
			258000	26300	1.76				258000	26300	2.13	5	-	6255DA	-	EP	-	841	B121	B164	B211
1.45	15900	1620	145000	14800	*	1.74	15900	1620	145000	14800	*	5	-	6225DA	-	EP	-	1003	B115	B158	B205
	22000	2240	179000	18200	0.93		18200	1860	179000	18200	1.12	5	-	6235DA	-	EP	-	1003	B117	B160	B207
			208000	**21200**	**1.17**				**208000**	**21200**	**1.42**	**5**	**-**	**6245DA**	**-**	**EP**	**-**	**1003**	B119	B162	B209
			258000	26300	1.57				258000	26300	1.89	5	-	6255DA	-	EP	-	1003	B121	B164	B211
1.16	20500	2090	179000	18200	*	1.40	20500	2090	179000	18200	*	5	-	6235DA	-	EP	-	1247	B117	B160	B207
	27300	2790	208000	21200	0.94		22700	2310	208000	21200	1.14	5	-	6245DA	-	EP	-	1247	B119	B162	B209
			258000	26300	1.26				258000	26300	1.52	5	-	6255DA	-	EP	-	1247	B121	B164	B211
0.980	22600	2310	208000	21200	*	1.18	22600	2310	208000	21200	*	5	-	6245DA	-	EP	-	1479	B119	B162	B209
	32400	3310	258000	26300	0.96		26900	2740	258000	26300	1.15	5	-	6255DA	-	EP	-	1479	B121	B164	B211
0.784	40600	4130	258000	26300	0.85	0.946	33600	3430	258000	26300	1.03	5	-	6255DA	-	EP	-	1849	B121	B164	B211
0.702	34500	3520	258000	26300	*	0.847	34500	3520	258000	26300	*	5	-	6255DA	-	EP	-	2065	B121	B164	B211
0.572	34500	3520	258000	26300	*	0.690	34500	3520	258000	26300	*	5	-	6255DA	-	EP	-	2537	B121	B164	B211
0.476	31000	3160	258000	26300	*	0.575	31000	3160	258000	26300	*	5	-	6255DA	-	EP	-	3045	B121	B164	B211
0.417	34500	3520	258000	26300	*	0.503	34500	3520	258000	26300	*	5	-	6255DA	-	EP	-	3481	B121	B164	B211
0.327	31000	3160	258000	26300	*	0.394	31000	3160	258000	26300	*	5	-	6255DA	-	EP	-	4437	B121	B164	B211
0.282	34500	3520	258000	26300	*	0.341	34500	3520	258000	26300	*	5	-	6255DA	-	EP	-	5133	B121	B164	B211
0.235	31000	3160	258000	26300	*	0.283	31000	3160	258000	26300	*	5	-	6255DA	-	EP	-	6177	B121	B164	B211
0.192	31000	3160	258000	26300	*	0.231	31000	3160	258000	26300	*	5	-	6255DA	-	EP	-	7569	B121	B164	B211

注）1. 選定表に記載の機種の形式については、B5 頁をご参照ください。
2. 低速軸許容ラジアル荷重 Pro は、低速軸中央の値です。荷重点が低速軸中央以外の場合、及び許容スラスト荷重については、技術資料 C14～16 頁をご覧ください。
3. 潤滑方式は機種によって異なります。詳細は技術資料 C10、C11 頁の「潤滑」を参照ください。
4. 上記のモータ回転数 n_1 は、代表値であり、出力回転数 n_2 は、このモータ回転数による値です。モータ回転数の詳細は、技術資料の C31 頁を参照ください。
5. CHHM、CHFM、CVVM は形式記号です。詳細は B5 頁「形式」を参照ください。
6. 太字の組合せは、各減速比において、均一荷重・10 時間／日運転の条件下での推奨機種です（50Hz でのモータ定格に対し、SF=1.0 程度）。
7.「SF」の欄が「＊」となっている機種では、運転時の負荷トルクを表中の「出力トルク」以下としてください。モータ定格 100% での運転はできません。

5.5 kW

周波数	Hz	50Hz	60Hz
モータ極数	P	4	
モータ回転数 n_1	r/min	1450	1750

50Hz 出力回転数 n_2 r/min	出力トルク Tout N-m	kgf-m	低速軸許容ラジアル荷重 Pro N	kgf	SF	60Hz 出力回転数 n_2 r/min	出力トルク Tout N-m	kgf-m	低速軸許容ラジアル荷重 Pro N	kgf	SF	形式 容量記号 - 枠番 - 補助形式 - 減速比 注）8	寸法図（ページ） CNHM CHHM	CNFM CHFM	CNVM CVVM
580	86.0	8.77	**2410**	**246**	**1.17**	700	71.3	7.27	**2330**	**238**	**1.17**	**8 - 6115SK - EP - 2.5 (K)**	B82	-	B172
483	103	10.5	**2530**	**258**	**1.20**	583	85.5	8.72	**2450**	**250**	**1.20**	**8 - 6115SK - EP - 3 (K)**	B82	-	B172
363	138	14.0	**2640**	**269**	**1.22**	438	114	11.6	**2580**	**263**	**1.22**	**8 - 6115SK - EP - 4 (K)**	B82	-	B172
290	172	17.5	**2690**	**274**	**1.05**	350	143	14.5	**2640**	**269**	**1.05**	**8 - 6115SK - EP - 5 (K)**	B82	-	B172
242	206	21.0	2710	276	0.96	292	171	17.4	2700	275	0.96	8 - 6115SK - EP - 6 (K)	B82	-	B172
			5140	**524**	**1.27**				**4850**	**494**	**1.06**	**8 - 6125 - EP - 6**	B87	B130	B177
			6060	617	1.71				5710	582	1.71	8 - 6130 - EP - 6	B88	B131	B178
			6060	617	2.05				5710	582	2.05	8 - 6135 - EP - 6	B88	B131	B178
			9370	955	2.36				8860	903	2.36	8 - 6140 - EP - 6	B89	B132	B179
			9370	955	2.75				8860	903	2.75	8 - 6145 - EP - 6	B89	B132	B179
181	275	28.1	2680	273	0.84	219	228	23.3	2710	276	0.84	8 - 6115SK - EP - 8 (K)	B82	-	B172
			5710	**582**	**1.26**				**5400**	**550**	**1.26**	**8 - 6125 - EP - 8**	B87	B130	B177
			6740	687	1.71				6360	648	1.71	8 - 6130 - EP - 8	B88	B131	B178
			6740	687	2.05				6360	648	2.05	8 - 6135 - EP - 8	B88	B131	B178
			10400	1060	2.36				9820	1000	2.36	8 - 6140 - EP - 8	B89	B132	B179
			10400	1060	2.75				9820	1000	2.75	8 - 6145 - EP - 8	B89	B132	B179
132	379	38.6	**6450**	**658**	**1.08**	159	314	32.0	**6100**	**622**	**1.08**	**8 - 6125 - EP - 11**	B87	B130	B177
			7680	783	1.71				7240	739	1.71	8 - 6130 - EP - 11	B88	B131	B178
			7680	783	2.05				7240	739	2.05	8 - 6135 - EP - 11	B88	B131	B178
			11600	1190	2.36				11000	1120	2.36	8 - 6140 - EP - 11	B89	B132	B179
			11600	1190	2.75				11000	1120	2.75	8 - 6145 - EP - 11	B89	B132	B179
112	447	45.6	**6630**	**676**	**1.08**	135	371	37.8	**6280**	**640**	**1.08**	**8 - 6125 - EP - 13**	B87	B130	B177
			7980	814	1.71				7530	768	1.71	8 - 6130 - EP - 13	B88	B131	B178
			7980	814	1.85				7530	768	2.05	8 - 6135 - EP - 13	B88	B131	B178
			11900	1210	2.36				11300	1150	2.36	8 - 6140 - EP - 13	B89	B132	B179
			11900	1210	2.75				11300	1150	2.75	8 - 6145 - EP - 13	B89	B132	B179
96.7	516	52.6	**7100**	**724**	**1.08**	117	428	43.6	**6730**	**686**	**1.08**	**8 - 6125 - EP - 15**	B87	B130	B177
			8130	829	1.41				7680	783	1.41	8 - 6130 - EP - 15	B88	B131	B178
			8130	829	1.63				7680	783	1.63	8 - 6135 - EP - 15	B88	B131	B178
			12400	1270	2.18				11800	1200	2.18	8 - 6140 - EP - 15	B89	B132	B179
			12400	1270	2.64				11800	1200	2.75	8 - 6145 - EP - 15	B89	B132	B179
85.3	585	59.6	**7150**	**729**	**1.03**	103	485	49.4	**6780**	**691**	**1.03**	**8 - 6125 - EP - 17**	B87	B130	B177
			8710	888	1.32				8230	839	1.32	8 - 6130 - EP - 17	B88	B131	B178
			8710	888	1.51				8230	839	1.51	8 - 6135 - EP - 17	B88	B131	B178
			13000	1320	1.84				12300	1250	1.84	8 - 6140 - EP - 17	B89	B132	B179
			13000	1320	2.18				12300	1250	2.18	8 - 6145 - EP - 17	B89	B132	B179
			15300	1550	2.38				14400	1460	2.38	8 - 6160 - EP - 17	B90	B133	B180

注）1. 選定表に記載の機種の形式については、B5 頁をご参照ください。
2. 低速軸許容ラジアル荷重 Pro は、低速軸中央の値です。荷重点が低速軸中央以外の場合、及び許容スラスト荷重については、技術資料 C14～16 頁をご覧ください。
3. 潤滑方式は機種によって異なります。詳細は技術資料 C10、C11 頁の「潤滑」を参照ください。
4. 上記のモータ回転数 n_1 は、代表値であり、出力回転数 n_2 は、このモータ回転数による値です。モータ回転数の詳細は、技術資料の C31 頁を参照ください。
5. 枠番が網掛け文字（例：6075）となっている機種は、取付方向自由の機種です。（形式が CNHM、CNFM、CNVM となります）
6. CNHM、CHHM、CNFM、CHFM、CNVM、CVVM は形式記号です。詳細は B5 頁「形式」を参照ください。
7. 太字の組合せは、各減速比において、均一荷重・10 時間／日運転の条件下での推奨機種です（50Hz でのモータ定格に対し、SF=1.0 程度）。
8. 形式欄右端に「(K)」印が記されている機種は、記載の減速比が公称減速比となっています。実減速比は下表をご参照ください。なお、それ以外の機種については、［表記の減速比］＝［実減速比］となっています。

実減速比表

枠番	公称減速比 2.5	3	4	5	6	8	10
6110SK　6115SK	2.483	3.063	3.859	4.707	5.980	7.738	10.07

選定表

5.5 kW

周波数	Hz	50Hz	60Hz
モータ極数	P	4	
モータ回転数 n_1	r/min	1450	1750

50Hz						60Hz						形式			寸法図（ページ）		
出力回転数 n_2	出力トルク Tout		低速軸許容ラジアル荷重 Pro		SF	出力回転数 n_2	出力トルク Tout		低速軸許容ラジアル荷重 Pro		SF	容量記号 - 枠番 - 補助形式 - 減速比			CNHM CHHM	CNFM CHFM	CNVM CVVM
r/min	N-m	kgf-m	N	kgf		r/min	N-m	kgf-m	N	kgf							
69.0	723	73.7	7780	793	0.87	83.3	599	61.0	7390	753	0.89	8 - 6125 - EP - 21			B87	B130	B177
			9260	**944**	**1.08**				**8760**	**893**	**1.12**	**8 - 6130 - EP - 21**			B88	B131	B178
			9260	944	1.22				8760	893	1.37	8 - 6135 - EP - 21			B88	B131	B178
			13900	1410	1.57				13100	1340	1.57	8 - 6140 - EP - 21			B89	B132	B179
			13900	1410	1.73				13100	1340	2.00	8 - 6145 - EP - 21			B89	B132	B179
			16400	1670	2.35				15400	1570	2.35	8 - 6160 - EP - 21			B90	B133	B180
			16400	1670	2.91				15400	1570	2.93	8 - 6165 - EP - 21			B90	B133	B180
58.0	860	87.7	**9580**	**977**	**1.05**	70.0	713	72.7	**9070**	**925**	**1.08**	**8 - 6135 - EP - 25**			B88	B131	B178
			14500	1480	1.25				13800	1400	1.25	8 - 6140 - EP - 25			B89	B132	B179
			14500	1480	1.44				13800	1400	1.44	8 - 6145 - EP - 25			B89	B132	B179
			17100	1740	1.79				16100	1640	1.79	8 - 6160 - EP - 25			B90	B133	B180
			17100	1740	2.44				16100	1640	2.75	8 - 6165 - EP - 25			B90	B133	B180
			19200	1960	2.84				18100	1840	2.87	8 - 6170 - EP - 25			B91	B134	B181
50.0	998	102	10000	1020	0.89	60.3	827	84.3	9500	968	1.03	8 - 6135 - EP - 29			B88	B131	B178
			14800	**1510**	**1.08**				**14100**	**1430**	**1.08**	**8 - 6140 - EP - 29**			B89	B132	B179
			14800	1510	1.37				14100	1430	1.37	8 - 6145 - EP - 29			B89	B132	B179
			17800	1810	1.74				16800	1710	1.91	8 - 6160 - EP - 29			B90	B133	B180
			17800	1810	2.07				16800	1710	2.07	8 - 6165 - EP - 29			B90	B133	B180
			20200	2060	2.45				19100	1940	2.60	8 - 6170 - EP - 29			B91	B134	B181
41.4	1200	123	**15900**	**1620**	**1.14**	50.0	998	102	**15000**	**1530**	**1.37**	**8 - 6145 - EP - 35**			B89	B132	B179
			18800	1920	1.46				17800	1810	1.76	8 - 6160 - EP - 35			B90	B133	B180
			18800	1920	1.74				17800	1810	2.07	8 - 6165 - EP - 35			B90	B133	B180
			21400	2180	2.04				20200	2060	2.18	8 - 6170 - EP - 35			B91	B134	B181
			21400	2180	2.62				20200	2060	2.75	8 - 6175 - EP - 35			B91	B134	B181
33.7	1480	151	15100	1540	0.85	40.7	1230	125	15600	1590	0.98	8 - 6145 - EP - 43			B89	B132	B179
			20000	**2040**	**1.17**				**18900**	**1930**	**1.35**	**8 - 6160 - EP - 43**			B90	B133	B180
			20000	2040	1.42				18900	1930	1.44	8 - 6165 - EP - 43			B90	B133	B180
			22800	2320	1.65				21500	2190	1.77	8 - 6170 - EP - 43			B91	B134	B181
			22800	2320	2.05				21500	2190	2.05	8 - 6175 - EP - 43			B91	B134	B181
			30900	3150	2.75				29100	2960	2.75	8 - 6180 - EP - 43			B92	B135	B182
28.4	1760	179	**20800**	**2120**	**1.00**	34.3	1450	148	**19600**	**2000**	**1.05**	**8 - 6160 - EP - 51**			B90	B133	B180
			20800	2120	1.20				19600	2000	1.37	8 - 6165 - EP - 51			B90	B133	B180
			23700	2420	1.39				22400	2280	1.53	8 - 6170 - EP - 51			B91	B134	B181
			23700	2420	1.79				22400	2280	2.05	8 - 6175 - EP - 51			B91	B134	B181
			31900	3260	2.18				30100	3070	2.18	8 - 6180 - EP - 51			B92	B135	B182
			31900	3260	2.75				30100	3070	2.75	8 - 6185 - EP - 51			B92	B135	B182
24.6	2030	207	**22100**	**2250**	**1.03**	29.7	1680	171	**21700**	**2220**	**1.05**	**8 - 6165 - EP - 59**			B90	B133	B180
			24800	2530	1.20				23400	2390	1.30	8 - 6170 - EP - 59			B91	B134	B181
			24800	2530	1.51				23400	2390	1.51	8 - 6175 - EP - 59			B91	B134	B181
			33400	3400	1.77				31400	3200	1.77	8 - 6180 - EP - 59			B92	B135	B182
			33400	3400	2.18				31400	3200	2.18	8 - 6185 - EP - 59			B92	B135	B182
			47000	4790	2.78				44200	4500	2.78	8 - 6190 - EP - 59			B93	B136	B183

注）1. 選定表に記載の機種の形式については、B5 頁をご参照ください。
2. 低速軸許容ラジアル荷重 Pro は、低速軸中央の値です。荷重点が低速軸中央以外の場合、及び許容スラスト荷重については、技術資料 C14～16 頁をご覧ください。
3. 潤滑方式は機種によって異なります。詳細は技術資料 C10、C11 頁の「潤滑」を参照ください。
4. 上記のモータ回転数 n_1 は、代表値であり、出力回転数 n_2 は、このモータ回転数による値です。モータ回転数の詳細は、技術資料の C31 頁を参照ください。
5. 枠番が網掛け文字（例：6075）となっている機種は、取付方向自由の機種です。（形式が CNHM、CNFM、CNVM となります）
6. CNHM、CHHM、CNFM、CHFM、CNVM、CVVM は形式記号です。詳細は B5 頁「形式」を参照ください。
7. 太字の組合せは、各減速比において、均一荷重・10 時間／日運転の条件下での推奨機種です（50Hz でのモータ定格に対し、SF=1.0 程度）。

5.5 kW

周波数	Hz	50Hz	60Hz
モータ極数	P	4	
モータ回転数 n_1	r/min	1450	1750

50Hz						60Hz						形式						寸法図（ページ）		
出力回転数 n_2	出力トルク Tout		低速軸許容ラジアル荷重 Pro		SF 注）7	出力回転数 n_2	出力トルク Tout		低速軸許容ラジアル荷重 Pro		SF 注）7	容量記号	枠番	補助形式	減速比	CHHM	CHFM	CVVM		
r/min	N-m	kgf-m	N	kgf		r/min	N-m	kgf-m	N	kgf										
20.4	2440	249	22100	2250	0.86	24.6	2020	206	21600	2200	1.03	8	- 6165	- EP	- 71	B90	B133	B180		
			26200	**2670**	**1.00**				**24700**	**2520**	**1.08**	**8**	**- 6170**	**- EP**	**- 71**	B91	B134	B181		
			26200	2670	1.27				24700	2520	1.30	8	- 6175	- EP	- 71	B91	B134	B181		
			35500	3620	1.60				33400	3410	1.60	8	- 6180	- EP	- 71	B92	B135	B182		
			35500	3620	1.78				33400	3410	1.78	8	- 6185	- EP	- 71	B92	B135	B182		
			49800	5080	2.45				46900	4780	2.45	8	- 6190	- EP	- 71	B93	B136	B183		
			49800	5080	2.84				46900	4780	2.84	8	- 6195	- EP	- 71	B93	B136	B183		
16.7	2990	305	**27900**	**2840**	**1.02**	20.1	2480	253	**26400**	**2690**	**1.02**	**8**	**- 6175**	**- EP**	**- 87**	B91	B134	B181		
			38100	3880	1.30				35900	3660	1.30	8	- 6180	- EP	- 87	B92	B135	B182		
			38100	3880	1.56				35900	3660	1.56	8	- 6185	- EP	- 87	B92	B135	B182		
			53600	5470	2.13				50500	5140	2.15	8	- 6190	- EP	- 87	B93	B136	B183		
			53600	5470	2.47				50500	5140	2.47	8	- 6195	- EP	- 87	B93	B136	B183		
13.9	2100	214	22100	2250	*	16.8	2100	214	22100	2250	*	8	- 6165DC	- EP	- 104	B103	B146	B193		
	2530	258	29500	3010	*		2530	258	28600	2920	*	8	- 6170DC	- EP	- 104	B106	B149	B196		
	3390	346	29500	3010	0.93		2810	286	28500	2900	1.12	8	- 6175DC	- EP	- 104	B106	B149	B196		
			40500	**4130**	**1.20**				**38200**	**3890**	**1.45**	**8**	**- 6180DB**	**- EP**	**- 104**	B108	B151	B198		
			40500	4130	1.45				38200	3890	1.74	8	- 6185DB	- EP	- 104	B108	B151	B198		
			56800	5790	1.88				53500	5460	2.05	8	- 6190DB	- EP	- 104	B110	B153	B200		
			56800	5790	2.05				53500	5460	2.05	8	- 6195DB	- EP	- 104	B110	B153	B200		
12.0	2530	258	29500	3010	*	14.5	2530	258	29500	3010	*	8	- 6170DC	- EP	- 121	B106	B149	B196		
	3150	321	29500	3010	*		3150	321	29500	3010	*	8	- 6175DC	- EP	- 121	B106	B149	B196		
	3940	402	29500	3010	0.80		3270	333	29500	3010	0.96	8	- 6175DC	- EP	- 121	B106	B149	B196		
			41700	**4250**	**1.03**				**40600**	**4140**	**1.24**	**8**	**- 6180DB**	**- EP**	**- 121**	B108	B151	B198		
			41700	4250	1.22				40600	4140	1.47	8	- 6185DB	- EP	- 121	B108	B151	B198		
			59000	6010	1.62				57000	5810	1.95	8	- 6190DB	- EP	- 121	B110	B153	B200		
			59000	6010	1.92				57000	5810	2.05	8	- 6195DB	- EP	- 121	B110	B153	B200		
			84100	8570	2.05				84100	8570	2.05	8	- 6205DB	- EP	- 121	B112	B155	B202		
			104000	10600	2.88				103000	10500	3.48	8	- 6215DB	- EP	- 121	B114	B157	B204		
10.1	3150	321	29500	3010	*	12.2	3150	321	29500	3010	*	8	- 6175DC	- EP	- 143	B106	B149	B196		
	4660	475	**41700**	**4250**	**1.05**		3860	394	**41700**	**4250**	**1.27**	**8**	**- 6185DB**	**- EP**	**- 143**	B108	B151	B198		
			59000	6010	1.08				59000	6010	1.08	8	- 6190DA	- EP	- 143	B109	B152	B199		
			59000	6010	1.37				59000	6010	1.65	8	- 6190DB	- EP	- 143	B110	B153	B200		
			59000	6010	1.64				59000	6010	1.97	8	- 6195DB	- EP	- 143	B110	B153	B200		
8.79	3150	321	29500	3010	*	10.6	3150	321	29500	3010	*	8	- 6175DC	- EP	- 165	B106	B149	B196		
	4060	414	41700	4250	*		4060	414	41700	4250	*	8	- 6180DB	- EP	- 165	B108	B151	B198		
	5380	548	41700	4250	0.92		4460	454	41700	4250	1.10	8	- 6185DB	- EP	- 165	B108	B151	B198		
			59000	**6010**	**1.08**				**59000**	**6010**	**1.08**	**8**	**- 6190DA**	**- EP**	**- 165**	B109	B152	B199		
			59000	6010	1.19				59000	6010	1.43	8	- 6190DB	- EP	- 165	B110	B153	B200		
			59000	6010	1.47				59000	6010	1.77	8	- 6195DB	- EP	- 165	B110	B153	B200		
			84100	8570	1.72				84100	8570	2.05	8	- 6205DB	- EP	- 165	B112	B155	B202		
			104000	10600	2.05				104000	10600	2.05	8	- 6215DA	- EP	- 165	B113	B156	B203		
			104000	10600	2.26				104000	10600	2.73	8	- 6215DB	- EP	- 165	B114	B157	B204		
			124000	12700	2.69				118000	12000	3.25	8	- 6225DB	- EP	- 165	B116	B159	B206		

注）1. 選定表に記載の機種の形式については、B5 頁をご参照ください。
2. 低速軸許容ラジアル荷重 Pro は、低速軸中央の値です。荷重点が低速軸中央以外の場合、及び許容スラスト荷重については、技術資料 C14～16 頁をご覧ください。
3. 潤滑方式は機種によって異なります。詳細は技術資料 C10、C11 頁の「潤滑」を参照ください。
4. 上記のモータ回転数 n_1 は、代表値であり、出力回転数 n_2 は、このモータ回転数による値です。モータ回転数の詳細は、技術資料の C31 頁を参照ください。
5. CHHM、CHFM、CVVM は形式記号です。詳細は B5 頁「形式」を参照ください。
6. 太字の組合せは、各減速比において、均一荷重・10 時間／日運転の条件下での推奨機種です（50Hz でのモータ定格に対し、SF=1.0 程度）。
7.「SF」の欄が「＊」となっている機種では、運転時の負荷トルクを表中の「出力トルク」以下としてください。モータ定格 100% での運転はできません。

選定表

5.5 kW

周波数	Hz	50Hz	60Hz
モータ極数	P	4	
モータ回転数 n_1	r/min	1450	1750

50Hz						60Hz						形式	寸法図（ページ）		
出力回転数 n_2	出力トルク Tout		低速軸許容ラジアル荷重 Pro		SF 注）7	出力回転数 n_2	出力トルク Tout		低速軸許容ラジアル荷重 Pro		SF 注）7	容量記号 - 枠番 - 補助形式 - 減速比	CHHM	CHFM	CVVM
r/min	N-m	kgf-m	N	kgf		r/min	N-m	kgf-m	N	kgf					
7.75	4060	414	41700	4250	*	9.36	4060	414	41700	4250	*	8 - 6180DB - EP - 187	B108	B151	B198
	5000	510	41700	4250	*		5000	510	41700	4250	*	8 - 6185DB - EP - 187	B108	B151	B198
	6100	622	**59000**	**6010**	**1.05**		5050	515	**59000**	**6010**	**1.08**	**8 - 6190DA - EP - 187**	B109	B152	B199
			59000	6010	1.05				59000	6010	1.26	8 - 6190DB - EP - 187	B110	B153	B200
			59000	6010	1.30				59000	6010	1.58	8 - 6195DB - EP - 187	B110	B153	B200
			84100	8570	1.41				84100	8570	1.51	8 - 6205DB - EP - 187	B112	B155	B202
			104000	10600	1.87				104000	10600	2.26	8 - 6215DB - EP - 187	B114	B157	B204
			131000	13300	2.21				124000	12600	2.67	8 - 6225DB - EP - 187	B116	B159	B206
7.44	4060	414	41700	4250	*	8.97	4060	414	41700	4250	*	8 - 6180DB - EP - 195	B108	B151	B198
	4920	502	41700	4250	*		4920	502	41700	4250	*	8 - 6185DB - EP - 195	B108	B151	B198
	6360	648	**58900**	**6000**	**1.00**		5270	537	**59000**	**6010**	**1.08**	**8 - 6190DA - EP - 195**	B109	B152	B199
			58900	6000	1.00				59000	6010	1.21	8 - 6190DB - EP - 195	B110	B153	B200
			58900	6000	1.02				59000	6010	1.08	8 - 6195DA - EP - 195	B109	B152	B199
			58900	6000	1.24				59000	6010	1.50	8 - 6195DB - EP - 195	B110	B153	B200
			84100	8570	1.46				84100	8570	1.76	8 - 6205DB - EP - 195	B112	B155	B202
			104000	10600	1.86				104000	10600	2.08	8 - 6215DA - EP - 195	B113	B156	B203
			104000	10600	1.91				104000	10600	2.31	8 - 6215DB - EP - 195	B114	B157	B204
			131000	13300	1.86				124000	12600	2.08	8 - 6225DA - EP - 195	B115	B158	B205
			131000	13300	2.28				124000	12600	2.75	8 - 6225DB - EP - 195	B116	B159	B206
6.28	5000	510	41700	4250	*	7.58	5000	510	41700	4250	*	8 - 6185DB - EP - 231	B108	B151	B198
	7530	768	**59000**	**6010**	**1.06**		6240	636	**59000**	**6010**	**1.08**	**8 - 6195DA - EP - 231**	B109	B152	B199
			59000	6010	1.06				59000	6010	1.28	8 - 6195DB - EP - 231	B110	B153	B200
			84100	8570	1.23				84100	8570	1.49	8 - 6205DB - EP - 231	B112	B155	B202
			104000	10600	1.66				104000	10600	2.00	8 - 6215DA - EP - 231	B113	B156	B203
			139000	14200	1.97				132000	13400	2.08	8 - 6225DA - EP - 231	B115	B158	B205
			139000	14200	1.97				132000	13400	2.37	8 - 6225DB - EP - 231	B116	B159	B206
			173000	17700	2.51				164000	16700	3.03	8 - 6235DA - EP - 231	B117	B160	B207
5.31	5000	510	41700	4250	*	6.41	5000	510	41700	4250	*	8 - 6185DB - EP - 273	B108	B151	B198
	6380	650	59000	6010	*		6380	650	59000	6010	*	8 - 6190DA - EP - 273	B109	B152	B199
	8900	907	59000	6010	0.89		7370	752	59000	6010	1.08	8 - 6195DA - EP - 273	B109	B152	B199
			84100	8570	0.94				84100	8570	1.07	8 - 6205DA - EP - 273	B111	B154	B201
			84100	**8570**	**1.04**				**84100**	**8570**	**1.26**	**8 - 6205DB - EP - 273**	B112	B155	B202
			104000	10600	1.40				104000	10600	1.70	8 - 6215DA - EP - 273	B113	B156	B203
			145000	14800	1.66				138000	14100	2.01	8 - 6225DA - EP - 273	B115	B158	B205
			179000	18200	2.12				172000	17600	2.56	8 - 6235DA - EP - 273	B117	B160	B207
			203000	20600	2.90				192000	19500	3.50	8 - 6245DA - EP - 273	B119	B162	B209
5.02	5000	510	41700	4250	*	6.06	5000	510	41700	4250	*	8 - 6185DB - EP - 289	B108	B151	B198
	6380	650	59000	6010	*		6380	650	59000	6010	*	8 - 6190DA - EP - 289	B109	B152	B199
	9420	960	58600	5970	0.85		7810	796	59000	6010	1.02	8 - 6195DA - EP - 289	B109	B152	B199

注）1. 選定表に記載の機種の形式については、B5 頁をご参照ください。
2. 低速軸許容ラジアル荷重 Pro は、低速軸中央の値です。荷重点が低速軸中央以外の場合、及び許容スラスト荷重については、技術資料 C14～16 頁をご覧ください。
3. 潤滑方式は機種によって異なります。詳細は技術資料 C10、C11 頁の「潤滑」を参照ください。
4. 上記のモータ回転数 n_1 は、代表値であり、出力回転数 n_2 は、このモータ回転数による値です。モータ回転数の詳細は、技術資料の C31 頁を参照ください。
5. CHHM、CHFM、CVVM は形式記号です。詳細は B5 頁「形式」を参照ください。
6. 太字の組合せは、各減速比において、均一荷重・10 時間／日運転の条件下での推奨機種です（50Hz でのモータ定格に対し、SF=1.0 程度）。
7.「SF」の欄が「＊」となっている機種では、運転時の負荷トルクを表中の「出力トルク」以下としてください。モータ定格 100% での運転はできません。

5.5 kW	周波数	Hz	50Hz	60Hz
	モータ極数	P	4	
	モータ回転数 n_1	r/min	1450	1750

50Hz						60Hz						形式						寸法図（ページ）		
出力回転数 n_2	出力トルク Tout		低速軸許容ラジアル荷重 Pro		SF 注）7	出力回転数 n_2	出力トルク Tout		低速軸許容ラジアル荷重 Pro		SF 注）7	容量記号 - 枠番 - 補助形式 - 減速比						CHHM	CHFM	CVVM
r/min	N-m	kgf-m	N	kgf		r/min	N-m	kgf-m	N	kgf										
4.55	6380	650	59000	6010	*	5.49	6380	650	59000	6010	*	8	- 6190DA	-	EP	-	319	B109	B152	B199
	7960	811	59000	6010	*		7960	811	59000	6010	*	8	- 6195DA	-	EP	-	319	B109	B152	B199
	8080	823	84100	8570	*		7590	773	84100	8570	*	8	- 6205DA	-	EP	-	319	B111	B154	B201
	10400	1060	84100	8570	0.89		8620	878	84100	8570	1.07	8	- 6205DB	-	EP	-	319	B112	B155	B202
			104000	**10600**	**1.22**				**104000**	**10600**	**1.47**	**8**	**- 6215DA**	**-**	**EP**	**-**	**319**	B113	B156	B203
			145000	14800	1.45				143000	14600	1.75	8	- 6225DA	-	EP	-	319	B115	B158	B205
			179000	18200	1.82				179000	18200	2.19	8	- 6235DA	-	EP	-	319	B117	B160	B207
			208000	21200	2.48				200000	20400	2.99	8	- 6245DA	-	EP	-	319	B119	B162	B209
3.85	7960	811	59000	6010	*	4.64	7960	811	59000	6010	*	8	- 6195DA	-	EP	-	377	B109	B152	B199
	8550	872	84100	8570	*		8030	819	84100	8570	*	8	- 6205DA	-	EP	-	377	B111	B154	B201
	12300	1250	**104000**	**10600**	**1.03**		10200	1040	**104000**	**10600**	**1.24**	**8**	**- 6215DA**	**-**	**EP**	**-**	**377**	B113	B156	B203
			145000	14800	1.22				145000	14800	1.48	8	- 6225DA	-	EP	-	377	B115	B158	B205
			179000	18200	1.54				179000	18200	1.86	8	- 6235DA	-	EP	-	377	B117	B160	B207
			208000	21200	2.10				208000	21200	2.53	8	- 6245DA	-	EP	-	377	B119	B162	B209
			258000	26300	2.64				258000	26300	3.19	8	- 6255DA	-	EP	-	377	B121	B164	B211
3.07	12700	1290	104000	10600	*	3.70	12700	1290	104000	10600	*	8	- 6215DA	-	EP	-	473	B113	B156	B203
	15400	1570	104000	10600	0.82		12800	1300	104000	10600	0.98	8	- 6215DA	-	EP	-	473	B113	B156	B203
			145000	**14800**	**1.04**				**145000**	**14800**	**1.25**	**8**	**- 6225DA**	**-**	**EP**	**-**	**473**	B115	B158	B205
			179000	18200	1.33				179000	18200	1.60	8	- 6235DA	-	EP	-	473	B117	B160	B207
			208000	21200	1.67				208000	21200	2.02	8	- 6245DA	-	EP	-	473	B119	B162	B209
			258000	26300	2.24				258000	26300	2.70	8	- 6255DA	-	EP	-	473	B121	B164	B211
			276000	28100	2.98				276000	28100	3.60	8	- 6265DA	-	EP	-	473	B123	B166	B213
2.94	12700	1290	104000	10600	*	3.55	12700	1290	104000	10600	*	8	- 6215DA	-	EP	-	493	B113	B156	B203
	16100	1640	145000	14800	0.93		13300	1350	145000	14800	1.13	8	- 6225DA	-	EP	-	493	B115	B158	B205
			179000	**18200**	**1.17**				**179000**	**18200**	**1.42**	**8**	**- 6235DA**	**-**	**EP**	**-**	**493**	B117	B160	B207
			208000	21200	1.60				208000	21200	1.94	8	- 6245DA	-	EP	-	493	B119	B162	B209
			258000	26300	2.02				258000	26300	2.44	8	- 6255DA	-	EP	-	493	B121	B164	B211
			276000	28100	2.86				276000	28100	3.46	8	- 6265DA	-	EP	-	493	B123	B166	B213
2.59	12700	1290	104000	10600	*	3.13	12700	1290	104000	10600	*	8	- 6215DA	-	EP	-	559	B113	B156	B203
	18200	1860	145000	14800	0.88		15100	1540	145000	14800	1.06	8	- 6225DA	-	EP	-	559	B115	B158	B205
			179000	**18200**	**1.12**				**179000**	**18200**	**1.36**	**8**	**- 6235DA**	**-**	**EP**	**-**	**559**	B117	B160	B207
			208000	21200	1.42				208000	21200	1.71	8	- 6245DA	-	EP	-	559	B119	B162	B209
			258000	26300	1.89				258000	26300	2.28	8	- 6255DA	-	EP	-	559	B121	B164	B211
			276000	28100	2.52				276000	28100	3.05	8	- 6265DA	-	EP	-	559	B123	B166	B213
2.23	12700	1290	104000	10600	*	2.70	12700	1290	104000	10600	*	8	- 6215DA	-	EP	-	649	B113	B156	B203
	15900	1620	145000	14800	*		15900	1620	145000	14800	*	8	- 6225DA	-	EP	-	649	B115	B158	B205
	21200	2160	179000	18200	0.97		17500	1790	179000	18200	1.17	8	- 6235DA	-	EP	-	649	B117	B160	B207
			208000	**21200**	**1.22**				**208000**	**21200**	**1.47**	**8**	**- 6245DA**	**-**	**EP**	**-**	**649**	B119	B162	B209
			258000	26300	1.63				258000	26300	1.97	8	- 6255DA	-	EP	-	649	B121	B164	B211
			276000	28100	2.17				276000	28100	2.62	8	- 6265DA	-	EP	-	649	B123	B166	B213

注）1. 選定表に記載の機種の形式については、B5 頁をご参照ください。
2. 低速軸許容ラジアル荷重 Pro は、低速軸中央の値です。荷重点が低速軸中央以外の場合、及び許容スラスト荷重については、技術資料 C14～16 頁をご覧ください。
3. 潤滑方式は機種によって異なります。詳細は技術資料 C10、C11 頁の「潤滑」を参照ください。
4. 上記のモータ回転数 n_1 は、代表値であり、出力回転数 n_2 は、このモータ回転数による値です。モータ回転数の詳細は、技術資料の C31 頁を参照ください。
5. CHHM、CHFM、CVVM は形式記号です。詳細は B5 頁「形式」を参照ください。
6. 太字の組合せは、各減速比において、均一荷重・10 時間／日運転の条件下での推奨機種です（50Hz でのモータ定格に対し、SF=1.0 程度）。
7.「SF」の欄が「＊」となっている機種では、運転時の負荷トルクを表中の「出力トルク」以下としてください。モータ定格 100% での運転はできません。

選定表

5.5 kW

周波数	Hz	50Hz	60Hz
モータ極数	P	4	
モータ回転数 n_1	r/min	1450	1750

50Hz						60Hz						形式	寸法図（ページ）		
出力回転数 n_2	出力トルク Tout		低速軸許容ラジアル荷重 Pro		SF 注）7	出力回転数 n_2	出力トルク Tout		低速軸許容ラジアル荷重 Pro		SF 注）7	容量記号 - 枠番 - 補助形式 - 減速比	CHHM	CHFM	CVVM
r/min	N-m	kgf-m	N	kgf		r/min	N-m	kgf-m	N	kgf					
1.98	16000	1630	145000	14800	*	2.39	16000	1630	145000	14800	*	8 - 6225DA - EP - 731	B115	B158	B205
	23800	2430	179000	18200	0.86		19700	2010	179000	18200	1.04	8 - 6235DA - EP - 731	B117	B160	B207
			208000	**21200**	**1.08**				**208000**	**21200**	**1.31**	**8 - 6245DA - EP - 731**	B119	B162	B209
			258000	26300	1.45				258000	26300	1.75	8 - 6255DA - EP - 731	B121	B164	B211
			276000	28100	1.93				276000	28100	2.33	8 - 6265DA - EP - 731	B123	B166	B213
1.72	18900	1930	179000	18200	*	2.08	18900	1930	179000	18200	*	8 - 6235DA - EP - 841	B117	B160	B207
	27400	2790	208000	21200	0.94		22700	2320	208000	21200	1.14	8 - 6245DA - EP - 841	B119	B162	B209
			258000	**26300**	**1.18**				**258000**	**26300**	**1.43**	**8 - 6255DA - EP - 841**	B121	B164	B211
			276000	28100	1.68				276000	28100	2.02	8 - 6265DA - EP - 841	B123	B166	B213
1.45	20500	2090	179000	18200	*	1.74	20500	2090	179000	18200	*	8 - 6235DA - EP - 1003	B117	B160	B207
	25800	2630	208000	21200	*		25800	2630	208000	21200	*	8 - 6245DA - EP - 1003	B119	B162	B209
	32700	3330	**258000**	**26300**	**1.06**		27100	2760	**258000**	**26300**	**1.27**	**8 - 6255DA - EP - 1003**	B121	B164	B211
			276000	28100	1.41				276000	28100	1.70	8 - 6265DA - EP - 1003	B123	B166	B213
1.16	25800	2630	208000	21200	*	1.40	25800	2630	208000	21200	*	8 - 6245DA - EP - 1247	B119	B162	B209
	40700	4140	258000	26300	0.85		33700	3430	258000	26300	1.02	8 - 6255DA - EP - 1247	B121	B164	B211
			276000	**28100**	**1.13**				**276000**	**28100**	**1.37**	**8 - 6265DA - EP - 1247**	B123	B166	B213
0.980	31000	3160	258000	26300	*	1.18	31000	3160	258000	26300	*	8 - 6255DA - EP - 1479	B121	B164	B211
	48200	4920	276000	28100	0.91		40000	4070	276000	28100	1.10	8 - 6265DA - EP - 1479	B123	B166	B213
0.784	34500	3520	258000	26300	*	0.946	34500	3520	258000	26300	*	8 - 6255DA - EP - 1849	B121	B164	B211
	46000	4690	276000	28100	*		46000	4690	276000	28100	*	8 - 6265DA - EP - 1849	B123	B166	B213
0.702	46000	4690	276000	28100	*	0.847	46000	4690	276000	28100	*	8 - 6265DA - EP - 2065	B123	B166	B213
0.572	46000	4690	276000	28100	*	0.690	46000	4690	276000	28100	*	8 - 6265DA - EP - 2537	B123	B166	B213
0.476	44000	4490	276000	28100	*	0.575	44000	4490	276000	28100	*	8 - 6265DA - EP - 3045	B123	B166	B213
0.417	46000	4690	276000	28100	*	0.503	46000	4690	276000	28100	*	8 - 6265DA - EP - 3481	B123	B166	B213
0.327	44000	4490	276000	28100	*	0.394	44000	4490	276000	28100	*	8 - 6265DA - EP - 4437	B123	B166	B213
0.282	46000	4690	276000	28100	*	0.341	46000	4690	276000	28100	*	8 - 6265DA - EP - 5133	B123	B166	B213
0.235	44000	4490	276000	28100	*	0.283	44000	4490	276000	28100	*	8 - 6265DA - EP - 6177	B123	B166	B213
0.192	44000	4490	276000	28100	*	0.231	44000	4490	276000	28100	*	8 - 6265DA - EP - 7569	B123	B166	B213

注）1. 選定表に記載の機種の形式については、B5 頁をご参照ください。
2. 低速軸許容ラジアル荷重 Pro は、低速軸中央の値です。荷重点が低速軸中央以外の場合、及び許容スラスト荷重については、技術資料 C14～16 頁をご覧ください。
3. 潤滑方式は機種によって異なります。詳細は技術資料 C10、C11 頁の「潤滑」を参照ください。
4. 上記のモータ回転数 n_1 は、代表値であり、出力回転数 n_2 は、このモータ回転数による値です。モータ回転数の詳細は、技術資料の C31 頁を参照ください。
5. CHHM、CHFM、CVVM は形式記号です。詳細は B5 頁「形式」を参照ください。
6. 太字の組合せは、各減速比において、均一荷重・10 時間／日運転の条件下での推奨機種です（50Hz でのモータ定格に対し、SF=1.0 程度）。
7.「SF」の欄が「＊」となっている機種では、運転時の負荷トルクを表中の「出力トルク」以下としてください。モータ定格 100% での運転はできません。

7.5 kW

周波数	Hz	50Hz	60Hz
モータ極数	P	4	
モータ回転数 n_1	r/min	1450	1750

50Hz						60Hz						形式								寸法図（ページ）		
出力回転数 n_2	出力トルク Tout		低速軸許容ラジアル荷重 Pro		SF 注）8	出力回転数 n_2	出力トルク Tout		低速軸許容ラジアル荷重 Pro		SF 注）8	容量記号	-	枠番	-	補助形式	-	減速比 注）6 注）9		CHHM (PHHM)	CHFM (PHFM)	CVVM
r/min	N-m	kgf-m	N	kgf		r/min	N-m	kgf-m	N	kgf												
483	132	13.5	**4660**	**475**	**1.19/ -**	583	111	11.3	**4380**	**447**	**1.19/ -**	**10**	**-**	**6130**	**-**	**EP**	**-**	**3**	**(P)**	B88	B131	-
			4660	475	1.35/1.00				4380	447	1.35/1.00	10	-	6135	-	EP	-	3	(P)	B88	B131	-
			7490	764	1.75/1.47				7110	724	1.75/1.47	10	-	6145	-	EP	-	3	(P)	B89	B132	-
290	221	22.5	**5530**	**564**	**1.19/ -**	350	184	18.8	**5190**	**530**	**1.19/ -**	**10**	**-**	**6130**	**-**	**EP**	**-**	**5**	**(P)**	B88	B131	-
			5530	564	1.35/1.00				5190	530	1.35/1.00	10	-	6135	-	EP	-	5	(P)	B88	B131	-
			8730	891	1.75/1.47				8260	843	1.75/1.47	10	-	6145	-	EP	-	5	(P)	B89	B132	-
242	282	28.7	**5980**	**610**	**1.25**	292	233	23.8	**5650**	**576**	**1.25**	**10**	**-**	**6130**	**-**	**EP**	**-**	**6**		B88	B131	B178
			5980	610	1.51				5650	576	1.51	10	-	6135	-	EP	-	6		B88	B131	B178
			9330	951	1.73				8830	901	1.73	10	-	6140	-	EP	-	6		B89	B132	B179
			9330	951	2.01				8830	901	2.01	10	-	6145	-	EP	-	6		B89	B132	B179
			10400	1070	2.71				9830	1000	2.71	10	-	6160	-	EP	-	6		B90	B133	B180
181	375	38.3	**6650**	**678**	**1.25**	219	311	31.7	**6290**	**641**	**1.25**	**10**	**-**	**6130**	**-**	**EP**	**-**	**8**		B88	B131	B178
			6650	678	1.51				6290	641	1.51	10	-	6135	-	EP	-	8		B88	B131	B178
			10300	1050	1.73				9790	998	1.73	10	-	6140	-	EP	-	8		B89	B132	B179
			10300	1050	2.01				9790	998	2.01	10	-	6145	-	EP	-	8		B89	B132	B179
			11700	1190	2.63				11000	1120	2.63	10	-	6160	-	EP	-	8		B90	B133	B180
132	516	52.6	**7570**	**771**	**1.25**	159	428	43.6	**7150**	**729**	**1.25**	**10**	**-**	**6130**	**-**	**EP**	**-**	**11**		B88	B131	B178
			7570	771	1.51				7150	729	1.51	10	-	6135	-	EP	-	11		B88	B131	B178
			11600	1180	1.73				11000	1120	1.73	10	-	6140	-	EP	-	11		B89	B132	B179
			11600	1180	2.01				11000	1120	2.01	10	-	6145	-	EP	-	11		B89	B132	B179
			13200	1350	2.63				12500	1270	2.63	10	-	6160	-	EP	-	11		B90	B133	B180
112	610	62.2	**7860**	**801**	**1.25**	135	505	51.5	**7430**	**758**	**1.25**	**10**	**-**	**6130**	**-**	**EP**	**-**	**13**		B88	B131	B178
			7860	801	1.36				7430	758	1.51	10	-	6135	-	EP	-	13		B88	B131	B178
			11800	1210	1.73				11200	1140	1.73	10	-	6140	-	EP	-	13		B89	B132	B179
			11800	1210	2.01				11200	1140	2.01	10	-	6145	-	EP	-	13		B89	B132	B179
			13800	1410	2.63				13000	1330	2.63	10	-	6160	-	EP	-	13		B90	B133	B180
96.7	704	71.8	**8000**	**815**	**1.04**	117	583	59.5	**7570**	**771**	**1.04**	**10**	**-**	**6130**	**-**	**EP**	**-**	**15**		B88	B131	B178
			8000	815	1.20				7570	771	1.20	10	-	6135	-	EP	-	15		B88	B131	B178
			12400	1260	1.60				11700	1200	1.60	10	-	6140	-	EP	-	15		B89	B132	B179
			12400	1260	1.93				11700	1200	2.01	10	-	6145	-	EP	-	15		B89	B132	B179
			14700	1490	2.49				13800	1410	2.49	10	-	6160	-	EP	-	15		B90	B133	B180
			14700	1490	2.99				13800	1410	3.01	10	-	6165	-	EP	-	15		B90	B133	B180
85.3	798	81.3	**8550**	**872**	**1.11**	103	661	67.4	**8100**	**826**	**1.11**	**10**	**-**	**6135**	**-**	**EP**	**-**	**17**		B88	B131	B178
			12900	1320	1.35				12200	1250	1.35	10	-	6140	-	EP	-	17		B89	B132	B179
			12900	1320	1.60				12200	1250	1.60	10	-	6145	-	EP	-	17		B89	B132	B179
			15100	1540	1.75				14300	1450	1.75	10	-	6160	-	EP	-	17		B90	B133	B180
			15100	1540	2.51				14300	1450	2.51	10	-	6165	-	EP	-	17		B90	B133	B180
			17100	1740	2.63				16100	1640	2.63	10	-	6170	-	EP	-	17		B91	B134	B181

注）1. 選定表に記載の機種の形式については、B5 頁をご参照ください。
2. 低速軸許容ラジアル荷重 Pro は、低速軸中央の値です。荷重点が低速軸中央以外の場合、及び許容スラスト荷重については、技術資料 C14～16 頁をご覧ください。
3. 潤滑方式は機種によって異なります。詳細は技術資料 C10、C11 頁の「潤滑」を参照ください。
4. 上記のモータ回転数 n_1 は、代表値であり、出力回転数 n_2 は、このモータ回転数による値です。モータ回転数の詳細は、技術資料の C31 頁を参照ください。
5. CHHM、CHFM、CVVM、PHHM、PVVM は形式記号です。詳細は B5 頁「形式」を参照ください。
6. 形式欄右端に「(P)」が記されている機種は、形式が「PHHM」「PVVM」となります。詳細は B5 頁「形式」を参照ください。
7. 太字の組合せは、各減速比において、均一荷重・10 時間／日運転の条件下での推奨機種です（50Hz でのモータ定格に対し、SF=1.0 程度）。
8. 「SF」の欄に数値が 2 個記載されている機種（例：1.20/1.00）は、（横形の SF/ 立形の SF）を示します。"-" となっている場合は、その向きでの適用不可となります。
9. 形式欄右端に「(P)」印が記されている機種は、記載の減速比が公称減速比となっています。実減速比は下表をご参照ください。なお、それ以外の機種については、［表記の減速比］＝［実減速比］となっています。

実減速比表

枠番		公称減速比	
		3	5
6130	6135	3.110	5.000
6140	6145	3.110	5.000

選定表

7.5 kW

周波数	Hz	50Hz	60Hz
モータ極数	P	4	
モータ回転数 n_1	r/min	1450	1750

50Hz						60Hz						形式	寸法図（ページ）		
出力回転数 n_2	出力トルク Tout		低速軸許容ラジアル荷重 Pro		SF	出力回転数 n_2	出力トルク Tout		低速軸許容ラジアル荷重 Pro		SF	容量記号 - 枠番 - 補助形式 - 減速比	CHHM	CHFM	CVVM
r/min	N-m	kgf-m	N	kgf		r/min	N-m	kgf-m	N	kgf					
69.0	985	100	9050	923	0.90	83.3	817	83.2	8590	876	1.00	10 - 6135 - EP - 21	B88	B131	B178
			13800	**1410**	**1.15**				**13100**	**1330**	**1.15**	**10 - 6140 - EP - 21**	B89	B132	B179
			13800	1410	1.27				13100	1330	1.47	10 - 6145 - EP - 21	B89	B132	B179
			16200	1650	1.72				15300	1560	1.72	10 - 6160 - EP - 21	B90	B133	B180
			16200	1650	2.13				15300	1560	2.15	10 - 6165 - EP - 21	B90	B133	B180
			18400	1880	2.48				17400	1770	2.60	10 - 6170 - EP - 21	B91	B134	B181
58.0	1170	120	**14400**	**1470**	**1.05**	70.0	972	99.1	**13700**	**1390**	**1.05**	**10 - 6145 - EP - 25**	B89	B132	B179
			16900	1720	1.31				15900	1630	1.31	10 - 6160 - EP - 25	B90	B133	B180
			16900	1720	1.79				15900	1630	2.01	10 - 6165 - EP - 25	B90	B133	B180
			19100	1940	2.08				18000	1830	2.11	10 - 6170 - EP - 25	B91	B134	B181
			19100	1940	2.60				18000	1830	2.60	10 - 6175 - EP - 25	B91	B134	B181
50.0	1360	139	**14700**	**1500**	**1.00**	60.3	1130	115	**14000**	**1420**	**1.00**	**10 - 6145 - EP - 29**	B89	B132	B179
			17600	1790	1.27				16600	1690	1.40	10 - 6160 - EP - 29	B90	B133	B180
			17600	1790	1.52				16600	1690	1.52	10 - 6165 - EP - 29	B90	B133	B180
			20100	2050	1.80				18900	1930	1.91	10 - 6170 - EP - 29	B91	B134	B181
			20100	2050	2.32				18900	1930	2.51	10 - 6175 - EP - 29	B91	B134	B181
			26800	2740	2.60				25300	2580	2.60	10 - 6180 - EP - 29	B92	B135	B182
41.4	1640	167	14500	1480	0.83	50.0	1360	139	14900	1520	1.00	10 - 6145 - EP - 35	B89	B132	B179
			18600	**1890**	**1.07**				**17500**	**1790**	**1.29**	**10 - 6160 - EP - 35**	B90	B133	B180
			18600	1890	1.28				17500	1790	1.52	10 - 6165 - EP - 35	B90	B133	B180
			21200	2160	1.49				20000	2040	1.60	10 - 6170 - EP - 35	B91	B134	B181
			21200	2160	1.92				20000	2040	2.01	10 - 6175 - EP - 35	B91	B134	B181
			28600	2920	2.47				26900	2750	2.51	10 - 6180 - EP - 35	B92	B135	B182
33.7	2020	206	**19700**	**2010**	**1.04**	40.7	1670	170	**18600**	**1900**	**1.05**	**10 - 6165 - EP - 43**	B90	B133	B180
			22500	2300	1.21				21300	2170	1.30	10 - 6170 - EP - 43	B91	B134	B181
			22500	2300	1.51				21300	2170	1.51	10 - 6175 - EP - 43	B91	B134	B181
			30700	3130	2.01				28900	2950	2.01	10 - 6180 - EP - 43	B92	B135	B182
			30700	3130	2.48				28900	2950	2.51	10 - 6185 - EP - 43	B92	B135	B182
			42800	4370	2.79				40300	4110	2.79	10 - 6190 - EP - 43	B93	B136	B183
28.4	2390	244	20400	2080	0.88	34.3	1980	202	19300	1970	1.00	10 - 6165 - EP - 51	B90	B133	B180
			23400	**2390**	**1.02**				**22100**	**2250**	**1.12**	**10 - 6170 - EP - 51**	B91	B134	B181
			23400	2390	1.32				22100	2250	1.51	10 - 6175 - EP - 51	B91	B134	B181
			31700	3230	1.60				29900	3050	1.60	10 - 6180 - EP - 51	B92	B135	B182
			31700	3230	2.01				29900	3050	2.01	10 - 6185 - EP - 51	B92	B135	B182
			44800	4560	2.43				42100	4290	2.43	10 - 6190 - EP - 51	B93	B136	B183
			44800	4560	2.79				42100	4290	2.79	10 - 6195 - EP - 51	B93	B136	B183
24.6	2770	282	**24400**	**2490**	**1.11**	29.7	2290	234	**23100**	**2360**	**1.11**	**10 - 6175 - EP - 59**	B91	B134	B181
			33100	3380	1.30				31200	3180	1.30	10 - 6180 - EP - 59	B92	B135	B182
			33100	3380	1.60				31200	3180	1.60	10 - 6185 - EP - 59	B92	B135	B182
			46800	4770	2.04				44000	4490	2.04	10 - 6190 - EP - 59	B93	B136	B183
			46800	4770	2.51				44000	4490	2.51	10 - 6195 - EP - 59	B93	B136	B183

注）1. 選定表に記載の機種の形式については、B5 頁をご参照ください。
2. 低速軸許容ラジアル荷重 Pro は、低速軸中央の値です。荷重点が低速軸中央以外の場合、及び許容スラスト荷重については、技術資料 C14～16 頁をご覧ください。
3. 潤滑方式は機種によって異なります。詳細は技術資料 C10、C11 頁の「潤滑」を参照ください。
4. 上記のモータ回転数 n_1 は、代表値であり、出力回転数 n_2 は、このモータ回転数による値です。モータ回転数の詳細は、技術資料の C31 頁を参照ください。
5. CHHM、CHFM、CVVM は形式記号です。詳細は B5 頁「形式」を参照ください。
6. 太字の組合せは、各減速比において、均一荷重・10 時間／日運転の条件下での推奨機種です（50Hz でのモータ定格に対し、SF=1.0 程度）。

7.5 kW

周波数	Hz	50Hz	60Hz
モータ極数	P	4	
モータ回転数 n_1	r/min	1450	1750

50Hz						60Hz						形式				寸法図（ページ）		
出力回転数 n_2	出力トルク Tout		低速軸許容ラジアル荷重 Pro		SF 注）7	出力回転数 n_2	出力トルク Tout		低速軸許容ラジアル荷重 Pro		SF 注）7	容量記号 - 枠番 - 補助形式 - 減速比				CNHM CHHM	CNFM CHFM	CNVM CVVM
r/min	N-m	kgf-m	N	kgf		r/min	N-m	kgf-m	N	kgf								
20.4	3330	340	25700	2620	0.93	24.6	2760	281	24300	2480	0.95	10 - 6175 - EP - 71				B91	B134	B181
			35100	**3580**	**1.17**				**33100**	**3380**	**1.17**	**10 - 6180 - EP - 71**				B92	B135	B182
			35100	3580	1.31				33100	3380	1.31	10 - 6185 - EP - 71				B92	B135	B182
			49600	5050	1.80				46700	4760	1.80	10 - 6190 - EP - 71				B93	B136	B183
			49600	5050	2.08				46700	4760	2.08	10 - 6195 - EP - 71				B93	B136	B183
16.7	4080	416	**37700**	**3840**	**1.15**	20.1	3380	345	**35600**	**3620**	**1.15**	**10 - 6185 - EP - 87**				B92	B135	B182
			53300	5430	1.56				50200	5120	1.57	10 - 6190 - EP - 87				B93	B136	B183
			53300	5430	1.81				50200	5120	1.81	10 - 6195 - EP - 87				B93	B136	B183
13.9	4620	471	**40000**	**4080**	**1.06**	16.8	3830	391	**37800**	**3850**	**1.28**	**10 - 6185DB - EP - 104**				B108	B151	B198
			56400	5750	1.38				53200	5420	1.51	10 - 6190DB - EP - 104				B110	B153	B200
			56400	5750	1.51				53200	5420	1.51	10 - 6195DB - EP - 104				B110	B153	B200
12.0	4060	414	41700	4250	*	14.5	4060	414	40300	4100	*	10 - 6180DB - EP - 121				B108	B151	B198
	5380	548	41700	4250	0.89		4460	454	40100	4090	1.08	10 - 6185DB - EP - 121				B108	B151	B198
			59000	**6010**	**1.19**				**56600**	**5770**	**1.43**	**10 - 6190DB - EP - 121**				B110	B153	B200
			59000	6010	1.41				56600	5770	1.51	10 - 6195DB - EP - 121				B110	B153	B200
			84100	8570	1.51				84100	8570	1.51	10 - 6205DB - EP - 121				B112	B155	B202
			104000	10600	2.12				102000	10400	2.55	10 - 6215DB - EP - 121				B114	B157	B204
			115000	11700	2.50				109000	11100	3.02	10 - 6225DB - EP - 121				B116	B159	B206
10.1	4060	414	41700	4250	*	12.2	4060	414	41700	4250	*	10 - 6180DB - EP - 143				B108	B151	B198
	4900	500	41700	4250	*		4900	500	41700	4250	*	10 - 6185DB - EP - 143				B108	B151	B198
	6360	648	**58700**	**5980**	**1.00**		5270	537	**58800**	**5990**	**1.21**	**10 - 6190DB - EP - 143**				B110	B153	B200
			58700	5980	1.20				58800	5990	1.45	10 - 6195DB - EP - 143				B110	B153	B200
8.79	4920	502	41700	4250	*	10.6	4920	502	41700	4250	*	10 - 6185DB - EP - 165				B108	B151	B198
	7340	748	**58500**	**5960**	**1.08**		6080	620	**59000**	**6010**	**1.30**	**10 - 6195DB - EP - 165**				B110	B153	B200
			84100	8570	1.26				84100	8570	1.51	10 - 6205DB - EP - 165				B112	B155	B202
			104000	10600	1.51				104000	10600	1.51	10 - 6215DA - EP - 165				B113	B156	B203
			104000	10600	1.66				104000	10600	2.00	10 - 6215DB - EP - 165				B114	B157	B204
			124000	12600	1.97				117000	12000	2.38	10 - 6225DB - EP - 165				B116	B159	B206
			154000	15700	2.67				146000	14800	3.21	10 - 6235DA - EP - 165				B117	B160	B207
7.75	6380	650	59000	6010	*	9.36	6380	650	59000	6010	*	10 - 6190DB - EP - 187				B110	B153	B200
	8310	847	59000	6010	0.96		6890	702	59000	6010	1.16	10 - 6195DB - EP - 187				B110	B153	B200
			84100	**8570**	**1.04**				**84100**	**8570**	**1.10**	**10 - 6205DB - EP - 187**				B112	B155	B202
			104000	10600	1.37				104000	10600	1.65	10 - 6215DB - EP - 187				B114	B157	B204
			130000	13200	1.62				123000	12500	1.96	10 - 6225DB - EP - 187				B116	B159	B206
			163000	16600	2.25				154000	15600	2.51	10 - 6235DA - EP - 187				B117	B160	B207
7.44	6380	650	58900	6000	*	8.97	6380	650	58900	6000	*	10 - 6190DB - EP - 195				B110	B153	B200
	8670	884	58000	5910	0.91		7180	732	58600	5970	1.10	10 - 6195DB - EP - 195				B110	B153	B200
			84100	**8570**	**1.07**				**84100**	**8570**	**1.29**	**10 - 6205DB - EP - 195**				B112	B155	B202
			104000	10600	1.36				104000	10600	1.51	10 - 6215DA - EP - 195				B113	B156	B203
			104000	10600	1.40				104000	10600	1.69	10 - 6215DB - EP - 195				B114	B157	B204
			130000	13300	1.36				123000	12600	1.51	10 - 6225DA - EP - 195				B115	B158	B205
			130000	13300	1.67				123000	12600	2.02	10 - 6225DB - EP - 195				B116	B159	B206
			162000	16500	2.26				153000	15600	2.73	10 - 6235DA - EP - 195				B117	B160	B207

注）1. 選定表に記載の機種の形式については、B5 頁をご参照ください。
2. 低速軸許容ラジアル荷重 Pro は、低速軸中央の値です。荷重点が低速軸中央以外の場合、及び許容スラスト荷重については、技術資料 C14～16 頁をご覧ください。
3. 潤滑方式は機種によって異なります。詳細は技術資料 C10、C11 頁の「潤滑」を参照ください。
4. 上記のモータ回転数 n_1 は、代表値であり、出力回転数 n_2 は、このモータ回転数による値です。モータ回転数の詳細は、技術資料の C31 頁を参照ください。
5. CNHM、CHHM、CNFM、CHFM、CNVM、CVVM は形式記号です。詳細は B5 頁「形式」を参照ください。
6. 太字の組合せは、各減速比において、均一荷重・10 時間／日運転の条件下での推奨機種です（50Hz でのモータ定格に対し、SF=1.0 程度）。
7.「SF」の欄が「＊」となっている機種では、運転時の負荷トルクを表中の「出力トルク」以下としてください。モータ定格 100% での運転はできません。

選定表

7.5 kW

周波数	Hz	50Hz	60Hz
モータ極数	P	4	
モータ回転数 n_1	r/min	1450	1750

50Hz						60Hz						形式	寸法図（ページ）		
出力回転数 n_2	出力トルク Tout		低速軸許容ラジアル荷重 Pro		SF 注）7	出力回転数 n_2	出力トルク Tout		低速軸許容ラジアル荷重 Pro		SF 注）7	容量記号 - 枠番 - 補助形式 - 減速比	CNHM CHHM	CNFM CHFM	CNVM CVVM
r/min	N-m	kgf-m	N	kgf		r/min	N-m	kgf-m	N	kgf					
6.28	6380	650	59000	6010	*	7.58	6380	650	59000	6010	*	10 - 6190DB - EP - 231	B110	B153	B200
	7960	811	59000	6010	*		7960	811	59000	6010	*	10 - 6195DB - EP - 231	B110	B153	B200
	10300	1050	84100	8570	0.90		8510	867	84100	8570	1.09	10 - 6205DB - EP - 231	B112	B155	B202
			104000	**10600**	**1.22**				**104000**	**10600**	**1.47**	**10 - 6215DA - EP - 231**	B113	B156	B203
			138000	14100	1.44				131000	13400	1.51	10 - 6225DA - EP - 231	B115	B158	B205
			138000	14100	1.44				131000	13400	1.74	10 - 6225DB - EP - 231	B116	B159	B206
			173000	17600	1.84				164000	16700	2.22	10 - 6235DA - EP - 231	B117	B160	B207
			192000	19600	2.51				182000	18600	3.03	10 - 6245DA - EP - 231	B119	B162	B209
5.31	7960	811	59000	6010	*	6.41	7960	811	59000	6010	*	10 - 6195DB - EP - 273	B110	B153	B200
	9270	945	84100	8570	*		9270	945	84100	8570	*	10 - 6205DB - EP - 273	B112	B155	B202
	12100	1240	**104000**	**10600**	**1.03**		10100	1030	**104000**	**10600**	**1.24**	**10 - 6215DA - EP - 273**	B113	B156	B203
			145000	14800	1.22				138000	14000	1.47	10 - 6225DA - EP - 273	B115	B158	B205
			179000	18200	1.56				172000	17500	1.88	10 - 6235DA - EP - 273	B117	B160	B207
			202000	20600	2.13				191000	19500	2.57	10 - 6245DA - EP - 273	B119	B162	B209
			246000	25100	2.55				233000	23700	3.08	10 - 6255DA - EP - 273	B121	B164	B211
4.55	14200	1450	104000	10600	0.89	5.49	11800	1200	104000	10600	1.08	10 - 6215DA - EP - 319	B113	B156	B203
			145000	**14800**	**1.06**				**143000**	**14600**	**1.28**	**10 - 6225DA - EP - 319**	B115	B158	B205
			179000	18200	1.33				179000	18200	1.61	10 - 6235DA - EP - 319	B117	B160	B207
			208000	21200	1.82				199000	20300	2.20	10 - 6245DA - EP - 319	B119	B162	B209
			258000	26300	2.29				245000	25000	2.76	10 - 6255DA - EP - 319	B121	B164	B211
3.85	12700	1290	104000	10600	*	4.64	12700	1290	104000	10600	*	10 - 6215DA - EP - 377	B113	B156	B203
	16800	1710	145000	14800	0.90		13900	1420	145000	14800	1.08	10 - 6225DA - EP - 377	B115	B158	B205
			179000	**18200**	**1.13**				**179000**	**18200**	**1.36**	**10 - 6235DA - EP - 377**	B117	B160	B207
			208000	21200	1.54				208000	21200	1.86	10 - 6245DA - EP - 377	B119	B162	B209
			258000	26300	1.94				257000	26200	2.34	10 - 6255DA - EP - 377	B121	B164	B211
			276000	28100	2.74				276000	28100	3.31	10 - 6265DA - EP - 377	B123	B166	B213
3.07	16000	1630	145000	14800	*	3.70	16000	1630	145000	14800	*	10 - 6225DA - EP - 473	B115	B158	B205
	21000	2140	179000	18200	0.97		17400	1780	179000	18200	1.18	10 - 6235DA - EP - 473	B117	B160	B207
			208000	**21200**	**1.23**				**208000**	**21200**	**1.48**	**10 - 6245DA - EP - 473**	B119	B162	B209
			258000	26300	1.64				258000	26300	1.98	10 - 6255DA - EP - 473	B121	B164	B211
			276000	28100	2.19				276000	28100	2.64	10 - 6265DA - EP - 473	B123	B166	B213
2.94	15000	1530	145000	14800	*	3.55	15000	1530	145000	14800	*	10 - 6225DA - EP - 493	B115	B158	B205
	21900	2230	179000	18200	0.86		18200	1850	179000	18200	1.04	10 - 6235DA - EP - 493	B117	B160	B207
			208000	**21200**	**1.18**				**208000**	**21200**	**1.42**	**10 - 6245DA - EP - 493**	B119	B162	B209
			258000	26300	1.48				258000	26300	1.79	10 - 6255DA - EP - 493	B121	B164	B211
			276000	28100	2.10				276000	28100	2.53	10 - 6265DA - EP - 493	B123	B166	B213
2.59	16000	1630	145000	14800	*	3.13	16000	1630	145000	14800	*	10 - 6225DA - EP - 559	B115	B158	B205
	20500	2090	179000	18200	*		20500	2090	179000	18200	*	10 - 6235DA - EP - 559	B117	B160	B207
	24900	2530	179000	18200	0.82		20600	2100	179000	18200	1.00	10 - 6235DA - EP - 559	B117	B160	B207
			208000	**21200**	**1.04**				**208000**	**21200**	**1.25**	**10 - 6245DA - EP - 559**	B119	B162	B209
			258000	26300	1.39				258000	26300	1.68	10 - 6255DA - EP - 559	B121	B164	B211
			276000	28100	1.85				276000	28100	2.23	10 - 6265DA - EP - 559	B123	B166	B213
			248000	25300	2.74				248000	25300	3.31	10 - 6275DA - EP - 559	B124	-	B214

注）1. 選定表に記載の機種の形式については、B5 頁をご参照ください。
2. 低速軸許容ラジアル荷重 Pro は、低速軸中央の値です。荷重点が低速軸中央以外の場合、及び許容スラスト荷重については、技術資料 C14～16 頁をご覧ください。
3. 潤滑方式は機種によって異なります。詳細は技術資料 C10、C11 頁の「潤滑」を参照ください。
4. 上記のモータ回転数 n_1 は、代表値であり、出力回転数 n_2 は、このモータ回転数による値です。モータ回転数の詳細は、技術資料の C31 頁を参照ください。
5. CNHM、CHHM、CNFM、CHFM、CNVM、CVVM は形式記号です。詳細は B5 頁「形式」を参照ください。
6. 太字の組合せは、各減速比において、均一荷重・10 時間／日運転の条件下での推奨機種です（50Hz でのモータ定格に対し、SF=1.0 程度）。
7.「SF」の欄が「＊」となっている機種では、運転時の負荷トルクを表中の「出力トルク」以下としてください。モータ定格 100% での運転はできません。

7.5 kW

周波数	Hz	50Hz	60Hz
モータ極数	P	4	
モータ回転数 n_1	r/min	1450	1750

50Hz						60Hz						形式			寸法図（ページ）		
出力回転数 n_2	出力トルク Tout		低速軸許容ラジアル荷重 Pro		SF 注）7	出力回転数 n_2	出力トルク Tout		低速軸許容ラジアル荷重 Pro		SF 注）7	容量記号 - 枠番 - 補助形式 - 減速比			CNHM CHHM	CNFM CHFM	CNVM CVVM
r/min	N-m	kgf-m	N	kgf		r/min	N-m	kgf-m	N	kgf							
2.23	20500	2090	179000	18200	*	2.70	20500	2090	179000	18200	*	10 - 6235DA - EP - 649			B117	B160	B207
	28900	2940	208000	21200	0.89		23900	2440	208000	21200	1.08	10 - 6245DA - EP - 649			B119	B162	B209
			258000	**26300**	**1.20**				**258000**	**26300**	**1.44**	**10 - 6255DA - EP - 649**			B121	B164	B211
			276000	28100	1.59				276000	28100	1.92	10 - 6265DA - EP - 649			B123	B166	B213
			248000	25300	2.36				248000	25300	2.85	10 - 6275DA - EP - 649			B124	-	B214
1.98	20500	2090	179000	18200	*	2.39	20500	2090	179000	18200	*	10 - 6235DA - EP - 731			B117	B160	B207
	25800	2630	208000	21200	*		25800	2630	208000	21200	*	10 - 6245DA - EP - 731			B119	B162	B209
	32500	3310	**258000**	**26300**	**1.06**		26900	2740	**258000**	**26300**	**1.28**	**10 - 6255DA - EP - 731**			B121	B164	B211
			276000	28100	1.42				276000	28100	1.71	10 - 6265DA - EP - 731			B123	B166	B213
			248000	25300	2.10				248000	25300	2.53	10 - 6275DA - EP - 731			B124	-	B214
1.72	25800	2630	208000	21200	*	2.08	25800	2630	208000	21200	*	10 - 6245DA - EP - 841			B119	B162	B209
	37400	3810	258000	26300	0.87		31000	3160	258000	26300	1.05	10 - 6255DA - EP - 841			B121	B164	B211
			276000	**28100**	**1.23**				**276000**	**28100**	**1.48**	**10 - 6265DA - EP - 841**			B123	B166	B213
			248000	25300	1.82				248000	25300	2.20	10 - 6275DA - EP - 841			B124	-	B214
1.45	34500	3520	258000	26300	*	1.74	34500	3520	258000	26300	*	10 - 6255DA - EP - 1003			B121	B164	B211
	44600	4550	**276000**	**28100**	**1.03**		36900	3770	**276000**	**28100**	**1.25**	**10 - 6265DA - EP - 1003**			B123	B166	B213
			248000	25300	1.53				248000	25300	1.85	10 - 6275DA - EP - 1003			B124	-	B214
1.16	34500	3520	258000	26300	*	1.40	34500	3520	258000	26300	*	10 - 6255DA - EP - 1247			B121	B164	B211
	46000	4690	276000	28100	*		46000	4690	276000	28100	*	10 - 6265DA - EP - 1247			B123	B166	B213
	55400	5650	276000	28100	0.83		45900	4680	276000	28100	1.00	10 - 6265DA - EP - 1247			B123	B166	B213
			248000	**25300**	**1.23**				**248000**	**25300**	**1.48**	**10 - 6275DA - EP - 1247**			B124	-	B214
0.980	44000	4490	276000	28100	*	1.18	44000	4490	276000	28100	*	10 - 6265DA - EP - 1479			B123	B166	B213
	65800	6700	**247000**	**25200**	**1.04**		54500	5550	**248000**	**25300**	**1.25**	**10 - 6275DA - EP - 1479**			B124	-	B214
0.784	82200	8380	248000	25300	0.83	0.946	68100	6940	248000	25300	1.00	10 - 6275DA - EP - 1849			B124	-	B214
0.702	68200	6950	248000	25300	*	0.847	68200	6950	248000	25300	*	10 - 6275DA - EP - 2065			B124	-	B214
0.572	68200	6950	248000	25300	*	0.690	68200	6950	248000	25300	*	10 - 6275DA - EP - 2537			B124	-	B214
0.476	68200	6950	245000	25000	*	0.575	68200	6950	245000	25000	*	10 - 6275DA - EP - 3045			B124	-	B214
0.417	68200	6950	248000	25300	*	0.503	68200	6950	248000	25300	*	10 - 6275DA - EP - 3481			B124	-	B214
0.327	68200	6950	245000	25000	*	0.394	68200	6950	245000	25000	*	10 - 6275DA - EP - 4437			B124	-	B214
0.282	68200	6950	245000	25000	*	0.341	68200	6950	245000	25000	*	10 - 6275DA - EP - 5133			B124	-	B214
0.235	68200	6950	245000	25000	*	0.283	68200	6950	245000	25000	*	10 - 6275DA - EP - 6177			B124	-	B214
0.192	68200	6950	245000	25000	*	0.231	68200	6950	245000	25000	*	10 - 6275DA - EP - 7569			B124	-	B214

注）1. 選定表に記載の機種の形式については、B5 頁をご参照ください。
2. 低速軸許容ラジアル荷重 Pro は、低速軸中央の値です。荷重点が低速軸中央以外の場合、及び許容スラスト荷重については、技術資料 C14～16 頁をご覧ください。
3. 潤滑方式は機種によって異なります。詳細は技術資料 C10、C11 頁の「潤滑」を参照ください。
4. 上記のモータ回転数 n_1 は、代表値であり、出力回転数 n_2 は、このモータ回転数による値です。モータ回転数の詳細は、技術資料の C31 頁を参照ください。
5. CNHM、CHHM、CNFM、CHFM、CNVM、CVVM は形式記号です。詳細は B5 頁「形式」を参照ください。
6. 太字の組合せは、各減速比において、均一荷重・10 時間／日運転の条件下での推奨機種です（50Hz でのモータ定格に対し、SF=1.0 程度）。
7.「SF」の欄が「＊」となっている機種では、運転時の負荷トルクを表中の「出力トルク」以下としてください。モータ定格 100% での運転はできません。

選定表

11 kW

周波数	Hz	50Hz	60Hz
モータ極数	P	4	
モータ回転数 n_1	r/min	1450	1750

50Hz						60Hz						形式						寸法図（ページ）		
出力回転数 n_2	出力トルク Tout		低速軸許容ラジアル荷重 Pro		SF 注）8	出力回転数 n_2	出力トルク Tout		低速軸許容ラジアル荷重 Pro		SF 注）8	容量記号	-	枠番	-	補助形式	-	減速比 注）6 注）9		CHHM (PHHM)	CHFM (PHFM)	CVVM
r/min	N-m	kgf-m	N	kgf		r/min	N-m	kgf-m	N	kgf												
483	194	19.8	**7490**	**764**	**1.20/1.00**	583	162	16.5	**7100**	**724**	**1.20/1.00**	**15**	**-**	**6145**	**-**	**EP**	**-**	**3**	**(P)**	B89	B132	-
			7600	775	1.45/1.21				7140	729	1.45/1.21	15	-	6160	-	EP	-	3	(P)	B90	B133	-
			7600	775	1.64/1.36				7140	729	1.64/1.36	15	-	6165	-	EP	-	3	(P)	B90	B133	-
290	324	33.1	8730	891	1.20/1.00	350	270	27.6	8260	843	1.20/1.00	15	-	6145	-	EP	-	5	(P)	B89	B132	-
			9010	919	1.45/1.21				8470	864	1.45/1.21	15	-	6160	-	EP	-	5	(P)	B90	B133	-
			9010	919	1.64/1.36				8470	864	1.64/1.36	15	-	6165	-	EP	-	5	(P)	B90	B133	-
242	413	42.1	**5840**	**595**	**1.03**	292	342	34.9	**5540**	**564**	**1.03**	**15**	**-**	**6135**	**-**	**EP**	**-**	**6**		B88	B131	B178
			9270	945	1.18				8780	895	1.18	15	-	6140	-	EP	-	6		B89	B132	B179
			9270	945	1.37				8780	895	1.37	15	-	6145	-	EP	-	6		B89	B132	B179
			10400	1060	1.85				9760	995	1.85	15	-	6160	-	EP	-	6		B90	B133	B180
			10400	1060	2.19				9760	995	2.19	15	-	6165	-	EP	-	6		B90	B133	B180
			11700	1190	2.51				11000	1120	2.51	15	-	6170	-	EP	-	6		B91	B134	B181
			11700	1190	2.74				11000	1120	2.74	15	-	6175	-	EP	-	6		B91	B134	B181
181	551	56.1	**6480**	**661**	**1.03**	219	456	46.5	**6150**	**627**	**1.03**	**15**	**-**	**6135**	**-**	**EP**	**-**	**8**		B88	B131	B178
			10300	1050	1.18				9730	992	1.18	15	-	6140	-	EP	-	8		B89	B132	B179
			10300	1050	1.37				9730	992	1.37	15	-	6145	-	EP	-	8		B89	B132	B179
			11600	1180	1.79				10900	1110	1.79	15	-	6160	-	EP	-	8		B90	B133	B180
			11600	1180	2.19				10900	1110	2.19	15	-	6165	-	EP	-	8		B90	B133	B180
			12900	1320	2.51				12200	1240	2.51	15	-	6170	-	EP	-	8		B91	B134	B181
			12900	1320	2.74				12200	1240	2.74	15	-	6175	-	EP	-	8		B91	B134	B181
132	757	77.2	**7360**	**750**	**1.03**	159	627	63.9	**6980**	**712**	**1.03**	**15**	**-**	**6135**	**-**	**EP**	**-**	**11**		B88	B131	B178
			11500	1170	1.18				10900	1110	1.18	15	-	6140	-	EP	-	11		B89	B132	B179
			11500	1170	1.37				10900	1110	1.37	15	-	6145	-	EP	-	11		B89	B132	B179
			13100	1330	1.79				12300	1260	1.79	15	-	6160	-	EP	-	11		B90	B133	B180
			13100	1330	2.19				12300	1260	2.19	15	-	6165	-	EP	-	11		B90	B133	B180
			14900	1520	2.51				14000	1430	2.51	15	-	6170	-	EP	-	11		B91	B134	B181
			14900	1520	2.74				14000	1430	2.74	15	-	6175	-	EP	-	11		B91	B134	B181
112	895	91.2	7630	778	0.93	135	741	75.6	7250	739	1.03	15	-	6135	-	EP	-	13		B88	B131	B178
			11700	**1200**	**1.18**				**11100**	**1140**	**1.18**	**15**	**-**	**6140**	**-**	**EP**	**-**	**13**		B89	B132	B179
			11700	1200	1.37				11100	1140	1.37	15	-	6145	-	EP	-	13		B89	B132	B179
			13700	1390	1.79				12900	1320	1.79	15	-	6160	-	EP	-	13		B90	B133	B180
			13700	1390	2.05				12900	1320	2.05	15	-	6165	-	EP	-	13		B90	B133	B180
			15500	1580	2.48				14600	1490	2.48	15	-	6170	-	EP	-	13		B91	B134	B181
			15500	1580	2.74				14600	1490	2.74	15	-	6175	-	EP	-	13		B91	B134	B181
96.7	1030	105	7740	789	0.82	117	855	87.2	7360	750	0.82	15	-	6135	-	EP	-	15		B88	B131	B178
			12300	**1250**	**1.09**				**11600**	**1190**	**1.09**	**15**	**-**	**6140**	**-**	**EP**	**-**	**15**		B89	B132	B179
			12300	1250	1.32				11600	1190	1.37	15	-	6145	-	EP	-	15		B89	B132	B179
			14500	1470	1.70				13600	1390	1.70	15	-	6160	-	EP	-	15		B90	B133	B180
			14500	1470	2.04				13600	1390	2.05	15	-	6165	-	EP	-	15		B90	B133	B180
			16300	1660	2.32				15400	1570	2.32	15	-	6170	-	EP	-	15		B91	B134	B181
			16300	1660	2.74				15400	1570	2.74	15	-	6175	-	EP	-	15		B91	B134	B181
			21700	2210	2.95				20400	2080	2.95	15	-	6180	-	EP	-	15		B92	B135	B182

注）1. 選定表に記載の機種の形式については、B5 頁をご参照ください。
2. 低速軸許容ラジアル荷重 Pro は、低速軸中央の値です。荷重点が低速軸中央以外の場合、及び許容スラスト荷重については、技術資料 C14～16 頁をご覧ください。
3. 潤滑方式は機種によって異なります。詳細は技術資料 C10、C11 頁の「潤滑」を参照ください。
4. 上記のモータ回転数 n_1 は、代表値であり、出力回転数 n_2 は、このモータ回転数による値です。モータ回転数の詳細は、技術資料の C31 頁を参照ください。
5. CHHM、CHFM、CVVM、PHHM、PVVM は形式記号です。詳細は B5 頁「形式」を参照ください。
6. 形式欄右端に「(P)」が記されている機種は、形式が「PHHM」「PVVM」となります。詳細は B5 頁「形式」を参照ください。
7. 太字の組合せは、各減速比において、均一荷重・10 時間／日運転の条件下での推奨機種です（50Hz でのモータ定格に対し、SF=1.0 程度）。
8. 「SF」の欄に数値が 2 個記載されている機種（例：1.20/1.00）は、（横形の SF/ 立形の SF）を示します。"-" となっている場合は、その向きでの適用不可となります。
9. 形式欄右端に「(P)」印が記されている機種は、記載の減速比が公称減速比となっています。実減速比は下表をご参照ください。なお、それ以外の機種については、［表記の減速比］＝［実減速比］となっています。

実減速比表

枠番		公称減速比	
		3	5
6140	6145	3.110	5.000

枠番		公称減速比	
		3	5
6160	6165	3.100	5.080

11 kW	周波数	Hz	50Hz	60Hz
	モータ極数	P	4	
	モータ回転数 n_1	r/min	1450	1750

50Hz						60Hz						形式								寸法図（ページ）		
出力回転数 n_2	出力トルク Tout		低速軸許容ラジアル荷重 Pro		SF	出力回転数 n_2	出力トルク Tout		低速軸許容ラジアル荷重 Pro		SF	容量記号	-	枠番	-	補助形式	-	減速比	CHHM	CHFM	CVVM
r/min	N-m	kgf-m	N	kgf		r/min	N-m	kgf-m	N	kgf											
85.3	1170	119	**12800**	**1300**	**1.09**	103	969	98.8	**12100**	**1240**	**1.09**	**15**	**-**	**6145**	**-**	**EP**	**-**	**17**	B89	B132	B179
			14900	1520	1.19				14100	1430	1.19	15	-	6160	-	EP	-	17	B90	B133	B180
			14900	1520	1.71				14100	1430	1.71	15	-	6165	-	EP	-	17	B90	B133	B180
			16900	1720	1.79				16000	1630	1.79	15	-	6170	-	EP	-	17	B91	B134	B181
			16900	1720	2.19				16000	1630	2.19	15	-	6175	-	EP	-	17	B91	B134	B181
			22900	2340	2.78				21600	2200	2.78	15	-	6180	-	EP	-	17	B92	B135	B182
69.0	1450	147	13600	1390	0.86	83.3	1200	122	12900	1320	1.00	15	-	6145	-	EP	-	21	B89	B132	B179
			15900	**1620**	**1.17**				**15000**	**1530**	**1.17**	**15**	**-**	**6160**	**-**	**EP**	**-**	**21**	B90	B133	B180
			15900	1620	1.45				15000	1530	1.46	15	-	6165	-	EP	-	21	B90	B133	B180
			18200	1860	1.69				17200	1750	1.77	15	-	6170	-	EP	-	21	B91	B134	B181
			18200	1860	2.15				17200	1750	2.19	15	-	6175	-	EP	-	21	B91	B134	B181
			24500	2500	2.73				23100	2350	2.73	15	-	6180	-	EP	-	21	B92	B135	B182
58.0	1720	175	**16600**	**1690**	**1.22**	70.0	1430	145	**15700**	**1600**	**1.37**	**15**	**-**	**6165**	**-**	**EP**	**-**	**25**	B90	B133	B180
			18800	1920	1.42				17800	1810	1.44	15	-	6170	-	EP	-	25	B91	B134	B181
			18800	1920	1.77				17800	1810	1.77	15	-	6175	-	EP	-	25	B91	B134	B181
			25500	2600	2.19				24000	2450	2.19	15	-	6180	-	EP	-	25	B92	B135	B182
			25500	2600	2.74				24000	2450	2.74	15	-	6185	-	EP	-	25	B92	B135	B182
50.0	2000	203	**17200**	**1750**	**1.04**	60.3	1650	169	**16300**	**1660**	**1.04**	**15**	**-**	**6165**	**-**	**EP**	**-**	**29**	B90	B133	B180
			19800	2010	1.23				18700	1900	1.30	15	-	6170	-	EP	-	29	B91	B134	B181
			19800	2010	1.58				18700	1900	1.71	15	-	6175	-	EP	-	29	B91	B134	B181
			26600	2710	1.77				25100	2560	1.77	15	-	6180	-	EP	-	29	B92	B135	B182
			26600	2710	2.19				25100	2560	2.19	15	-	6185	-	EP	-	29	B92	B135	B182
			37500	3830	2.79				35300	3600	2.79	15	-	6190	-	EP	-	29	B93	B136	B183
41.4	2410	246	18100	1840	0.87	50.0	2000	203	17100	1750	1.04	15	-	6165	-	EP	-	35	B90	B133	B180
			20900	**2130**	**1.02**				**19700**	**2010**	**1.09**	**15**	**-**	**6170**	**-**	**EP**	**-**	**35**	B91	B134	B181
			20900	2130	1.31				19700	2010	1.37	15	-	6175	-	EP	-	35	B91	B134	B181
			28400	2890	1.68				26700	2730	1.71	15	-	6180	-	EP	-	35	B92	B135	B182
			28400	2890	2.05				26700	2730	2.05	15	-	6185	-	EP	-	35	B92	B135	B182
			39600	4040	2.21				37300	3800	2.21	15	-	6190	-	EP	-	35	B93	B136	B183
			39600	4040	2.74				37300	3800	2.74	15	-	6195	-	EP	-	35	B93	B136	B183
33.7	2960	302	**22100**	**2250**	**1.03**	40.7	2450	250	**20900**	**2130**	**1.03**	**15**	**-**	**6175**	**-**	**EP**	**-**	**43**	B91	B134	B181
			30300	3090	1.37				28600	2920	1.37	15	-	6180	-	EP	-	43	B92	B135	B182
			30300	3090	1.69				28600	2920	1.71	15	-	6185	-	EP	-	43	B92	B135	B182
			42600	4340	1.90				40100	4090	1.90	15	-	6190	-	EP	-	43	B93	B136	B183
			42600	4340	2.46				40100	4090	2.74	15	-	6195	-	EP	-	43	B93	B136	B183
			77700	7920	2.89				73500	7500	2.89	15	-	6205	-	EP	-	43	B94	B137	B184
28.4	3510	358	22900	2330	0.90	34.3	2910	296	21700	2210	1.03	15	-	6175	-	EP	-	51	B91	B134	B181
			31300	**3200**	**1.09**				**29600**	**3010**	**1.09**	**15**	**-**	**6180**	**-**	**EP**	**-**	**51**	B92	B135	B182
			31300	3200	1.37				29600	3010	1.37	15	-	6185	-	EP	-	51	B92	B135	B182
			44400	4530	1.65				41900	4270	1.65	15	-	6190	-	EP	-	51	B93	B136	B183
			44400	4530	1.90				41900	4270	1.90	15	-	6195	-	EP	-	51	B93	B136	B183

注）1. 選定表に記載の機種の形式については、B5 頁をご参照ください。
2. 低速軸許容ラジアル荷重 Pro は、低速軸中央の値です。荷重点が低速軸中央以外の場合、及び許容スラスト荷重については、技術資料 C14～16 頁をご覧ください。
3. 潤滑方式は機種によって異なります。詳細は技術資料 C10、C11 頁の「潤滑」を参照ください。
4. 上記のモータ回転数 n_1 は、代表値であり、出力回転数 n_2 は、このモータ回転数による値です。モータ回転数の詳細は、技術資料の C31 頁を参照ください。
5. CHHM、CHFM、CVVM は形式記号です。詳細は B5 頁「形式」を参照ください。
6. 太字の組合せは、各減速比において、均一荷重・10 時間／日運転の条件下での推奨機種です（50Hz でのモータ定格に対し、SF=1.0 程度）。

選定表

11 kW

周波数	Hz	50Hz	60Hz
モータ極数	P	4	
モータ回転数 n_1	r/min	1450	1750

50Hz						60Hz						形式									寸法図（ページ）		
出力回転数 n_2	出力トルク Tout		低速軸許容ラジアル荷重 Pro		SF 注）7	出力回転数 n_2	出力トルク Tout		低速軸許容ラジアル荷重 Pro		SF 注）7	容量記号	-	枠番	-	補助形式	-	減速比	CHHM	CHFM	CVVM
r/min	N-m	kgf-m	N	kgf		r/min	N-m	kgf-m	N	kgf											
24.6	4060	414	**32700**	**3330**	**1.09**	29.7	3360	343	**30900**	**3150**	**1.09**	**15**	**-**	**6185**	**-**	**EP**	**-**	**59**	B92	B135	B182
			46400	4730	1.39				43700	4460	1.39	15	-	6190	-	EP	-	59	B93	B136	B183
			46400	4730	1.71				43700	4460	1.71	15	-	6195	-	EP	-	59	B93	B136	B183
			84100	8570	2.05				79900	8150	2.05	15	-	6205	-	EP	-	59	B94	B137	B184
20.4	4890	498	34500	3520	0.89	24.6	4050	413	32700	3330	0.89	15	-	6185	-	EP	-	71	B92	B135	B182
			49100	**5010**	**1.23**				**46300**	**4720**	**1.23**	**15**	**-**	**6190**	**-**	**EP**	**-**	**71**	B93	B136	B183
			49100	5010	1.42				46300	4720	1.42	15	-	6195	-	EP	-	71	B93	B136	B183
16.7	5990	610	**52700**	**5380**	**1.06**	20.1	4960	506	**49700**	**5070**	**1.07**	**15**	**-**	**6190**	**-**	**EP**	**-**	**87**	B93	B136	B183
			52700	5380	1.24				49700	5070	1.24	15	-	6195	-	EP	-	87	B93	B136	B183
			84100	8570	1.45				84100	8570	1.45	15	-	6205	-	EP	-	87	B94	B137	B184
			96600	9850	1.79				91500	9320	1.95	15	-	6215	-	EP	-	87	B95	B138	B185
13.9	4060	414	40200	4100	*	16.8	4060	414	37700	3840	*	15	-	6180DB	-	EP	-	104	B108	B151	B198
	4900	500	39900	4060	*		4900	500	37300	3800	*	15	-	6185DB	-	EP	-	104	B108	B151	B198
	6780	691	**55600**	**5670**	**1.03**		5620	573	**52500**	**5360**	**1.03**	**15**	**-**	**6195DB**	**-**	**EP**	**-**	**104**	B110	B153	B200
12.0	4810	490	41700	4250	*	14.5	4810	490	40000	4070	*	15	-	6185DB	-	EP	-	121	B108	B151	B198
	6380	650	59000	6010	*		6380	650	55900	5700	*	15	-	6190DB	-	EP	-	121	B110	B153	B200
	7890	804	59000	6010	0.96		6540	666	55900	5700	1.03	15	-	6195DB	-	EP	-	121	B110	B153	B200
			84100	**8570**	**1.03**				**84100**	**8570**	**1.03**	**15**	**-**	**6205DB**	**-**	**EP**	**-**	**121**	B112	B155	B202
			104000	10600	1.44				102000	10400	1.74	15	-	6215DB	-	EP	-	121	B114	B157	B204
			114000	11600	1.71				108000	11000	2.06	15	-	6225DB	-	EP	-	121	B116	B159	B206
			143000	14600	2.19				135000	13800	2.19	15	-	6235DA	-	EP	-	121	B117	B160	B207
			143000	14600	2.37				135000	13800	2.86	15	-	6235DB	-	EP	-	121	B118	B161	B208
			159000	16200	2.60				151000	15400	3.14	15	-	6245DB	-	EP	-	121	B120	B163	B210
			195000	19900	2.89				184000	18800	2.89	15	-	6255DA	-	EP	-	121	B121	B164	B211
10.1	6380	650	58700	5980	*	12.2	6380	650	58400	5950	*	15	-	6190DB	-	EP	-	143	B110	B153	B200
	7630	778	58200	5940	*		7630	778	57900	5900	*	15	-	6195DB	-	EP	-	143	B110	B153	B200
	9320	950	57600	5870	0.82		7730	788	57900	5900	0.98	15	-	6195DB	-	EP	-	143	B110	B153	B200
8.79	6380	650	58900	6000	*	10.6	6380	650	58900	6000	*	15	-	6190DB	-	EP	-	165	B110	B153	B200
	7910	806	58300	5940	*		7910	806	58300	5940	*	15	-	6195DB	-	EP	-	165	B110	B153	B200
	10800	1100	84100	8570	0.86		8910	909	84100	8570	1.04	15	-	6205DB	-	EP	-	165	B112	B155	B202
			104000	**10600**	**1.03**				**104000**	**10600**	**1.03**	**15**	**-**	**6215DA**	**-**	**EP**	**-**	**165**	B113	B156	B203
			104000	10600	1.13				104000	10600	1.37	15	-	6215DB	-	EP	-	165	B114	B157	B204
			123000	12600	1.35				117000	11900	1.62	15	-	6225DB	-	EP	-	165	B116	B159	B206
			153000	15600	1.82				145000	14800	2.19	15	-	6235DA	-	EP	-	165	B117	B160	B207
			171000	17400	2.19				162000	16500	2.19	15	-	6245DA	-	EP	-	165	B119	B162	B209
			171000	17400	2.44				162000	16500	2.94	15	-	6245DB	-	EP	-	165	B120	B163	B210
			209000	21300	2.46				198000	20200	2.46	15	-	6255DA	-	EP	-	165	B121	B164	B211
			209000	21300	2.90				198000	20200	3.50	15	-	6255DB	-	EP	-	165	B122	B165	B212

注）1. 選定表に記載の機種の形式については、B5 頁をご参照ください。
2. 低速軸許容ラジアル荷重 Pro は、低速軸中央の値です。荷重点が低速軸中央以外の場合、及び許容スラスト荷重については、技術資料 C14～16 頁をご覧ください。
3. 潤滑方式は機種によって異なります。詳細は技術資料 C10、C11 頁の「潤滑」を参照ください。
4. 上記のモータ回転数 n_1 は、代表値であり、出力回転数 n_2 は、このモータ回転数による値です。モータ回転数の詳細は、技術資料の C31 頁を参照ください。
5. CHHM、CHFM、CVVM は形式記号です。詳細は B5 頁「形式」を参照ください。
6. 太字の組合せは、各減速比において、均一荷重・10 時間／日運転の条件下での推奨機種です（50Hz でのモータ定格に対し、SF=1.0 程度）。
7.「SF」の欄が「＊」となっている機種では、運転時の負荷トルクを表中の「出力トルク」以下としてください。モータ定格 100% での運転はできません。

11 kW

周波数	Hz	50Hz	60Hz
モータ極数	P	4	
モータ回転数 n_1	r/min	1450	1750

50Hz						60Hz						形式			寸法図（ページ）		
出力回転数 n_2	出力トルク Tout		低速軸許容ラジアル荷重 Pro		SF 注）7	出力回転数 n_2	出力トルク Tout		低速軸許容ラジアル荷重 Pro		SF 注）7	容量記号 - 枠番 - 補助形式 - 減速比			CHHM	CHFM	CVVM
r/min	N-m	kgf-m	N	kgf		r/min	N-m	kgf-m	N	kgf							
7.75	7960	811	59000	6010	*	9.36	7960	811	59000	6010	*	15 - 6195DB - EP - 187			B110	B153	B200
	8620	879	84100	8570	*		7610	776	84100	8570	*	15 - 6205DB - EP - 187			B112	B155	B202
	9190	937	104000	10600	*		7610	776	104000	10600	*	15 - 6215DA - EP - 187			B113	B156	B203
	12200	1240	104000	10600	0.93		10100	1030	104000	10600	1.13	15 - 6215DB - EP - 187			B114	B157	B204
			129000	**13100**	**1.11**				**123000**	**12500**	**1.34**	**15 - 6225DB - EP - 187**			B116	B159	B206
			162000	16500	1.53				154000	15600	1.71	15 - 6235DA - EP - 187			B117	B160	B207
			181000	18400	1.68				171000	17400	2.03	15 - 6245DB - EP - 187			B120	B163	B210
			221000	22500	2.19				210000	21400	2.19	15 - 6255DA - EP - 187			B121	B164	B211
			221000	22500	2.25				210000	21400	2.72	15 - 6255DB - EP - 187			B122	B165	B212
			270000	27500	2.57				256000	26100	3.10	15 - 6265DA - EP - 187			B123	B166	B213
7.44	7910	806	58300	5940	*	8.97	7910	806	58300	5940	*	15 - 6195DB - EP - 195			B110	B153	B200
	9270	945	84100	8570	*		9270	945	84100	8570	*	15 - 6205DB - EP - 195			B112	B155	B202
	12700	1300	104000	10600	0.93		10500	1070	104000	10600	1.03	15 - 6215DA - EP - 195			B113	B156	B203
			104000	10600	0.96				104000	10600	1.16	15 - 6215DB - EP - 195			B114	B157	B204
			129000	**13200**	**1.14**				**122000**	**12500**	**1.37**	**15 - 6225DB - EP - 195**			B116	B159	B206
			161000	16400	1.54				152000	15500	1.86	15 - 6235DA - EP - 195			B117	B160	B207
			180000	18300	2.06				170000	17300	2.06	15 - 6245DA - EP - 195			B119	B162	B209
			180000	18300	2.06				170000	17300	2.49	15 - 6245DB - EP - 195			B120	B163	B210
			220000	22400	2.45				208000	21200	2.46	15 - 6255DA - EP - 195			B121	B164	B211
			220000	22400	2.45				208000	21200	2.96	15 - 6255DB - EP - 195			B122	B165	B212
6.28	9270	945	84100	8570	*	7.58	9270	945	84100	8570	*	15 - 6205DB - EP - 231			B112	B155	B202
	12500	1270	104000	10600	*		12500	1270	104000	10600	*	15 - 6215DA - EP - 231			B113	B156	B203
	15100	1540	104000	10600	0.83		12500	1270	104000	10600	1.00	15 - 6215DA - EP - 231			B113	B156	B203
			137000	14000	0.98				130000	13300	1.03	15 - 6225DA - EP - 231			B115	B158	B205
			137000	14000	0.98				130000	13300	1.19	15 - 6225DB - EP - 231			B116	B159	B206
			172000	**17500**	**1.25**				**163000**	**16600**	**1.51**	**15 - 6235DA - EP - 231**			B117	B160	B207
			191000	19500	1.71				181000	18500	2.07	15 - 6245DA - EP - 231			B119	B162	B209
			233000	23800	2.06				221000	22500	2.48	15 - 6255DA - EP - 231			B121	B164	B211
5.31	12500	1270	104000	10600	*	6.41	12500	1270	104000	10600	*	15 - 6215DA - EP - 273			B113	B156	B203
	14800	1510	145000	14700	*		14800	1510	137000	13900	*	15 - 6225DA - EP - 273			B115	B158	B205
	17800	1810	144000	14700	0.83		14700	1500	137000	13900	1.00	15 - 6225DA - EP - 273			B115	B158	B205
			179000	**18200**	**1.06**				**171000**	**17400**	**1.28**	**15 - 6235DA - EP - 273**			B117	B160	B207
			201000	20500	1.45				190000	19400	1.75	15 - 6245DA - EP - 273			B119	B162	B209
			245000	25000	1.74				232000	23600	2.10	15 - 6255DA - EP - 273			B121	B164	B211
			276000	28100	2.58				276000	28100	3.12	15 - 6265DA - EP - 273			B123	B166	B213
4.55	12700	1290	104000	10600	*	5.49	12700	1290	104000	10600	*	15 - 6215DA - EP - 319			B113	B156	B203
	15000	1530	145000	14800	*		15000	1530	142000	14500	*	15 - 6225DA - EP - 319			B115	B158	B205
	20800	2120	179000	18200	0.91		17200	1760	177000	18100	1.10	15 - 6235DA - EP - 319			B117	B160	B207
			208000	**21200**	**1.24**				**198000**	**20200**	**1.50**	**15 - 6245DA - EP - 319**			B119	B162	B209
			258000	26300	1.56				244000	24900	1.88	15 - 6255DA - EP - 319			B121	B164	B211
			276000	28100	2.21				276000	28100	2.67	15 - 6265DA - EP - 319			B123	B166	B213

注）1. 選定表に記載の機種の形式については、B5 頁をご参照ください。
2. 低速軸許容ラジアル荷重 Pro は、低速軸中央の値です。荷重点が低速軸中央以外の場合、及び許容スラスト荷重については、技術資料 C14～16 頁をご覧ください。
3. 潤滑方式は機種によって異なります。詳細は技術資料 C10、C11 頁の「潤滑」を参照ください。
4. 上記のモータ回転数 n_1 は、代表値であり、出力回転数 n_2 は、このモータ回転数による値です。モータ回転数の詳細は、技術資料の C31 頁を参照ください。
5. CHHM、CHFM、CVVM は形式記号です。詳細は B5 頁「形式」を参照ください。
6. 太字の組合せは、各減速比において、均一荷重・10 時間／日運転の条件下での推奨機種です（50Hz でのモータ定格に対し、SF=1.0 程度）。
7.「SF」の欄が「＊」となっている機種では、運転時の負荷トルクを表中の「出力トルク」以下としてください。モータ定格 100% での運転はできません。

選定表

11 kW	周波数	Hz	50Hz	60Hz
	モータ極数	P	4	
	モータ回転数 n_1	r/min	1450	1750

50Hz						60Hz						形式	寸法図（ページ）		
出力回転数 n_2	出力トルク Tout		低速軸許容ラジアル荷重 Pro		SF 注）7	出力回転数 n_2	出力トルク Tout		低速軸許容ラジアル荷重 Pro		SF 注）7	容量記号 - 枠番 - 補助形式 - 減速比	CHHM	CHFM	CVVM
r/min	N-m	kgf-m	N	kgf		r/min	N-m	kgf-m	N	kgf					
3.85	15000	1530	145000	14800	*	4.64	15000	1530	145000	14800	*	15 - 6225DA - EP - 377	B115	B158	B205
	18900	1930	179000	18200	*		18900	1930	179000	18200	*	15 - 6235DA - EP - 377	B117	B160	B207
	24600	2510	**208000**	**21200**	**1.05**		20400	2080	**208000**	**21200**	**1.27**	**15 - 6245DA - EP - 377**	B119	B162	B209
			258000	26300	1.32				256000	26100	1.59	15 - 6255DA - EP - 377	B121	B164	B211
			276000	28100	1.87				276000	28100	2.26	15 - 6265DA - EP - 377	B123	B166	B213
			248000	25300	2.77				248000	25300	3.35	15 - 6275DA - EP - 377	B124	-	B214
3.07	20500	2090	179000	18200	*	3.70	20500	2090	179000	18200	*	15 - 6235DA - EP - 473	B117	B160	B207
	30800	3140	208000	21200	0.84		25600	2600	208000	21200	1.01	15 - 6245DA - EP - 473	B119	B162	B209
			258000	**26300**	**1.12**				**258000**	**26300**	**1.35**	**15 - 6255DA - EP - 473**	B121	B164	B211
			276000	28100	1.49				276000	28100	1.80	15 - 6265DA - EP - 473	B123	B166	B213
			248000	25300	2.21				248000	25300	2.67	15 - 6275DA - EP - 473	B124	-	B214
2.94	18900	1930	179000	18200	*	3.55	18900	1930	179000	18200	*	15 - 6235DA - EP - 493	B117	B160	B207
	25800	2630	208000	21200	*		25800	2630	208000	21200	*	15 - 6245DA - EP - 493	B119	B162	B209
	32100	3270	**258000**	**26300**	**1.01**		26600	2710	**258000**	**26300**	**1.22**	**15 - 6255DA - EP - 493**	B121	B164	B211
			276000	28100	1.43				276000	28100	1.73	15 - 6265DA - EP - 493	B123	B166	B213
			248000	25300	2.12				248000	25300	2.56	15 - 6275DA - EP - 493	B124	-	B214
2.59	25800	2630	208000	21200	*	3.13	25800	2630	208000	21200	*	15 - 6245DA - EP - 559	B119	B162	B209
	36400	3720	258000	26300	0.95		30200	3080	258000	26300	1.14	15 - 6255DA - EP - 559	B121	B164	B211
			276000	**28100**	**1.26**				**276000**	**28100**	**1.52**	**15 - 6265DA - EP - 559**	B123	B166	B213
			248000	25300	1.87				248000	25300	2.26	15 - 6275DA - EP - 559	B124	-	B214
2.23	25800	2630	208000	21200	*	2.70	25800	2630	208000	21200	*	15 - 6245DA - EP - 649	B119	B162	B209
	34500	3520	258000	26300	*		34500	3520	258000	26300	*	15 - 6255DA - EP - 649	B121	B164	B211
	42300	4310	258000	26300	0.82		35100	3570	258000	26300	0.98	15 - 6255DA - EP - 649	B121	B164	B211
			276000	**28100**	**1.09**				**276000**	**28100**	**1.31**	**15 - 6265DA - EP - 649**	B123	B166	B213
			248000	25300	1.61				248000	25300	1.95	15 - 6275DA - EP - 649	B124	-	B214
1.98	34500	3520	258000	26300	*	2.39	34500	3520	258000	26300	*	15 - 6255DA - EP - 731	B121	B164	B211
	47700	4860	276000	28100	0.97		39500	4030	276000	28100	1.16	15 - 6265DA - EP - 731	B123	B166	B213
			248000	25300	1.43				248000	25300	1.73	15 - 6275DA - EP - 731	B124	-	B214
1.72	32500	3310	258000	26300	*	2.08	32500	3310	258000	26300	*	15 - 6255DA - EP - 841	B121	B164	B211
	54800	5590	276000	28100	0.84		45400	4630	276000	28100	1.01	15 - 6265DA - EP - 841	B123	B166	B213
			248000	**25300**	**1.24**				**248000**	**25300**	**1.50**	**15 - 6275DA - EP - 841**	B124	-	B214
1.45	46000	4690	276000	28100	*	1.74	46000	4690	276000	28100	*	15 - 6265DA - EP - 1003	B123	B166	B213
	65400	6670	**248000**	**25300**	**1.04**		54200	5520	**248000**	**25300**	**1.26**	**15 - 6275DA - EP - 1003**	B124	-	B214
1.16	81300	8290	248000	25300	0.84	1.40	67400	6870	248000	25300	1.01	15 - 6275DA - EP - 1247	B124	-	B214
0.980	68200	6950	245000	25000	*	1.18	68200	6950	245000	25000	*	15 - 6275DA - EP - 1479	B124	-	B214

注）1. 選定表に記載の機種の形式については、B5 頁をご参照ください。
2. 低速軸許容ラジアル荷重 Pro は、低速軸中央の値です。荷重点が低速軸中央以外の場合、及び許容スラスト荷重については、技術資料 C14～16 頁をご覧ください。
3. 潤滑方式は機種によって異なります。詳細は技術資料 C10、C11 頁の「潤滑」を参照ください。
4. 上記のモータ回転数 n_1 は、代表値であり、出力回転数 n_2 は、このモータ回転数による値です。モータ回転数の詳細は、技術資料の C31 頁を参照ください。
5. CHHM、CHFM、CVVM は形式記号です。詳細は B5 頁「形式」を参照ください。
6. 太字の組合せは、各減速比において、均一荷重・10 時間／日運転の条件下での推奨機種です（50Hz でのモータ定格に対し、SF=1.0 程度）。
7.「SF」の欄が「＊」となっている機種では、運転時の負荷トルクを表中の「出力トルク」以下としてください。モータ定格 100% での運転はできません。

サイクロ® 減速機

B　ギヤモータ

3. 寸法図

	頁
横形・脚付	B77
横形・フランジ取付	B125
立形・取付台付	B167

ご注意

1. 本カタログ寸法図に記載されている寸法値は、軸径および主要取付部を除いて、各部の凹凸を考慮した最大寸法となっています。したがって実際の製品寸法と若干異なる場合があります。
2. 寸法図に記載のない部分の寸法については、ご照会ください。
3. 本カタログ寸法図は、お客様への予告なしに変更することがあります。
4. お客様がご使用の製品の寸法に関しては、弊社から提出される製作仕様書での最終確認をお願いいたします。

M E M O

サイクロ® 減速機

B　ギヤモータ

3. 寸法図 横形・脚付

	頁
CHHM　SK（6070SK ～ 6115SK）	B78
CNHM　1 段形（6085 ～ 6125）	B83
CHHM　1 段形（6130 ～ 6215）	B88
CNHM　2 段形（6120DB ～ 6125DB）	B96
CHHM　2 段形（6130DB ～ 6275DA）	B97

ご注意

1. 本カタログ寸法図に記載されている寸法値は、軸径および主要取付部を除いて、各部の凹凸を考慮した最大寸法となっています。したがって実際の製品寸法と若干異なる場合があります。
2. 寸法図に記載のない部分の寸法については、ご照会ください。
3. 本カタログ寸法図は、お客様への予告なしに変更することがあります。
4. お客様がご使用の製品の寸法に関しては、弊社から提出される製作仕様書での最終確認をお願いいたします。

寸法図

プレミアム効率三相モータ CHHM △ -607 □ SK-EP(-B)- 減速比

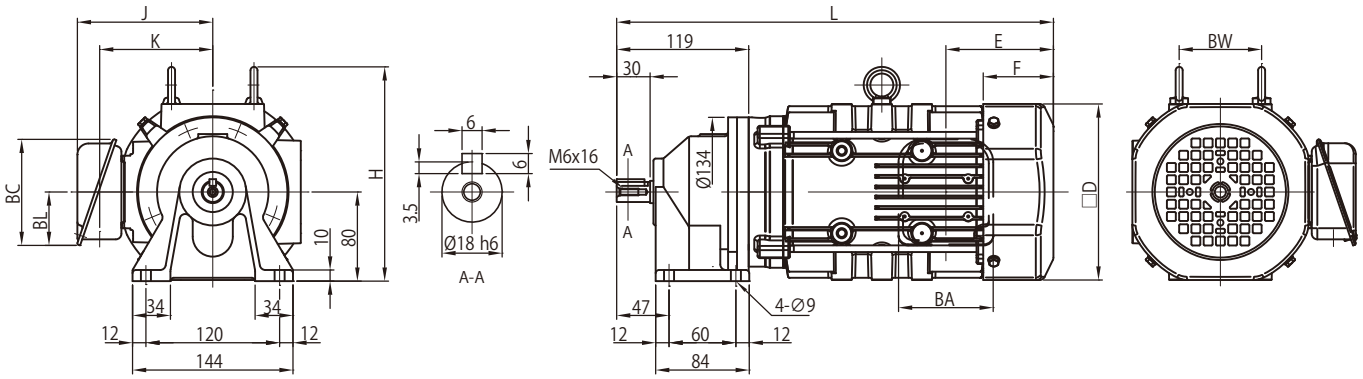

モータ（ブレーキ無）				屋内形・屋外形共通					屋内形				屋外形			
種類	容量 kW	極	形　式	□D	E	F	BW	H	J	K	L	質量 (kg)	J	K	L	質量 (kg)
プレミアム効率三相	0.75	4	CHHM1　-607 □ SK -EP	□ 158	97	63	74	192	122	102	392	18	149	112	392	19

モータ（ブレーキ付）				屋内形・屋外形共通					屋内形				屋外形			
種類	容量 kW	極	形　式	□D	E	F	BW	H	J	K	L	質量 (kg)	J	K	L	質量 (kg)
プレミアム効率三相	0.75	4	CHHM1　-607 □ SK -EP -B	□ 158	160	127	74	192	122	102	456	22	149	112	456	23

端子箱寸法	屋内形			屋外形		
容量 kW	BA	BC	BL	BA	BC	BL
0.75	85	95	48	100	131	75

注）1. △にはモータの容量記号が入ります。詳細は B5 頁の「形式」をご参照ください。
2. 形式の□には "0" または "5" が入ります。詳細は選定表をご参照ください。
3. 屋外形は端子箱の向き（引出口方向）が図面とは異なります。詳細は技術資料 C35 頁をご参照ください。
4. 低速軸径寸法：寸法公差は、JIS B 0401-1998"h6" です。
5. 軸端キーおよびキー溝寸法：JIS B 1301-1996(ISO)「キー及びキー溝 平行キー（締込み形）」に準拠しています。
6. 低速軸軸端部の詳細寸法は、技術資料 C22 頁をご参照ください。
7. 本寸法図の寸法および質量は、予告なしに変更することがあります。

寸法図

プレミアム効率三相モータ CHHM △ -608 □ SK-EP(-B)- 減速比

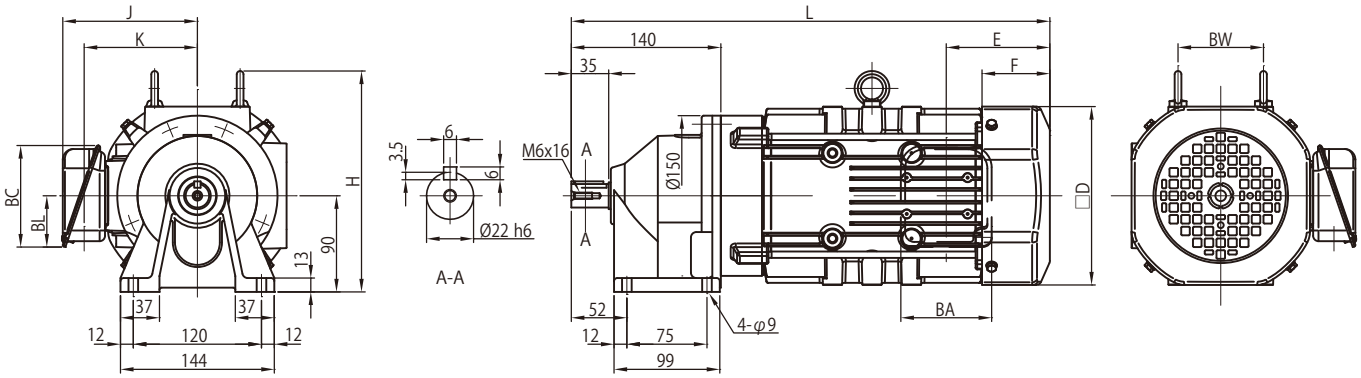

モータ（ブレーキ無）				屋内形・屋外形共通					屋内形				屋外形			
種類	容量 kW	極	形　式	□D	E	F	BW	H	J	K	L	質量 (kg)	J	K	L	質量 (kg)
プレミアム効率三相	0.75	4	CHHM1 -608 □ SK -EP	□ 158	97	63	74	202	122	102	421	20	149	112	421	20
	1.1		CHHM1H -608 □ SK -EP	□ 167	97	64	80	207	126	106	448	23	153	117	448	24
	1.5		CHHM2 -608 □ SK -EP	□ 167	97	64	80	207	126	106	448	24	153	117	448	25

モータ（ブレーキ付）				屋内形・屋外形共通					屋内形				屋外形			
種類	容量 kW	極	形　式	□D	E	F	BW	H	J	K	L	質量 (kg)	J	K	L	質量 (kg)
プレミアム効率三相	0.75	4	CHHM1 -608 □ SK -EP -B	□ 158	160	127	74	202	122	102	485	25	149	112	485	25
	1.1		CHHM1H -608 □ SK -EP -B	□ 167	167	133	80	207	126	106	518	29	153	117	518	30
	1.5		CHHM2 -608 □ SK -EP -B	□ 167	167	133	80	207	126	106	518	30	153	117	518	31

端子箱寸法	屋内形			屋外形		
容量 kW	BA	BC	BL	BA	BC	BL
0.75 ～ 1.5	85	95	48	100	131	75

注）1. △にはモータの容量記号が入ります。詳細は B5 頁の「形式」をご参照ください。
2. 形式の□には "0" または "5" が入ります。詳細は選定表をご参照ください。
3. 屋外形は端子箱の向き（引出口方向）が図面とは異なります。詳細は技術資料 C35 頁をご参照ください。
4. 低速軸径寸法：寸法公差は、JIS B 0401-1998"h6" です。
5. 軸端キーおよびキー溝寸法：JIS B 1301-1996(ISO)「キー及びキー溝 平行キー（締込み形）」に準拠しています。
6. 低速軸軸端部の詳細寸法は、技術資料 C22 頁をご参照ください。
7. 本寸法図の寸法および質量は、予告なしに変更することがあります。

寸法図

プレミアム効率三相モータ CHHM △ -609 □ SK-EP(-B)- 減速比

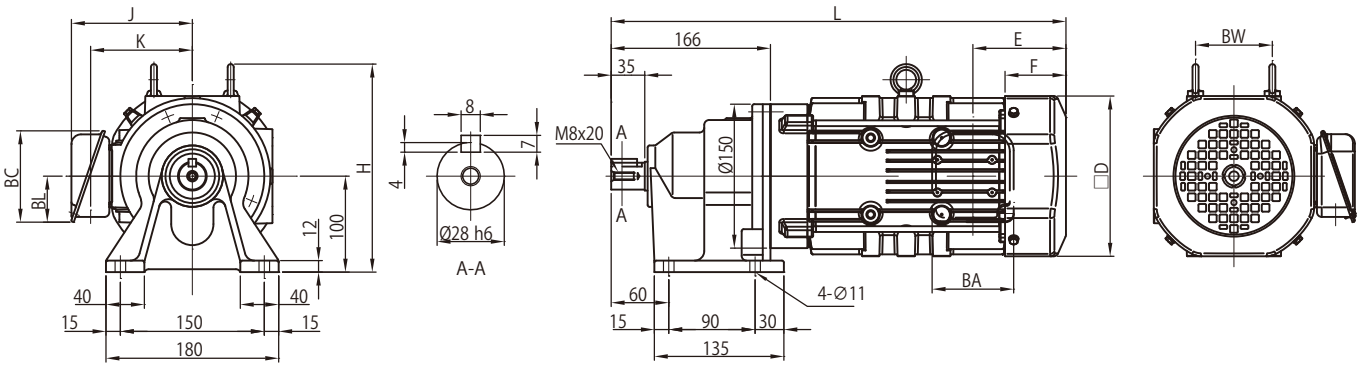

モータ（ブレーキ無）				屋内形・屋外形共通					屋内形				屋外形			
種類	容量 kW	極	形　式	□D	E	F	BW	H	J	K	L	質量 (kg)	J	K	L	質量 (kg)
プレミアム効率三相	0.75	4	CHHM1 -609 □ SK -EP	□ 158	97	63	74	212	122	102	447	23	149	112	447	23
	1.1		CHHM1H -609 □ SK -EP	□ 167	97	64	80	217	126	106	474	26	153	117	474	27
	1.5		CHHM2 -609 □ SK -EP	□ 167	97	64	80	217	126	106	474	27	153	117	474	28
	2.2		CHHM3 -609 □ SK -EP	□ 184	115	66	103	225	150	126	495	35	183	141	495	35

モータ（ブレーキ付）				屋内形・屋外形共通					屋内形				屋外形			
種類	容量 kW	極	形　式	□D	E	F	BW	H	J	K	L	質量 (kg)	J	K	L	質量 (kg)
プレミアム効率三相	0.75	4	CHHM1 -609 □ SK -EP -B	□ 158	160	127	74	212	122	102	511	27	149	112	511	27
	1.1		CHHM1H -609 □ SK -EP -B	□ 167	167	133	80	217	126	106	544	31	153	117	544	32
	1.5		CHHM2 -609 □ SK -EP -B	□ 167	167	133	80	217	126	106	544	32	153	117	544	33
	2.2		CHHM3 -609 □ SK -EP -B	□ 184	193	144	103	225	150	126	573	42	183	141	573	42

端子箱寸法	屋内形			屋外形		
容量 kW	BA	BC	BL	BA	BC	BL
0.75 ～ 1.5	85	95	48	100	131	75
2.2	100	111	58	123	151	87

注）1. △にはモータの容量記号が入ります。詳細は B5 頁の「形式」をご参照ください。
2. 形式の□には "0" または "5" が入ります。詳細は選定表をご参照ください。
3. 屋外形は端子箱の向き（引出口方向）が図面とは異なります。詳細は技術資料 C35 頁をご参照ください。
4. 低速軸径寸法：寸法公差は、JIS B 0401-1998"h6" です。
5. 軸端キーおよびキー溝寸法：JIS B 1301-1996(ISO)「キー及びキー溝 平行キー（締込み形）」に準拠しています。
6. 低速軸軸端部の詳細寸法は、技術資料 C22 頁をご参照ください。
7. 本寸法図の寸法および質量は、予告なしに変更することがあります。

寸法図

プレミアム効率三相モータ CHHM △-610 □ SK-EP(-B)- 減速比

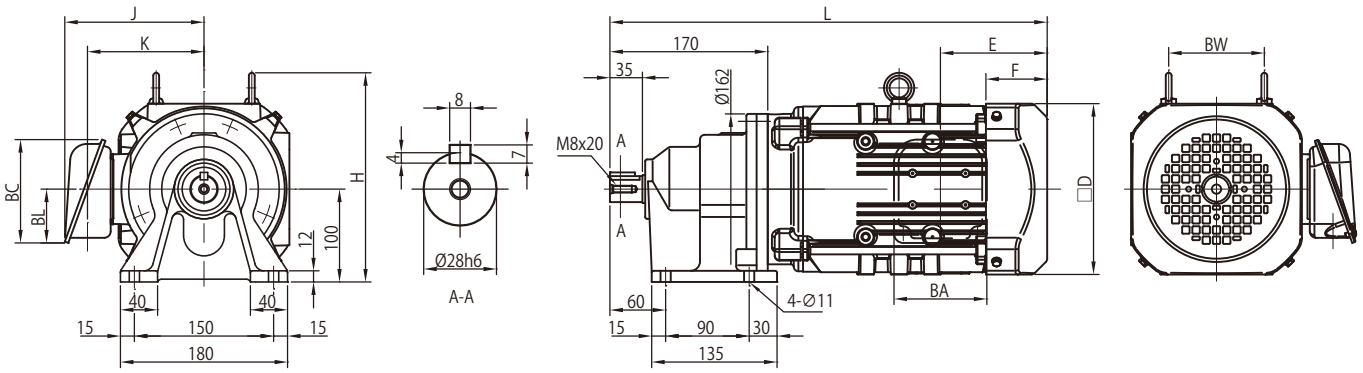

モータ（ブレーキ無）				屋内形・屋外形共通					屋内形				屋外形			
種類	容量 kW	極	形　式	□D	E	F	BW	H	J	K	L	質量 (kg)	J	K	L	質量 (kg)
プレミアム効率三相	0.75	4	CHHM1 -610 □ SK -EP	□ 158	97	63	74	212	122	102	447	24	149	112	447	24
	1.1		CHHM1H -610 □ SK -EP	□ 167	97	64	80	217	126	106	474	27	153	117	474	27
	1.5		CHHM2 -610 □ SK -EP	□ 167	97	64	80	217	126	106	474	28	153	117	474	29
	2.2		CHHM3 -610 □ SK -EP	□ 184	115	66	103	225	150	126	471	34	183	141	471	35
	3.0		CHHM4 -610 □ SK -EP	□ 184	115	66	103	225	150	126	485	37	183	141	485	37
	3.7		CHHM5 -610 □ SK -EP 注)7	□ 222	118	69	120	253	166	142	498	45	199	157	498	46

モータ（ブレーキ付）				屋内形・屋外形共通					屋内形				屋外形			
種類	容量 kW	極	形　式	□D	E	F	BW	H	J	K	L	質量 (kg)	J	K	L	質量 (kg)
プレミアム効率三相	0.75	4	CHHM1 -610 □ SK -EP -B	□ 158	160	127	74	212	122	102	511	28	149	112	511	28
	1.1		CHHM1H -610 □ SK -EP -B	□ 167	167	133	80	217	126	106	544	32	153	117	544	32
	1.5		CHHM2 -610 □ SK -EP -B	□ 167	167	133	80	217	126	106	544	33	153	117	544	34
	2.2		CHHM3 -610 □ SK -EP -B	□ 184	193	144	103	225	150	126	549	41	183	141	549	42
	3.0		CHHM4 -610 □ SK -EP -B	□ 184	193	144	103	225	150	126	563	44	183	141	563	44
	3.7		CHHM5 -610 □ SK -EP -B 注)7	□ 222	208	159	120	253	166	142	589	56	199	157	589	57

端子箱寸法	屋内形			屋外形		
容量 kW	BA	BC	BL	BA	BC	BL
0.75 ～ 1.5	85	95	48	100	131	75
2.2 ～ 3.7	100	111	58	123	151	87

注）1. △にはモータの容量記号が入ります。詳細は B5 頁の「形式」をご参照ください。
2. 形式の□には "0" または "5" が入ります。詳細は選定表をご参照ください。
3. 屋外形は端子箱の向き（引出口方向）が図面とは異なります。詳細は技術資料 C35 頁をご参照ください。
4. 低速軸径寸法：寸法公差は、JIS B 0401-1998"h6" です。
5. 軸端キーおよびキー溝寸法：JIS B 1301-1996(ISO)「キー及びキー溝 平行キー（締込み形）」に準拠しています。
6. 低速軸軸端部の詳細寸法は、技術資料 C22 頁をご参照ください。
7. 本形式は、モータ下端部が減速機脚取付部より下になります。
8. 本寸法図の寸法および質量は、予告なしに変更することがあります。

寸法図

プレミアム効率三相モータ CHHM △ -611 □ SK-EP(-B)- 減速比

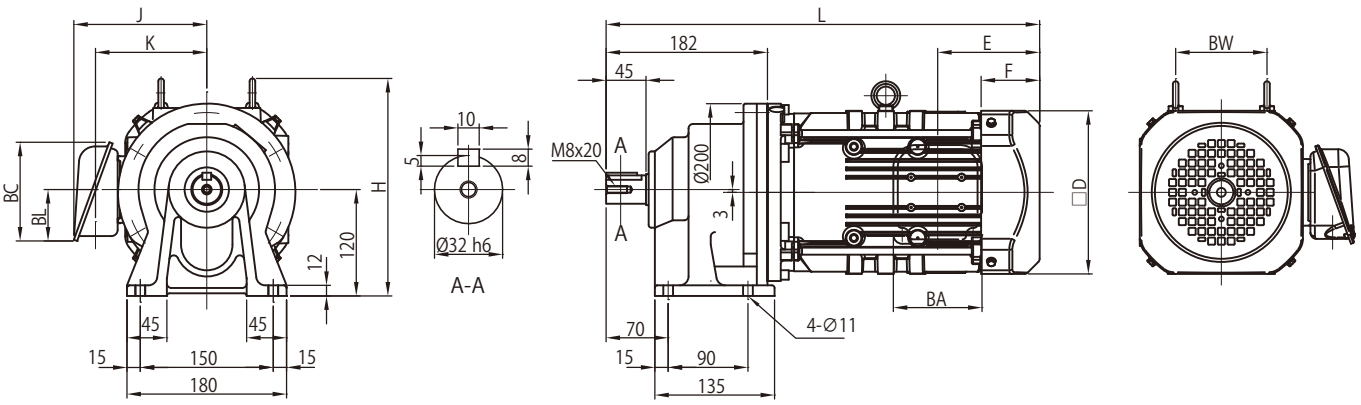

モータ（ブレーキ無）				屋内形・屋外形共通					屋内形				屋外形			
種類	容量 kW	極	形　式	□D	E	F	BW	H	J	K	L	質量 (kg)	J	K	L	質量 (kg)
プレミアム効率三相	1.1	4	CHHM1H -611 □ SK -EP	□ 167	97	64	80	237	126	106	490	37	153	117	490	38
	1.5		CHHM2 -611 □ SK -EP	□ 167	97	64	80	237	126	106	490	39	153	117	490	39
	2.2		CHHM3 -611 □ SK -EP	□ 184	115	66	103	245	150	126	475	45	183	141	475	45
	3.0		CHHM4 -611 □ SK -EP	□ 184	115	66	103	245	150	126	489	48	183	141	489	48
	3.7		CHHM5 -611 □ SK -EP	□ 222	118	69	120	273	166	142	512	56	199	157	512	57
	5.5		CHHM8 -611 □ SK -EP	□ 222	118	69	120	273	166	142	555	72	199	157	555	72

モータ（ブレーキ付）				屋内形・屋外形共通					屋内形				屋外形			
種類	容量 kW	極	形　式	□D	E	F	BW	H	J	K	L	質量 (kg)	J	K	L	質量 (kg)
プレミアム効率三相	1.1	4	CHHM1H -611 □ SK -EP -B	□ 167	167	133	80	237	126	106	560	42	153	117	560	43
	1.5		CHHM2 -611 □ SK -EP -B	□ 167	167	133	80	237	126	106	560	44	153	117	560	44
	2.2		CHHM3 -611 □ SK -EP -B	□ 184	193	144	103	245	150	126	553	52	183	141	553	52
	3.0		CHHM4 -611 □ SK -EP -B	□ 184	193	144	103	245	150	126	567	55	183	141	567	55
	3.7		CHHM5 -611 □ SK -EP -B	□ 222	208	159	120	273	166	142	603	67	199	157	603	68
	5.5		CHHM8 -611 □ SK -EP -B	□ 222	208	159	120	273	166	142	646	83	199	157	646	83

端子箱寸法	屋内形			屋外形		
容量 kW	BA	BC	BL	BA	BC	BL
1.1 ～ 1.5	85	95	48	100	131	75
2.2 ～ 5.5	100	111	58	123	151	87

注）1. △にはモータの容量記号が入ります。詳細は B5 頁の「形式」をご参照ください。
2. 形式の□には "0" または "5" が入ります。詳細は選定表をご参照ください。
3. 屋外形は端子箱の向き（引出口方向）が図面とは異なります。詳細は技術資料 C35 頁をご参照ください。
4. 低速軸径寸法：寸法公差は、JIS B 0401-1998"h6" です。
5. 軸端キーおよびキー溝寸法：JIS B 1301-1996(ISO)「キー及びキー溝 平行キー（締込み形）」に準拠しています。
6. 低速軸軸端部の詳細寸法は、技術資料 C22 頁をご参照ください。
7. 本寸法図の寸法および質量は、予告なしに変更することがあります。

寸法図

プレミアム効率三相モータ CNHM △-608 □ -EP(-B)- 減速比

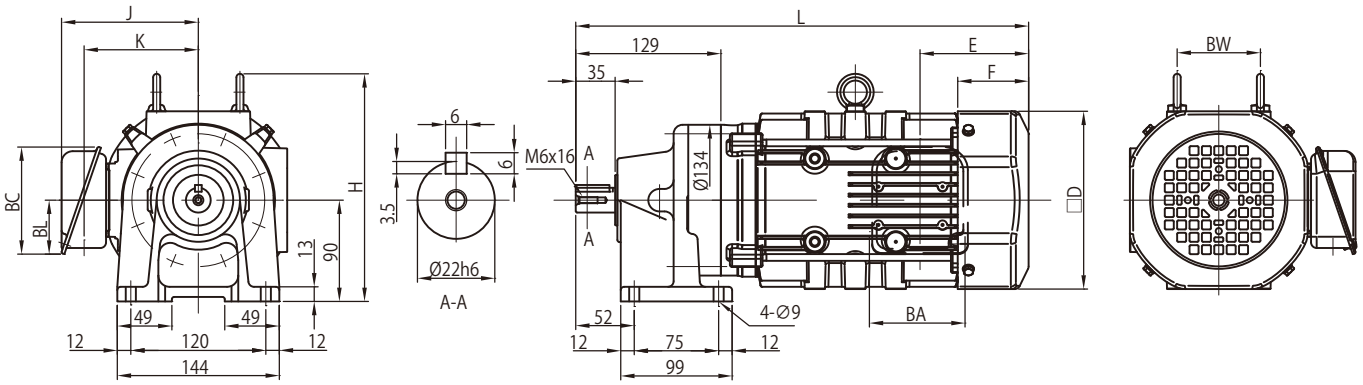

モータ（ブレーキ無）				屋内形・屋外形共通					屋内形				屋外形			
種類	容量 kW	極	形　式	□D	E	F	BW	H	J	K	L	質量 (kg)	J	K	L	質量 (kg)
プレミアム効率三相	0.75	4	CNHM1　-608 □　-EP	□ 158	97	63	74	202	122	102	403	19	149	112	403	20

モータ（ブレーキ付）				屋内形・屋外形共通					屋内形				屋外形			
種類	容量 kW	極	形　式	□D	E	F	BW	H	J	K	L	質量 (kg)	J	K	L	質量 (kg)
プレミアム効率三相	0.75	4	CNHM1　-608 □　-EP -B	□ 158	160	127	74	202	122	102	466	23	149	112	466	24

端子箱寸法	屋内形			屋外形		
容量 kW	BA	BC	BL	BA	BC	BL
0.75	85	95	48	100	131	75

注）1. △にはモータの容量記号が入ります。詳細は B5 頁の「形式」をご参照ください。
2. 形式の□には "0" または "5" が入ります。詳細は選定表をご参照ください。
3. 屋外形は端子箱の向き（引出口方向）が図面とは異なります。詳細は技術資料 C35 頁をご参照ください。
4. 低速軸径寸法：寸法公差は、JIS B 0401-1998"h6" です。
5. 軸端キーおよびキー溝寸法：JIS B 1301-1996(ISO)「キー及びキー溝 平行キー（締込み形）」に準拠しています。
6. 低速軸軸端部の詳細寸法は、技術資料 C22 頁をご参照ください。
7. 本寸法図の寸法および質量は、予告なしに変更することがあります。

寸法図

プレミアム効率三相モータ CNHM △ -609 □ -EP(-B)- 減速比

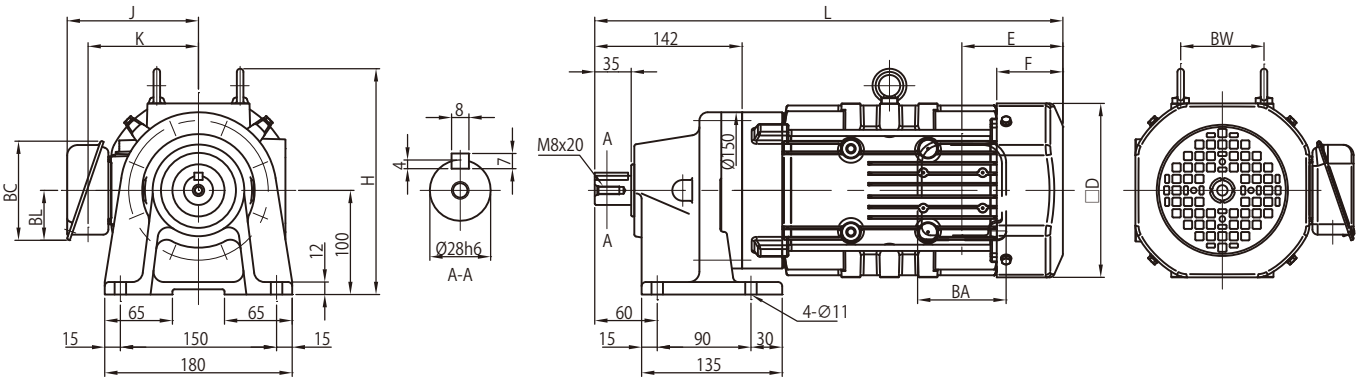

モータ（ブレーキ無）				屋内形・屋外形共通					屋内形				屋外形			
種類	容量 kW	極	形　式	□D	E	F	BW	H	J	K	L	質量 (kg)	J	K	L	質量 (kg)
プレミアム効率三相	0.75	4	CNHM1 -609 □ -EP	□ 158	97	63	74	212	122	102	423	23	149	112	423	23
	1.1		CNHM1H -609 □ -EP	□ 167	97	64	80	217	126	106	450	26	153	117	450	27
	1.5		CNHM2 -609 □ -EP	□ 167	97	64	80	217	126	106	450	27	153	117	450	28

モータ（ブレーキ付）				屋内形・屋外形共通					屋内形				屋外形			
種類	容量 kW	極	形　式	□D	E	F	BW	H	J	K	L	質量 (kg)	J	K	L	質量 (kg)
プレミアム効率三相	0.75	4	CNHM1 -609 □ -EP -B	□ 158	160	127	74	212	122	102	486	27	149	112	486	27
	1.1		CNHM1H -609 □ -EP -B	□ 167	167	133	80	217	126	106	519	31	153	117	519	32
	1.5		CNHM2 -609 □ -EP -B	□ 167	167	133	80	217	126	106	519	32	153	117	519	33

端子箱寸法	屋内形			屋外形		
容量 kW	BA	BC	BL	BA	BC	BL
0.75 ～ 1.5	85	95	48	100	131	75

注）1. △にはモータの容量記号が入ります。詳細は B5 頁の「形式」をご参照ください。
2. 形式の□には "0" または "5" が入ります。詳細は選定表をご参照ください。
3. 屋外形は端子箱の向き（引出口方向）が図面とは異なります。詳細は技術資料 C35 頁をご参照ください。
4. 低速軸径寸法：寸法公差は、JIS B 0401-1998"h6" です。
5. 軸端キーおよびキー溝寸法：JIS B 1301-1996(ISO)「キー及びキー溝 平行キー（締込み形）」に準拠しています。
6. 低速軸軸端部の詳細寸法は、技術資料 C22 頁をご参照ください。
7. 本寸法図の寸法および質量は、予告なしに変更することがあります。

寸法図

プレミアム効率三相モータ CNHM △-610 □ -EP(-B)- 減速比

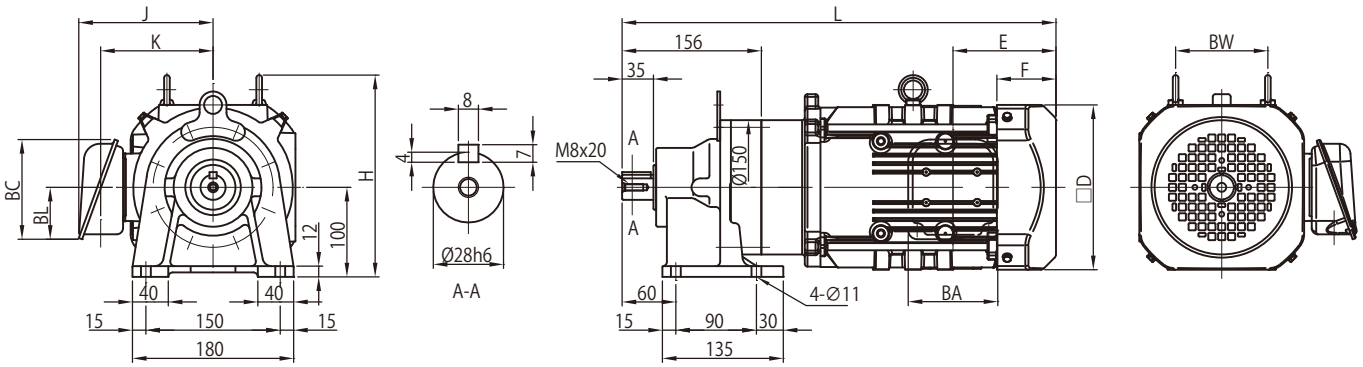

モータ（ブレーキ無）				屋内形・屋外形共通					屋内形				屋外形			
種類	容量 kW	極	形　式	□D	E	F	BW	H	J	K	L	質量 (kg)	J	K	L	質量 (kg)
プレミアム効率三相	0.75	4	CNHM1　-610 □　-EP	□ 158	97	63	74	212	122	102	437	28	149	112	437	28
	1.1		CNHM1H -610 □　-EP	□ 167	97	64	80	217	126	106	464	31	153	117	464	32
	1.5		CNHM2　-610 □　-EP	□ 167	97	64	80	217	126	106	464	32	153	117	464	33
	2.2		CNHM3　-610 □　-EP	□ 184	115	66	103	225	150	126	485	40	183	141	485	40

モータ（ブレーキ付）				屋内形・屋外形共通					屋内形				屋外形			
種類	容量 kW	極	形　式	□D	E	F	BW	H	J	K	L	質量 (kg)	J	K	L	質量 (kg)
プレミアム効率三相	0.75	4	CNHM1　-610 □　-EP -B	□ 158	160	127	74	212	122	102	500	33	149	112	500	33
	1.1		CNHM1H -610 □　-EP -B	□ 167	167	133	80	217	126	106	533	37	153	117	533	38
	1.5		CNHM2　-610 □　-EP -B	□ 167	167	133	80	217	126	106	533	38	153	117	533	39
	2.2		CNHM3　-610 □　-EP -B	□ 184	193	144	103	225	150	126	563	48	183	141	563	48

端子箱寸法	屋内形			屋外形		
容量 kW	BA	BC	BL	BA	BC	BL
0.75 ～ 1.5	85	95	48	100	131	75
2.2	100	111	58	123	151	87

注）1. △にはモータの容量記号が入ります。詳細は B5 頁の「形式」をご参照ください。
2. 形式の□には "0" または "5" が入ります。詳細は選定表をご参照ください。
3. 屋外形は端子箱の向き（引出口方向）が図面とは異なります。詳細は技術資料 C35 頁をご参照ください。
4. 低速軸径寸法：寸法公差は、JIS B 0401-1998"h6" です。
5. 軸端キーおよびキー溝寸法：JIS B 1301-1996(ISO)「キー及びキー溝 平行キー（締込み形）」に準拠しています。
6. 低速軸軸端部の詳細寸法は、技術資料 C22 頁をご参照ください。
7. 本寸法図の寸法および質量は、予告なしに変更することがあります。

寸法図

プレミアム効率三相モータ CNHM △ -611 □ -EP(-B)- 減速比

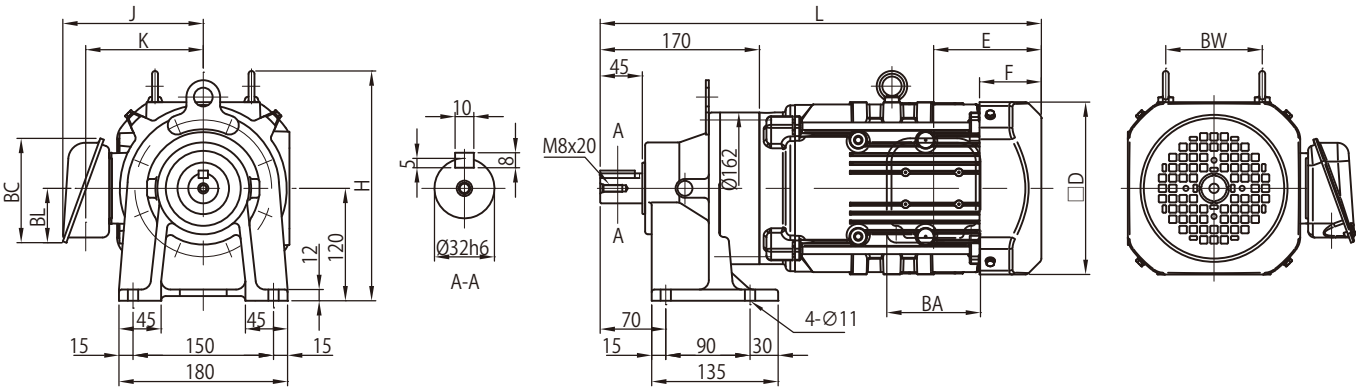

モータ（ブレーキ無）				屋内形・屋外形共通					屋内形				屋外形			
種類	容量 kW	極	形　式	□D	E	F	BW	H	J	K	L	質量 (kg)	J	K	L	質量 (kg)
プレミアム効率三相	0.75	4	CNHM1　-611 □ -EP	□ 158	97	63	74	235	122	102	447	31	149	112	447	31
	1.1		CNHM1H -611 □ -EP	□ 167	97	64	80	237	126	106	474	34	153	117	474	34
	1.5		CNHM2　-611 □ -EP	□ 167	97	64	80	237	126	106	474	35	153	117	474	36
	2.2		CNHM3　-611 □ -EP	□ 184	115	66	103	245	150	126	471	41	183	141	471	42
	3.0		CNHM4　-611 □ -EP	□ 184	115	66	103	245	150	126	485	44	183	141	485	44
	3.7		CNHM5　-611 □ -EP	□ 222	118	69	120	273	166	142	498	52	199	157	498	53

モータ（ブレーキ付）				屋内形・屋外形共通					屋内形				屋外形			
種類	容量 kW	極	形　式	□D	E	F	BW	H	J	K	L	質量 (kg)	J	K	L	質量 (kg)
プレミアム効率三相	0.75	4	CNHM1　-611 □ -EP -B	□ 158	160	127	74	235	122	102	511	36	149	112	511	36
	1.1		CNHM1H -611 □ -EP -B	□ 167	167	133	80	237	126	106	544	40	153	117	544	40
	1.5		CNHM2　-611 □ -EP -B	□ 167	167	133	80	237	126	106	544	41	153	117	544	42
	2.2		CNHM3　-611 □ -EP -B	□ 184	193	144	103	245	150	126	549	49	183	141	549	50
	3.0		CNHM4　-611 □ -EP -B	□ 184	193	144	103	245	150	126	563	52	183	141	563	52
	3.7		CNHM5　-611 □ -EP -B	□ 222	208	159	120	273	166	142	589	63	199	157	589	64

端子箱寸法	屋内形			屋外形		
容量 kW	BA	BC	BL	BA	BC	BL
0.75 ～ 1.5	85	95	48	100	131	75
2.2 ～ 3.7	100	111	58	123	151	87

注）1. △にはモータの容量記号が入ります。詳細は B5 頁の「形式」をご参照ください。
2. 形式の□には "0" または "5" が入ります。詳細は選定表をご参照ください。
3. 屋外形は端子箱の向き（引出口方向）が図面とは異なります。詳細は技術資料 C35 頁をご参照ください。
4. 低速軸径寸法：寸法公差は、JIS B 0401-1998"h6" です。
5. 軸端キーおよびキー溝寸法：JIS B 1301-1996(ISO)「キー及びキー溝 平行キー（締込み形）」に準拠しています。
6. 低速軸軸端部の詳細寸法は、技術資料 C22 頁をご参照ください。
7. 本寸法図の寸法および質量は、予告なしに変更することがあります。

寸法図

プレミアム効率三相モータ CNHM △-612 □ -EP(-B)- 減速比

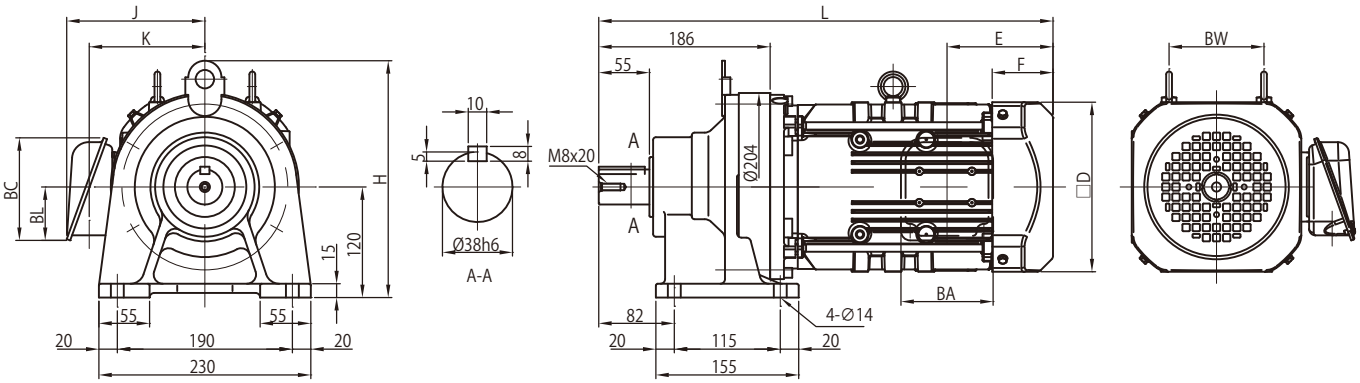

モータ（ブレーキ無）				屋内形・屋外形共通					屋内形				屋外形			
種類	容量 kW	極	形　式	□D	E	F	BW	H	J	K	L	質量 (kg)	J	K	L	質量 (kg)
プレミアム効率三相	0.75	4	CNHM1 -612 □ -EP	□ 158	97	63	74	257	122	102	467	37	149	112	467	38
	1.1		CNHM1H -612 □ -EP	□ 167	97	64	80	257	126	106	494	40	153	117	494	41
	1.5		CNHM2 -612 □ -EP	□ 167	97	64	80	257	126	106	494	42	153	117	494	42
	2.2		CNHM3 -612 □ -EP	□ 184	115	66	103	257	150	126	479	48	183	141	479	48
	3.0		CNHM4 -612 □ -EP	□ 184	115	66	103	257	150	126	493	51	183	141	493	51
	3.7		CNHM5 -612 □ -EP	□ 222	118	69	120	273	166	142	516	59	199	157	516	60
	5.5		CNHM8 -612 □ -EP	□ 222	118	69	120	273	166	142	559	75	199	157	559	75

モータ（ブレーキ付）				屋内形・屋外形共通					屋内形				屋外形			
種類	容量 kW	極	形　式	□D	E	F	BW	H	J	K	L	質量 (kg)	J	K	L	質量 (kg)
プレミアム効率三相	0.75	4	CNHM1 -612 □ -EP -B	□ 158	160	127	74	257	122	102	531	42	149	112	531	43
	1.1		CNHM1H -612 □ -EP -B	□ 167	167	133	80	257	126	106	564	46	153	117	564	47
	1.5		CNHM2 -612 □ -EP -B	□ 167	167	133	80	257	126	106	564	48	153	117	564	48
	2.2		CNHM3 -612 □ -EP -B	□ 184	193	144	103	257	150	126	557	56	183	141	557	56
	3.0		CNHM4 -612 □ -EP -B	□ 184	193	144	103	257	150	126	571	59	183	141	571	59
	3.7		CNHM5 -612 □ -EP -B	□ 222	208	159	120	273	166	142	607	70	199	157	607	71
	5.5		CNHM8 -612 □ -EP -B	□ 222	208	159	120	273	166	142	650	86	199	157	650	86

端子箱寸法	屋内形			屋外形		
容量 kW	BA	BC	BL	BA	BC	BL
0.75 ～ 1.5	85	95	48	100	131	75
2.2 ～ 5.5	100	111	58	123	151	87

注）1. △にはモータの容量記号が入ります。詳細は B5 頁の「形式」をご参照ください。
2. 形式の□には "0" または "5" が入ります。詳細は選定表をご参照ください。
3. 屋外形は端子箱の向き（引出口方向）が図面とは異なります。詳細は技術資料 C35 頁をご参照ください。
4. 低速軸径寸法：寸法公差は、JIS B 0401-1998"h6" です。
5. 軸端キーおよびキー溝寸法：JIS B 1301-1996(ISO)「キー及びキー溝 平行キー（締込み形）」に準拠しています。
6. 低速軸軸端部の詳細寸法は、技術資料 C22 頁をご参照ください。
7. 本寸法図の寸法および質量は、予告なしに変更することがあります。

寸法図

プレミアム効率三相モータ CHHM △ -613 □ -EP(-B)- 減速比

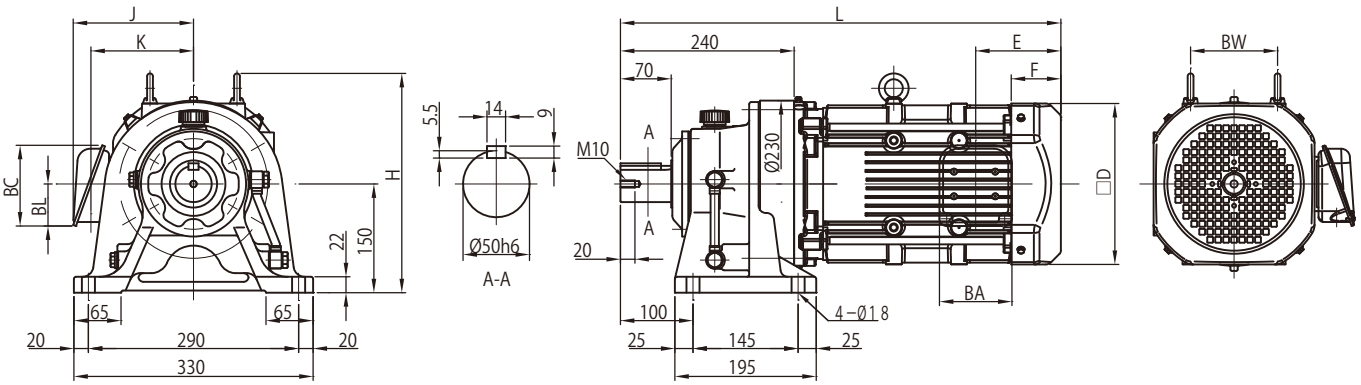

モータ（ブレーキ無）				屋内形・屋外形共通					屋内形				屋外形			
種類	容量 kW	極	形　式	□D	E	F	BW	H	J	K	L	質量 (kg)	J	K	L	質量 (kg)
プレミアム効率三相	0.75	4	CHHM1 -613 □ -EP	□ 158	97	63	74	265	122	102	521	57	149	112	521	58
	1.1		CHHM1H -613 □ -EP	□ 167	97	64	80	267	126	106	548	60	153	117	548	61
	1.5		CHHM2 -613 □ -EP	□ 167	97	64	80	267	126	106	548	62	153	117	548	62
	2.2		CHHM3 -613 □ -EP	□ 184	115	66	103	275	150	126	533	67	183	141	533	67
	3.0		CHHM4 -613 □ -EP	□ 184	115	66	103	275	150	126	547	70	183	141	547	70
	3.7		CHHM5 -613 □ -EP	□ 222	118	69	120	303	166	142	565	78	199	157	565	78
	5.5		CHHM8 -613 □ -EP	□ 222	118	69	120	303	166	142	608	93	199	157	608	94
	7.5		CHHM10 -613 □ -EP	□ 260	138	92	-	324	203	168	646	105	235	183	646	106
	11		CHHM15 -613 □ -EP	□ 260	138	92	-	324	203	168	708	110	235	183	708	112

モータ（ブレーキ付）				屋内形・屋外形共通					屋内形				屋外形			
種類	容量 kW	極	形　式	□D	E	F	BW	H	J	K	L	質量 (kg)	J	K	L	質量 (kg)
プレミアム効率三相	0.75	4	CHHM1 -613 □ -EP -B	□ 158	160	127	74	265	122	102	584	62	149	112	584	63
	1.1		CHHM1H -613 □ -EP -B	□ 167	167	133	80	267	126	106	617	66	153	117	617	67
	1.5		CHHM2 -613 □ -EP -B	□ 167	167	133	80	267	126	106	617	68	153	117	617	68
	2.2		CHHM3 -613 □ -EP -B	□ 184	193	144	103	275	150	126	611	75	183	141	611	75
	3.0		CHHM4 -613 □ -EP -B	□ 184	193	144	103	275	150	126	625	78	183	141	625	78
	3.7		CHHM5 -613 □ -EP -B	□ 222	208	159	120	303	166	142	655	89	199	157	655	89
	5.5		CHHM8 -613 □ -EP -B	□ 222	208	159	120	303	166	142	698	104	199	157	698	105
	7.5		CHHM10 -613 □ -EP -B	□ 260	243	197	-	324	203	168	751	126	235	183	751	127
	11		CHHM15 -613 □ -EP -B	□ 260	243	197	-	324	203	168	813	131	235	183	813	133

端子箱寸法	屋内形			屋外形		
容量 kW	BA	BC	BL	BA	BC	BL
0.75 ～ 1.5	85	95	48	100	131	75
2.2 ～ 5.5	100	111	58	123	151	87
7.5 ～ 11	122	138	72	154	184	105

注）1. △にはモータの容量記号が入ります。詳細は B5 頁の「形式」をご参照ください。
2. 形式の□には "0" または "5" が入ります。詳細は選定表をご参照ください。
3. 屋外形は端子箱の向き（引出口方向）が図面とは異なります。詳細は技術資料 C35 頁をご参照ください。
4. 低速軸径寸法：寸法公差は、JIS B 0401-1998"h6" です。
5. 軸端キーおよびキー溝寸法：JIS B 1301-1996(ISO)「キー及びキー溝 平行キー（締込み形）」に準拠しています。
6. 低速軸軸端部の詳細寸法は、技術資料 C23 頁をご参照ください。
7. 低速軸方向が垂直下向き（CVHM 形）の場合は、軸の有効長が異なります。詳細寸法は技術資料 C23 頁をご参照ください。
8. 本寸法図の寸法および質量は、予告なしに変更することがあります。

寸法図

プレミアム効率三相モータ CHHM △-614 □ -EP(-B)- 減速比

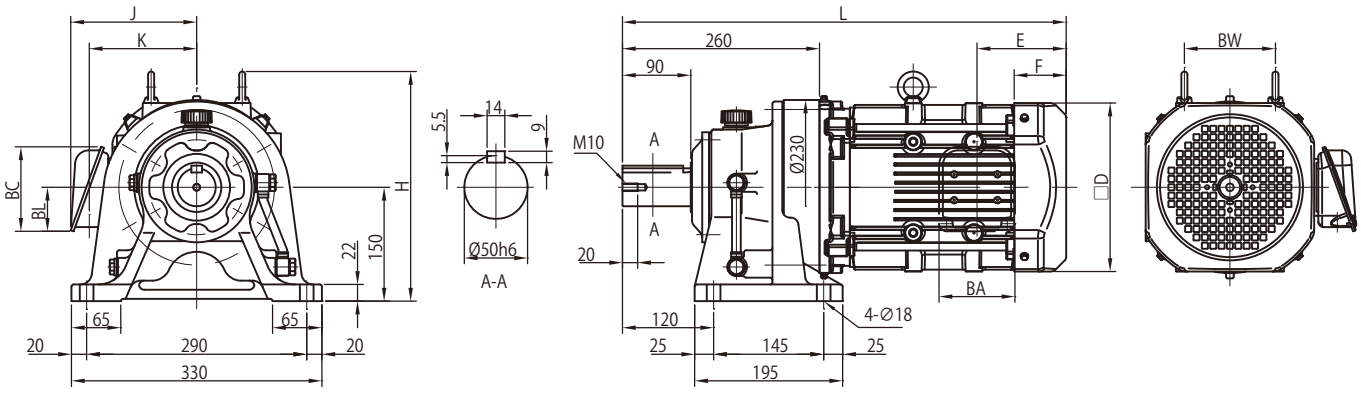

モータ（ブレーキ無）				屋内形・屋外形共通					屋内形				屋外形			
種類	容量 kW	極	形　式	□D	E	F	BW	H	J	K	L	質量 (kg)	J	K	L	質量 (kg)
プレミアム効率三相	0.75	4	CHHM1 -614 □ -EP	□ 158	97	63	74	265	122	102	541	58	149	112	541	59
	1.1		CHHM1H -614 □ -EP	□ 167	97	64	80	267	126	106	568	61	153	117	568	62
	1.5		CHHM2 -614 □ -EP	□ 167	97	64	80	267	126	106	568	63	153	117	568	63
	2.2		CHHM3 -614 □ -EP	□ 184	115	66	103	275	150	126	553	68	183	141	553	68
	3.0		CHHM4 -614 □ -EP	□ 184	115	66	103	275	150	126	567	71	183	141	567	71
	3.7		CHHM5 -614 □ -EP	□ 222	118	69	120	303	166	142	585	79	199	157	585	79
	5.5		CHHM8 -614 □ -EP	□ 222	118	69	120	303	166	142	628	94	199	157	628	95
	7.5		CHHM10 -614 □ -EP	□ 260	138	92	-	324	203	168	666	106	235	183	666	107
	11		CHHM15 -614 □ -EP	□ 260	138	92	-	324	203	168	728	111	235	183	728	113

モータ（ブレーキ付）				屋内形・屋外形共通					屋内形				屋外形			
種類	容量 kW	極	形　式	□D	E	F	BW	H	J	K	L	質量 (kg)	J	K	L	質量 (kg)
プレミアム効率三相	0.75	4	CHHM1 -614 □ -EP -B	□ 158	160	127	74	265	122	102	604	63	149	112	604	64
	1.1		CHHM1H -614 □ -EP -B	□ 167	167	133	80	267	126	106	637	67	153	117	637	68
	1.5		CHHM2 -614 □ -EP -B	□ 167	167	133	80	267	126	106	637	69	153	117	637	69
	2.2		CHHM3 -614 □ -EP -B	□ 184	193	144	103	275	150	126	631	76	183	141	631	76
	3.0		CHHM4 -614 □ -EP -B	□ 184	193	144	103	275	150	126	645	79	183	141	645	79
	3.7		CHHM5 -614 □ -EP -B	□ 222	208	159	120	303	166	142	675	90	199	157	675	90
	5.5		CHHM8 -614 □ -EP -B	□ 222	208	159	120	303	166	142	718	105	199	157	718	106
	7.5		CHHM10 -614 □ -EP -B	□ 260	243	197	-	324	203	168	771	127	235	183	771	128
	11		CHHM15 -614 □ -EP -B	□ 260	243	197	-	324	203	168	833	132	235	183	833	134

端子箱寸法	屋内形			屋外形		
容量 kW	BA	BC	BL	BA	BC	BL
0.75 ～ 1.5	85	95	48	100	131	75
2.2 ～ 5.5	100	111	58	123	151	87
7.5 ～ 11	122	138	72	154	184	105

注）1. △にはモータの容量記号が入ります。詳細は B5 頁の「形式」をご参照ください。
2. 形式の□には "0" または "5" が入ります。詳細は選定表をご参照ください。
3. 屋外形は端子箱の向き（引出口方向）が図面とは異なります。詳細は技術資料 C35 頁をご参照ください。
4. 低速軸径寸法：寸法公差は、JIS B 0401-1998"h6" です。
5. 軸端キーおよびキー溝寸法：JIS B 1301-1996(ISO)「キー及びキー溝 平行キー（締込み形）」に準拠しています。
6. 低速軸軸端部の詳細寸法は、技術資料 C23 頁をご参照ください。
7. 低速軸方向が垂直下向き（CVHM 形）の場合は、軸の有効長が異なります。詳細寸法は技術資料 C23 頁をご参照ください。
8. 本寸法図の寸法および質量は、予告なしに変更することがあります。

寸法図

プレミアム効率三相モータ CHHM △ -616 □ -EP(-B)- 減速比

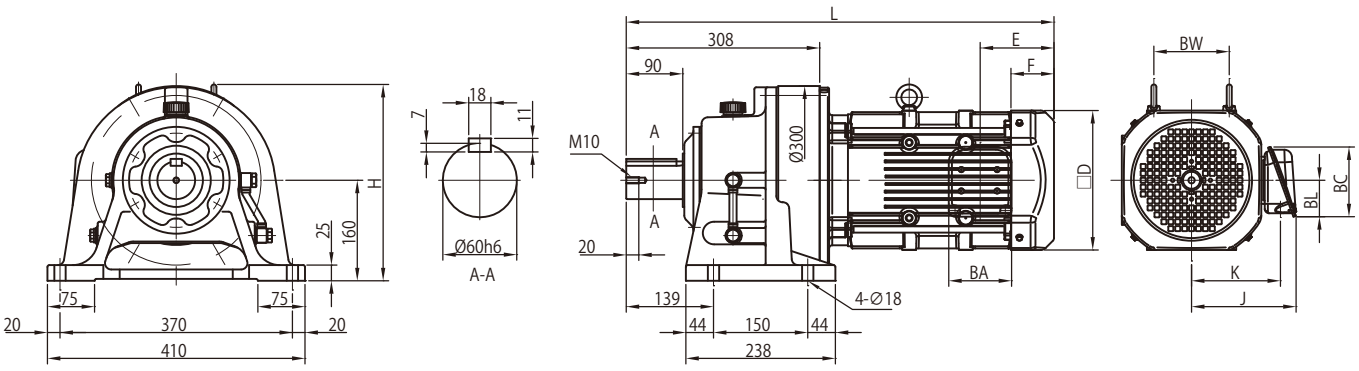

モータ（ブレーキ無）				屋内形・屋外形共通					屋内形				屋外形			
種類	容量 kW	極	形　式	□D	E	F	BW	H	J	K	L	質量 (kg)	J	K	L	質量 (kg)
プレミアム効率三相	1.1	4	CHHM1H -616 □ -EP	□ 167	97	64	80	310	126	106	616	98	153	117	616	98
	1.5		CHHM2 -616 □ -EP	□ 167	97	64	80	310	126	106	616	99	153	117	616	100
	2.2		CHHM3 -616 □ -EP	□ 184	115	66	103	310	150	126	601	104	183	141	601	105
	3.0		CHHM4 -616 □ -EP	□ 184	115	66	103	310	150	126	615	107	183	141	615	107
	3.7		CHHM5 -616 □ -EP	□ 222	118	69	120	313	166	142	638	115	199	157	638	116
	5.5		CHHM8 -616 □ -EP	□ 222	118	69	120	313	166	142	681	131	199	157	681	131
	7.5		CHHM10 -616 □ -EP	□ 260	138	92	-	378	203	168	718	142	235	183	718	144
	11		CHHM15 -616 □ -EP	□ 260	138	92	-	378	203	168	780	148	235	183	780	149

モータ（ブレーキ付）				屋内形・屋外形共通					屋内形				屋外形			
種類	容量 kW	極	形　式	□D	E	F	BW	H	J	K	L	質量 (kg)	J	K	L	質量 (kg)
プレミアム効率三相	1.1	4	CHHM1H -616 □ -EP -B	□ 167	167	133	80	310	126	106	685	104	153	117	685	104
	1.5		CHHM2 -616 □ -EP -B	□ 167	167	133	80	310	126	106	685	105	153	117	685	106
	2.2		CHHM3 -616 □ -EP -B	□ 184	193	144	103	310	150	126	679	112	183	141	679	113
	3.0		CHHM4 -616 □ -EP -B	□ 184	193	144	103	310	150	126	693	115	183	141	693	115
	3.7		CHHM5 -616 □ -EP -B	□ 222	208	159	120	313	166	142	728	126	199	157	728	127
	5.5		CHHM8 -616 □ -EP -B	□ 222	208	159	120	313	166	142	771	142	199	157	771	142
	7.5		CHHM10 -616 □ -EP -B	□ 260	243	197	-	378	203	168	823	163	235	183	823	165
	11		CHHM15 -616 □ -EP -B	□ 260	243	197	-	378	203	168	885	169	235	183	885	170

端子箱寸法	屋内形			屋外形		
容量 kW	BA	BC	BL	BA	BC	BL
1.1 ～ 1.5	85	95	48	100	131	75
2.2 ～ 5.5	100	111	58	123	151	87
7.5 ～ 11	122	138	72	154	184	105

注）1. △にはモータの容量記号が入ります。詳細は B5 頁の「形式」をご参照ください。
2. 形式の□には "0" または "5" が入ります。詳細は選定表をご参照ください。
3. 屋外形は端子箱の向き（引出口方向）が図面とは異なります。詳細は技術資料 C35 頁をご参照ください。
4. 低速軸径寸法：寸法公差は、JIS B 0401-1998"h6" です。
5. 軸端キーおよびキー溝寸法：JIS B 1301-1996(ISO)「キー及びキー溝 平行キー（締込み形）」に準拠しています。
6. 低速軸軸端部の詳細寸法は、技術資料 C23 頁をご参照ください。
7. 低速軸方向が垂直下向き（CVHM 形）の場合は、軸の有効長が異なります。詳細寸法は技術資料 C23 頁をご参照ください。
8. 本寸法図の寸法および質量は、予告なしに変更することがあります。

寸法図

プレミアム効率三相モータ　CHHM △-617 □ -EP(-B)- 減速比

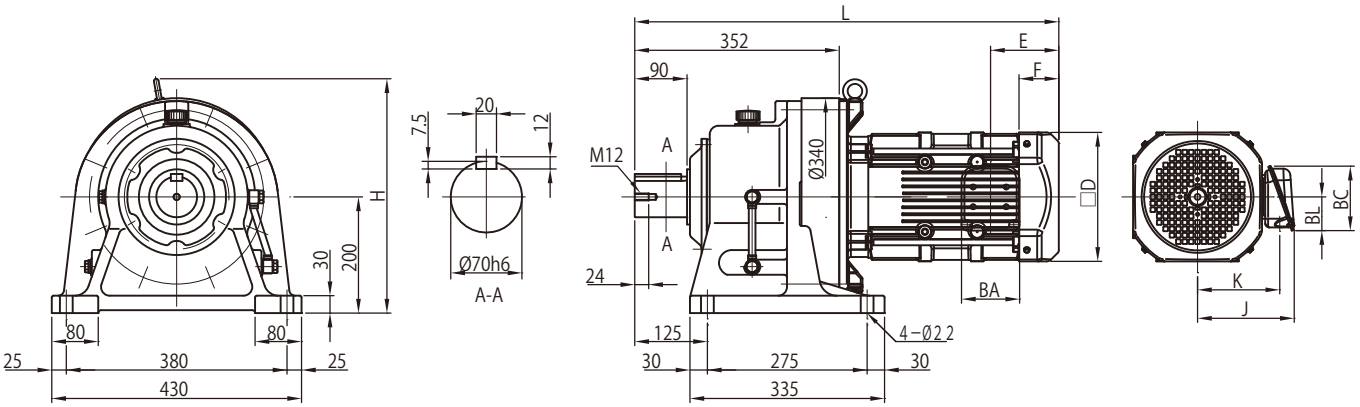

モータ（ブレーキ無）				屋内形・屋外形共通					屋内形				屋外形			
種類	容量 kW	極	形　式	□D	E	F	BW	H	J	K	L	質量 (kg)	J	K	L	質量 (kg)
プレミアム効率三相	3.0	4	CHHM4 -617 □ -EP	□ 184	115	66	-	403	150	126	674	148	183	141	674	149
	3.7		CHHM5 -617 □ -EP	□ 222	118	69	-	403	166	142	687	156	199	157	687	157
	5.5		CHHM8 -617 □ -EP	□ 222	118	69	-	403	166	142	730	172	199	157	730	172
	7.5		CHHM10 -617 □ -EP	□ 260	138	92	-	421	203	168	751	184	235	183	751	185
	11		CHHM15 -617 □ -EP	□ 260	138	92	-	421	203	168	813	190	235	183	813	191

モータ（ブレーキ付）				屋内形・屋外形共通					屋内形				屋外形			
種類	容量 kW	極	形　式	□D	E	F	BW	H	J	K	L	質量 (kg)	J	K	L	質量 (kg)
プレミアム効率三相	3.0	4	CHHM4 -617 □ -EP -B	□ 184	193	144	-	403	150	126	752	156	183	141	752	157
	3.7		CHHM5 -617 □ -EP -B	□ 222	208	159	-	403	166	142	778	167	199	157	778	168
	5.5		CHHM8 -617 □ -EP -B	□ 222	208	159	-	403	166	142	821	183	199	157	821	183
	7.5		CHHM10 -617 □ -EP -B	□ 260	243	197	-	421	203	168	856	205	235	183	856	206
	11		CHHM15 -617 □ -EP -B	□ 260	243	197	-	421	203	168	918	211	235	183	918	212

端子箱寸法	屋内形			屋外形		
容量 kW	BA	BC	BL	BA	BC	BL
3.0 ～ 5.5	100	111	58	123	151	87
7.5 ～ 11	122	138	72	154	184	105

注）1. △にはモータの容量記号が入ります。詳細は B5 頁の「形式」をご参照ください。
2. 形式の□には "0" または "5" が入ります。詳細は選定表をご参照ください。
3. 屋外形は端子箱の向き（引出口方向）が図面とは異なります。詳細は技術資料 C35 頁をご参照ください。
4. 低速軸径寸法：寸法公差は、JIS B 0401-1998"h6" です。
5. 軸端キーおよびキー溝寸法：JIS B 1301-1996(ISO)「キー及びキー溝 平行キー（締込み形）」に準拠しています。
6. 低速軸軸端部の詳細寸法は、技術資料 C23 頁をご参照ください。
7. 低速軸方向が垂直下向き（CVHM 形）の場合は、軸の有効長が異なります。詳細寸法は技術資料 C23 頁をご参照ください。
8. 本寸法図の寸法および質量は、予告なしに変更することがあります。

寸法図

プレミアム効率三相モータ CHHM △ -618 □ -EP(-B)- 減速比

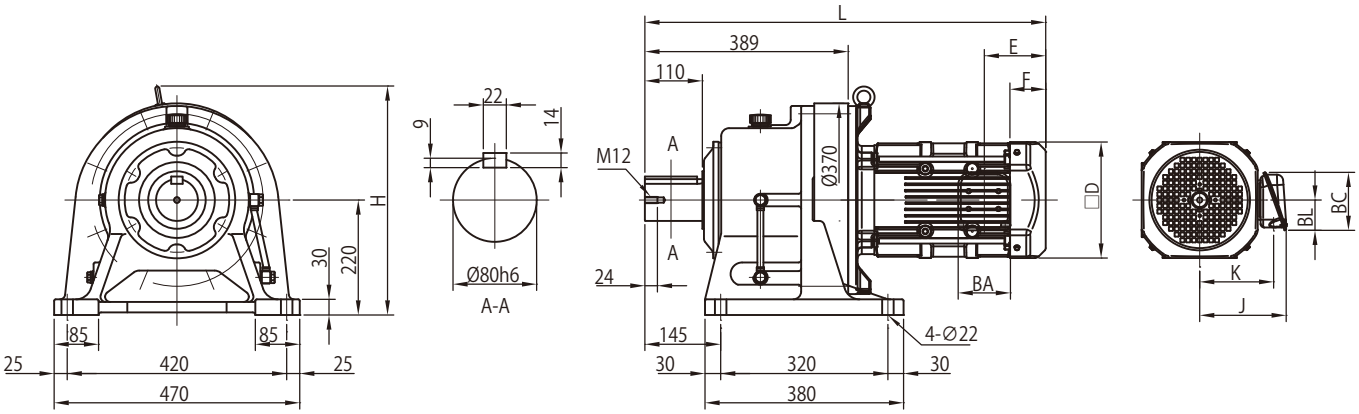

モータ（ブレーキ無） 種類	容量 kW	極	形式	屋内形・屋外形共通 □D	E	F	BW	H	屋内形 J	K	L	質量 (kg)	屋外形 J	K	L	質量 (kg)
プレミアム効率三相	3.0	4	CHHM4 -618 □ -EP	□ 184	115	66	-	437	150	126	711	186	183	141	711	187
	3.7		CHHM5 -618 □ -EP	□ 222	118	69	-	437	166	142	724	195	199	157	724	195
	5.5		CHHM8 -618 □ -EP	□ 222	118	69	-	437	166	142	767	210	199	157	767	211
	7.5		CHHM10 -618 □ -EP	□ 260	138	92	-	455	203	168	791	223	235	183	791	224
	11		CHHM15 -618 □ -EP	□ 260	138	92	-	455	203	168	853	229	235	183	853	230

モータ（ブレーキ付） 種類	容量 kW	極	形式	屋内形・屋外形共通 □D	E	F	BW	H	屋内形 J	K	L	質量 (kg)	屋外形 J	K	L	質量 (kg)
プレミアム効率三相	3.0	4	CHHM4 -618 □ -EP -B	□ 184	193	144	-	437	150	126	789	194	183	141	789	195
	3.7		CHHM5 -618 □ -EP -B	□ 222	208	159	-	437	166	142	815	206	199	157	815	206
	5.5		CHHM8 -618 □ -EP -B	□ 222	208	159	-	437	166	142	858	221	199	157	858	222
	7.5		CHHM10 -618 □ -EP -B	□ 260	243	197	-	455	203	168	896	244	235	183	896	245
	11		CHHM15 -618 □ -EP -B	□ 260	243	197	-	455	203	168	958	250	235	183	958	251

端子箱寸法 容量 kW	屋内形 BA	BC	BL	屋外形 BA	BC	BL
3.0 ～ 5.5	100	111	58	123	151	87
7.5 ～ 11	122	138	72	154	184	105

注）1. △にはモータの容量記号が入ります。詳細は B5 頁の「形式」をご参照ください。
2. 形式の□には "0" または "5" が入ります。詳細は選定表をご参照ください。
3. 屋外形は端子箱の向き（引出口方向）が図面とは異なります。詳細は技術資料 C35 頁をご参照ください。
4. 低速軸径寸法：寸法公差は、JIS B 0401-1998"h6" です。
5. 軸端キーおよびキー溝寸法：JIS B 1301-1996(ISO)「キー及びキー溝 平行キー（締込み形）」に準拠しています。
6. 低速軸軸端部の詳細寸法は、技術資料 C23 頁をご参照ください。
7. 低速軸方向が垂直下向き（CVHM 形）の場合は、軸の有効長が異なります。詳細寸法は技術資料 C23 頁をご参照ください。
8. 本寸法図の寸法および質量は、予告なしに変更することがあります。

寸法図

プレミアム効率三相モータ　CHHM △-619 □ -EP(-B)- 減速比

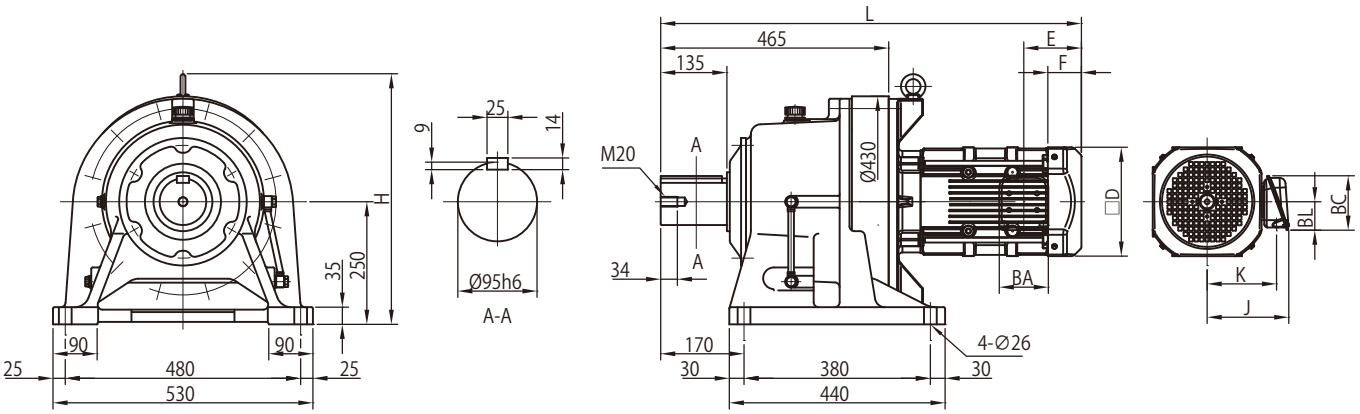

モータ（ブレーキ無）				屋内形・屋外形共通					屋内形				屋外形			
種類	容量 kW	極	形　式	□D	E	F	BW	H	J	K	L	質量 (kg)	J	K	L	質量 (kg)
プレミアム効率三相	5.5	4	CHHM8 -619□ -EP	□222	118	69	-	510	166	142	858	282	199	157	858	282
	7.5		CHHM10 -619□ -EP	□260	138	92	-	519	203	168	864	294	235	183	864	296
	11		CHHM15 -619□ -EP	□260	138	92	-	519	203	168	926	300	235	183	926	302

モータ（ブレーキ付）				屋内形・屋外形共通					屋内形				屋外形			
種類	容量 kW	極	形　式	□D	E	F	BW	H	J	K	L	質量 (kg)	J	K	L	質量 (kg)
プレミアム効率三相	5.5	4	CHHM8 -619□ -EP -B	□222	208	159	-	510	166	142	948	293	199	157	948	293
	7.5		CHHM10 -619□ -EP -B	□260	243	197	-	519	203	168	969	315	235	183	969	317
	11		CHHM15 -619□ -EP -B	□260	243	197	-	519	203	168	1031	321	235	183	1031	323

端子箱寸法	屋内形			屋外形		
容量 kW	BA	BC	BL	BA	BC	BL
5.5	100	111	58	123	151	87
7.5 ～ 11	122	138	72	154	184	105

注）1. △にはモータの容量記号が入ります。詳細は B5 頁の「形式」をご参照ください。
2. 形式の□には "0" または "5" が入ります。詳細は選定表をご参照ください。
3. 屋外形は端子箱の向き（引出口方向）が図面とは異なります。詳細は技術資料 C35 頁をご参照ください。
4. 低速軸径寸法：寸法公差は、JIS B 0401-1998"h6" です。
5. 軸端キーおよびキー溝寸法：JIS B 1301-1996(ISO)「キー及びキー溝 平行キー（締込み形）」に準拠しています。
6. 低速軸軸端部の詳細寸法は、技術資料 C23 頁をご参照ください。
7. 低速軸方向が垂直下向き（CVHM 形）の場合は、軸の有効長が異なります。詳細寸法は技術資料 C23 頁をご参照ください。
8. 本寸法図の寸法および質量は、予告なしに変更することがあります。

寸法図

プレミアム効率三相モータ CHHM △ -6205-EP(-B)- 減速比

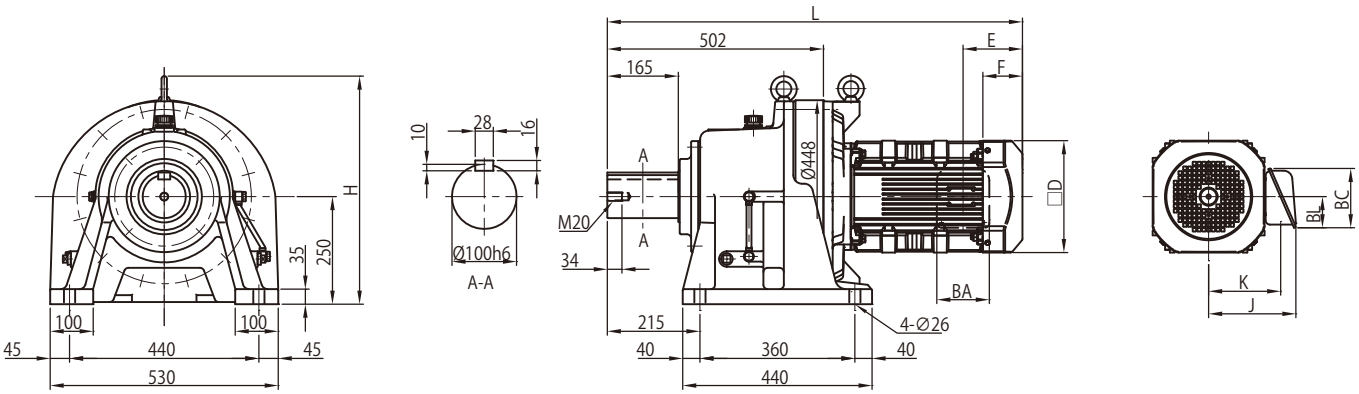

モータ（ブレーキ無）				屋内形・屋外形共通					屋内形				屋外形			
種類	容量 kW	極	形　式	□D	E	F	BW	H	J	K	L	質量 (kg)	J	K	L	質量 (kg)
プレミアム効率三相	11	4	CHHM15　-6205　-EP	□ 260	138	92	-	531	203	168	965	318	235	183	965	320

モータ（ブレーキ付）				屋内形・屋外形共通					屋内形				屋外形			
種類	容量 kW	極	形　式	□D	E	F	BW	H	J	K	L	質量 (kg)	J	K	L	質量 (kg)
プレミアム効率三相	11	4	CHHM15　-6205　-EP -B	□ 260	243	197	-	531	203	168	1070	339	235	183	1070	341

端子箱寸法	屋内形			屋外形		
容量 kW	BA	BC	BL	BA	BC	BL
11	122	138	72	154	184	105

注）1. △にはモータの容量記号が入ります。詳細は B5 頁の「形式」をご参照ください。
2. 屋外形は端子箱の向き（引出口方向）が図面とは異なります。詳細は技術資料 C35 頁をご参照ください。
3. 低速軸径寸法：寸法公差は、JIS B 0401-1998"h6" です。
4. 軸端キーおよびキー溝寸法：JIS B 1301-1996(ISO)「キー及びキー溝 平行キー（締込み形）」に準拠しています。
5. 低速軸軸端部の詳細寸法は、技術資料 C23 頁をご参照ください。
6. 本寸法図の寸法および質量は、予告なしに変更することがあります。

寸法図

プレミアム効率三相モータ CHHM △-6215-EP(-B)- 減速比

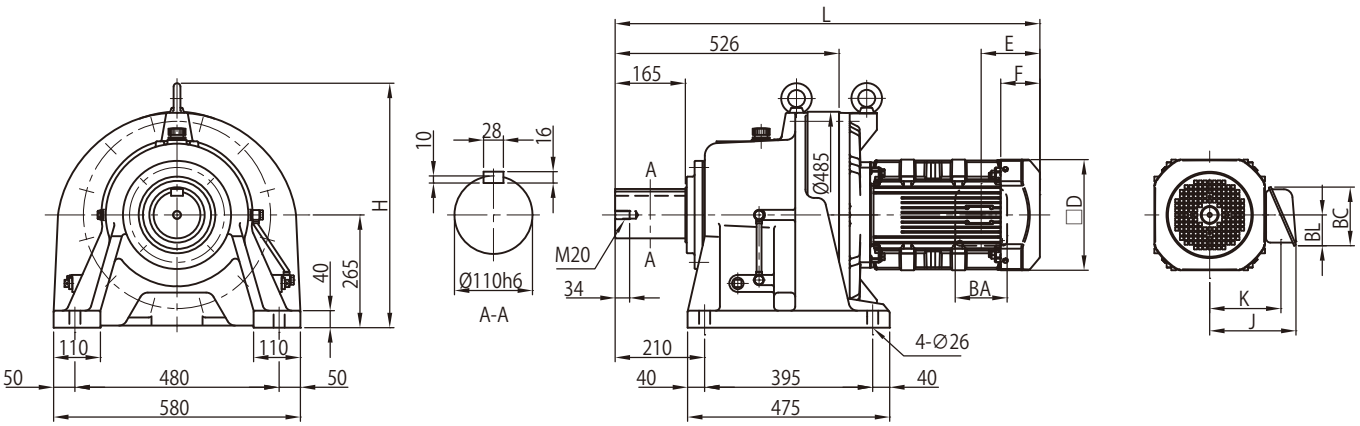

モータ（ブレーキ無）				屋内形・屋外形共通					屋内形				屋外形			
種類	容量 kW	極	形　式	□D	E	F	BW	H	J	K	L	質量 (kg)	J	K	L	質量 (kg)
プレミアム効率三相	11	4	CHHM15 -6215 -EP	□260	138	92	-	575	203	168	998	403	235	183	998	405

モータ（ブレーキ付）				屋内形・屋外形共通					屋内形				屋外形			
種類	容量 kW	極	形　式	□D	E	F	BW	H	J	K	L	質量 (kg)	J	K	L	質量 (kg)
プレミアム効率三相	11	4	CHHM15 -6215 -EP -B	□260	243	197	-	575	203	168	1103	424	235	183	1103	426

端子箱寸法	屋内形			屋外形		
容量 kW	BA	BC	BL	BA	BC	BL
11	122	138	72	154	184	105

注）1. △にはモータの容量記号が入ります。詳細は B5 頁の「形式」をご参照ください。
2. 屋外形は端子箱の向き（引出口方向）が図面とは異なります。詳細は技術資料 C35 頁をご参照ください。
3. 低速軸径寸法：寸法公差は、JIS B 0401-1998"h6" です。
4. 軸端キーおよびキー溝寸法：JIS B 1301-1996(ISO)「キー及びキー溝 平行キー（締込み形）」に準拠しています。
5. 低速軸軸端部の詳細寸法は、技術資料 C23 頁をご参照ください。
6. 本寸法図の寸法および質量は、予告なしに変更することがあります。

寸法図

プレミアム効率三相モータ CNHM △ -612 □ DB-EP(-B)- 減速比

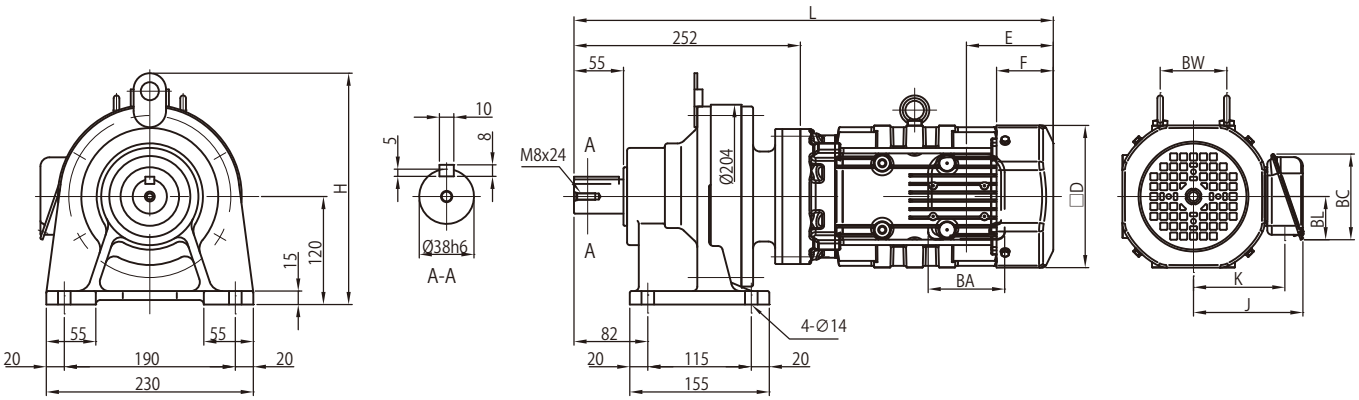

モータ（ブレーキ無）				屋内形・屋外形共通					屋内形				屋外形			
種類	容量 kW	極	形　式	□D	E	F	BW	H	J	K	L	質量 (kg)	J	K	L	質量 (kg)
プレミアム効率三相	0.75	4	CNHM1　-612 □ DB -EP	□ 158	97	63	74	257	122	102	533	44	149	112	533	44
	1.1		CNHM1H -612 □ DB -EP	□ 167	97	64	80	257	126	106	560	47	153	117	560	48
	1.5		CNHM2　-612 □ DB -EP	□ 167	97	64	80	257	126	106	560	48	153	117	560	49

モータ（ブレーキ付）				屋内形・屋外形共通					屋内形				屋外形			
種類	容量 kW	極	形　式	□D	E	F	BW	H	J	K	L	質量 (kg)	J	K	L	質量 (kg)
プレミアム効率三相	0.75	4	CNHM1　-612 □ DB -EP- B	□ 158	160	127	74	257	122	102	596	49	149	112	596	49
	1.1		CNHM1H -612 □ DB -EP -B	□ 167	167	133	80	257	126	106	629	53	153	117	629	54
	1.5		CNHM2　-612 □ DB -EP -B	□ 167	167	133	80	257	126	106	629	54	153	117	629	55

端子箱寸法	屋内形			屋外形		
容量 kW	BA	BC	BL	BA	BC	BL
0.75 ～ 1.5	85	95	48	100	131	75

注）1. △にはモータの容量記号が入ります。詳細は B5 頁の「形式」をご参照ください。
2. 形式の□には "0" または "5" が入ります。詳細は選定表をご参照ください。
3. 屋外形は端子箱の向き（引出口方向）が図面とは異なります。詳細は技術資料 C35 頁をご参照ください。
4. 低速軸径寸法：寸法公差は、JIS B 0401-1998"h6" です。
5. 軸端キーおよびキー溝寸法：JIS B 1301-1996(ISO)「キー及びキー溝 平行キー（締込み形）」に準拠しています。
6. 低速軸軸端部の詳細寸法は、技術資料 C22 頁をご参照ください。
7. 本寸法図の寸法および質量は、予告なしに変更することがあります。

寸法図

プレミアム効率三相モータ CHHM △ -613 □ DB-EP(-B)- 減速比

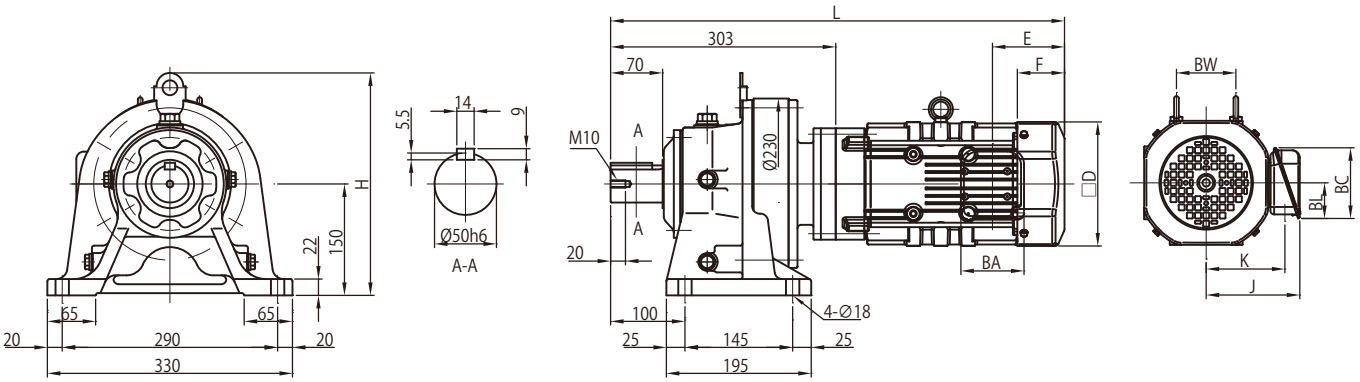

モータ（ブレーキ無）				屋内形・屋外形共通					屋内形				屋外形			
種類	容量 kW	極	形　式	□D	E	F	BW	H	J	K	L	質量 (kg)	J	K	L	質量 (kg)
プレミアム効率三相	0.75	4	CHHM1 -613 □ DB -EP	□ 158	97	63	74	300	122	102	584	63	149	112	584	63
	1.1		CHHM1H -613 □ DB -EP	□ 167	97	64	80	300	126	106	611	66	153	117	611	67
	1.5		CHHM2 -613 □ DB -EP	□ 167	97	64	80	300	126	106	611	67	153	117	611	68

モータ（ブレーキ付）				屋内形・屋外形共通					屋内形				屋外形			
種類	容量 kW	極	形　式	□D	E	F	BW	H	J	K	L	質量 (kg)	J	K	L	質量 (kg)
プレミアム効率三相	0.75	4	CHHM1 -613 □ DB -EP -B	□ 158	160	127	74	300	122	102	648	68	149	112	648	68
	1.1		CHHM1H -613 □ DB -EP -B	□ 167	167	133	80	300	126	106	681	72	153	117	681	73
	1.5		CHHM2 -613 □ DB -EP -B	□ 167	167	133	80	300	126	106	681	73	153	117	681	74

端子箱寸法	屋内形			屋外形		
容量 kW	BA	BC	BL	BA	BC	BL
0.75 ～ 1.5	85	95	48	100	131	75

注）1. △にはモータの容量記号が入ります。詳細は B5 頁の「形式」をご参照ください。
2. 形式の□には "0" または "5" が入ります。詳細は選定表をご参照ください。
3. 屋外形は端子箱の向き（引出口方向）が図面とは異なります。詳細は技術資料 C35 頁をご参照ください。
4. 低速軸径寸法：寸法公差は、JIS B 0401-1998"h6" です。
5. 軸端キーおよびキー溝寸法：JIS B 1301-1996(ISO)「キー及びキー溝 平行キー（締込み形）」に準拠しています。
6. 低速軸軸端部の詳細寸法は、技術資料 C23 頁をご参照ください。
7. 低速軸方向が垂直下向き（CVHM 形）の場合は、軸の有効長が異なります。詳細寸法は技術資料 C23 頁をご参照ください。
8. 本寸法図の寸法および質量は、予告なしに変更することがあります。

寸法図

プレミアム効率三相モータ CHHM △ -613 □ DC-EP(-B)- 減速比

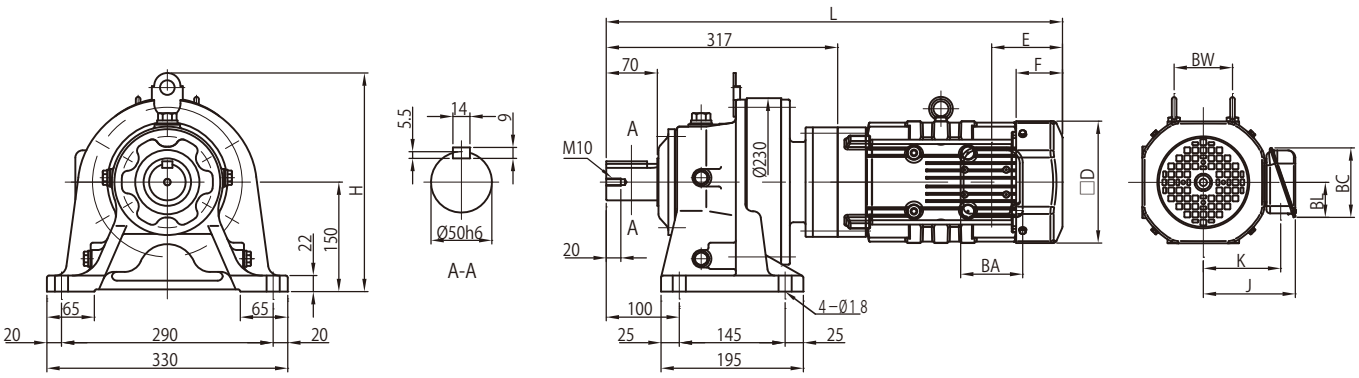

モータ（ブレーキ無）				屋内形・屋外形共通					屋内形				屋外形			
種類	容量 kW	極	形　式	□D	E	F	BW	H	J	K	L	質量 (kg)	J	K	L	質量 (kg)
プレミアム効率三相	0.75	4	CHHM1 -613 □ DC -EP	□ 158	97	63	74	300	122	102	598	65	149	112	598	65
	1.1		CHHM1H -613 □ DC -EP	□ 167	97	64	80	300	126	106	625	68	153	117	625	69
	1.5		CHHM2 -613 □ DC -EP	□ 167	97	64	80	300	126	106	625	69	153	117	625	70
	2.2		CHHM3 -613 □ DC -EP	□ 184	115	66	103	300	150	126	646	77	183	141	646	77

モータ（ブレーキ付）				屋内形・屋外形共通					屋内形				屋外形			
種類	容量 kW	極	形　式	□D	E	F	BW	H	J	K	L	質量 (kg)	J	K	L	質量 (kg)
プレミアム効率三相	0.75	4	CHHM1 -613 □ DC -EP- B	□ 158	160	127	74	300	122	102	662	70	149	112	662	70
	1.1		CHHM1H -613 □ DC -EP -B	□ 167	167	133	80	300	126	106	695	74	153	117	695	75
	1.5		CHHM2 -613 □ DC -EP -B	□ 167	167	133	80	300	126	106	695	75	153	117	695	76
	2.2		CHHM3 -613 □ DC -EP -B	□ 184	193	144	103	300	150	126	724	85	183	141	724	86

端子箱寸法	屋内形			屋外形		
容量 kW	BA	BC	BL	BA	BC	BL
0.75 ～ 1.5	85	95	48	100	131	75
2.2	100	111	58	123	151	87

注）1. △にはモータの容量記号が入ります。詳細は B5 頁の「形式」をご参照ください。
2. 形式の□には "0" または "5" が入ります。詳細は選定表をご参照ください。
3. 屋外形は端子箱の向き（引出口方向）が図面とは異なります。詳細は技術資料 C35 頁をご参照ください。
4. 低速軸径寸法：寸法公差は、JIS B 0401-1998"h6" です。
5. 軸端キーおよびキー溝寸法：JIS B 1301-1996(ISO)「キー及びキー溝 平行キー（締込み形）」に準拠しています。
6. 低速軸軸端部の詳細寸法は、技術資料 C23 頁をご参照ください。
7. 低速軸方向が垂直下向き（CVHM 形）の場合は、軸の有効長が異なります。詳細寸法は技術資料 C23 頁をご参照ください。
8. 本寸法図の寸法および質量は、予告なしに変更することがあります。

寸法図

プレミアム効率三相モータ CHHM △ -614 □ DB-EP(-B)- 減速比

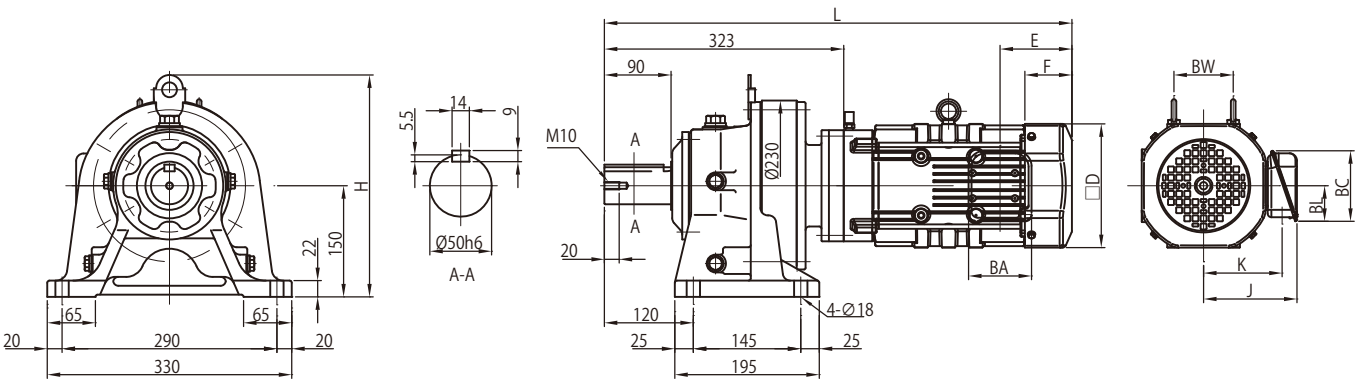

モータ（ブレーキ無）				屋内形・屋外形共通					屋内形				屋外形			
種類	容量 kW	極	形　式	□D	E	F	BW	H	J	K	L	質量 (kg)	J	K	L	質量 (kg)
プレミアム効率三相	0.75	4	CHHM1 -614 □ DB -EP	□ 158	97	63	74	300	122	102	604	63	149	112	604	63
	1.1		CHHM1H -614 □ DB -EP	□ 167	97	64	80	300	126	106	631	66	153	117	631	67
	1.5		CHHM2 -614 □ DB -EP	□ 167	97	64	80	300	126	106	631	67	153	117	631	68

モータ（ブレーキ付）				屋内形・屋外形共通					屋内形				屋外形			
種類	容量 kW	極	形　式	□D	E	F	BW	H	J	K	L	質量 (kg)	J	K	L	質量 (kg)
プレミアム効率三相	0.75	4	CHHM1 -614 □ DB -EP -B	□ 158	160	127	74	300	122	102	668	68	149	112	668	68
	1.1		CHHM1H -614 □ DB -EP -B	□ 167	167	133	80	300	126	106	701	72	153	117	701	73
	1.5		CHHM2 -614 □ DB -EP -B	□ 167	167	133	80	300	126	106	701	73	153	117	701	74

端子箱寸法	屋内形			屋外形		
容量 kW	BA	BC	BL	BA	BC	BL
0.75 ～ 1.5	85	95	48	100	131	75

注）1. △にはモータの容量記号が入ります。詳細は B5 頁の「形式」をご参照ください。
2. 形式の□には "0" または "5" が入ります。詳細は選定表をご参照ください。
3. 屋外形は端子箱の向き（引出口方向）が図面とは異なります。詳細は技術資料 C35 頁をご参照ください。
4. 低速軸径寸法：寸法公差は、JIS B 0401-1998"h6" です。
5. 軸端キーおよびキー溝寸法：JIS B 1301-1996(ISO)「キー及びキー溝 平行キー（締込み形）」に準拠しています。
6. 低速軸軸端部の詳細寸法は、技術資料 C23 頁をご参照ください。
7. 低速軸方向が垂直下向き（CVHM 形）の場合は、軸の有効長が異なります。詳細寸法は技術資料 C23 頁をご参照ください。
8. 本寸法図の寸法および質量は、予告なしに変更することがあります。

寸法図

プレミアム効率三相モータ CHHM △ -614 □ DC-EP(-B)- 減速比

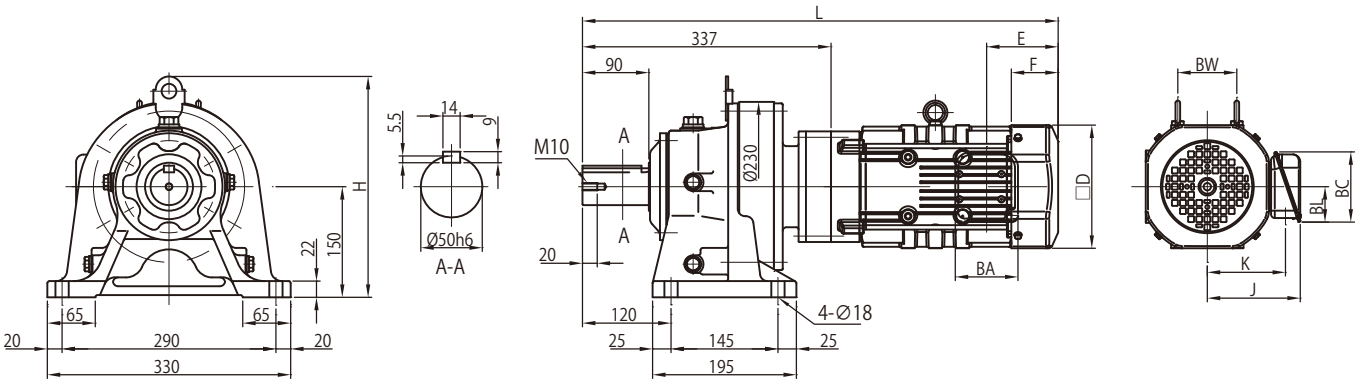

モータ（ブレーキ無）				屋内形・屋外形共通					屋内形				屋外形			
種類	容量 kW	極	形　式	□D	E	F	BW	H	J	K	L	質量 (kg)	J	K	L	質量 (kg)
プレミアム効率三相	0.75	4	CHHM1 -614 □ DC -EP	□ 158	97	63	74	300	122	102	618	65	149	112	618	65
	1.1		CHHM1H -614 □ DC -EP	□ 167	97	64	80	300	126	106	645	68	153	117	645	69
	1.5		CHHM2 -614 □ DC -EP	□ 167	97	64	80	300	126	106	645	69	153	117	645	70
	2.2		CHHM3 -614 □ DC -EP	□ 184	115	66	103	300	150	126	666	77	183	141	666	77

モータ（ブレーキ付）				屋内形・屋外形共通					屋内形				屋外形			
種類	容量 kW	極	形　式	□D	E	F	BW	H	J	K	L	質量 (kg)	J	K	L	質量 (kg)
プレミアム効率三相	0.75	4	CHHM1 -614 □ DC -EP- B	□ 158	160	127	74	300	122	102	682	70	149	112	682	70
	1.1		CHHM1H -614 □ DC -EP -B	□ 167	167	133	80	300	126	106	715	74	153	117	715	75
	1.5		CHHM2 -614 □ DC -EP -B	□ 167	167	133	80	300	126	106	715	75	153	117	715	76
	2.2		CHHM3 -614 □ DC -EP -B	□ 184	193	144	103	300	150	126	744	85	183	141	744	85

端子箱寸法	屋内形			屋外形		
容量 kW	BA	BC	BL	BA	BC	BL
0.75 ～ 1.5	85	95	48	100	131	75
2.2	100	111	58	123	151	87

注）1. △にはモータの容量記号が入ります。詳細は B5 頁の「形式」をご参照ください。
2. 形式の□には "0" または "5" が入ります。詳細は選定表をご参照ください。
3. 屋外形は端子箱の向き（引出口方向）が図面とは異なります。詳細は技術資料 C35 頁をご参照ください。
4. 低速軸径寸法：寸法公差は、JIS B 0401-1998"h6" です。
5. 軸端キーおよびキー溝寸法：JIS B 1301-1996(ISO)「キー及びキー溝 平行キー（締込み形）」に準拠しています。
6. 低速軸軸端部の詳細寸法は、技術資料 C23 頁をご参照ください。
7. 低速軸方向が垂直下向き（CVHM 形）の場合は、軸の有効長が異なります。詳細寸法は技術資料 C23 頁をご参照ください。
8. 本寸法図の寸法および質量は、予告なしに変更することがあります。

寸法図

プレミアム効率三相モータ CHHM △ -616 □ DA-EP(-B)- 減速比

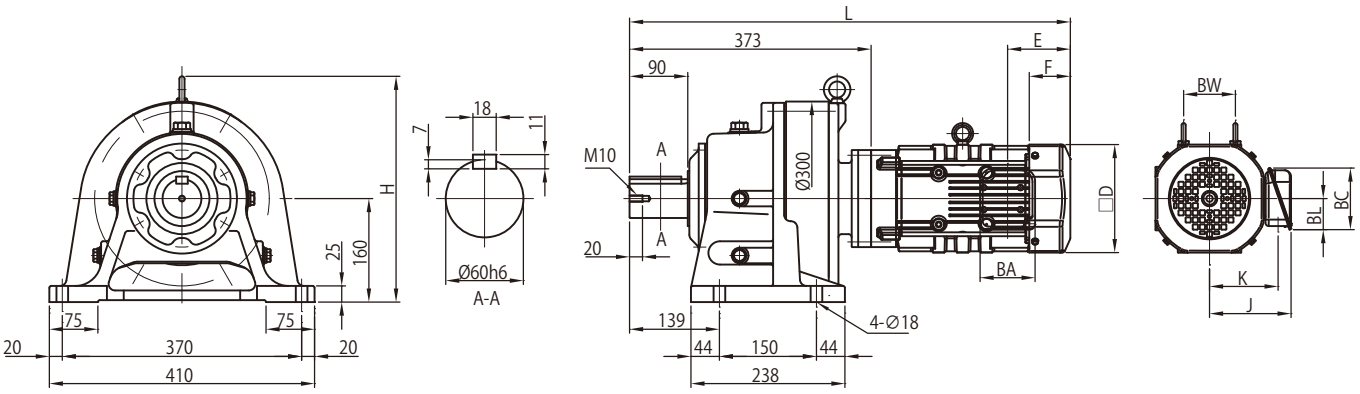

モータ（ブレーキ無）				屋内形・屋外形共通					屋内形				屋外形			
種類	容量 kW	極	形　式	□D	E	F	BW	H	J	K	L	質量 (kg)	J	K	L	質量 (kg)
プレミアム効率三相	0.75	4	CHHM1 -616 □ DA -EP	□ 158	97	63	74	349	122	102	654	100	149	112	654	100
	1.1		CHHM1H -616 □ DA -EP	□ 167	97	64	80	349	126	106	681	103	153	117	681	104
	1.5		CHHM2 -616 □ DA -EP	□ 167	97	64	80	349	126	106	681	104	153	117	681	105

モータ（ブレーキ付）				屋内形・屋外形共通					屋内形				屋外形			
種類	容量 kW	極	形　式	□D	E	F	BW	H	J	K	L	質量 (kg)	J	K	L	質量 (kg)
プレミアム効率三相	0.75	4	CHHM1 -616 □ DA -EP -B	□ 158	160	127	74	349	122	102	718	105	149	112	718	105
	1.1		CHHM1H -616 □ DA -EP -B	□ 167	167	133	80	349	126	106	751	109	153	117	751	110
	1.5		CHHM2 -616 □ DA -EP -B	□ 167	167	133	80	349	126	106	751	110	153	117	751	111

端子箱寸法	屋内形			屋外形		
容量 kW	BA	BC	BL	BA	BC	BL
0.75 ～ 1.5	85	95	48	100	131	75

注）1. △にはモータの容量記号が入ります。詳細は B5 頁の「形式」をご参照ください。
2. 形式の□には "0" または "5" が入ります。詳細は選定表をご参照ください。
3. 屋外形は端子箱の向き（引出口方向）が図面とは異なります。詳細は技術資料 C35 頁をご参照ください。
4. 低速軸径寸法：寸法公差は、JIS B 0401-1998"h6" です。
5. 軸端キーおよびキー溝寸法：JIS B 1301-1996(ISO)「キー及びキー溝 平行キー（締込み形）」に準拠しています。
6. 低速軸軸端部の詳細寸法は、技術資料 C23 頁をご参照ください。
7. 低速軸方向が垂直下向き（CVHM 形）の場合は、軸の有効長が異なります。詳細寸法は技術資料 C23 頁をご参照ください。
8. 本寸法図の寸法および質量は、予告なしに変更することがあります。

寸法図

プレミアム効率三相モータ CHHM △ -616 □ DB-EP(-B)- 減速比

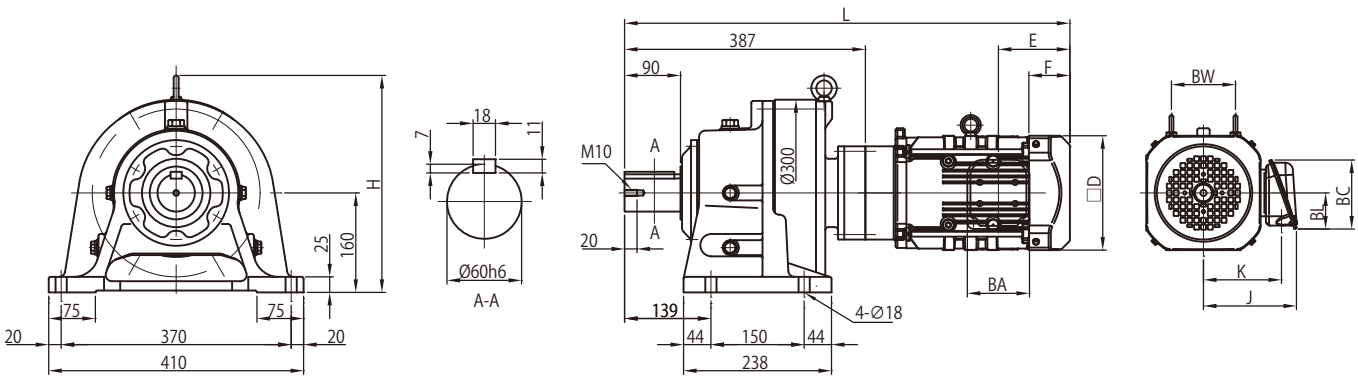

モータ（ブレーキ無）				屋内形・屋外形共通					屋内形				屋外形			
種類	容量 kW	極	形　式	□D	E	F	BW	H	J	K	L	質量 (kg)	J	K	L	質量 (kg)
プレミアム効率三相	0.75	4	CHHM1 -616 □ DB -EP	□ 158	97	63	74	349	122	102	668	102	149	112	668	102
	1.1		CHHM1H -616 □ DB -EP	□ 167	97	64	80	349	126	106	695	105	153	117	695	106
	1.5		CHHM2 -616 □ DB -EP	□ 167	97	64	80	349	126	106	695	106	153	117	695	107
	2.2		CHHM3 -616 □ DB -EP	□ 184	115	66	103	349	150	126	716	114	183	141	716	114

モータ（ブレーキ付）				屋内形・屋外形共通					屋内形				屋外形			
種類	容量 kW	極	形　式	□D	E	F	BW	H	J	K	L	質量 (kg)	J	K	L	質量 (kg)
プレミアム効率三相	0.75	4	CHHM1 -616 □ DB -EP -B	□ 158	160	127	74	349	122	102	732	107	149	112	732	107
	1.1		CHHM1H -616 □ DB -EP-B	□ 167	167	133	80	349	126	106	765	111	153	117	765	112
	1.5		CHHM2 -616 □ DB -EP -B	□ 167	167	133	80	349	126	106	765	112	153	117	765	113
	2.2		CHHM3 -616 □ DB -EP -B	□ 184	193	144	103	349	150	126	794	122	183	141	794	122

端子箱寸法	屋内形			屋外形		
容量 kW	BA	BC	BL	BA	BC	BL
0.75 ～ 1.5	85	95	48	100	131	75
2.2	100	111	58	123	151	87

注）1. △にはモータの容量記号が入ります。詳細は B5 頁の「形式」をご参照ください。
2. 形式の□には "0" または "5" が入ります。詳細は選定表をご参照ください。
3. 屋外形は端子箱の向き（引出口方向）が図面とは異なります。詳細は技術資料 C35 頁をご参照ください。
4. 低速軸径寸法：寸法公差は、JIS B 0401-1998"h6" です。
5. 軸端キーおよびキー溝寸法：JIS B 1301-1996(ISO)「キー及びキー溝 平行キー（締込み形）」に準拠しています。
6. 低速軸軸端部の詳細寸法は、技術資料 C23 頁をご参照ください。
7. 低速軸方向が垂直下向き（CVHM 形）の場合は、軸の有効長が異なります。詳細寸法は技術資料 C23 頁をご参照ください。
8. 本寸法図の寸法および質量は、予告なしに変更することがあります。

寸法図

プレミアム効率三相モータ CHHM △-616 □ DC-EP(-B)- 減速比

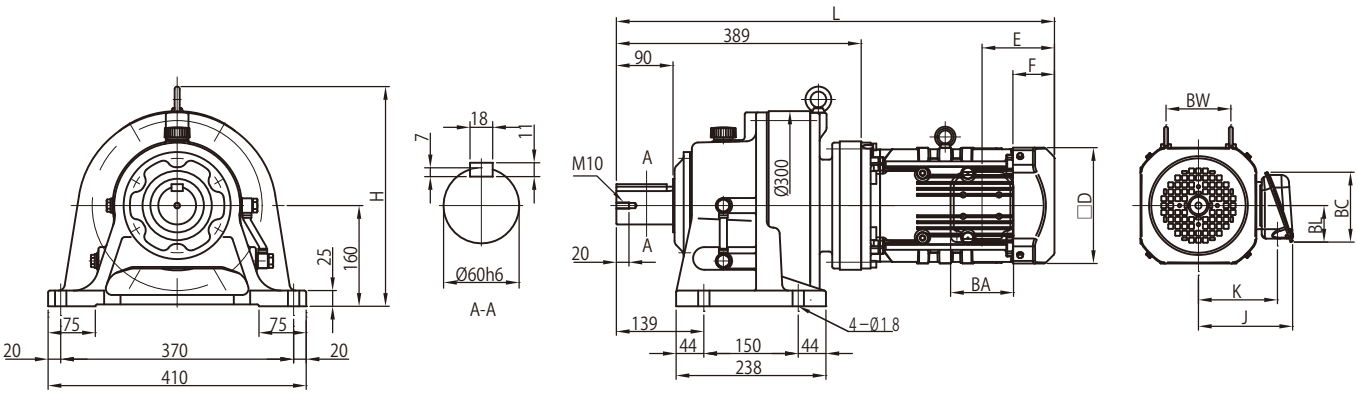

モータ（ブレーキ無）				屋内形・屋外形共通					屋内形				屋外形			
種類	容量 kW	極	形　式	□D	E	F	BW	H	J	K	L	質量 (kg)	J	K	L	質量 (kg)
プレミアム効率三相	1.1	4	CHHM1H -616 □ DC -EP	□ 167	97	64	80	349	126	106	697	111	153	117	697	112
	1.5		CHHM2 -616 □ DC -EP	□ 167	97	64	80	349	126	106	697	113	153	117	697	113
	2.2		CHHM3 -616 □ DC -EP	□ 184	115	66	103	349	150	126	682	119	183	141	682	119
	3.0		CHHM4 -616 □ DC -EP	□ 184	115	66	103	349	150	126	696	122	183	141	696	122
	3.7		CHHM5 -616 □ DC -EP	□ 222	118	69	120	349	166	142	719	130	199	157	719	131
	5.5		CHHM8 -616 □ DC -EP	□ 222	118	69	120	349	166	142	762	146	199	157	762	146

モータ（ブレーキ付）				屋内形・屋外形共通					屋内形				屋外形			
種類	容量 kW	極	形　式	□D	E	F	BW	H	J	K	L	質量 (kg)	J	K	L	質量 (kg)
プレミアム効率三相	1.1	4	CHHM1H -616 □ DC -EP -B	□ 167	167	133	80	349	126	106	766	117	153	117	766	118
	1.5		CHHM2 -616 □ DC -EP -B	□ 167	167	133	80	349	126	106	766	119	153	117	766	119
	2.2		CHHM3 -616 □ DC -EP -B	□ 184	193	144	103	349	150	126	760	127	183	141	760	127
	3.0		CHHM4 -616 □ DC -EP -B	□ 184	193	144	103	349	150	126	774	130	183	141	774	130
	3.7		CHHM5 -616 □ DC -EP -B	□ 222	208	159	120	349	166	142	809	141	199	157	809	142
	5.5		CHHM8 -616 □ DC -EP -B	□ 222	208	159	120	349	166	142	852	157	199	157	852	157

端子箱寸法	屋内形			屋外形		
容量 kW	BA	BC	BL	BA	BC	BL
1.1 ～ 1.5	85	95	48	100	131	75
2.2 ～ 5.5	100	111	58	123	151	87

注）1. △にはモータの容量記号が入ります。詳細は B5 頁の「形式」をご参照ください。
2. 形式の□には "0" または "5" が入ります。詳細は選定表をご参照ください。
3. 屋外形は端子箱の向き（引出口方向）が図面とは異なります。詳細は技術資料 C35 頁をご参照ください。
4. 低速軸径寸法：寸法公差は、JIS B 0401-1998"h6" です。
5. 軸端キーおよびキー溝寸法：JIS B 1301-1996(ISO)「キー及びキー溝 平行キー（締込み形）」に準拠しています。
6. 低速軸軸端部の詳細寸法は、技術資料 C23 頁をご参照ください。
7. 低速軸方向が垂直下向き（CVHM 形）の場合は、軸の有効長が異なります。詳細寸法は技術資料 C23 頁をご参照ください。
8. 本寸法図の寸法および質量は、予告なしに変更することがあります。

寸法図

プレミアム効率三相モータ CHHM △ -617 □ DA-EP(-B)- 減速比

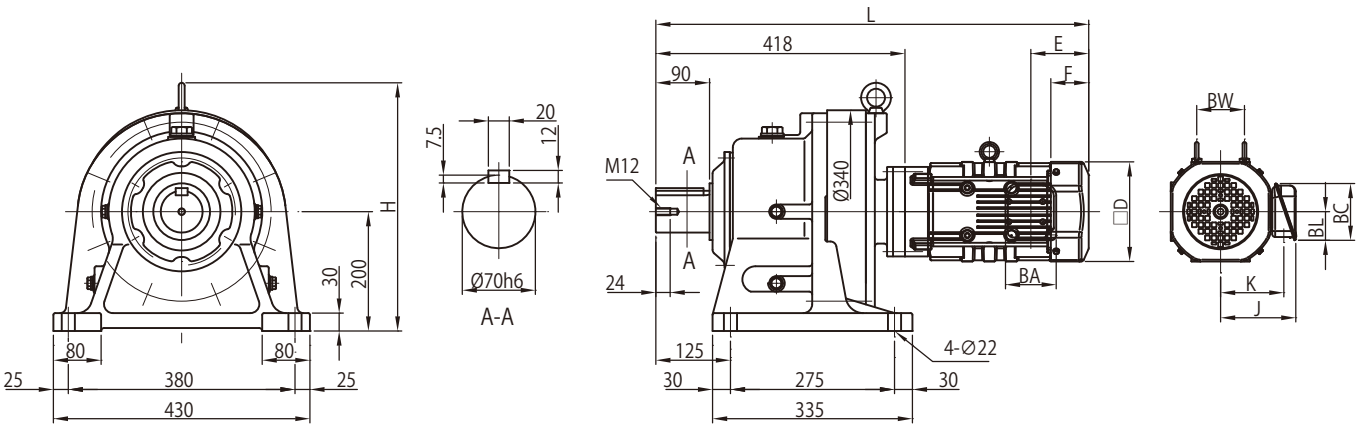

モータ（ブレーキ無）				屋内形・屋外形共通					屋内形				屋外形			
種類	容量 kW	極	形　式	□D	E	F	BW	H	J	K	L	質量 (kg)	J	K	L	質量 (kg)
プレミアム効率三相	0.75	4	CHHM1 -617 □ DA -EP	□ 158	97	63	74	416	122	102	699	135	149	112	699	135
	1.1		CHHM1H -617 □ DA -EP	□ 167	97	64	80	416	126	106	726	138	153	117	726	139
	1.5		CHHM2 -617 □ DA -EP	□ 167	97	64	80	416	126	106	726	139	153	117	726	140

モータ（ブレーキ付）				屋内形・屋外形共通					屋内形				屋外形			
種類	容量 kW	極	形　式	□D	E	F	BW	H	J	K	L	質量 (kg)	J	K	L	質量 (kg)
プレミアム効率三相	0.75	4	CHHM1 -617 □ DA -EP -B	□ 158	160	127	74	416	122	102	762	140	149	112	762	140
	1.1		CHHM1H -617 □ DA -EP -B	□ 167	167	133	80	416	126	106	795	144	153	117	795	145
	1.5		CHHM2 -617 □ DA -EP -B	□ 167	167	133	80	416	126	106	795	145	153	117	795	146

端子箱寸法	屋内形			屋外形		
容量 kW	BA	BC	BL	BA	BC	BL
0.75 ～ 1.5	85	95	48	100	131	75

注）1. △にはモータの容量記号が入ります。詳細は B5 頁の「形式」をご参照ください。
2. 形式の□には "0" または "5" が入ります。詳細は選定表をご参照ください。
3. 屋外形は端子箱の向き（引出口方向）が図面とは異なります。詳細は技術資料 C35 頁をご参照ください。
4. 低速軸径寸法：寸法公差は、JIS B 0401-1998"h6" です。
5. 軸端キーおよびキー溝寸法：JIS B 1301-1996(ISO)「キー及びキー溝 平行キー（締込み形）」に準拠しています。
6. 低速軸軸端部の詳細寸法は、技術資料 C23 頁をご参照ください。
7. 低速軸方向が垂直下向き（CVHM 形）の場合は、軸の有効長が異なります。詳細寸法は技術資料 C23 頁をご参照ください。
8. 本寸法図の寸法および質量は、予告なしに変更することがあります。

寸法図

プレミアム効率三相モータ CHHM △-617 □ DB-EP(-B)- 減速比

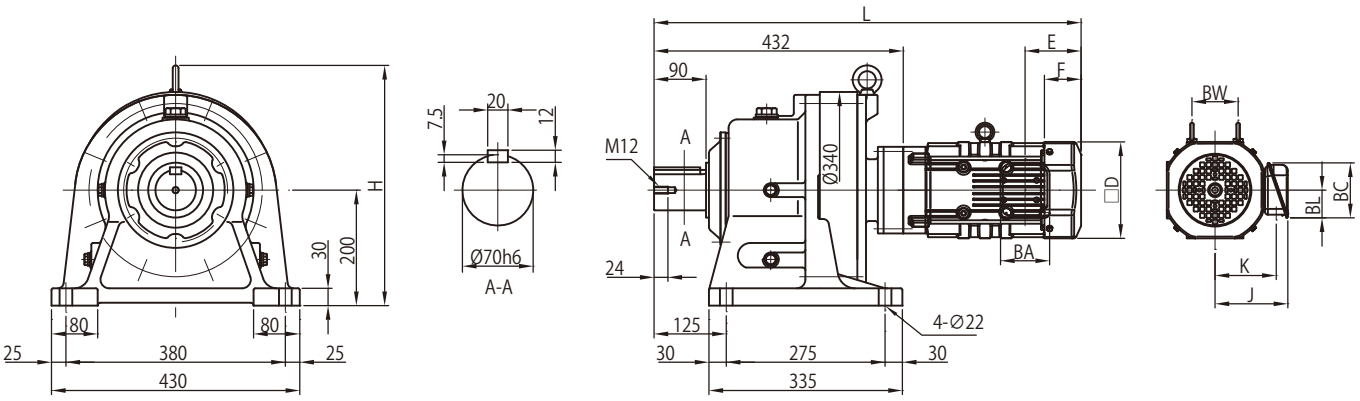

モータ（ブレーキ無）				屋内形・屋外形共通					屋内形				屋外形			
種類	容量 kW	極	形　式	□D	E	F	BW	H	J	K	L	質量 (kg)	J	K	L	質量 (kg)
プレミアム効率三相	0.75	4	CHHM1 -617 □ DB -EP	□ 158	97	63	74	416	122	102	713	137	149	112	713	137
	1.1		CHHM1H -617 □ DB -EP	□ 167	97	64	80	416	126	106	740	140	153	117	740	141
	1.5		CHHM2 -617 □ DB -EP	□ 167	97	64	80	416	126	106	740	141	153	117	740	142
	2.2		CHHM3 -617 □ DB -EP	□ 184	115	66	103	416	150	126	761	149	183	141	761	149

モータ（ブレーキ付）				屋内形・屋外形共通					屋内形				屋外形			
種類	容量 kW	極	形　式	□D	E	F	BW	H	J	K	L	質量 (kg)	J	K	L	質量 (kg)
プレミアム効率三相	0.75	4	CHHM1 -617 □ DB -EP -B	□ 158	160	127	74	416	122	102	776	142	149	112	776	142
	1.1		CHHM1H -617 □ DB -EP -B	□ 167	167	133	80	416	126	106	809	146	153	117	809	147
	1.5		CHHM2 -617 □ DB -EP -B	□ 167	167	133	80	416	126	106	809	147	153	117	809	148
	2.2		CHHM3 -617 □ DB -EP -B	□ 184	193	144	103	416	150	126	839	157	183	141	839	157

端子箱寸法	屋内形			屋外形		
容量 kW	BA	BC	BL	BA	BC	BL
0.75 ～ 1.5	85	95	48	100	131	75
2.2	100	111	58	123	151	87

注）1. △にはモータの容量記号が入ります。詳細は B5 頁の「形式」をご参照ください。
2. 形式の□には "0" または "5" が入ります。詳細は選定表をご参照ください。
3. 屋外形は端子箱の向き（引出口方向）が図面とは異なります。詳細は技術資料 C35 頁をご参照ください。
4. 低速軸径寸法：寸法公差は、JIS B 0401-1998"h6" です。
5. 軸端キーおよびキー溝寸法：JIS B 1301-1996(ISO)「キー及びキー溝 平行キー（締込み形）」に準拠しています。
6. 低速軸軸端部の詳細寸法は、技術資料 C23 頁をご参照ください。
7. 低速軸方向が垂直下向き（CVHM 形）の場合は、軸の有効長が異なります。詳細寸法は技術資料 C23 頁をご参照ください。
8. 本寸法図の寸法および質量は、予告なしに変更することがあります。

寸法図

プレミアム効率三相モータ CHHM △ -617 □ DC-EP(-B)- 減速比

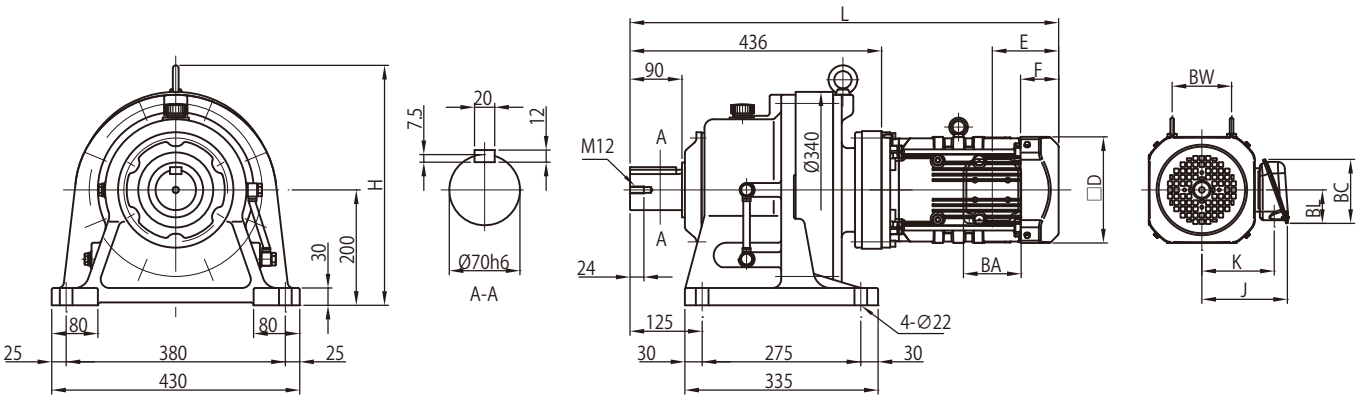

モータ（ブレーキ無）		極	形　式	屋内形・屋外形共通					屋内形				屋外形			
種類	容量 kW			□D	E	F	BW	H	J	K	L	質量 (kg)	J	K	L	質量 (kg)
プレミアム効率三相	1.1	4	CHHM1H -617 □ DC -EP	□ 167	97	64	80	416	126	106	744	145	153	117	744	146
	1.5		CHHM2 -617 □ DC -EP	□ 167	97	64	80	416	126	106	744	147	153	117	744	147
	2.2		CHHM3 -617 □ DC -EP	□ 184	115	66	103	416	150	126	729	153	183	141	729	153
	3.0		CHHM4 -617 □ DC -EP	□ 184	115	66	103	416	150	126	743	156	183	141	743	156
	3.7		CHHM5 -617 □ DC -EP	□ 222	118	69	120	416	166	142	766	164	199	157	766	165
	5.5		CHHM8 -617 □ DC -EP	□ 222	118	69	120	416	166	142	809	180	199	157	809	180

モータ（ブレーキ付）		極	形　式	屋内形・屋外形共通					屋内形				屋外形			
種類	容量 kW			□D	E	F	BW	H	J	K	L	質量 (kg)	J	K	L	質量 (kg)
プレミアム効率三相	1.1	4	CHHM1H -617 □ DC -EP -B	□ 167	167	133	80	416	126	106	814	151	153	117	814	152
	1.5		CHHM2 -617 □ DC -EP -B	□ 167	167	133	80	416	126	106	814	153	153	117	814	153
	2.2		CHHM3 -617 □ DC -EP -B	□ 184	193	144	103	416	150	126	807	161	183	141	807	161
	3.0		CHHM4 -617 □ DC -EP -B	□ 184	193	144	103	416	150	126	821	164	183	141	821	164
	3.7		CHHM5 -617 □ DC -EP -B	□ 222	208	159	120	416	166	142	857	175	199	157	857	176
	5.5		CHHM8 -617 □ DC -EP -B	□ 222	208	159	120	416	166	142	900	191	199	157	900	191

端子箱寸法	屋内形			屋外形		
容量 kW	BA	BC	BL	BA	BC	BL
1.1 ～ 1.5	85	95	48	100	131	75
2.2 ～ 5.5	100	111	58	123	151	87

注）1. △にはモータの容量記号が入ります。詳細は B5 頁の「形式」をご参照ください。
2. 形式の□には "0" または "5" が入ります。詳細は選定表をご参照ください。
3. 屋外形は端子箱の向き（引出口方向）が図面とは異なります。詳細は技術資料 C35 頁をご参照ください。
4. 低速軸径寸法：寸法公差は、JIS B 0401-1998"h6" です。
5. 軸端キーおよびキー溝寸法：JIS B 1301-1996(ISO)「キー及びキー溝 平行キー（締込み形）」に準拠しています。
6. 低速軸軸端部の詳細寸法は、技術資料 C23 頁をご参照ください。
7. 低速軸方向が垂直下向き（CVHM 形）の場合は、軸の有効長が異なります。詳細寸法は技術資料 C23 頁をご参照ください。
8. 本寸法図の寸法および質量は、予告なしに変更することがあります。

寸法図

プレミアム効率三相モータ CHHM △-618 □ DA-EP(-B)- 減速比

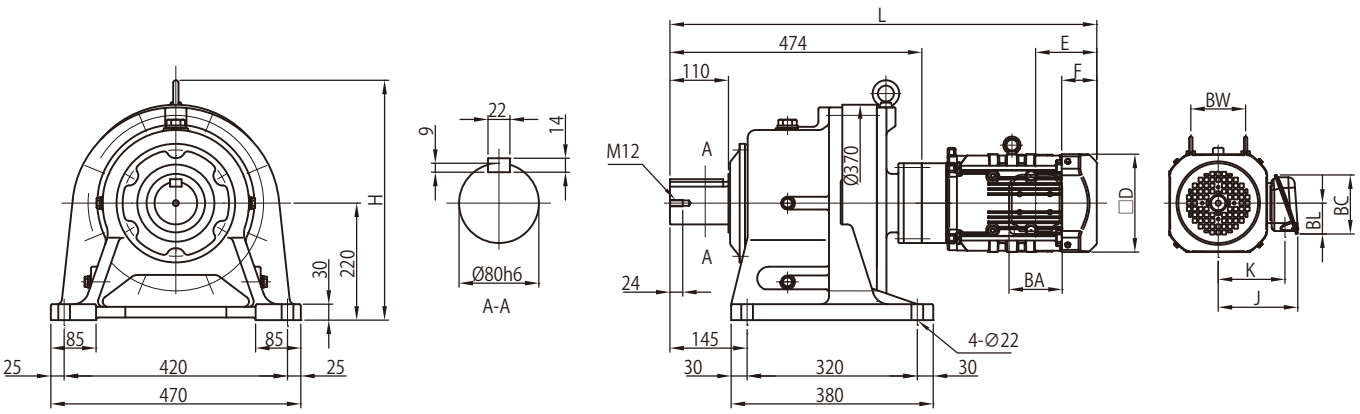

モータ（ブレーキ無）				屋内形・屋外形共通					屋内形				屋外形			
種類	容量 kW	極	形　式	□D	E	F	BW	H	J	K	L	質量 (kg)	J	K	L	質量 (kg)
プレミアム効率三相	0.75	4	CHHM1 -618 □ DA -EP	□ 158	97	63	74	451	122	102	755	183	149	112	755	183
	1.1		CHHM1H -618 □ DA -EP	□ 167	97	64	80	451	126	106	782	186	153	117	782	187
	1.5		CHHM2 -618 □ DA -EP	□ 167	97	64	80	451	126	106	782	187	153	117	782	188
	2.2		CHHM3 -618 □ DA -EP	□ 184	115	66	103	451	150	126	803	195	183	141	803	195

モータ（ブレーキ付）				屋内形・屋外形共通					屋内形				屋外形			
種類	容量 kW	極	形　式	□D	E	F	BW	H	J	K	L	質量 (kg)	J	K	L	質量 (kg)
プレミアム効率三相	0.75	4	CHHM1 -618 □ DA -EP -B	□ 158	160	127	74	451	122	102	818	188	149	112	818	188
	1.1		CHHM1H -618 □ DA -EP -B	□ 167	167	133	80	451	126	106	851	192	153	117	851	193
	1.5		CHHM2 -618 □ DA -EP -B	□ 167	167	133	80	451	126	106	851	193	153	117	851	194
	2.2		CHHM3 -618 □ DA -EP -B	□ 184	193	144	103	451	150	126	881	203	183	141	881	203

端子箱寸法	屋内形			屋外形		
容量 kW	BA	BC	BL	BA	BC	BL
0.75 ～ 1.5	85	95	48	100	131	75
2.2	100	111	58	123	151	87

注）1. △にはモータの容量記号が入ります。詳細は B5 頁の「形式」をご参照ください。
2. 形式の□には "0" または "5" が入ります。詳細は選定表をご参照ください。
3. 屋外形は端子箱の向き（引出口方向）が図面とは異なります。詳細は技術資料 C35 頁をご参照ください。
4. 低速軸径寸法：寸法公差は、JIS B 0401-1998"h6" です。
5. 軸端キーおよびキー溝寸法：JIS B 1301-1996(ISO)「キー及びキー溝 平行キー（締込み形）」に準拠しています。
6. 低速軸軸端部の詳細寸法は、技術資料 C23 頁をご参照ください。
7. 低速軸方向が垂直下向き（CVHM 形）の場合は、軸の有効長が異なります。詳細寸法は技術資料 C23 頁をご参照ください。
8. 本寸法図の寸法および質量は、予告なしに変更することがあります。

寸法図

プレミアム効率三相モータ CHHM △ -618 □ DB-EP(-B)- 減速比

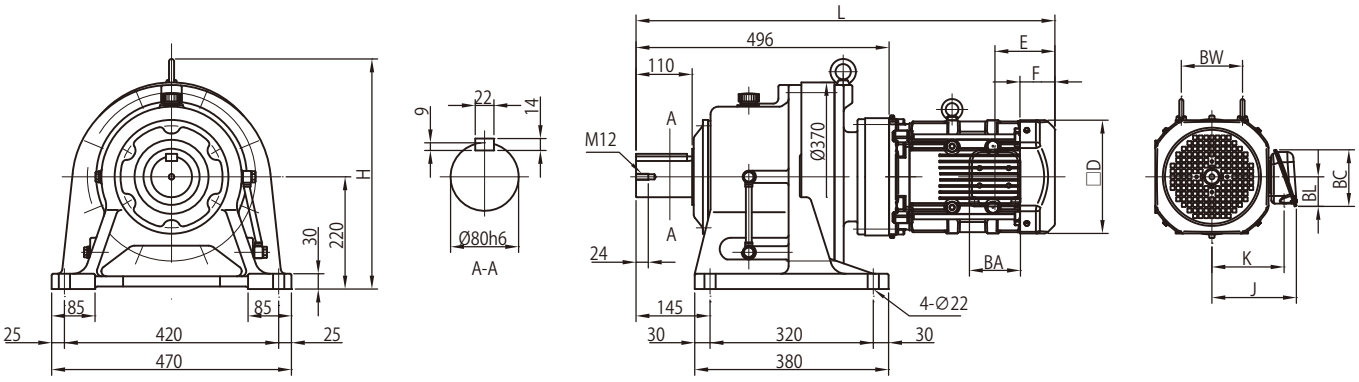

モータ（ブレーキ無）				屋内形・屋外形共通					屋内形				屋外形			
種類	容量 kW	極	形　式	□D	E	F	BW	H	J	K	L	質量 (kg)	J	K	L	質量 (kg)
プレミアム効率三相	1.1	4	CHHM1H -618 □ DB -EP	□ 167	97	64	80	451	126	106	804	201	153	117	804	202
	1.5		CHHM2 -618 □ DB -EP	□ 167	97	64	80	451	126	106	804	203	153	117	804	203
	2.2		CHHM3 -618 □ DB -EP	□ 184	115	66	103	451	150	126	789	208	183	141	789	208
	3.0		CHHM4 -618 □ DB -EP	□ 184	115	66	103	451	150	126	803	211	183	141	803	211
	3.7		CHHM5 -618 □ DB -EP	□ 222	118	69	120	451	166	142	821	219	199	157	821	219
	5.5		CHHM8 -618 □ DB -EP	□ 222	118	69	120	451	166	142	864	234	199	157	864	235
	7.5		CHHM10 -618 □ DB -EP	□ 260	138	92	-	451	203	168	902	246	235	183	902	247
	11		CHHM15 -618 □ DB -EP	□ 260	138	92	-	451	203	168	964	251	235	183	964	253

モータ（ブレーキ付）				屋内形・屋外形共通					屋内形				屋外形			
種類	容量 kW	極	形　式	□D	E	F	BW	H	J	K	L	質量 (kg)	J	K	L	質量 (kg)
プレミアム効率三相	1.1	4	CHHM1H -618 □ DB -EP -B	□ 167	167	133	80	451	126	106	874	207	153	117	874	208
	1.5		CHHM2 -618 □ DB -EP -B	□ 167	167	133	80	451	126	106	874	209	153	117	874	209
	2.2		CHHM3 -618 □ DB -EP -B	□ 184	193	144	103	451	150	126	867	216	183	141	867	216
	3.0		CHHM4 -618 □ DB -EP -B	□ 184	193	144	103	451	150	126	881	219	183	141	881	219
	3.7		CHHM5 -618 □ DB -EP -B	□ 222	208	159	120	451	166	142	912	230	199	157	912	230
	5.5		CHHM8 -618 □ DB -EP -B	□ 222	208	159	120	451	166	142	955	245	199	157	955	246
	7.5		CHHM10 -618 □ DB -EP -B	□ 260	243	197	-	451	203	168	1007	267	235	183	1007	268
	11		CHHM15 -618 □ DB -EP -B	□ 260	243	197	-	451	203	168	1069	272	235	183	1069	274

端子箱寸法	屋内形			屋外形		
容量 kW	BA	BC	BL	BA	BC	BL
1.1 ～ 1.5	85	95	48	100	131	75
2.2 ～ 5.5	100	111	58	123	151	87
7.5 ～ 11	122	138	72	154	184	105

注）1. △にはモータの容量記号が入ります。詳細は B5 頁の「形式」をご参照ください。
2. 形式の□には "0" または "5" が入ります。詳細は選定表をご参照ください。
3. 屋外形は端子箱の向き（引出口方向）が図面とは異なります。詳細は技術資料 C35 頁をご参照ください。
4. 低速軸径寸法：寸法公差は、JIS B 0401-1998"h6" です。
5. 軸端キーおよびキー溝寸法：JIS B 1301-1996(ISO)「キー及びキー溝 平行キー（締込み形）」に準拠しています。
6. 低速軸軸端部の詳細寸法は、技術資料 C23 頁をご参照ください。
7. 低速軸方向が垂直下向き（CVHM 形）の場合は、軸の有効長が異なります。詳細寸法は技術資料 C23 頁をご参照ください。
8. 本寸法図の寸法および質量は、予告なしに変更することがあります。

寸法図

プレミアム効率三相モータ CHHM △ -619 □ DA-EP(-B)- 減速比

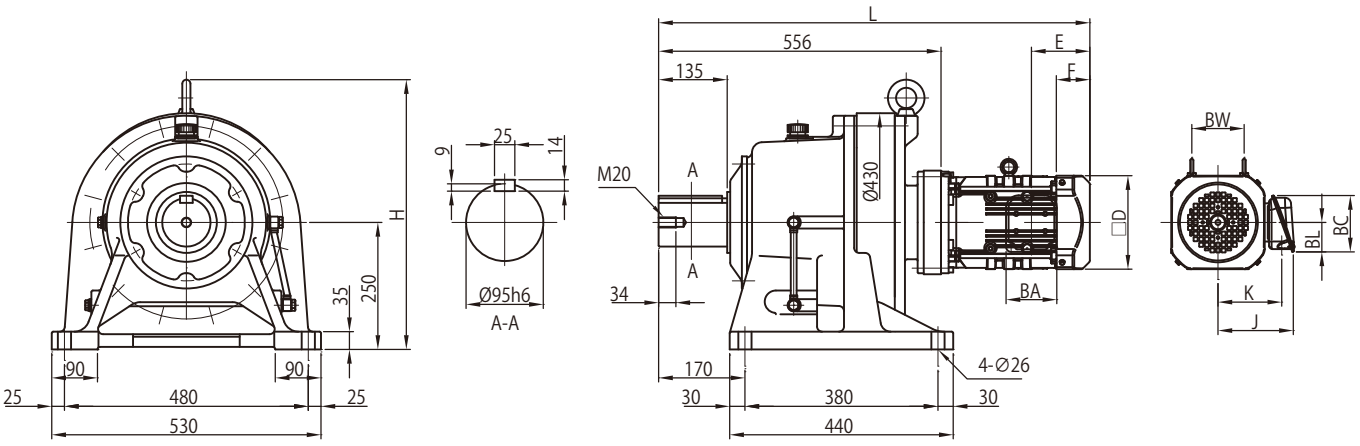

モータ（ブレーキ無）				屋内形・屋外形共通					屋内形				屋外形			
種類	容量 kW	極	形　式	□D	E	F	BW	H	J	K	L	質量 (kg)	J	K	L	質量 (kg)
プレミアム効率三相	0.75	4	CHHM1 -619 □ DA -EP	□ 158	97	63	74	531	122	102	837	257	149	112	837	258
	1.1		CHHM1H -619 □ DA -EP	□ 167	97	64	80	531	126	106	864	260	153	117	864	261
	1.5		CHHM2 -619 □ DA -EP	□ 167	97	64	80	531	126	106	864	262	153	117	864	262
	2.2		CHHM3 -619 □ DA -EP	□ 184	115	66	103	531	150	126	849	268	183	141	849	268
	3.0		CHHM4 -619 □ DA -EP	□ 184	115	66	103	531	150	126	863	271	183	141	863	271
	3.7		CHHM5 -619 □ DA -EP	□ 222	118	69	120	531	166	142	886	279	199	157	886	280
	5.5		CHHM8 -619 □ DA -EP	□ 222	118	69	120	531	166	142	929	295	199	157	929	295

モータ（ブレーキ付）				屋内形・屋外形共通					屋内形				屋外形			
種類	容量 kW	極	形　式	□D	E	F	BW	H	J	K	L	質量 (kg)	J	K	L	質量 (kg)
プレミアム効率三相	0.75	4	CHHM1 -619 □ DA -EP -B	□ 158	160	127	74	531	122	102	900	262	149	112	900	263
	1.1		CHHM1H -619 □ DA -EP -B	□ 167	167	133	80	531	126	106	933	266	153	117	933	267
	1.5		CHHM2 -619 □ DA -EP -B	□ 167	167	133	80	531	126	106	933	268	153	117	933	268
	2.2		CHHM3 -619 □ DA -EP -B	□ 184	193	144	103	531	150	126	927	276	183	141	927	276
	3.0		CHHM4 -619 □ DA -EP -B	□ 184	193	144	103	531	150	126	941	279	183	141	941	279
	3.7		CHHM5 -619 □ DA -EP -B	□ 222	208	159	120	531	166	142	976	290	199	157	976	291
	5.5		CHHM8 -619 □ DA -EP -B	□ 222	208	159	120	531	166	142	1019	306	199	157	1019	306

端子箱寸法	屋内形			屋外形		
容量 kW	BA	BC	BL	BA	BC	BL
0.75 ～ 1.5	85	95	48	100	131	75
2.2 ～ 5.5	100	111	58	123	151	87

注）1. △にはモータの容量記号が入ります。詳細は B5 頁の「形式」をご参照ください。
2. 形式の□には "0" または "5" が入ります。詳細は選定表をご参照ください。
3. 屋外形は端子箱の向き（引出口方向）が図面とは異なります。詳細は技術資料 C35 頁をご参照ください。
4. 低速軸径寸法：寸法公差は、JIS B 0401-1998"h6" です。
5. 軸端キーおよびキー溝寸法：JIS B 1301-1996(ISO)「キー及びキー溝 平行キー（締込み形）」に準拠しています。
6. 低速軸軸端部の詳細寸法は、技術資料 C23 頁をご参照ください。
7. 低速軸方向が垂直下向き（CVHM 形）の場合は、軸の有効長が異なります。詳細寸法は技術資料 C23 頁をご参照ください。
8. 本寸法図の寸法および質量は、予告なしに変更することがあります。

寸法図

プレミアム効率三相モータ CHHM △ -619 □ DB-EP(-B)- 減速比

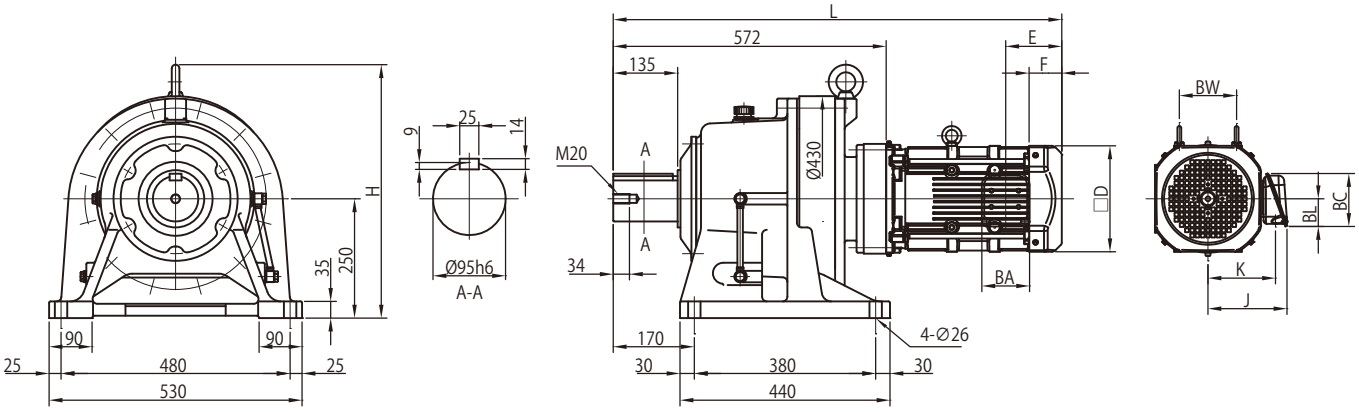

モータ（ブレーキ無）				屋内形・屋外形共通					屋内形				屋外形			
種類	容量 kW	極	形　式	□D	E	F	BW	H	J	K	L	質量 (kg)	J	K	L	質量 (kg)
プレミアム効率三相	2.2	4	CHHM3 -619 □ DB -EP	□ 184	115	66	103	531	150	126	865	275	183	141	865	275
	3.0		CHHM4 -619 □ DB -EP	□ 184	115	66	103	531	150	126	879	278	183	141	879	278
	3.7		CHHM5 -619 □ DB -EP	□ 222	118	69	120	531	166	142	897	286	199	157	897	286
	5.5		CHHM8 -619 □ DB -EP	□ 222	118	69	120	531	166	142	940	301	199	157	940	302
	7.5		CHHM10 -619 □ DB -EP	□ 260	138	92	-	531	203	168	978	313	235	183	978	314
	11		CHHM15 -619 □ DB -EP	□ 260	138	92	-	531	203	168	1040	318	235	183	1040	320

モータ（ブレーキ付）				屋内形・屋外形共通					屋内形				屋外形			
種類	容量 kW	極	形　式	□D	E	F	BW	H	J	K	L	質量 (kg)	J	K	L	質量 (kg)
プレミアム効率三相	2.2	4	CHHM3 -619 □ DB -EP -B	□ 184	193	144	103	531	150	126	943	283	183	141	943	283
	3.0		CHHM4 -619 □ DB -EP -B	□ 184	193	144	103	531	150	126	957	286	183	141	957	286
	3.7		CHHM5 -619 □ DB -EP -B	□ 222	208	159	120	531	166	142	988	297	199	157	988	297
	5.5		CHHM8 -619 □ DB -EP -B	□ 222	208	159	120	531	166	142	1031	312	199	157	1031	313
	7.5		CHHM10 -619 □ DB -EP -B	□ 260	243	197	-	531	203	168	1083	334	235	183	1083	335
	11		CHHM15 -619 □ DB -EP -B	□ 260	243	197	-	531	203	168	1145	339	235	183	1145	341

端子箱寸法	屋内形			屋外形		
容量 kW	BA	BC	BL	BA	BC	BL
2.2 ～ 5.5	100	111	58	123	151	87
7.5 ～ 11	122	138	72	154	184	105

注）1. △にはモータの容量記号が入ります。詳細は B5 頁の「形式」をご参照ください。
2. 形式の□には "0" または "5" が入ります。詳細は選定表をご参照ください。
3. 屋外形は端子箱の向き（引出口方向）が図面とは異なります。詳細は技術資料 C35 頁をご参照ください。
4. 低速軸径寸法：寸法公差は、JIS B 0401-1998"h6" です。
5. 軸端キーおよびキー溝寸法：JIS B 1301-1996(ISO)「キー及びキー溝 平行キー（締込み形）」に準拠しています。
6. 低速軸軸端部の詳細寸法は、技術資料 C23 頁をご参照ください。
7. 低速軸方向が垂直下向き（CVHM 形）の場合は、軸の有効長が異なります。詳細寸法は技術資料 C23 頁をご参照ください。
8. 本寸法図の寸法および質量は、予告なしに変更することがあります。

寸法図

プレミアム効率三相モータ　CHHM △-6205DA-EP(-B)- 減速比

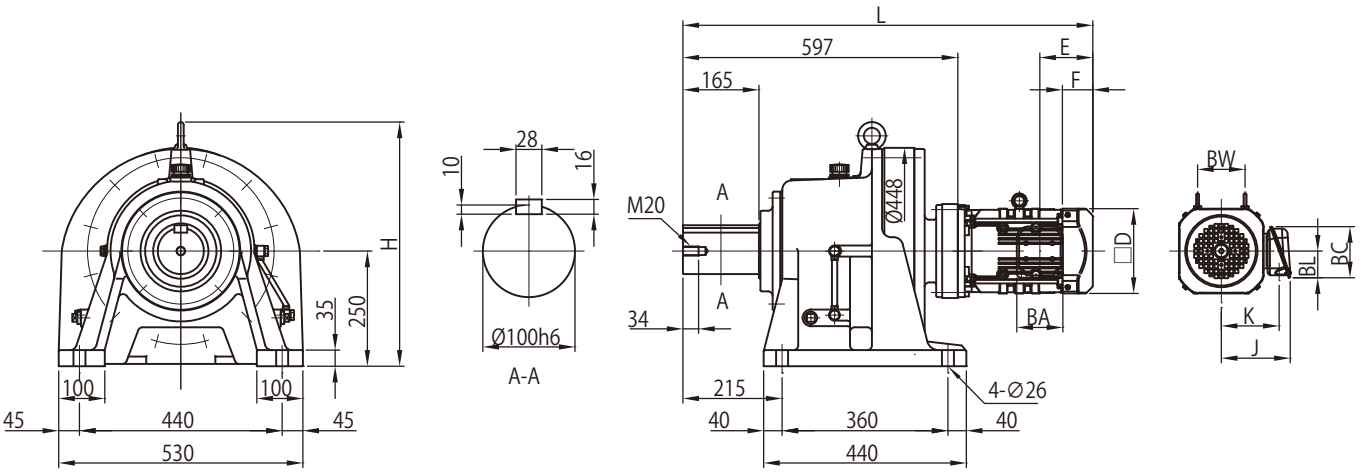

モータ（ブレーキ無）				屋内形・屋外形共通					屋内形				屋外形			
種類	容量 kW	極	形　式	□D	E	F	BW	H	J	K	L	質量 (kg)	J	K	L	質量 (kg)
プレミアム効率三相	0.75	4	CHHM1 -6205DA -EP	□158	97	63	74	530	122	102	878	274	149	112	878	275
	1.1		CHHM1H -6205DA -EP	□167	97	64	80	530	126	106	905	277	153	117	905	278
	1.5		CHHM2 -6205DA -EP	□167	97	64	80	530	126	106	905	279	153	117	905	279
	2.2		CHHM3 -6205DA -EP	□184	115	66	103	530	150	126	890	285	183	141	890	285
	3.0		CHHM4 -6205DA -EP	□184	115	66	103	530	150	126	904	288	183	141	904	288
	3.7		CHHM5 -6205DA -EP	□222	118	69	120	530	166	142	927	296	199	157	927	297
	5.5		CHHM8 -6205DA -EP	□222	118	69	120	530	166	142	970	312	199	157	970	312

モータ（ブレーキ付）				屋内形・屋外形共通					屋内形				屋外形			
種類	容量 kW	極	形　式	□D	E	F	BW	H	J	K	L	質量 (kg)	J	K	L	質量 (kg)
プレミアム効率三相	0.75	4	CHHM1 -6205DA -EP -B	□158	160	127	74	530	122	102	941	279	149	112	941	280
	1.1		CHHM1H -6205DA -EP -B	□167	167	133	80	530	126	106	974	283	153	117	974	284
	1.5		CHHM2 -6205DA -EP -B	□167	167	133	80	530	126	106	974	285	153	117	974	285
	2.2		CHHM3 -6205DA -EP -B	□184	193	144	103	530	150	126	968	293	183	141	968	293
	3.0		CHHM4 -6205DA -EP -B	□184	193	144	103	530	150	126	982	296	183	141	982	296
	3.7		CHHM5 -6205DA -EP -B	□222	208	159	120	530	166	142	1017	307	199	157	1017	308
	5.5		CHHM8 -6205DA -EP -B	□222	208	159	120	530	166	142	1060	323	199	157	1060	323

端子箱寸法	屋内形			屋外形		
容量 kW	BA	BC	BL	BA	BC	BL
0.75 ～ 1.5	85	95	48	100	131	75
2.2 ～ 5.5	100	111	58	123	151	87

注）1. △にはモータの容量記号が入ります。詳細は B5 頁の「形式」をご参照ください。
2. 屋外形は端子箱の向き（引出口方向）が図面とは異なります。詳細は技術資料 C35 頁をご参照ください。
3. 低速軸径寸法：寸法公差は、JIS B 0401-1998"h6" です。
4. 軸端キーおよびキー溝寸法：JIS B 1301-1996(ISO)「キー及びキー溝 平行キー（締込み形）」に準拠しています。
5. 低速軸軸端部の詳細寸法は、技術資料 C23 頁をご参照ください。
6. 本寸法図の寸法および質量は、予告なしに変更することがあります。

寸法図

プレミアム効率三相モータ CHHM △ -6205DB-EP(-B)- 減速比

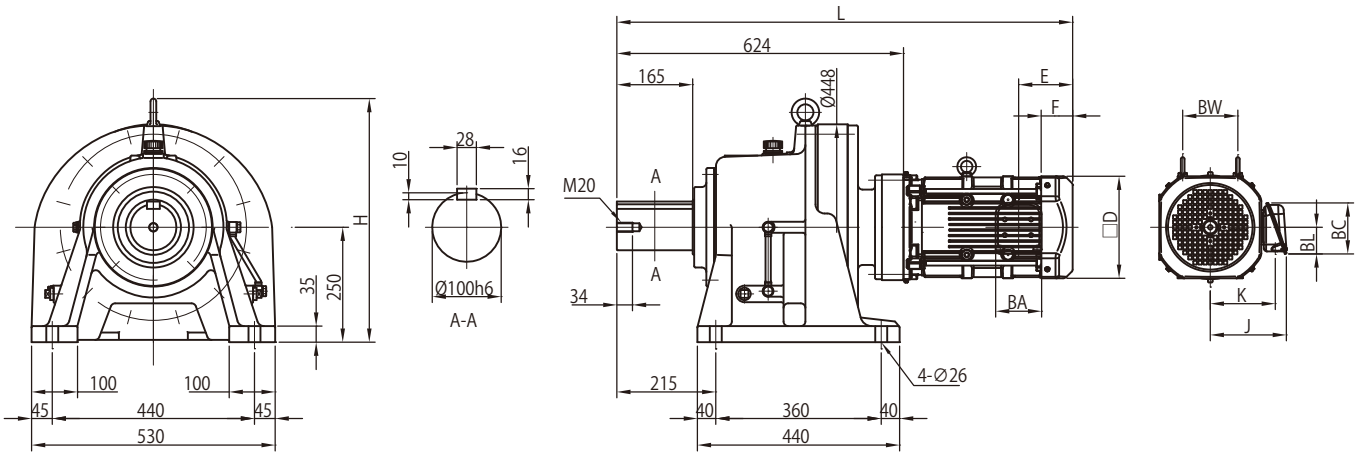

モータ（ブレーキ無）				屋内形・屋外形共通					屋内形				屋外形			
種類	容量 kW	極	形　式	□D	E	F	BW	H	J	K	L	質量 (kg)	J	K	L	質量 (kg)
プレミアム効率三相	2.2	4	CHHM3　-6205DB -EP	□ 184	115	66	103	530	150	126	917	297	183	141	917	297
	3.0		CHHM4　-6205DB -EP	□ 184	115	66	103	530	150	126	931	300	183	141	931	300
	3.7		CHHM5　-6205DB -EP	□ 222	118	69	120	530	166	142	949	308	199	157	949	308
	5.5		CHHM8　-6205DB -EP	□ 222	118	69	120	530	166	142	992	323	199	157	992	324
	7.5		CHHM10　-6205DB -EP	□ 260	138	92	-	530	203	168	1030	335	235	183	1030	336
	11		CHHM15　-6205DB -EP	□ 260	138	92	-	530	203	168	1092	340	235	183	1092	342

モータ（ブレーキ付）				屋内形・屋外形共通					屋内形				屋外形			
種類	容量 kW	極	形　式	□D	E	F	BW	H	J	K	L	質量 (kg)	J	K	L	質量 (kg)
プレミアム効率三相	2.2	4	CHHM3　-6205DB -EP -B	□ 184	193	144	103	530	150	126	995	305	183	141	995	305
	3.0		CHHM4　-6205DB -EP -B	□ 184	193	144	103	530	150	126	1009	308	183	141	1009	308
	3.7		CHHM5　-6205DB -EP -B	□ 222	208	159	120	530	166	142	1039	319	199	157	1039	319
	5.5		CHHM8　-6205DB -EP -B	□ 222	208	159	120	530	166	142	1082	334	199	157	1082	335
	7.5		CHHM10　-6205DB -EP -B	□ 260	243	197	-	530	203	168	1135	356	235	183	1135	357
	11		CHHM15　-6205DB -EP -B	□ 260	243	197	-	530	203	168	1197	361	235	183	1197	363

端子箱寸法	屋内形			屋外形		
容量 kW	BA	BC	BL	BA	BC	BL
2.2 ～ 5.5	100	111	58	123	151	87
7.5 ～ 11	122	138	72	154	184	105

注）1. △にはモータの容量記号が入ります。詳細は B5 頁の「形式」をご参照ください。
2. 屋外形は端子箱の向き（引出口方向）が図面とは異なります。詳細は技術資料 C35 頁をご参照ください。
3. 低速軸径寸法：寸法公差は、JIS B 0401-1998"h6" です。
4. 軸端キーおよびキー溝寸法：JIS B 1301-1996(ISO)「キー及びキー溝 平行キー（締込み形）」に準拠しています。
5. 低速軸軸端部の詳細寸法は、技術資料 C23 頁をご参照ください。
6. 本寸法図の寸法および質量は、予告なしに変更することがあります。

寸法図

プレミアム効率三相モータ CHHM △-6215DA-EP(-B)- 減速比

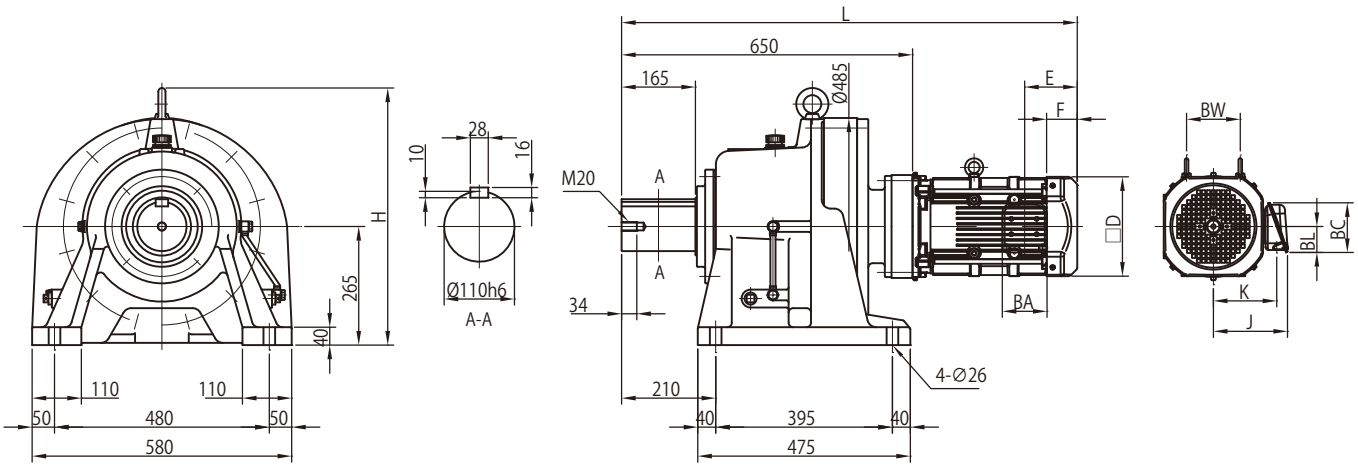

モータ（ブレーキ無）				屋内形・屋外形共通					屋内形				屋外形			
種類	容量 kW	極	形　式	□D	E	F	BW	H	J	K	L	質量 (kg)	J	K	L	質量 (kg)
プレミアム効率三相	1.5	4	CHHM2 -6215DA -EP	□ 167	97	64	80	575	126	106	958	373	153	117	958	373
	2.2		CHHM3 -6215DA -EP	□ 184	115	66	103	575	150	126	943	378	183	141	943	378
	3.0		CHHM4 -6215DA -EP	□ 184	115	66	103	575	150	126	957	381	183	141	957	381
	3.7		CHHM5 -6215DA -EP	□ 222	118	69	120	575	166	142	975	389	199	157	975	389
	5.5		CHHM8 -6215DA -EP	□ 222	118	69	120	575	166	142	1018	404	199	157	1018	405
	7.5		CHHM10 -6215DA -EP	□ 260	138	92	-	575	203	168	1056	416	235	183	1056	417
	11		CHHM15 -6215DA -EP	□ 260	138	92	-	575	203	168	1118	421	235	183	1118	423

モータ（ブレーキ付）				屋内形・屋外形共通					屋内形				屋外形			
種類	容量 kW	極	形　式	□D	E	F	BW	H	J	K	L	質量 (kg)	J	K	L	質量 (kg)
プレミアム効率三相	1.5	4	CHHM2 -6215DA -EP -B	□ 167	167	133	80	575	126	106	1028	379	153	117	1028	379
	2.2		CHHM3 -6215DA -EP -B	□ 184	193	144	103	575	150	126	1021	386	183	141	1021	386
	3.0		CHHM4 -6215DA -EP -B	□ 184	193	144	103	575	150	126	1035	389	183	141	1035	389
	3.7		CHHM5 -6215DA -EP -B	□ 222	208	159	120	575	166	142	1066	400	199	157	1066	400
	5.5		CHHM8 -6215DA -EP -B	□ 222	208	159	120	575	166	142	1109	415	199	157	1109	416
	7.5		CHHM10 -6215DA -EP -B	□ 260	243	197	-	575	203	168	1161	437	235	183	1161	438
	11		CHHM15 -6215DA -EP -B	□ 260	243	197	-	575	203	168	1223	442	235	183	1223	444

端子箱寸法	屋内形			屋外形		
容量 kW	BA	BC	BL	BA	BC	BL
1.5	85	95	48	100	131	75
2.2 ～ 5.5	100	111	58	123	151	87
7.5 ～ 11	122	138	72	154	184	105

注）1. △にはモータの容量記号が入ります。詳細は B5 頁の「形式」をご参照ください。
2. 屋外形は端子箱の向き（引出口方向）が図面とは異なります。詳細は技術資料 C35 頁をご参照ください。
3. 低速軸径寸法：寸法公差は、JIS B 0401-1998"h6" です。
4. 軸端キーおよびキー溝寸法：JIS B 1301-1996(ISO)「キー及びキー溝 平行キー（締込み形）」に準拠しています。
5. 低速軸軸端部の詳細寸法は、技術資料 C23 頁をご参照ください。
6. 本寸法図の寸法および質量は、予告なしに変更することがあります。

寸法図

プレミアム効率三相モータ CHHM △ -6215DB-EP(-B)- 減速比

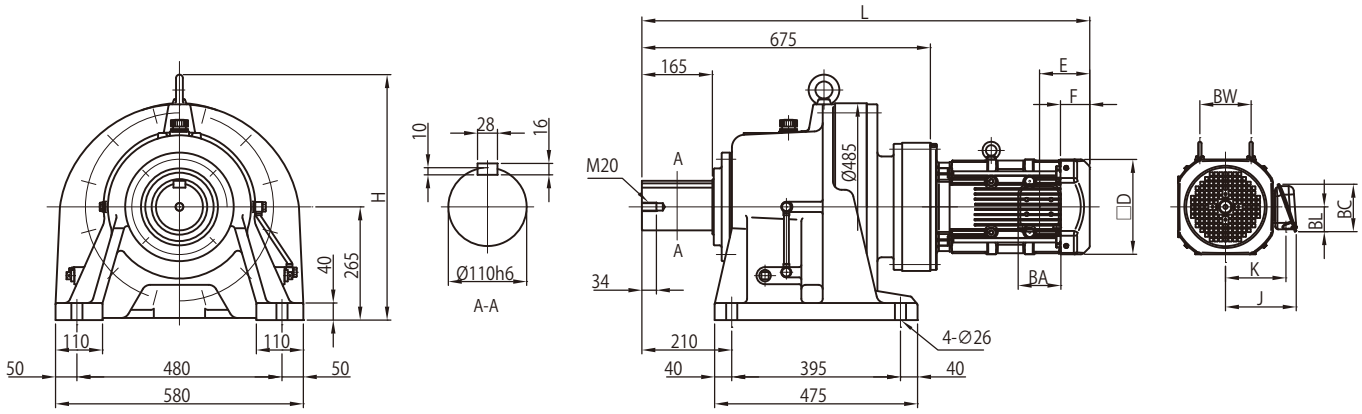

モータ（ブレーキ無）				屋内形・屋外形共通					屋内形				屋外形			
種類	容量 kW	極	形　式	□D	E	F	BW	H	J	K	L	質量 (kg)	J	K	L	質量 (kg)
プレミアム効率三相	3.7	4	CHHM5 -6215DB -EP	□ 222	118	69	120	575	166	142	1005	408	199	157	1005	409
	5.5		CHHM8 -6215DB -EP	□ 222	118	69	120	575	166	142	1048	424	199	157	1048	424
	7.5		CHHM10 -6215DB -EP	□ 260	138	92	-	575	203	168	1085	435	235	183	1085	437
	11		CHHM15 -6215DB -EP	□ 260	138	92	-	575	203	168	1147	441	235	183	1147	442

モータ（ブレーキ付）				屋内形・屋外形共通					屋内形				屋外形			
種類	容量 kW	極	形　式	□D	E	F	BW	H	J	K	L	質量 (kg)	J	K	L	質量 (kg)
プレミアム効率三相	3.7	4	CHHM5 -6215DB -EP -B	□ 222	208	159	120	575	166	142	1096	419	199	157	1096	420
	5.5		CHHM8 -6215DB -EP -B	□ 222	208	159	120	575	166	142	1139	435	199	157	1139	435
	7.5		CHHM10 -6215DB -EP -B	□ 260	243	197	-	575	203	168	1190	456	235	183	1190	458
	11		CHHM15 -6215DB -EP -B	□ 260	243	197	-	575	203	168	1252	462	235	183	1252	463

端子箱寸法	屋内形			屋外形		
容量 kW	BA	BC	BL	BA	BC	BL
3.7 ～ 5.5	100	111	58	123	151	87
7.5 ～ 11	122	138	72	154	184	105

注）1. △にはモータの容量記号が入ります。詳細は B5 頁の「形式」をご参照ください。
2. 屋外形は端子箱の向き（引出口方向）が図面とは異なります。詳細は技術資料 C35 頁をご参照ください。
3. 低速軸径寸法：寸法公差は、JIS B 0401-1998"h6" です。
4. 軸端キーおよびキー溝寸法：JIS B 1301-1996(ISO)「キー及びキー溝 平行キー（締込み形）」に準拠しています。
5. 低速軸軸端部の詳細寸法は、技術資料 C23 頁をご参照ください。
6. 本寸法図の寸法および質量は、予告なしに変更することがあります。

寸法図

プレミアム効率三相モータ CHHM △-6225DA-EP(-B)- 減速比

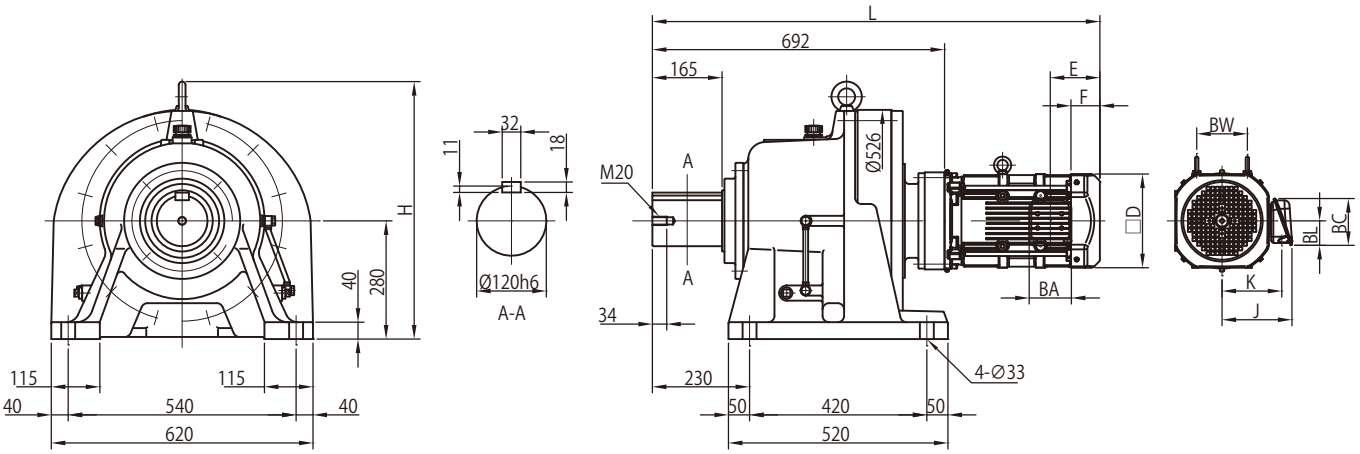

モータ（ブレーキ無）				屋内形・屋外形共通					屋内形				屋外形			
種類	容量 kW	極	形　式	□D	E	F	BW	H	J	K	L	質量 (kg)	J	K	L	質量 (kg)
プレミアム効率三相	1.5	4	CHHM2 -6225DA -EP	□ 167	97	64	80	610	126	106	1000	447	153	117	1000	447
	2.2		CHHM3 -6225DA -EP	□ 184	115	66	103	610	150	126	985	452	183	141	985	452
	3.0		CHHM4 -6225DA -EP	□ 184	115	66	103	610	150	126	999	455	183	141	999	455
	3.7		CHHM5 -6225DA -EP	□ 222	118	69	120	610	166	142	1017	463	199	157	1017	463
	5.5		CHHM8 -6225DA -EP	□ 222	118	69	120	610	166	142	1060	478	199	157	1060	479
	7.5		CHHM10 -6225DA -EP	□ 260	138	92	-	610	203	168	1098	490	235	183	1098	491
	11		CHHM15 -6225DA -EP	□ 260	138	92	-	610	203	168	1160	495	235	183	1160	497

モータ（ブレーキ付）				屋内形・屋外形共通					屋内形				屋外形			
種類	容量 kW	極	形　式	□D	E	F	BW	H	J	K	L	質量 (kg)	J	K	L	質量 (kg)
プレミアム効率三相	1.5	4	CHHM2 -6225DA -EP -B	□ 167	167	133	80	610	126	106	1070	453	153	117	1070	453
	2.2		CHHM3 -6225DA -EP -B	□ 184	193	144	103	610	150	126	1063	460	183	141	1063	460
	3.0		CHHM4 -6225DA -EP -B	□ 184	193	144	103	610	150	126	1077	463	183	141	1077	463
	3.7		CHHM5 -6225DA -EP -B	□ 222	208	159	120	610	166	142	1108	474	199	157	1108	474
	5.5		CHHM8 -6225DA -EP -B	□ 222	208	159	120	610	166	142	1151	489	199	157	1151	490
	7.5		CHHM10 -6225DA -EP -B	□ 260	243	197	-	610	203	168	1203	511	235	183	1203	512
	11		CHHM15 -6225DA -EP -B	□ 260	243	197	-	610	203	168	1265	516	235	183	1265	518

端子箱寸法	屋内形			屋外形		
容量 kW	BA	BC	BL	BA	BC	BL
1.5	85	95	48	100	131	75
2.2 ～ 5.5	100	111	58	123	151	87
7.5 ～ 11	122	138	72	154	184	105

注）1. △にはモータの容量記号が入ります。詳細は B5 頁の「形式」をご参照ください。
2. 屋外形は端子箱の向き（引出口方向）が図面とは異なります。詳細は技術資料 C35 頁をご参照ください。
3. 低速軸径寸法：寸法公差は、JIS B 0401-1998"h6" です。
4. 軸端キーおよびキー溝寸法：JIS B 1301-1996(ISO)「キー及びキー溝 平行キー（締込み形）」に準拠しています。
5. 低速軸軸端部の詳細寸法は、技術資料 C23 頁をご参照ください。
6. 本寸法図の寸法および質量は、予告なしに変更することがあります。

寸法図

プレミアム効率三相モータ CHHM △ -6225DB-EP(-B)- 減速比

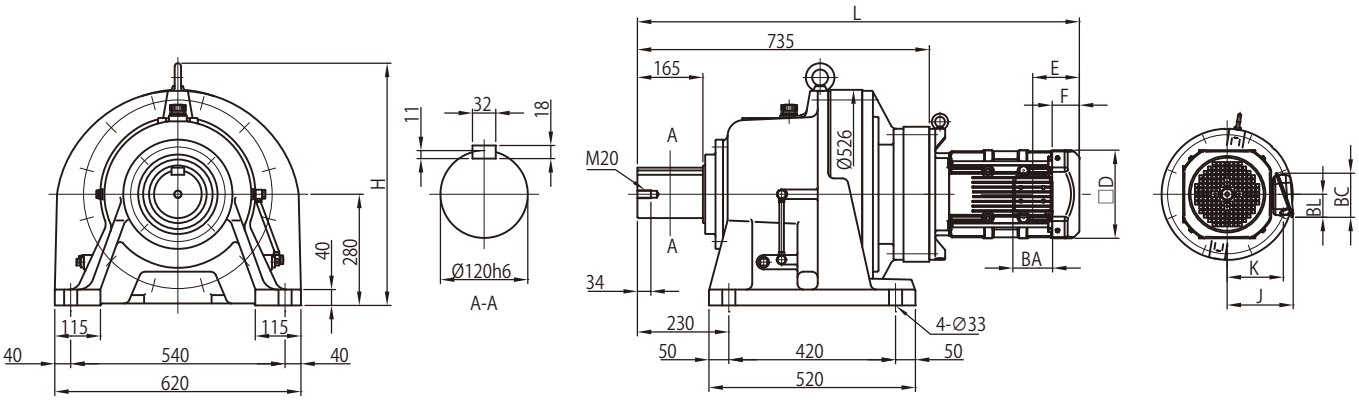

モータ（ブレーキ無）				屋内形・屋外形共通					屋内形				屋外形			
種類	容量 kW	極	形　式	□D	E	F	BW	H	J	K	L	質量 (kg)	J	K	L	質量 (kg)
プレミアム効率三相	3.7	4	CHHM5　-6225DB -EP	□ 222	118	69	-	610	166	142	1070	508	199	157	1070	509
	5.5		CHHM8　-6225DB -EP	□ 222	118	69	-	610	166	142	1113	524	199	157	1113	524
	7.5		CHHM10 -6225DB -EP	□ 260	138	92	-	610	203	168	1134	536	235	183	1134	537
	11		CHHM15 -6225DB -EP	□ 260	138	92	-	610	203	168	1196	542	235	183	1196	543

モータ（ブレーキ付）				屋内形・屋外形共通					屋内形				屋外形			
種類	容量 kW	極	形　式	□D	E	F	BW	H	J	K	L	質量 (kg)	J	K	L	質量 (kg)
プレミアム効率三相	3.7	4	CHHM5　-6225DB -EP -B	□ 222	208	159	-	610	166	142	1161	519	199	157	1161	520
	5.5		CHHM8　-6225DB -EP -B	□ 222	208	159	-	610	166	142	1204	535	199	157	1204	535
	7.5		CHHM10 -6225DB -EP -B	□ 260	243	197	-	610	203	168	1239	557	235	183	1239	558
	11		CHHM15 -6225DB -EP -B	□ 260	243	197	-	610	203	168	1301	563	235	183	1301	564

端子箱寸法	屋内形			屋外形		
容量 kW	BA	BC	BL	BA	BC	BL
3.7 ～ 5.5	100	111	58	123	151	87
7.5 ～ 11	122	138	72	154	184	105

注）1. △にはモータの容量記号が入ります。詳細は B5 頁の「形式」をご参照ください。
2. 屋外形は端子箱の向き（引出口方向）が図面とは異なります。詳細は技術資料 C35 頁をご参照ください。
3. 低速軸径寸法：寸法公差は、JIS B 0401-1998"h6" です。
4. 軸端キーおよびキー溝寸法：JIS B 1301-1996(ISO)「キー及びキー溝 平行キー（締込み形）」に準拠しています。
5. 低速軸軸端部の詳細寸法は、技術資料 C23 頁をご参照ください。
6. 本寸法図の寸法および質量は、予告なしに変更することがあります。

寸法図

プレミアム効率三相モータ CHHM △-6235DA-EP(-B)- 減速比

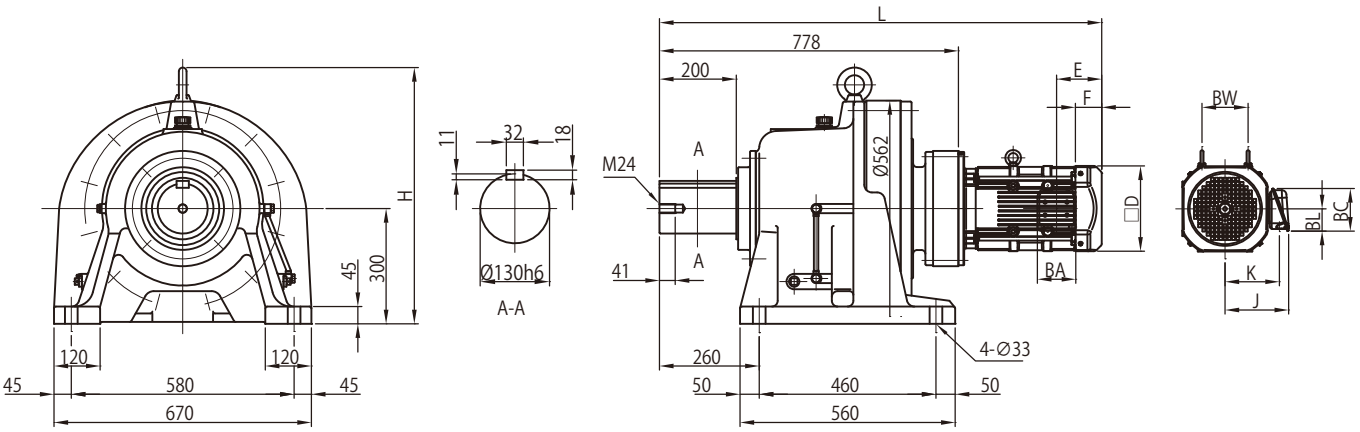

モータ（ブレーキ無）		極	形　式	屋内形・屋外形共通					屋内形				屋外形			
種類	容量 kW			□D	E	F	BW	H	J	K	L	質量 (kg)	J	K	L	質量 (kg)
プレミアム効率三相	2.2	4	CHHM3 -6235DA -EP	□ 184	115	66	103	667	150	126	1071	568	183	141	1071	569
	3.0		CHHM4 -6235DA -EP	□ 184	115	66	103	667	150	126	1085	571	183	141	1085	571
	3.7		CHHM5 -6235DA -EP	□ 222	118	69	120	667	166	142	1108	579	199	157	1108	580
	5.5		CHHM8 -6235DA -EP	□ 222	118	69	120	667	166	142	1151	595	199	157	1151	595
	7.5		CHHM10 -6235DA -EP	□ 260	138	92	-	667	203	168	1188	606	235	183	1188	608
	11		CHHM15 -6235DA -EP	□ 260	138	92	-	667	203	168	1250	612	235	183	1250	613

モータ（ブレーキ付）		極	形　式	屋内形・屋外形共通					屋内形				屋外形			
種類	容量 kW			□D	E	F	BW	H	J	K	L	質量 (kg)	J	K	L	質量 (kg)
プレミアム効率三相	2.2	4	CHHM3 -6235DA -EP -B	□ 184	193	144	103	667	150	126	1149	576	183	141	1149	577
	3.0		CHHM4 -6235DA -EP -B	□ 184	193	144	103	667	150	126	1163	579	183	141	1163	579
	3.7		CHHM5 -6235DA -EP -B	□ 222	208	159	120	667	166	142	1199	590	199	157	1199	591
	5.5		CHHM8 -6235DA -EP -B	□ 222	208	159	120	667	166	142	1242	606	199	157	1242	606
	7.5		CHHM10 -6235DA -EP -B	□ 260	243	197	-	667	203	168	1293	627	235	183	1293	629
	11		CHHM15 -6235DA -EP -B	□ 260	243	197	-	667	203	168	1355	633	235	183	1355	634

端子箱寸法	屋内形			屋外形		
容量 kW	BA	BC	BL	BA	BC	BL
2.2 ～ 5.5	100	111	58	123	151	87
7.5 ～ 11	122	138	72	154	184	105

注）1. △にはモータの容量記号が入ります。詳細は B5 頁の「形式」をご参照ください。
2. 屋外形は端子箱の向き（引出口方向）が図面とは異なります。詳細は技術資料 C35 頁をご参照ください。
3. 低速軸径寸法：寸法公差は、JIS B 0401-1998"h6" です。
4. 軸端キーおよびキー溝寸法：JIS B 1301-1996(ISO)「キー及びキー溝 平行キー（締込み形）」に準拠しています。
5. 低速軸軸端部の詳細寸法は、技術資料 C23 頁をご参照ください。
6. 本寸法図の寸法および質量は、予告なしに変更することがあります。

寸法図

プレミアム効率三相モータ CHHM △ -6235DB-EP(-B)- 減速比

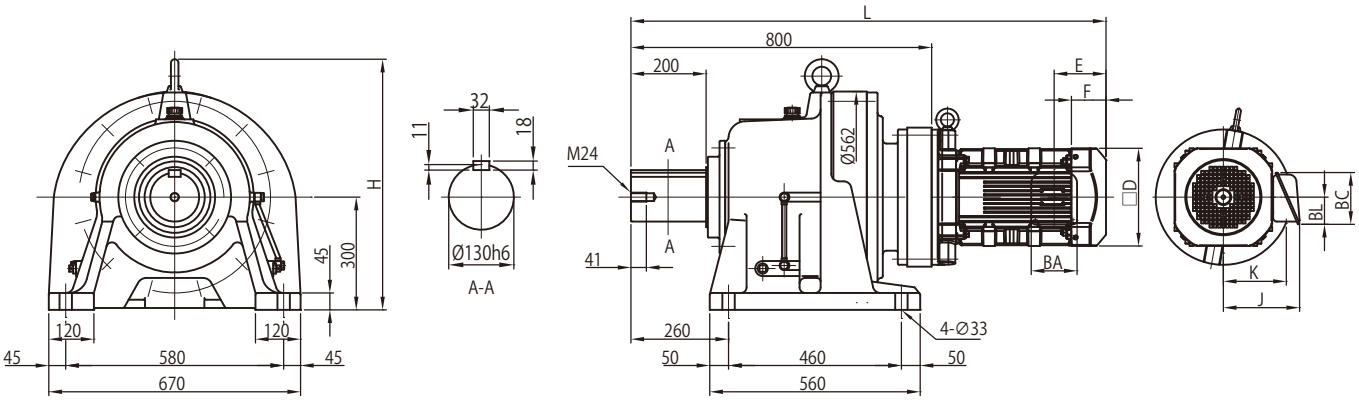

モータ（ブレーキ無）				屋内形・屋外形共通					屋内形				屋外形			
種類	容量 kW	極	形　式	□D	E	F	BW	H	J	K	L	質量 (kg)	J	K	L	質量 (kg)
プレミアム効率三相	11	4	CHHM15 -6235DB -EP	□260	138	92	-	667	203	168	1264	647	235	183	1264	648

モータ（ブレーキ付）				屋内形・屋外形共通					屋内形				屋外形			
種類	容量 kW	極	形　式	□D	E	F	BW	H	J	K	L	質量 (kg)	J	K	L	質量 (kg)
プレミアム効率三相	11	4	CHHM15 -6235DB -EP -B	□260	243	197	-	667	203	168	1369	668	235	183	1369	669

端子箱寸法	屋内形			屋外形		
容量 kW	BA	BC	BL	BA	BC	BL
11	122	138	72	154	184	105

注）1. △にはモータの容量記号が入ります。詳細は B5 頁の「形式」をご参照ください。
2. 屋外形は端子箱の向き（引出口方向）が図面とは異なります。詳細は技術資料 C35 頁をご参照ください。
3. 低速軸径寸法：寸法公差は、JIS B 0401-1998"h6" です。
4. 軸端キーおよびキー溝寸法：JIS B 1301-1996(ISO)「キー及びキー溝 平行キー（締込み形）」に準拠しています。
5. 低速軸軸端部の詳細寸法は、技術資料 C23 頁をご参照ください。
6. 本寸法図の寸法および質量は、予告なしに変更することがあります。

寸法図

プレミアム効率三相モータ CHHM △-6245DA-EP(-B)- 減速比

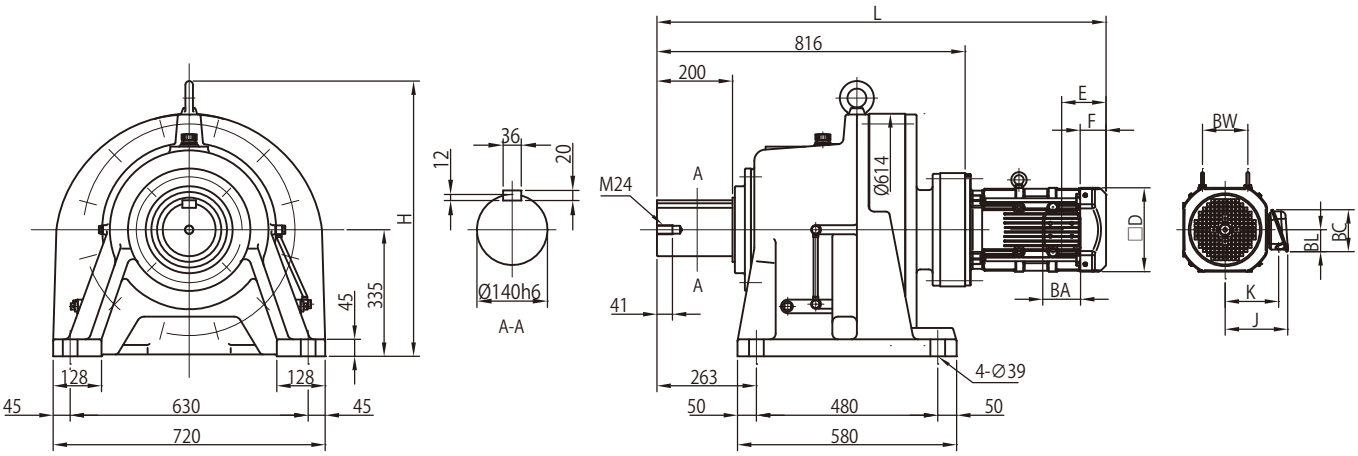

モータ（ブレーキ無）				屋内形・屋外形共通					屋内形				屋外形			
種類	容量 kW	極	形　式	□D	E	F	BW	H	J	K	L	質量 (kg)	J	K	L	質量 (kg)
プレミアム効率三相	2.2	4	CHHM3 -6245DA -EP	□184	115	66	103	729	150	126	1109	677	183	141	1109	678
	3.0		CHHM4 -6245DA -EP	□184	115	66	103	729	150	126	1123	680	183	141	1123	680
	3.7		CHHM5 -6245DA -EP	□222	118	69	120	729	166	142	1146	688	199	157	1146	689
	5.5		CHHM8 -6245DA -EP	□222	118	69	120	729	166	142	1189	704	199	157	1189	704
	7.5		CHHM10 -6245DA -EP	□260	138	92	-	729	203	168	1226	715	235	183	1226	717
	11		CHHM15 -6245DA -EP	□260	138	92	-	729	203	168	1288	721	235	183	1288	722

モータ（ブレーキ付）				屋内形・屋外形共通					屋内形				屋外形			
種類	容量 kW	極	形　式	□D	E	F	BW	H	J	K	L	質量 (kg)	J	K	L	質量 (kg)
プレミアム効率三相	2.2	4	CHHM3 -6245DA -EP -B	□184	193	144	103	729	150	126	1187	685	183	141	1187	686
	3.0		CHHM4 -6245DA -EP -B	□184	193	144	103	729	150	126	1201	688	183	141	1201	688
	3.7		CHHM5 -6245DA -EP -B	□222	208	159	120	729	166	142	1236	699	199	157	1236	700
	5.5		CHHM8 -6245DA -EP -B	□222	208	159	120	729	166	142	1279	715	199	157	1279	715
	7.5		CHHM10 -6245DA -EP -B	□260	243	197	-	729	203	168	1331	736	235	183	1331	738
	11		CHHM15 -6245DA -EP -B	□260	243	197	-	729	203	168	1393	742	235	183	1393	743

端子箱寸法	屋内形			屋外形		
容量 kW	BA	BC	BL	BA	BC	BL
2.2 ～ 5.5	100	111	58	123	151	87
7.5 ～ 11	122	138	72	154	184	105

注）1. △にはモータの容量記号が入ります。詳細は B5 頁の「形式」をご参照ください。
2. 屋外形は端子箱の向き（引出口方向）が図面とは異なります。詳細は技術資料 C35 頁をご参照ください。
3. 低速軸径寸法：寸法公差は、JIS B 0401-1998"h6" です。
4. 軸端キーおよびキー溝寸法：JIS B 1301-1996(ISO)「キー及びキー溝 平行キー（締込み形）」に準拠しています。
5. 低速軸軸端部の詳細寸法は、技術資料 C23 頁をご参照ください。
6. 本寸法図の寸法および質量は、予告なしに変更することがあります。

寸法図

プレミアム効率三相モータ CHHM △ -6245DB-EP(-B)- 減速比

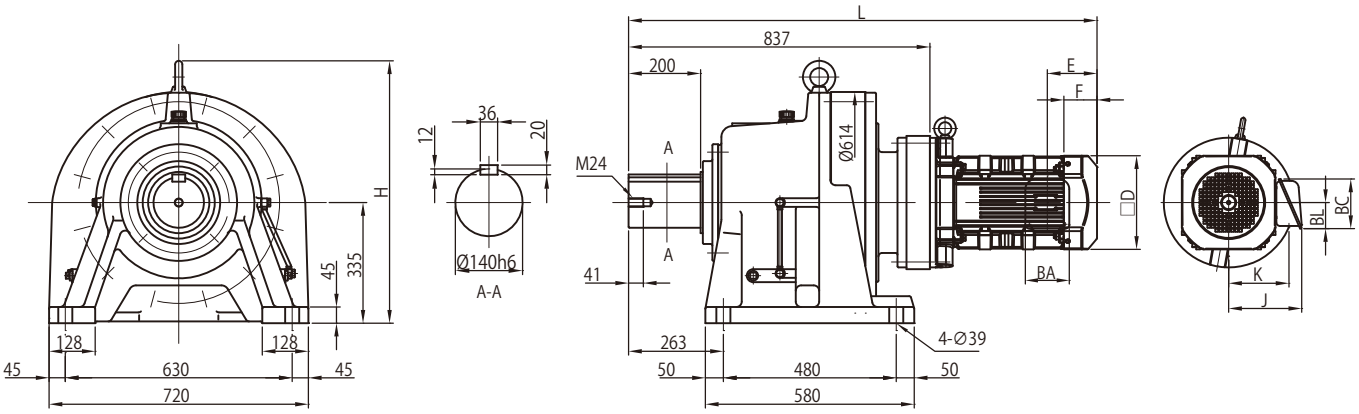

モータ（ブレーキ無）				屋内形・屋外形共通					屋内形				屋外形			
種類	容量 kW	極	形　式	□D	E	F	BW	H	J	K	L	質量 (kg)	J	K	L	質量 (kg)
プレミアム効率三相	11	4	CHHM15 -6245DB -EP	□ 260	138	92	-	729	203	168	1301	748	235	183	1301	749

モータ（ブレーキ付）				屋内形・屋外形共通					屋内形				屋外形			
種類	容量 kW	極	形　式	□D	E	F	BW	H	J	K	L	質量 (kg)	J	K	L	質量 (kg)
プレミアム効率三相	11	4	CHHM15 -6245DB -EP -B	□ 260	243	197	-	729	203	168	1406	769	235	183	1406	770

端子箱寸法	屋内形			屋外形		
容量 kW	BA	BC	BL	BA	BC	BL
11	122	138	72	154	184	105

注）1. △にはモータの容量記号が入ります。詳細は B5 頁の「形式」をご参照ください。
2. 屋外形は端子箱の向き（引出口方向）が図面とは異なります。詳細は技術資料 C35 頁をご参照ください。
3. 低速軸径寸法：寸法公差は、JIS B 0401-1998"h6" です。
4. 軸端キーおよびキー溝寸法：JIS B 1301-1996(ISO)「キー及びキー溝 平行キー（締込み形）」に準拠しています。
5. 低速軸軸端部の詳細寸法は、技術資料 C23 頁をご参照ください。
6. 本寸法図の寸法および質量は、予告なしに変更することがあります。

寸法図

プレミアム効率三相モータ CHHM △-6255DA-EP(-B)- 減速比

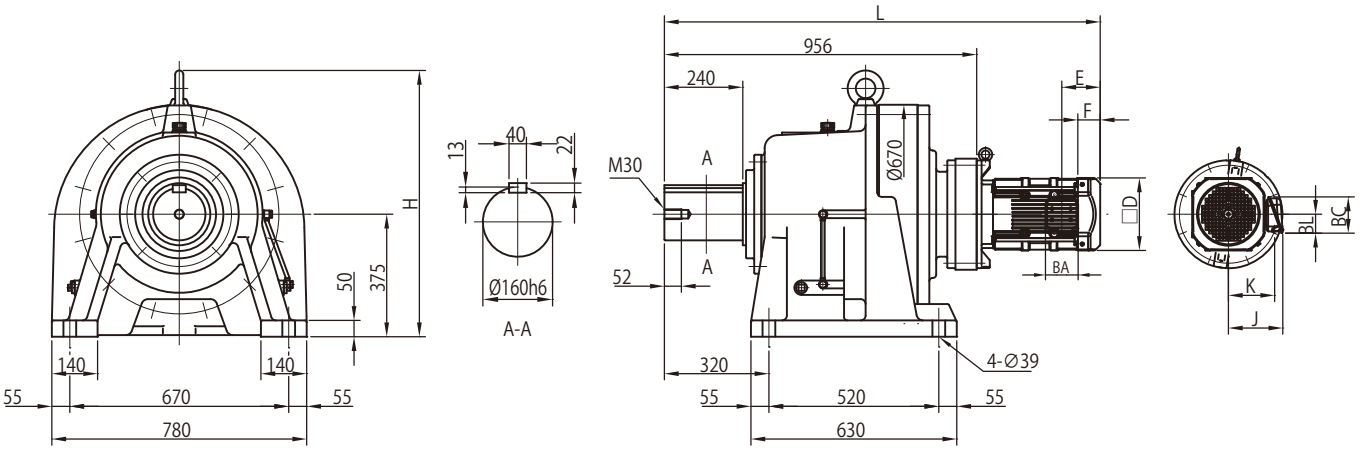

モータ（ブレーキ無）				屋内形・屋外形共通					屋内形				屋外形			
種類	容量 kW	極	形　式	□D	E	F	BW	H	J	K	L	質量 (kg)	J	K	L	質量 (kg)
プレミアム効率三相	3.7	4	CHHM5 -6255DA -EP	□222	118	69	-	815	166	142	1291	1040	199	157	1291	1045
	5.5		CHHM8 -6255DA -EP	□222	118	69	-	815	166	142	1334	1060	199	157	1334	1060
	7.5		CHHM10 -6255DA -EP	□260	138	92	-	815	203	168	1355	1070	235	183	1355	1070
	11		CHHM15 -6255DA -EP	□260	138	92	-	815	203	168	1417	1075	235	183	1417	1075

モータ（ブレーキ付）				屋内形・屋外形共通					屋内形				屋外形			
種類	容量 kW	極	形　式	□D	E	F	BW	H	J	K	L	質量 (kg)	J	K	L	質量 (kg)
プレミアム効率三相	3.7	4	CHHM5 -6255DA -EP -B	□222	208	159	-	815	166	142	1381	1055	199	157	1381	1055
	5.5		CHHM8 -6255DA -EP -B	□222	208	159	-	815	166	142	1424	1070	199	157	1424	1070
	7.5		CHHM10 -6255DA -EP -B	□260	243	197	-	815	203	168	1460	1090	235	183	1460	1090
	11		CHHM15 -6255DA -EP -B	□260	243	197	-	815	203	168	1522	1095	235	183	1522	1100

端子箱寸法	屋内形			屋外形		
容量 kW	BA	BC	BL	BA	BC	BL
3.7 ～ 5.5	100	111	58	123	151	87
7.5 ～ 11	122	138	72	154	184	105

注）1. △にはモータの容量記号が入ります。詳細は B5 頁の「形式」をご参照ください。
2. 屋外形は端子箱の向き（引出口方向）が図面とは異なります。詳細は技術資料 C35 頁をご参照ください。
3. 低速軸径寸法：寸法公差は、JIS B 0401-1998"h6" です。
4. 軸端キーおよびキー溝寸法：JIS B 1301-1996(ISO)「キー及びキー溝 平行キー（締込み形）」に準拠しています。
5. 低速軸軸端部の詳細寸法は、技術資料 C23 頁をご参照ください。
6. 本寸法図の寸法および質量は、予告なしに変更することがあります。

寸法図

プレミアム効率三相モータ CHHM △ -6255DB-EP(-B)- 減速比

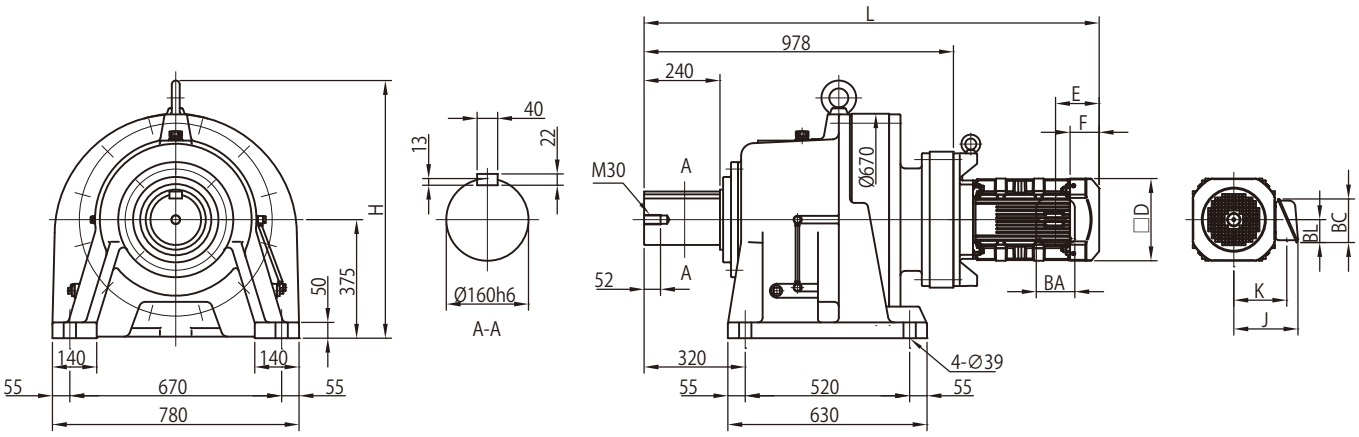

モータ（ブレーキ無）				屋内形・屋外形共通					屋内形				屋外形			
種類	容量 kW	極	形　式	□D	E	F	BW	H	J	K	L	質量 (kg)	J	K	L	質量 (kg)
プレミアム効率三相	11	4	CHHM15　-6255DB　-EP	□ 260	138	92	-	815	203	168	1439	1145	235	183	1439	1150

モータ（ブレーキ付）				屋内形・屋外形共通					屋内形				屋外形			
種類	容量 kW	極	形　式	□D	E	F	BW	H	J	K	L	質量 (kg)	J	K	L	質量 (kg)
プレミアム効率三相	11	4	CHHM15　-6255DB　-EP -B	□ 260	243	197	-	815	203	168	1544	1170	235	183	1544	1170

端子箱寸法	屋内形			屋外形		
容量 kW	BA	BC	BL	BA	BC	BL
11	122	138	72	154	184	105

注）1. △にはモータの容量記号が入ります。詳細は B5 頁の「形式」をご参照ください。
2. 屋外形は端子箱の向き（引出口方向）が図面とは異なります。詳細は技術資料 C35 頁をご参照ください。
3. 低速軸径寸法：寸法公差は、JIS B 0401-1998"h6" です。
4. 軸端キーおよびキー溝寸法：JIS B 1301-1996(ISO)「キー及びキー溝 平行キー（締込み形）」に準拠しています。
5. 低速軸軸端部の詳細寸法は、技術資料 C23 頁をご参照ください。
6. 本寸法図の寸法および質量は、予告なしに変更することがあります。

寸法図

プレミアム効率三相モータ CHHM △-6265DA-EP(-B)- 減速比

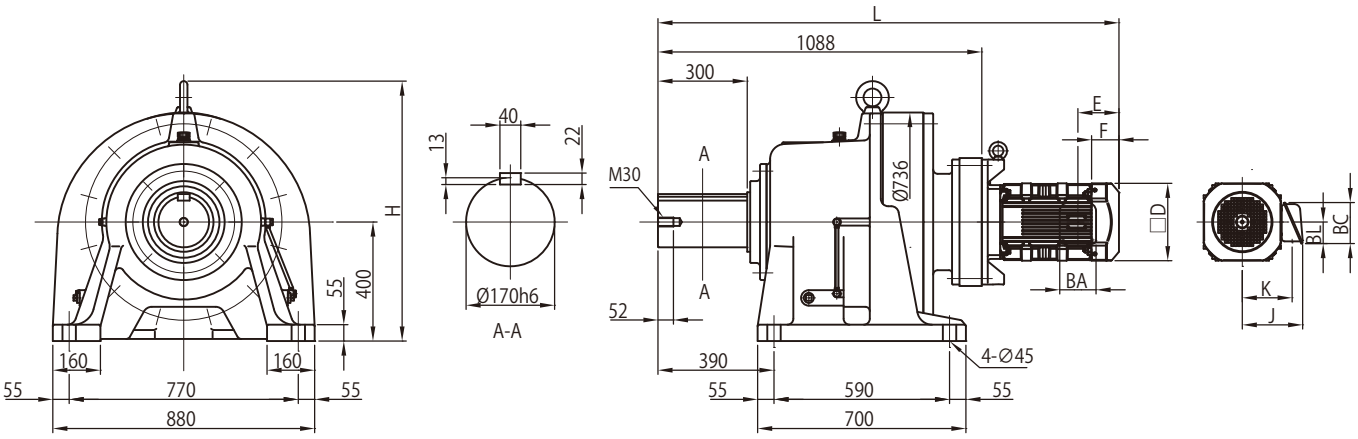

モータ（ブレーキ無）				屋内形・屋外形共通					屋内形				屋外形			
種類	容量 kW	極	形　式	□D	E	F	BW	H	J	K	L	質量 (kg)	J	K	L	質量 (kg)
プレミアム効率三相	5.5	4	CHHM8　-6265DA -EP	□ 222	118	69	-	874	166	142	1481	1385	199	157	1481	1385
	7.5		CHHM10 -6265DA -EP	□ 260	138	92	-	874	203	168	1487	1395	235	183	1487	1400
	11		CHHM15 -6265DA -EP	□ 260	138	92	-	874	203	168	1549	1400	235	183	1549	1405

モータ（ブレーキ付）				屋内形・屋外形共通					屋内形				屋外形			
種類	容量 kW	極	形　式	□D	E	F	BW	H	J	K	L	質量 (kg)	J	K	L	質量 (kg)
プレミアム効率三相	5.5	4	CHHM8　-6265DA -EP -B	□ 222	208	159	-	874	166	142	1572	1395	199	157	1572	1395
	7.5		CHHM10 -6265DA -EP -B	□ 260	243	197	-	874	203	168	1592	1415	235	183	1592	1420
	11		CHHM15 -6265DA -EP -B	□ 260	243	197	-	874	203	168	1654	1425	235	183	1654	1425

端子箱寸法	屋内形			屋外形		
容量 kW	BA	BC	BL	BA	BC	BL
5.5	100	111	58	123	151	87
7.5 ～ 11	122	138	72	154	184	105

注）1. △にはモータの容量記号が入ります。詳細は B5 頁の「形式」をご参照ください。
2. 屋外形は端子箱の向き（引出口方向）が図面とは異なります。詳細は技術資料 C35 頁をご参照ください。
3. 低速軸径寸法：寸法公差は、JIS B 0401-1998"h6" です。
4. 軸端キーおよびキー溝寸法：JIS B 1301-1996(ISO)「キー及びキー溝 平行キー（締込み形）」に準拠しています。
5. 低速軸軸端部の詳細寸法は、技術資料 C23 頁をご参照ください。
6. 本寸法図の寸法および質量は、予告なしに変更することがあります。

寸法図

プレミアム効率三相モータ　CHHM △ -6275DA-EP(-B)- 減速比

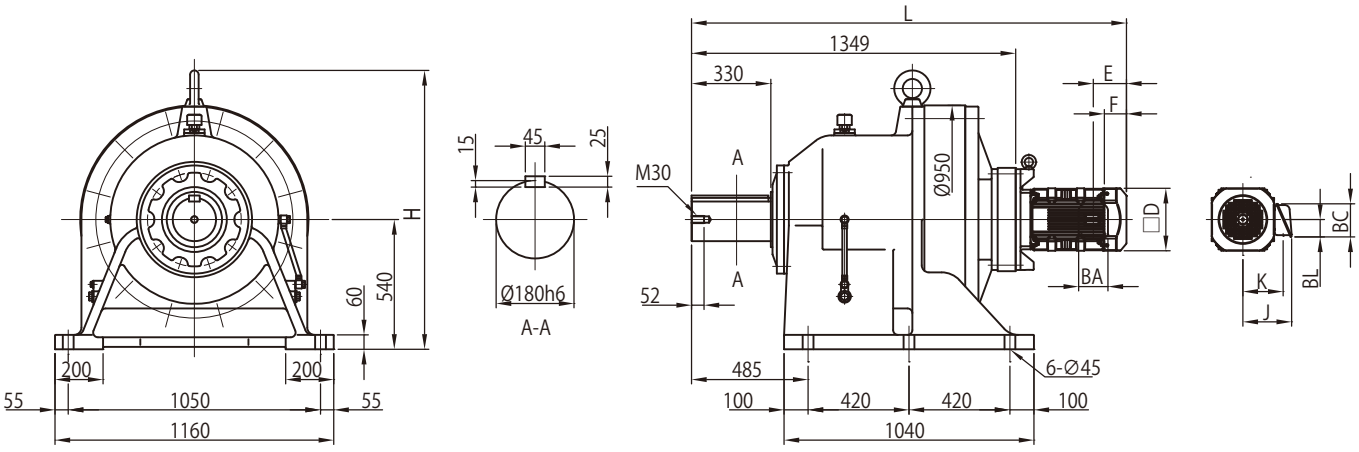

モータ（ブレーキ無）				屋内形・屋外形共通					屋内形				屋外形			
種類	容量 kW	極	形　式	□D	E	F	BW	H	J	K	L	質量 (kg)	J	K	L	質量 (kg)
プレミアム効率三相	7.5	4	CHHM10 -6275DA -EP	□ 260	138	92	-	1161	203	168	1748	2635	235	183	1748	2640
	11		CHHM15 -6275DA -EP	□ 260	138	92	-	1161	203	168	1810	2640	235	183	1810	2645

モータ（ブレーキ付）				屋内形・屋外形共通					屋内形				屋外形			
種類	容量 kW	極	形　式	□D	E	F	BW	H	J	K	L	質量 (kg)	J	K	L	質量 (kg)
プレミアム効率三相	7.5	4	CHHM10 -6275DA -EP -B	□ 260	243	197	-	1161	203	168	1853	2655	235	183	1853	2660
	11		CHHM15 -6275DA -EP -B	□ 260	243	197	-	1161	203	168	1915	2665	235	183	1915	2665

端子箱寸法	屋内形			屋外形		
容量 kW	BA	BC	BL	BA	BC	BL
7.5 ～ 11	122	138	72	154	184	105

注）1. △にはモータの容量記号が入ります。詳細は B5 頁の「形式」をご参照ください。
2. 形式の□には "0" または "5" が入ります。詳細は選定表をご参照ください。
3. 屋外形は端子箱の向き（引出口方向）が図面とは異なります。詳細は技術資料 C35 頁をご参照ください。
4. 低速軸径寸法：寸法公差は、JIS B 0401-1998"h6" です。
5. 軸端キーおよびキー溝寸法：JIS B 1301-1996(ISO)「キー及びキー溝 平行キー（締込み形）」に準拠しています。
6. 低速軸軸端部の詳細寸法は、技術資料 C23 頁をご参照ください。
7. 低速軸方向が垂直下向き（CVHM 形）の場合は、軸の有効長が異なります。詳細寸法は技術資料 C23 頁をご参照ください。
8. 本寸法図の寸法および質量は、予告なしに変更することがあります。

サイクロ® 減速機

B　ギヤモータ

3. 寸法図 横形・フランジ取付

頁

CNFM　1 段形（6085 ～ 6125）　B126
CHFM　1 段形（6130 ～ 6215）　B131
CNFM　2 段形（6120DB ～ 6125DB）　B139
CHFM　2 段形（6130DB ～ 6265DA）　B140

ご注意

1. 本カタログ寸法図に記載されている寸法値は、軸径および主要取付部を除いて、各部の凹凸を考慮した最大寸法となっています。したがって実際の製品寸法と若干異なる場合があります。
2. 寸法図に記載のない部分の寸法については、ご照会ください。
3. 本カタログ寸法図は、お客様への予告なしに変更することがあります。
4. お客様がご使用の製品の寸法に関しては、弊社から提出される製作仕様書での最終確認をお願いいたします。

寸法図

プレミアム効率三相モータ CNFM △ -608 □ -EP(-B)- 減速比

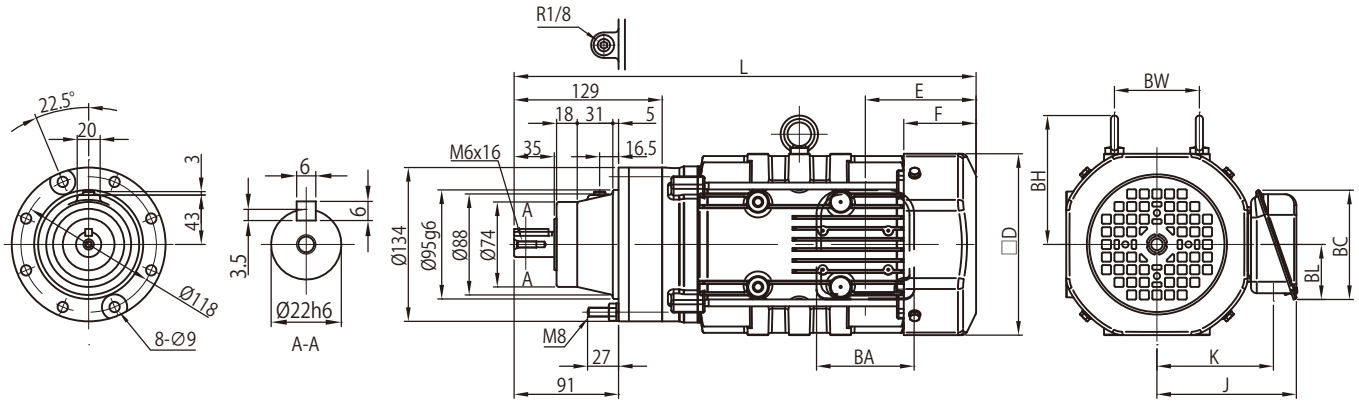

モータ（ブレーキ無）				屋内形・屋外形共通					屋内形				屋外形			
種類	容量 kW	極	形　式	□D	E	F	BW	BH	J	K	L	質量 (kg)	J	K	L	質量 (kg)
プレミアム効率三相	0.75	4	CNFM1　-608 □　-EP	□ 158	97	63	74	112	122	102	403	19	149	112	403	20

モータ（ブレーキ付）				屋内形・屋外形共通					屋内形				屋外形			
種類	容量 kW	極	形　式	□D	E	F	BW	BH	J	K	L	質量 (kg)	J	K	L	質量 (kg)
プレミアム効率三相	0.75	4	CNFM1　-608 □　-EP -B	□ 158	160	127	74	112	122	102	466	24	149	112	466	25

端子箱寸法	屋内形			屋外形		
容量 kW	BA	BC	BL	BA	BC	BL
0.75	85	95	48	100	131	75

注）1　△にはモータの容量記号が入ります。詳細は B5 頁の「形式」をご参照ください。
2. 形式の□には "0" または "5" が入ります。詳細は選定表をご参照ください。
3. 屋外形は端子箱の向き（引出口方向）が図面とは異なります。詳細は技術資料 C35 頁をご参照ください。
4. 低速軸径寸法：寸法公差は、JIS B 0401-1998"h6" です。
5. 軸端キーおよびキー溝寸法：JIS B 1301-1996(ISO)「キー及びキー溝 平行キー（締込み形）」に準拠しています。
6. 低速軸軸端部の詳細寸法は、技術資料 C22 頁をご参照ください。
7. フランジ取付部インロー径寸法：寸法公差は、JIS B 0401-1998"g6" です。
8. 取り付けに際しては、技術資料 C26、C27 頁をご参照ください。
9. 本寸法図の寸法および質量は、予告なしに変更することがあります。

寸法図

プレミアム効率三相モータ CNFM △ -609 □ -EP(-B)- 減速比

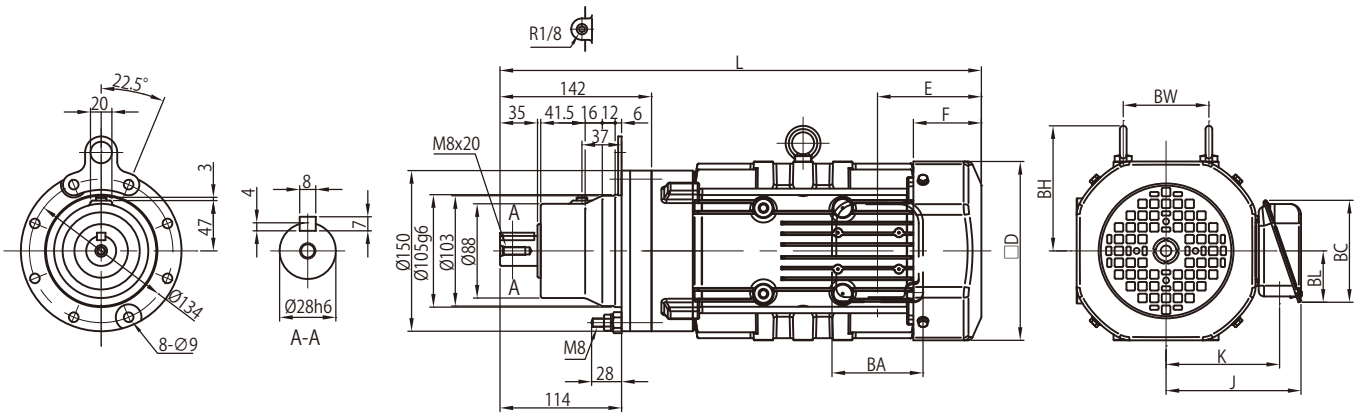

モータ（ブレーキ無）				屋内形・屋外形共通					屋内形				屋外形			
種類	容量 kW	極	形　式	□D	E	F	BW	BH	J	K	L	質量 (kg)	J	K	L	質量 (kg)
プレミアム効率三相	0.75	4	CNFM1 -609 □ -EP	□ 158	97	63	74	112	122	102	423	23	149	112	423	23
	1.1		CNFM1H -609 □ -EP	□ 167	97	64	80	117	126	106	450	26	153	117	450	27
	1.5		CNFM2 -609 □ -EP	□ 167	97	64	80	117	126	106	450	27	153	117	450	28

モータ（ブレーキ付）				屋内形・屋外形共通					屋内形				屋外形			
種類	容量 kW	極	形　式	□D	E	F	BW	BH	J	K	L	質量 (kg)	J	K	L	質量 (kg)
プレミアム効率三相	0.75	4	CNFM1 -609 □ -EP -B	□ 158	160	127	74	112	122	102	486	27	149	112	486	27
	1.1		CNFM1H -609 □ -EP -B	□ 167	167	133	80	117	126	106	519	31	153	117	519	32
	1.5		CNFM2 -609 □ -EP -B	□ 167	167	133	80	117	126	106	519	32	153	117	519	33

端子箱寸法	屋内形			屋外形		
容量 kW	BA	BC	BL	BA	BC	BL
0.75 ～ 1.5	85	95	48	100	131	75

注）1. △にはモータの容量記号が入ります。詳細は B5 頁の「形式」をご参照ください。
2. 形式の□には "0" または "5" が入ります。詳細は選定表をご参照ください。
3. 屋外形は端子箱の向き（引出口方向）が図面とは異なります。詳細は技術資料 C35 頁をご参照ください。
4. 低速軸径寸法：寸法公差は、JIS B 0401-1998"h6" です。
5. 軸端キーおよびキー溝寸法：JIS B 1301-1996(ISO)「キー及びキー溝 平行キー（締込み形）」に準拠しています。
6. 低速軸軸端部の詳細寸法は、技術資料 C22 頁をご参照ください。
7. フランジ取付部インロー径寸法：寸法公差は、JIS B 0401-1998"g6" です。
8. 取り付けに際しては、技術資料 C26、C27 頁をご参照ください。
9. 本寸法図の寸法および質量は、予告なしに変更することがあります。

寸法図

プレミアム効率三相モータ CNFM △ -610 □ -EP(-B)- 減速比

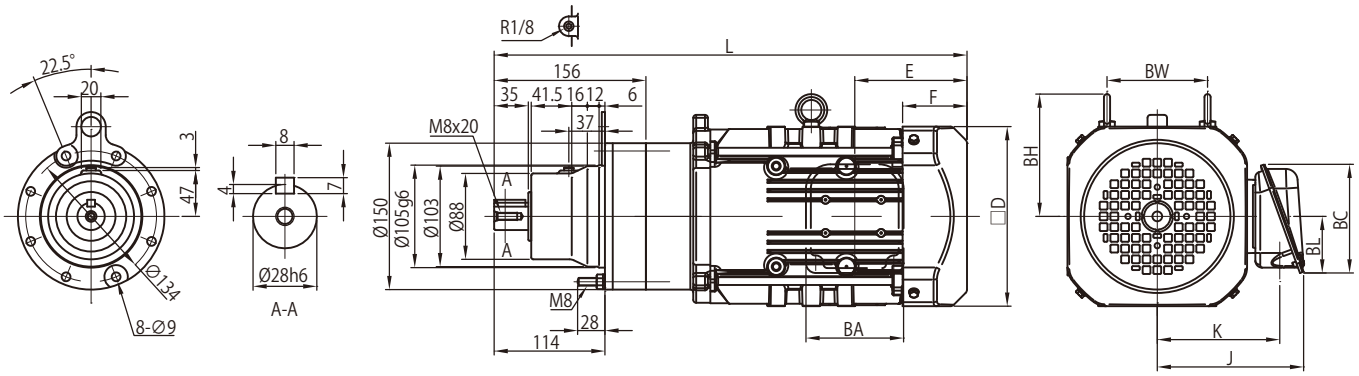

モータ（ブレーキ無）				屋内形・屋外形共通					屋内形				屋外形			
種類	容量 kW	極	形　式	□D	E	F	BW	BH	J	K	L	質量 (kg)	J	K	L	質量 (kg)
プレミアム効率三相	0.75	4	CNFM1　-610 □　-EP	□ 158	97	63	74	112	122	102	437	24	149	112	437	24
	1.1		CNFM1H -610 □　-EP	□ 167	97	64	80	117	126	106	464	27	153	117	464	28
	1.5		CNFM2　-610 □　-EP	□ 167	97	64	80	117	126	106	464	28	153	117	464	29
	2.2		CNFM3　-610 □　-EP	□ 184	115	66	103	125	150	126	485	36	183	141	485	36

モータ（ブレーキ付）				屋内形・屋外形共通					屋内形				屋外形			
種類	容量 kW	極	形　式	□D	E	F	BW	BH	J	K	L	質量 (kg)	J	K	L	質量 (kg)
プレミアム効率三相	0.75	4	CNFM1　-610 □　-EP -B	□ 158	160	127	74	112	122	102	500	29	149	112	500	29
	1.1		CNFM1H -610 □　-EP -B	□ 167	167	133	80	117	126	106	533	33	153	117	533	34
	1.5		CNFM2　-610 □　-EP -B	□ 167	167	133	80	117	126	106	533	34	153	117	533	35
	2.2		CNFM3　-610 □　-EP -B	□ 184	193	144	103	125	150	126	563	44	183	141	563	44

端子箱寸法	屋内形			屋外形		
容量 kW	BA	BC	BL	BA	BC	BL
0.75 ～ 1.5	85	95	48	100	131	75
2.2	100	111	58	123	151	87

注）1　△にはモータの容量記号が入ります。詳細は B5 頁の「形式」をご参照ください。
2. 形式の□には "0" または "5" が入ります。詳細は選定表をご参照ください。
3. 屋外形は端子箱の向き（引出口方向）が図面とは異なります。詳細は技術資料 C35 頁をご参照ください。
4. 低速軸径寸法：寸法公差は、JIS B 0401-1998"h6" です。
5. 軸端キーおよびキー溝寸法：JIS B 1301-1996(ISO)「キー及びキー溝 平行キー（締込み形）」に準拠しています。
6. 低速軸軸端部の詳細寸法は、技術資料 C22 頁をご参照ください。
7. フランジ取付部インロー径寸法：寸法公差は、JIS B 0401-1998"g6" です。
8. 取り付けに際しては、技術資料 C26、C27 頁をご参照ください。
9. 本寸法図の寸法および質量は、予告なしに変更することがあります。

寸法図

プレミアム効率三相モータ　CNFM △ -611 □ -EP(-B)- 減速比

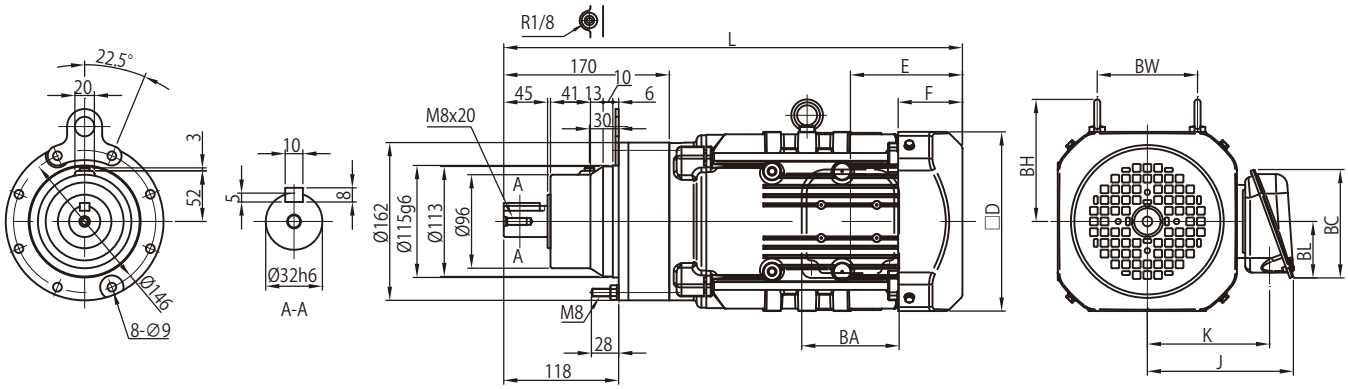

モータ（ブレーキ無）				屋内形・屋外形共通					屋内形				屋外形			
種類	容量 kW	極	形　式	□D	E	F	BW	BH	J	K	L	質量 (kg)	J	K	L	質量 (kg)
プレミアム効率三相	0.75	4	CNFM1 -611 □ -EP	□ 158	97	63	74	112	122	102	447	27	149	112	447	27
	1.1		CNFM1H -611 □ -EP	□ 167	97	64	80	117	126	106	474	30	153	117	474	30
	1.5		CNFM2 -611 □ -EP	□ 167	97	64	80	117	126	106	474	31	153	117	474	32
	2.2		CNFM3 -611 □ -EP	□ 184	115	66	103	125	150	126	471	37	183	141	471	38
	3.0		CNFM4 -611 □ -EP	□ 184	115	66	103	125	150	126	485	40	183	141	485	40
	3.7		CNHM5 -611 □ -EP	□ 222	118	69	120	153	166	142	498	48	199	157	498	49

モータ（ブレーキ付）				屋内形・屋外形共通					屋内形				屋外形			
種類	容量 kW	極	形　式	□D	E	F	BW	BH	J	K	L	質量 (kg)	J	K	L	質量 (kg)
プレミアム効率三相	0.75	4	CNFM1 -611 □ -EP -B	□ 158	160	127	74	112	122	102	511	32	149	112	511	32
	1.1		CNFM1H -611 □ -EP -B	□ 167	167	133	80	117	126	106	544	36	153	117	544	36
	1.5		CNFM2 -611 □ -EP -B	□ 167	167	133	80	117	126	106	544	37	153	117	544	38
	2.2		CNFM3 -611 □ -EP -B	□ 184	193	144	103	125	150	126	549	45	183	141	549	46
	3.0		CNFM4 -611 □ -EP -B	□ 184	193	144	103	125	150	126	563	48	183	141	563	48
	3.7		CNFM5 -611 □ -EP -B	□ 222	208	159	120	153	166	142	589	59	199	157	589	60

端子箱寸法	屋内形			屋外形		
容量 kW	BA	BC	BL	BA	BC	BL
0.75 ～ 1.5	85	95	48	100	131	75
2.2 ～ 3.7	100	111	58	123	151	87

注）1　△にはモータの容量記号が入ります。詳細は B5 頁の「形式」をご参照ください。
2. 形式の□には "0" または "5" が入ります。詳細は選定表をご参照ください。
3. 屋外形は端子箱の向き（引出口方向）が図面とは異なります。詳細は技術資料 C35 頁をご参照ください。
4. 低速軸径寸法：寸法公差は、JIS B 0401-1998"h6" です。
5. 軸端キーおよびキー溝寸法：JIS B 1301-1996(ISO)「キー及びキー溝 平行キー（締込み形）」に準拠しています。
6. 低速軸軸端部の詳細寸法は、技術資料 C22 頁をご参照ください。
7. フランジ取付部インロー径寸法：寸法公差は、JIS B 0401-1998"g6" です。
8. 取り付けに際しては、技術資料 C26、C27 頁をご参照ください。
9. 本寸法図の寸法および質量は、予告なしに変更することがあります。

寸法図

プレミアム効率三相モータ CNFM △ -612 □ -EP(-B)- 減速比

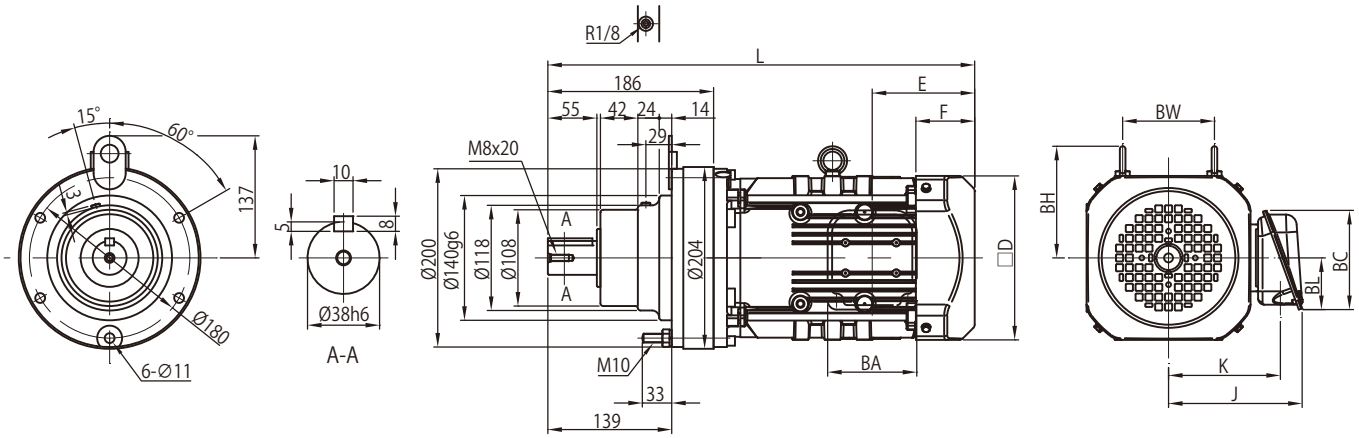

モータ（ブレーキ無）				屋内形・屋外形共通					屋内形				屋外形			
種類	容量 kW	極	形　式	□D	E	F	BW	BH	J	K	L	質量 (kg)	J	K	L	質量 (kg)
プレミアム効率三相	0.75	4	CNFM1 -612 □ -EP	□ 158	97	63	74	112	122	102	467	33	149	112	467	34
	1.1		CNFM1H -612 □ -EP	□ 167	97	64	80	117	126	106	494	36	153	117	494	37
	1.5		CNFM2 -612 □ -EP	□ 167	97	64	80	117	126	106	494	38	153	117	494	38
	2.2		CNFM3 -612 □ -EP	□ 184	115	66	103	125	150	126	479	44	183	141	479	44
	3.0		CNFM4 -612 □ -EP	□ 184	115	66	103	125	150	126	493	47	183	141	493	47
	3.7		CNFM5 -612 □ -EP	□ 222	118	69	120	153	166	142	516	55	199	157	516	56
	5.5		CNFM8 -612 □ -EP	□ 222	118	69	120	153	166	142	559	71	199	157	559	71

モータ（ブレーキ付）				屋内形・屋外形共通					屋内形				屋外形			
種類	容量 kW	極	形　式	□D	E	F	BW	BH	J	K	L	質量 (kg)	J	K	L	質量 (kg)
プレミアム効率三相	0.75	4	CNFM1 -612 □ -EP -B	□ 158	160	127	74	112	122	102	531	38	149	112	531	39
	1.1		CNFM1H -612 □ -EP -B	□ 167	167	133	80	117	126	106	564	42	153	117	564	43
	1.5		CNFM2 -612 □ -EP -B	□ 167	167	133	80	117	126	106	564	44	153	117	564	44
	2.2		CNFM3 -612 □ -EP -B	□ 184	193	144	103	125	150	126	557	52	183	141	557	52
	3.0		CNFM4 -612 □ -EP -B	□ 184	193	144	103	125	150	126	571	55	183	141	571	55
	3.7		CNFM5 -612 □ -EP -B	□ 222	208	159	120	153	166	142	607	66	199	157	607	67
	5.5		CNFM8 -612 □ -EP -B	□ 222	208	159	120	153	166	142	650	82	199	157	650	82

端子箱寸法	屋内形			屋外形		
容量 kW	BA	BC	BL	BA	BC	BL
0.75 ～ 1.5	85	95	48	100	131	75
2.2 ～ 5.5	100	111	58	123	151	87

注）1. △にはモータの容量記号が入ります。詳細は B5 頁の「形式」をご参照ください。
2. 形式の□には "0" または "5" が入ります。詳細は選定表をご参照ください。
3. 屋外形は端子箱の向き（引出口方向）が図面とは異なります。詳細は技術資料 C35 頁をご参照ください。
4. 低速軸径寸法：寸法公差は、JIS B 0401-1998"h6" です。
5. 軸端キーおよびキー溝寸法：JIS B 1301-1996(ISO)「キー及びキー溝 平行キー（締込み形）」に準拠しています。
6. 低速軸軸端部の詳細寸法は、技術資料 C22 頁をご参照ください。
7. フランジ取付部インロー径寸法：寸法公差は、JIS B 0401-1998"g6" です。
8. 取り付けに際しては、技術資料 C26、C27 頁をご参照ください。
9. 本寸法図の寸法および質量は、予告なしに変更することがあります。

寸法図

プレミアム効率三相モータ CHFM △ -613 □ -EP(-B)- 減速比

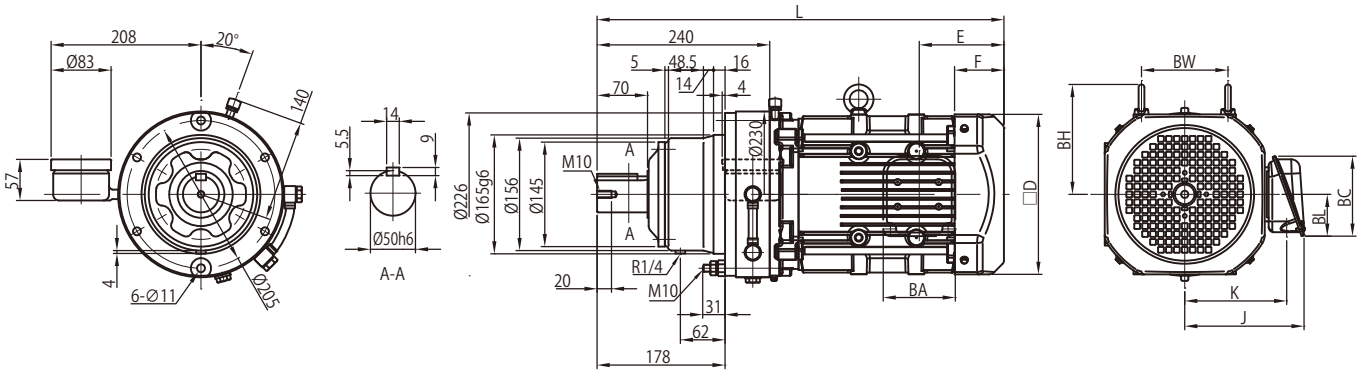

モータ（ブレーキ無）				屋内形・屋外形共通					屋内形				屋外形			
種類	容量 kW	極	形　式	□D	E	F	BW	BH	J	K	L	質量 (kg)	J	K	L	質量 (kg)
プレミアム効率三相	0.75	4	CHFM1 -613 □ -EP	□ 158	97	63	74	112	122	102	521	49	149	112	521	50
	1.1		CHFM1H -613 □ -EP	□ 167	97	64	80	117	126	106	548	52	153	117	548	53
	1.5		CHFM2 -613 □ -EP	□ 167	97	64	80	117	126	106	548	54	153	117	548	54
	2.2		CHFM3 -613 □ -EP	□ 184	115	66	103	125	150	126	533	59	183	141	533	59
	3.0		CHFM4 -613 □ -EP	□ 184	115	66	103	125	150	126	547	62	183	141	547	62
	3.7		CHFM5 -613 □ -EP	□ 222	118	69	120	153	166	142	565	70	199	157	565	70
	5.5		CHFM8 -613 □ -EP	□ 222	118	69	120	153	166	142	608	85	199	157	608	86
	7.5		CHFM10 -613 □ -EP	□ 260	138	92	-	174	203	168	646	97	235	183	646	98
	11		CHFM15 -613 □ -EP	□ 260	138	92	-	174	203	168	708	102	235	183	708	104

モータ（ブレーキ付）				屋内形・屋外形共通					屋内形				屋外形			
種類	容量 kW	極	形　式	□D	E	F	BW	BH	J	K	L	質量 (kg)	J	K	L	質量 (kg)
プレミアム効率三相	0.75	4	CHFM1 -613 □ -EP -B	□ 158	160	127	74	112	122	102	584	54	149	112	584	55
	1.1		CHFM1H -613 □ -EP -B	□ 167	167	133	80	117	126	106	617	58	153	117	617	59
	1.5		CHFM2 -613 □ -EP -B	□ 167	167	133	80	117	126	106	617	60	153	117	617	60
	2.2		CHFM3 -613 □ -EP -B	□ 184	193	144	103	125	150	126	611	67	183	141	611	67
	3.0		CHFM4 -613 □ -EP -B	□ 184	193	144	103	125	150	126	625	70	183	141	625	70
	3.7		CHFM5 -613 □ -EP -B	□ 222	208	159	120	153	166	142	655	81	199	157	655	81
	5.5		CHFM8 -613 □ -EP -B	□ 222	208	159	120	153	166	142	698	96	199	157	698	97
	7.5		CHFM10 -613 □ -EP -B	□ 260	243	197	-	174	203	168	751	118	235	183	751	119
	11		CHFM15 -613 □ -EP -B	□ 260	243	197	-	174	203	168	813	123	235	183	813	125

端子箱寸法	屋内形			屋外形		
容量 kW	BA	BC	BL	BA	BC	BL
0.75 ～ 1.5	85	95	48	100	131	75
2.2 ～ 5.5	100	111	58	123	151	87
7.5 ～ 11	122	138	72	154	184	105

注）1. △にはモータの容量記号が入ります。詳細は B5 頁の「形式」をご参照ください。
2. 形式の□には "0" または "5" が入ります。詳細は選定表をご参照ください。
3. 屋外形は端子箱の向き（引出口方向）が図面とは異なります。詳細は技術資料 C35 頁をご参照ください。
4. 低速軸径寸法：寸法公差は、JIS B 0401-1998"h6" です。
5. 軸端キーおよびキー溝寸法:JIS B 1301-1996(ISO)「キー及びキー溝 平行キー（締込み形）」に準拠しています。
6. 低速軸軸端部の詳細寸法は、技術資料 C23 頁をご参照ください。
7. フランジ取付部インロー径寸法：寸法公差は、JIS B 0401-1998"g6" です。
8. 低速軸方向が垂直下向き（CVFM 形）の場合は、軸の有効長が異なります。詳細寸法は技術資料 C23 頁をご参照ください。
9. 取り付けに際しては、技術資料 C26、C27 頁をご参照ください。
10. 本寸法図の寸法および質量は、予告なしに変更することがあります。

寸法図

プレミアム効率三相モータ CHFM △ -614 □ -EP(-B)- 減速比

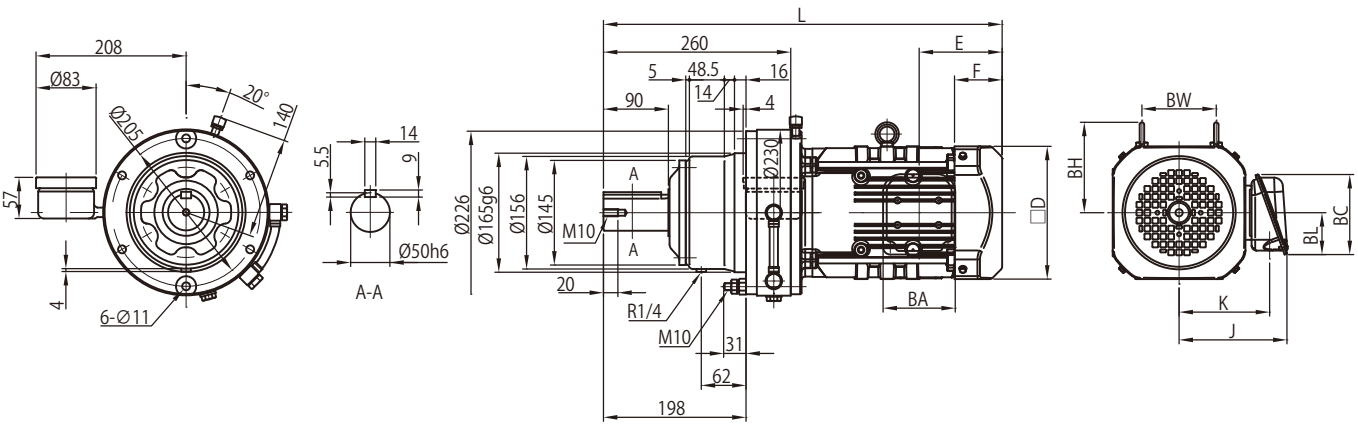

モータ（ブレーキ無）				屋内形・屋外形共通					屋内形				屋外形			
種類	容量 kW	極	形　式	□D	E	F	BW	BH	J	K	L	質量 (kg)	J	K	L	質量 (kg)
プレミアム効率三相	0.75	4	CHFM1 -614 □ -EP	□ 158	97	63	74	112	122	102	541	50	149	112	541	51
	1.1		CHFM1H -614 □ -EP	□ 167	97	64	80	117	126	106	568	53	153	117	568	54
	1.5		CHFM2 -614 □ -EP	□ 167	97	64	80	117	126	106	568	55	153	117	568	55
	2.2		CHFM3 -614 □ -EP	□ 184	115	66	103	125	150	126	553	60	183	141	553	60
	3.0		CHFM4 -614 □ -EP	□ 184	115	66	103	125	150	126	567	63	183	141	567	63
	3.7		CHFM5 -614 □ -EP	□ 222	118	69	120	153	166	142	585	71	199	157	585	71
	5.5		CHFM8 -614 □ -EP	□ 222	118	69	120	153	166	142	628	86	199	157	628	87
	7.5		CHFM10 -614 □ -EP	□ 260	138	92	-	174	203	168	666	98	235	183	666	99
	11		CHFM15 -614 □ -EP	□ 260	138	92	-	174	203	168	728	103	235	183	728	105

モータ（ブレーキ付）				屋内形・屋外形共通					屋内形				屋外形			
種類	容量 kW	極	形　式	□D	E	F	BW	BH	J	K	L	質量 (kg)	J	K	L	質量 (kg)
プレミアム効率三相	0.75	4	CHFM1 -614 □ -EP -B	□ 158	160	127	74	112	122	102	604	55	149	112	604	56
	1.1		CHFM1H -614 □ -EP -B	□ 167	167	133	80	117	126	106	637	59	153	117	637	60
	1.5		CHFM2 -614 □ -EP -B	□ 167	167	133	80	117	126	106	637	61	153	117	637	61
	2.2		CHFM3 -614 □ -EP -B	□ 184	193	144	103	125	150	126	631	68	183	141	631	68
	3.0		CHFM4 -614 □ -EP -B	□ 184	193	144	103	125	150	126	645	71	183	141	645	71
	3.7		CHFM5 -614 □ -EP -B	□ 222	208	159	120	153	166	142	675	82	199	157	675	82
	5.5		CHFM8 -614 □ -EP -B	□ 222	208	159	120	153	166	142	718	97	199	157	718	98
	7.5		CHFM10 -614 □ -EP -B	□ 260	243	197	-	174	203	168	771	119	235	183	771	120
	11		CHFM15 -614 □ -EP -B	□ 260	243	197	-	174	203	168	833	124	235	183	833	126

端子箱寸法	屋内形			屋外形		
容量 kW	BA	BC	BL	BA	BC	BL
0.75 ～ 1.5	85	95	48	100	131	75
2.2 ～ 5.5	100	111	58	123	151	87
7.5 ～ 11	122	138	72	154	184	105

注）1　△にはモータの容量記号が入ります。詳細は B5 頁の「形式」をご参照ください。
2. 形式の□には "0" または "5" が入ります。詳細は選定表をご参照ください。
3. 屋外形は端子箱の向き（引出口方向）が図面とは異なります。詳細は技術資料 C35 頁をご参照ください。
4. 低速軸径寸法：寸法公差は、JIS B 0401-1998"h6" です。
5. 軸端キーおよびキー溝寸法：JIS B 1301-1996(ISO)「キー及びキー溝 平行キー（締込み形）」に準拠しています。
6. 低速軸軸端部の詳細寸法は、技術資料 C23 頁をご参照ください。
7. フランジ取付部インロー径寸法：寸法公差は、JIS B 0401-1998"g6" です。
8. 低速軸方向が垂直下向き（CVFM 形）の場合は、軸の有効長が異なります。詳細寸法は技術資料 C23 頁をご参照ください。
9. 取り付けに際しては、技術資料 C26、C27 頁をご参照ください。
10. 本寸法図の寸法および質量は、予告なしに変更することがあります。

寸法図

プレミアム効率三相モータ CHFM △ -616 □ -EP(-B)- 減速比

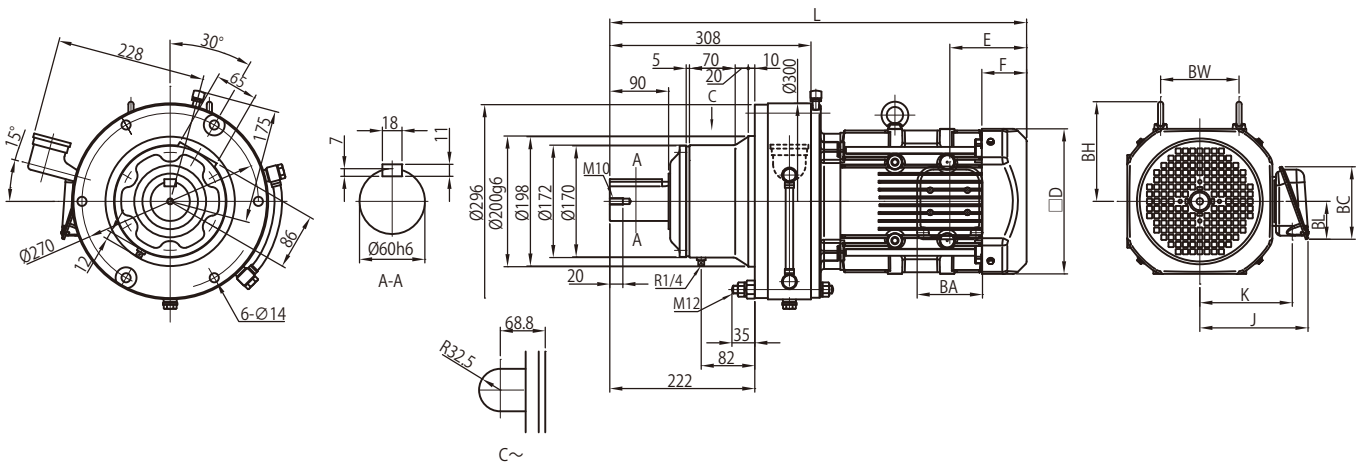

モータ（ブレーキ無）				屋内形・屋外形共通					屋内形				屋外形			
種類	容量 kW	極	形　式	□D	E	F	BW	BH	J	K	L	質量 (kg)	J	K	L	質量 (kg)
プレミアム効率三相	1.1	4	CHFM1H -616 □ -EP	□ 167	97	64	80	117	126	106	616	80	153	117	616	80
	1.5		CHFM2 -616 □ -EP	□ 167	97	64	80	117	126	106	616	81	153	117	616	82
	2.2		CHFM3 -616 □ -EP	□ 184	115	66	103	125	150	126	601	86	183	141	601	87
	3.0		CHFM4 -616 □ -EP	□ 184	115	66	103	125	150	126	615	89	183	141	615	89
	3.7		CHFM5 -616 □ -EP	□ 222	118	69	120	153	166	142	638	97	199	157	638	98
	5.5		CHFM8 -616 □ -EP	□ 222	118	69	120	153	166	142	681	113	199	157	681	113
	7.5		CHFM10 -616 □ -EP	□ 260	138	92	-	218	203	168	718	124	235	183	718	126
	11		CHFM15 -616 □ -EP	□ 260	138	92	-	218	203	168	780	130	235	183	780	131

モータ（ブレーキ付）				屋内形・屋外形共通					屋内形				屋外形			
種類	容量 kW	極	形　式	□D	E	F	BW	BH	J	K	L	質量 (kg)	J	K	L	質量 (kg)
プレミアム効率三相	1.1	4	CHFM1H -616 □ -EP -B	□ 167	167	133	80	117	126	106	685	86	153	117	685	86
	1.5		CHFM2 -616 □ -EP -B	□ 167	167	133	80	117	126	106	685	87	153	117	685	88
	2.2		CHFM3 -616 □ -EP -B	□ 184	193	144	103	125	150	126	679	94	183	141	679	95
	3.0		CHFM4 -616 □ -EP -B	□ 184	193	144	103	125	150	126	693	97	183	141	693	97
	3.7		CHFM5 -616 □ -EP -B	□ 222	208	159	120	153	166	142	728	108	199	157	728	109
	5.5		CHFM8 -616 □ -EP -B	□ 222	208	159	120	153	166	142	771	124	199	157	771	124
	7.5		CHFM10 -616 □ -EP -B	□ 260	243	197	-	218	203	168	823	145	235	183	823	147
	11		CHFM15 -616 □ -EP -B	□ 260	243	197	-	218	203	168	885	151	235	183	885	152

端子箱寸法	屋内形			屋外形		
容量 kW	BA	BC	BL	BA	BC	BL
1.1 ～ 1.5	85	95	48	100	131	75
2.2 ～ 5.5	100	111	58	123	151	87
7.5 ～ 11	122	138	72	154	184	105

注）1　△にはモータの容量記号が入ります。詳細は B5 頁の「形式」をご参照ください。
2. 形式の□には "0" または "5" が入ります。詳細は選定表をご参照ください。
3. 屋外形は端子箱の向き（引出口方向）が図面とは異なります。詳細は技術資料 C35 頁をご参照ください。
4. 低速軸径寸法：寸法公差は、JIS B 0401-1998"h6" です。
5. 軸端キーおよびキー溝寸法：JIS B 1301-1996(ISO)「キー及びキー溝 平行キー（締込み形）」に準拠しています。
6. 低速軸軸端部の詳細寸法は、技術資料 C23 頁をご参照ください。
7. フランジ取付部インロー径寸法：寸法公差は、JIS B 0401-1998"g6" です。
8. 低速軸方向が垂直下向き（CVFM 形）の場合は、軸の有効長が異なります。詳細寸法は技術資料 C23 頁をご参照ください。
9. 取り付けに際しては、技術資料 C26、C27 頁をご参照ください。
10. 本寸法図の寸法および質量は、予告なしに変更することがあります。

寸法図

プレミアム効率三相モータ　CHFM △ -617 □ -EP(-B)- 減速比

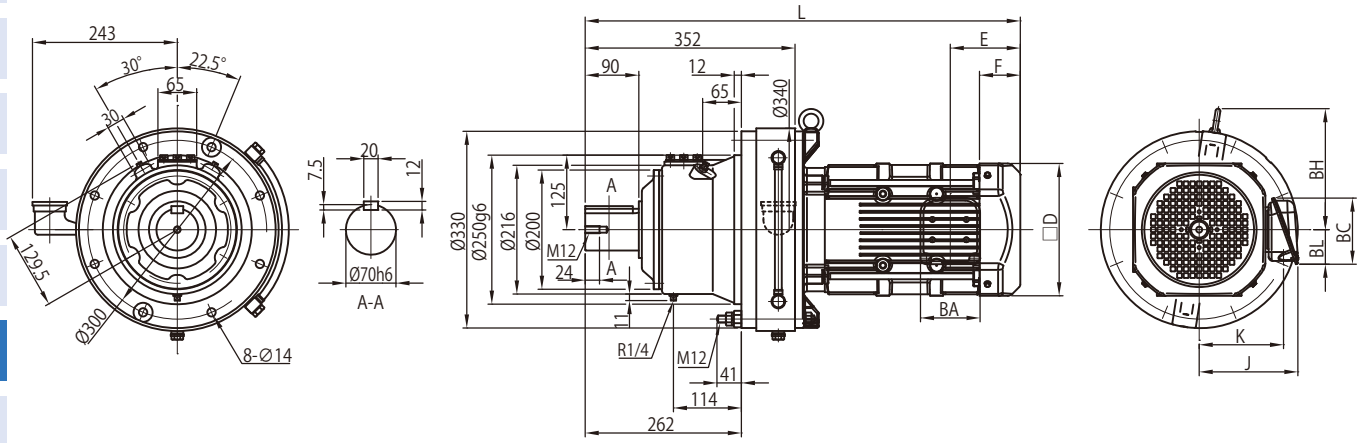

モータ（ブレーキ無）				屋内形・屋外形共通					屋内形				屋外形			
種類	容量 kW	極	形　式	□D	E	F	BW	BH	J	K	L	質量 (kg)	J	K	L	質量 (kg)
プレミアム効率三相	3.0	4	CHFM4　-617 □　-EP	□ 184	115	66	-	203	150	126	674	120	183	141	674	121
	3.7		CHFM5　-617 □　-EP	□ 222	118	69	-	203	166	142	687	128	199	157	687	129
	5.5		CHFM8　-617 □　-EP	□ 222	118	69	-	203	166	142	730	144	199	157	730	144
	7.5		CHFM10　-617 □　-EP	□ 260	138	92	-	221	203	168	751	156	235	183	751	157
	11		CHFM15　-617 □　-EP	□ 260	138	92	-	221	203	168	813	162	235	183	813	163

モータ（ブレーキ付）				屋内形・屋外形共通					屋内形				屋外形			
種類	容量 kW	極	形　式	□D	E	F	BW	BH	J	K	L	質量 (kg)	J	K	L	質量 (kg)
プレミアム効率三相	3.0	4	CHFM4　-617 □　-EP -B	□ 184	193	144	-	203	150	126	752	128	183	141	752	129
	3.7		CHFM5　-617 □　-EP -B	□ 222	208	159	-	203	166	142	778	139	199	157	778	140
	5.5		CHFM8　-617 □　-EP -B	□ 222	208	159	-	203	166	142	821	155	199	157	821	155
	7.5		CHFM10　-617 □　-EP -B	□ 260	243	197	-	221	203	168	856	177	235	183	856	178
	11		CHFM15　-617 □　-EP -B	□ 260	243	197	-	221	203	168	918	183	235	183	918	184

端子箱寸法	屋内形			屋外形		
容量 kW	BA	BC	BL	BA	BC	BL
3.0 ～ 5.5	100	111	58	123	151	87
7.5 ～ 11	122	138	72	154	184	105

注）1　△にはモータの容量記号が入ります。詳細は B5 頁の「形式」をご参照ください。
2. 形式の□には "0" または "5" が入ります。詳細は選定表をご参照ください。
3. 屋外形は端子箱の向き（引出口方向）が図面とは異なります。詳細は技術資料 C35 頁をご参照ください。
4. 低速軸径寸法：寸法公差は、JIS B 0401-1998"h6" です。
5. 軸端キーおよびキー溝寸法：JIS B 1301-1996(ISO)「キー及びキー溝 平行キー（締込み形）」に準拠しています。
6. 低速軸軸端部の詳細寸法は、技術資料 C23 頁をご参照ください。
7. フランジ取付部インロー径寸法：寸法公差は、JIS B 0401-1998"g6" です。
8. 低速軸方向が垂直下向き（CVFM 形）の場合は、軸の有効長が異なります。詳細寸法は技術資料 C23 頁をご参照ください。
9. 取り付けに際しては、技術資料 C26、C27 頁をご参照ください。
10. 本寸法図の寸法および質量は、予告なしに変更することがあります。

寸法図

プレミアム効率三相モータ CHFM △ -618 □ EP(-B)- 減速比

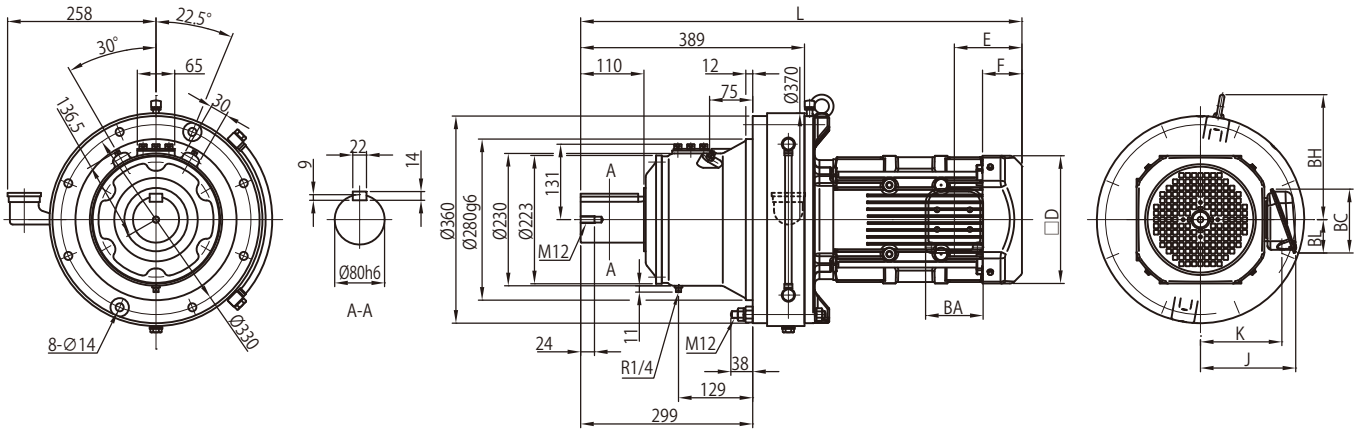

モータ（ブレーキ無）				屋内形・屋外形共通					屋内形				屋外形			
種類	容量 kW	極	形　式	□D	E	F	BW	BH	J	K	L	質量 (kg)	J	K	L	質量 (kg)
プレミアム効率三相	3.0	4	CHFM4　-618 □　-EP	□ 184	115	66	-	217	150	126	711	151	183	141	711	152
	3.7		CHFM5　-618 □　-EP	□ 222	118	69	-	217	166	142	724	160	199	157	724	160
	5.5		CHFM8　-618 □　-EP	□ 222	118	69	-	217	166	142	767	175	199	157	767	176
	7.5		CHFM10　-618 □　-EP	□ 260	138	92	-	235	203	168	791	188	235	183	791	189
	11		CHFM15　-618 □　-EP	□ 260	138	92	-	235	203	168	853	194	235	183	853	195

モータ（ブレーキ付）				屋内形・屋外形共通					屋内形				屋外形			
種類	容量 kW	極	形　式	□D	E	F	BW	BH	J	K	L	質量 (kg)	J	K	L	質量 (kg)
プレミアム効率三相	3.0	4	CHFM4　-618 □　-EP -B	□ 184	193	144	-	217	150	126	789	159	183	141	789	160
	3.7		CHFM5　-618 □　-EP -B	□ 222	208	159	-	217	166	142	815	171	199	157	815	171
	5.5		CHFM8　-618 □　-EP -B	□ 222	208	159	-	217	166	142	858	186	199	157	858	187
	7.5		CHFM10　-618 □　-EP -B	□ 260	243	197	-	235	203	168	896	209	235	183	896	210
	11		CHFM15　-618 □　-EP -B	□ 260	243	197	-	235	203	168	958	215	235	183	958	216

端子箱寸法	屋内形			屋外形		
容量 kW	BA	BC	BL	BA	BC	BL
3.0 ～ 5.5	100	111	58	123	151	87
7.5 ～ 11	122	138	72	154	184	105

注）1　△にはモータの容量記号が入ります。詳細は B5 頁の「形式」をご参照ください。
2. 形式の□には "0" または "5" が入ります。詳細は選定表をご参照ください。
3. 屋外形は端子箱の向き（引出口方向）が図面とは異なります。詳細は技術資料 C35 頁をご参照ください。
4. 低速軸径寸法：寸法公差は、JIS B 0401-1998"h6" です。
5. 軸端キーおよびキー溝寸法：JIS B 1301-1996(ISO)「キー及びキー溝 平行キー（締込み形）」に準拠しています。
6. 低速軸軸端部の詳細寸法は、技術資料 C23 頁をご参照ください。
7. フランジ取付部インロー径寸法：寸法公差は、JIS B 0401-1998"g6" です。
8. 低速軸方向が垂直下向き（CVFM 形）の場合は、軸の有効長が異なります。詳細寸法は技術資料 C23 頁をご参照ください。
9. 取り付けに際しては、技術資料 C26、C27 頁をご参照ください。
10. 本寸法図の寸法および質量は、予告なしに変更することがあります。

寸法図

プレミアム効率三相モータ CHFM △ -619 □ -EP(-B)- 減速比

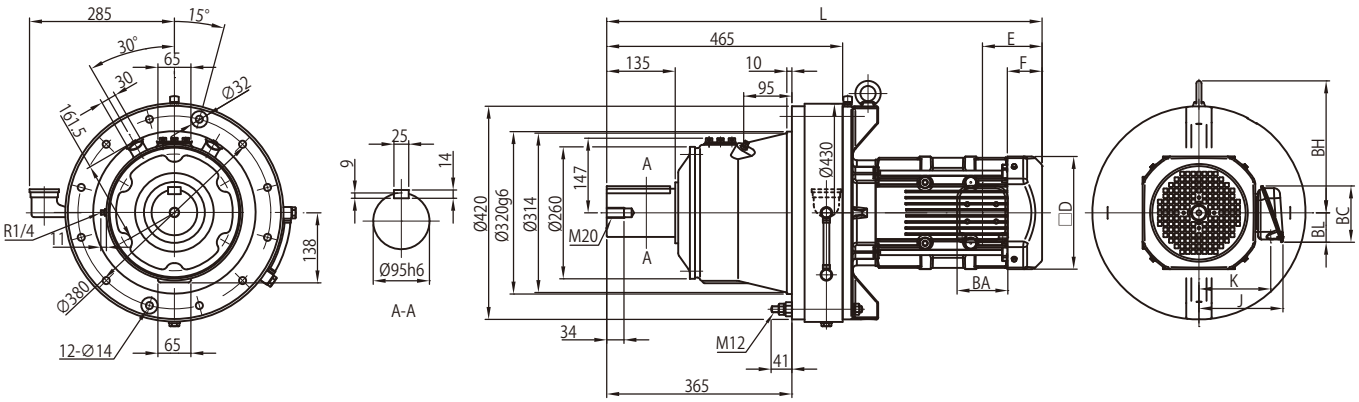

モータ（ブレーキ無）				屋内形・屋外形共通					屋内形				屋外形			
種類	容量 kW	極	形　式	□D	E	F	BW	BH	J	K	L	質量 (kg)	J	K	L	質量 (kg)
プレミアム効率三相	5.5	4	CHFM8　-619□　-EP	□222	118	69	-	260	166	142	858	233	199	157	858	233
	7.5		CHFM10　-619□　-EP	□260	138	92	-	269	203	168	864	245	235	183	864	247
	11		CHFM15　-619□　-EP	□260	138	92	-	269	203	168	926	251	235	183	926	253

モータ（ブレーキ付）				屋内形・屋外形共通					屋内形				屋外形			
種類	容量 kW	極	形　式	□D	E	F	BW	BH	J	K	L	質量 (kg)	J	K	L	質量 (kg)
プレミアム効率三相	5.5	4	CHFM8　-619□　-EP -B	□222	208	159	-	260	166	142	948	244	199	157	948	244
	7.5		CHFM10　-619□　-EP -B	□260	243	197	-	269	203	168	969	266	235	183	969	268
	11		CHFM15　-619□　-EP -B	□260	243	197	-	269	203	168	1031	272	235	183	1031	274

端子箱寸法	屋内形			屋外形		
容量 kW	BA	BC	BL	BA	BC	BL
5.5	100	111	58	123	151	87
7.5 ～ 11	122	138	72	154	184	105

注）1　△にはモータの容量記号が入ります。詳細は B5 頁の「形式」をご参照ください。
2. 形式の□には "0" または "5" が入ります。詳細は選定表をご参照ください。
3. 屋外形は端子箱の向き（引出口方向）が図面とは異なります。詳細は技術資料 C35 頁をご参照ください。
4. 低速軸径寸法：寸法公差は、JIS B 0401-1998"h6" です。
5. 軸端キーおよびキー溝寸法：JIS B 1301-1996(ISO)「キー及びキー溝 平行キー（締込み形）」に準拠しています。
6. 低速軸軸端部の詳細寸法は、技術資料 C23 頁をご参照ください。
7. フランジ取付部インロー径寸法：寸法公差は、JIS B 0401-1998"g6" です。
8. 低速軸方向が垂直下向き（CVFM 形）の場合は、軸の有効長が異なります。詳細寸法は技術資料 C23 頁をご参照ください。
9. 取り付けに際しては、技術資料 C26、C27 頁をご参照ください。
10. 本寸法図の寸法および質量は、予告なしに変更することがあります。

寸法図

プレミアム効率三相モータ CHFM △ -6205-EP(-B)- 減速比

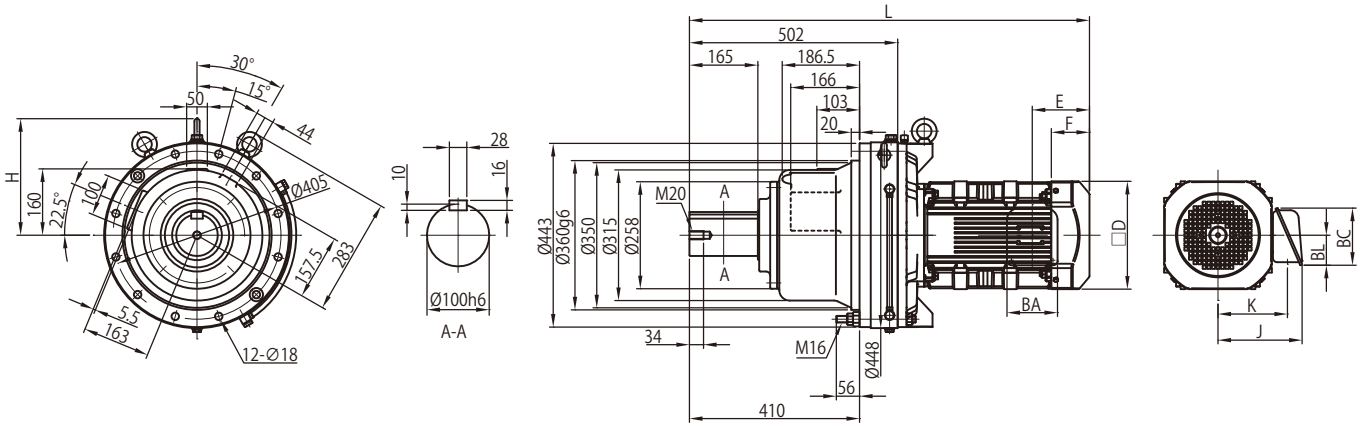

モータ（ブレーキ無）				屋内形・屋外形共通					屋内形				屋外形			
種類	容量 kW	極	形　式	□D	E	F	BW	BH	J	K	L	質量 (kg)	J	K	L	質量 (kg)
プレミアム効率三相	11	4	CHFM15　-6205　-EP	□ 260	138	92	-	281	203	168	965	274	235	183	965	276

モータ（ブレーキ付）				屋内形・屋外形共通					屋内形				屋外形			
種類	容量 kW	極	形　式	□D	E	F	BW	BH	J	K	L	質量 (kg)	J	K	L	質量 (kg)
プレミアム効率三相	11	4	CHFM15　-6205　-EP -B	□ 260	243	197	-	281	203	168	1070	295	235	183	1070	297

端子箱寸法	屋内形			屋外形		
容量 kW	BA	BC	BL	BA	BC	BL
11	122	138	72	154	184	105

注）1　△にはモータの容量記号が入ります。詳細は B5 頁の「形式」をご参照ください。
2. 屋外形は端子箱の向き（引出口方向）が図面とは異なります。詳細は技術資料 C35 頁をご参照ください。
3. 低速軸径寸法：寸法公差は、JIS B 0401-1998"h6" です。
4. 軸端キーおよびキー溝寸法：JIS B 1301-1996(ISO)「キー及びキー溝 平行キー（締込み形）」に準拠しています。
5. 低速軸軸端部の詳細寸法は、技術資料 C23 頁をご参照ください。
6. フランジ取付部インロー径寸法：寸法公差は、JIS B 0401-1998"g6" です。
7. 取り付けに際しては、技術資料 C26、C27 頁をご参照ください。
8. 本寸法図の寸法および質量は、予告なしに変更することがあります。

寸法図

プレミアム効率三相モータ CHFM △ -6215-EP(-B)- 減速比

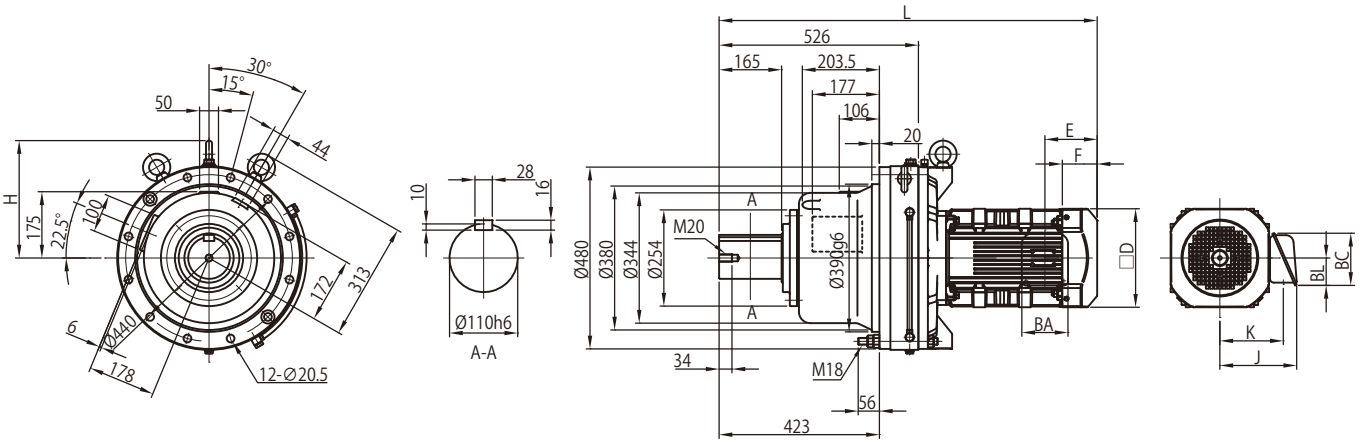

モータ（ブレーキ無）				屋内形・屋外形共通					屋内形				屋外形			
種類	容量 kW	極	形　式	□D	E	F	BW	BH	J	K	L	質量 (kg)	J	K	L	質量 (kg)
プレミアム効率三相	11	4	CHFM15　-6215　-EP	□260	138	92	-	310	203	168	998	357	235	183	998	359

モータ（ブレーキ付）				屋内形・屋外形共通					屋内形				屋外形			
種類	容量 kW	極	形　式	□D	E	F	BW	BH	J	K	L	質量 (kg)	J	K	L	質量 (kg)
プレミアム効率三相	11	4	CHFM15　-6215　-EP -B	□260	243	197	-	310	203	168	1103	378	235	183	1103	380

端子箱寸法	屋内形			屋外形		
容量 kW	BA	BC	BL	BA	BC	BL
11	122	138	72	154	184	105

注）1　△にはモータの容量記号が入ります。詳細は B5 頁の「形式」をご参照ください。
2. 屋外形は端子箱の向き（引出口方向）が図面とは異なります。詳細は技術資料 C35 頁をご参照ください。
3. 低速軸径寸法：寸法公差は、JIS B 0401-1998"h6" です。
4. 軸端キーおよびキー溝寸法：JIS B 1301-1996(ISO)「キー及びキー溝 平行キー（締込み形）」に準拠しています。
5. 低速軸軸端部の詳細寸法は、技術資料 C23 頁をご参照ください。
6. フランジ取付部インロー径寸法：寸法公差は、JIS B 0401-1998"g6" です。
7. 取り付けに際しては、技術資料 C26、C27 頁をご参照ください。
8. 本寸法図の寸法および質量は、予告なしに変更することがあります。

寸法図

プレミアム効率三相モータ CNFM △ -612 □ DB-EP(-B)- 減速比

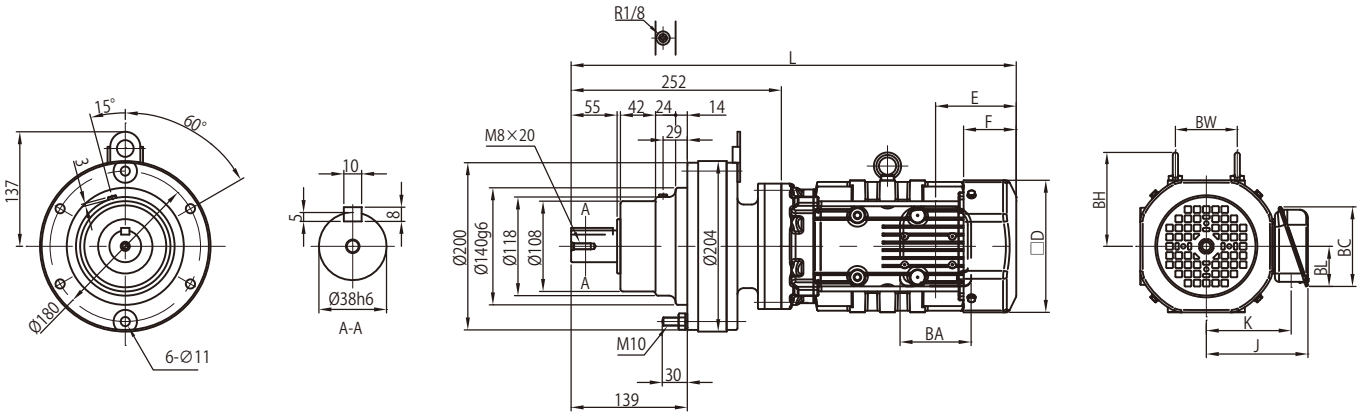

モータ（ブレーキ無）				屋内形・屋外形共通					屋内形				屋外形			
種類	容量 kW	極	形　式	□D	E	F	BW	BH	J	K	L	質量 (kg)	J	K	L	質量 (kg)
プレミアム効率三相	0.75	4	CNFM1 -612 □ DB -EP	□ 158	97	63	74	112	122	102	533	40	149	112	533	40
	1.1		CNFM1H -612 □ DB -EP	□ 167	97	64	80	117	126	106	560	43	153	117	560	44
	1.5		CNFM2 -612 □ DB -EP	□ 167	97	64	80	117	126	106	560	44	153	117	560	45

モータ（ブレーキ付）				屋内形・屋外形共通					屋内形				屋外形			
種類	容量 kW	極	形　式	□D	E	F	BW	BH	J	K	L	質量 (kg)	J	K	L	質量 (kg)
プレミアム効率三相	0.75	4	CNFM1 -612 □ DB -EP- B	□ 158	160	127	74	112	122	102	596	45	149	112	596	45
	1.1		CNFM1H -612 □ DB -EP -B	□ 167	167	133	80	117	126	106	629	49	153	117	629	50
	1.5		CNFM2 -612 □ DB -EP -B	□ 167	167	133	80	117	126	106	629	50	153	117	629	51

端子箱寸法	屋内形			屋外形		
容量 kW	BA	BC	BL	BA	BC	BL
0.75 ～ 1.5	85	95	48	100	131	75

注）1　△にはモータの容量記号が入ります。詳細は B5 頁の「形式」をご参照ください。
2. 形式の□には "0" または "5" が入ります。詳細は選定表をご参照ください。
3. 屋外形は端子箱の向き（引出口方向）が図面とは異なります。詳細は技術資料 C35 頁をご参照ください。
4. 低速軸径寸法：寸法公差は、JIS B 0401-1998"h6" です。
5. 軸端キーおよびキー溝寸法：JIS B 1301-1996(ISO)「キー及びキー溝 平行キー（締込み形）」に準拠しています。
6. 低速軸軸端部の詳細寸法は、技術資料 C22 頁をご参照ください。
7. フランジ取付部インロー径寸法：寸法公差は、JIS B 0401-1998"g6" です。
8. 取り付けに際しては、技術資料 C26、C27 頁をご参照ください。
9. 本寸法図の寸法および質量は、予告なしに変更することがあります。

寸法図

プレミアム効率三相モータ CHFM △ -613 □ DB-EP(-B)- 減速比

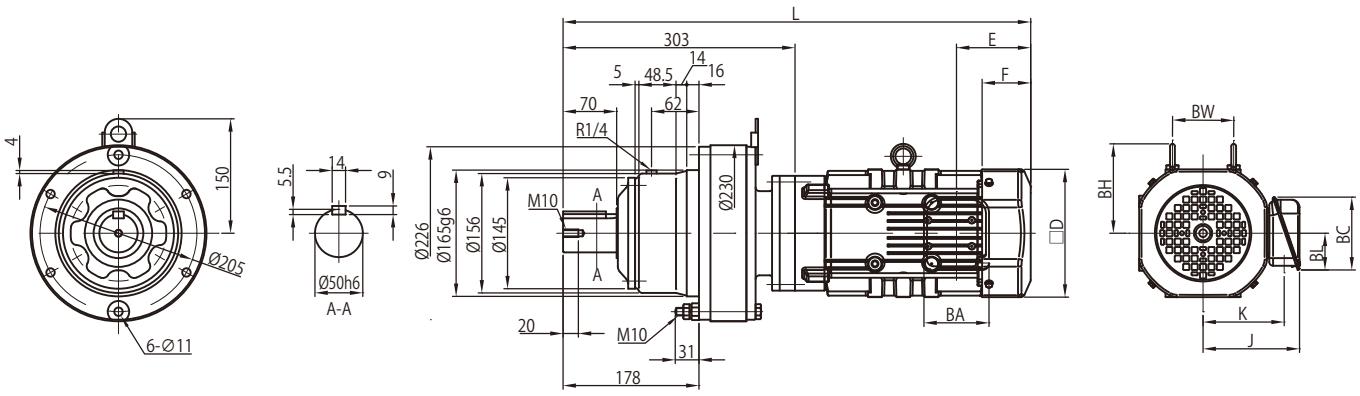

モータ（ブレーキ無）				屋内形・屋外形共通					屋内形				屋外形			
種類	容量 kW	極	形　式	□D	E	F	BW	BH	J	K	L	質量 (kg)	J	K	L	質量 (kg)
プレミアム効率三相	0.75	4	CHFM1　-613 □ DB -EP	□ 158	97	63	74	112	122	102	584	57	149	112	584	57
	1.1		CHFM1H -613 □ DB -EP	□ 167	97	64	80	117	126	106	611	60	153	117	611	61
	1.5		CHFM2　-613 □ DB -EP	□ 167	97	64	80	117	126	106	611	61	153	117	611	62

モータ（ブレーキ付）				屋内形・屋外形共通					屋内形				屋外形			
種類	容量 kW	極	形　式	□D	E	F	BW	BH	J	K	L	質量 (kg)	J	K	L	質量 (kg)
プレミアム効率三相	0.75	4	CHFM1　-613 □ DB -EP -B	□ 158	160	127	74	112	122	102	648	62	149	112	648	62
	1.1		CHFM1H -613 □ DB -EP -B	□ 167	167	133	80	117	126	106	681	66	153	117	681	67
	1.5		CHFM2　-613 □ DB -EP -B	□ 167	167	133	80	117	126	106	681	67	153	117	681	68

端子箱寸法	屋内形			屋外形		
容量 kW	BA	BC	BL	BA	BC	BL
0.75 ～ 1.5	85	95	48	100	131	75

注）1　△にはモータの容量記号が入ります。詳細は B5 頁の「形式」をご参照ください。
2. 形式の□には "0" または "5" が入ります。詳細は選定表をご参照ください。
3. 屋外形は端子箱の向き（引出口方向）が図面とは異なります。詳細は技術資料 C35 頁をご参照ください。
4. 低速軸径寸法：寸法公差は、JIS B 0401-1998"h6" です。
5. 軸端キーおよびキー溝寸法：JIS B 1301-1996(ISO)「キー及びキー溝 平行キー（締込み形）」に準拠しています。
6. 低速軸軸端部の詳細寸法は、技術資料 C23 頁をご参照ください。
7. フランジ取付部インロー径寸法：寸法公差は、JIS B 0401-1998"g6" です。
8. 低速軸方向が垂直下向き（CVFM 形）の場合は、軸の有効長が異なります。詳細寸法は技術資料 C23 頁をご参照ください。
9. 取り付けに際しては、技術資料 C26、C27 頁をご参照ください。
10. 本寸法図の寸法および質量は、予告なしに変更することがあります。

寸法図

プレミアム効率三相モータ　CHFM △ -613 □ DC-EP(-B)- 減速比

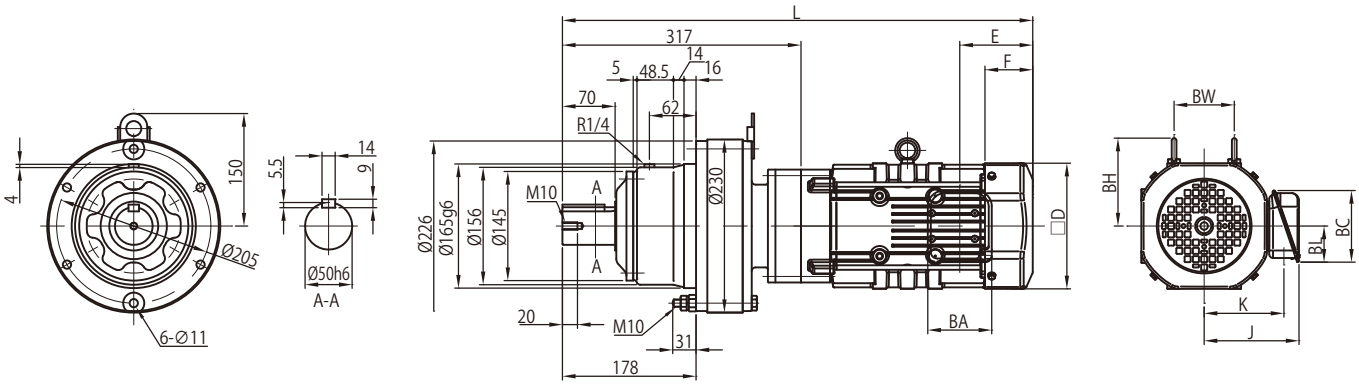

モータ（ブレーキ無）				屋内形・屋外形共通					屋内形				屋外形			
種類	容量 kW	極	形　式	□D	E	F	BW	BH	J	K	L	質量 (kg)	J	K	L	質量 (kg)
プレミアム効率三相	0.75	4	CHFM1 -613 □ DC -EP	□ 158	97	63	74	112	122	102	598	58	149	112	598	58
	1.1		CHFM1H -613 □ DC -EP	□ 167	97	64	80	117	126	106	625	61	153	117	625	62
	1.5		CHFM2 -613 □ DC -EP	□ 167	97	64	80	117	126	106	625	62	153	117	625	63
	2.2		CHFM3 -613 □ DC -EP	□ 184	115	66	103	125	150	126	646	70	183	141	646	70

モータ（ブレーキ付）				屋内形・屋外形共通					屋内形				屋外形			
種類	容量 kW	極	形　式	□D	E	F	BW	BH	J	K	L	質量 (kg)	J	K	L	質量 (kg)
プレミアム効率三相	0.75	4	CHFM1 -613 □ DC -EP- B	□ 158	160	127	74	112	122	102	662	63	149	112	662	63
	1.1		CHFM1H -613 □ DC -EP -B	□ 167	167	133	80	117	126	106	695	67	153	117	695	68
	1.5		CHFM2 -613 □ DC -EP -B	□ 167	167	133	80	117	126	106	695	68	153	117	695	69
	2.2		CHFM3 -613 □ DC -EP -B	□ 184	193	144	103	125	150	126	724	78	183	141	724	78

端子箱寸法	屋内形			屋外形		
容量 kW	BA	BC	BL	BA	BC	BL
0.75 ～ 1.5	85	95	48	100	131	75
2.2	100	111	58	123	151	87

注）1　△にはモータの容量記号が入ります。詳細は B5 頁の「形式」をご参照ください。
2. 形式の□には "0" または "5" が入ります。詳細は選定表をご参照ください。
3. 屋外形は端子箱の向き（引出口方向）が図面とは異なります。詳細は技術資料 C35 頁をご参照ください。
4. 低速軸径寸法：寸法公差は、JIS B 0401-1998"h6" です。
5. 軸端キーおよびキー溝寸法:JIS B 1301-1996(ISO)「キー及びキー溝 平行キー（締込み形）」に準拠しています。
6. 低速軸軸端部の詳細寸法は、技術資料 C23 頁をご参照ください。
7. フランジ取付部インロー径寸法：寸法公差は、JIS B 0401-1998"g6" です。
8. 低速軸方向が垂直下向き（CVFM 形）の場合は、軸の有効長が異なります。詳細寸法は技術資料 C23 頁をご参照ください。
9. 取り付けに際しては、技術資料 C26、C27 頁をご参照ください。
10. 本寸法図の寸法および質量は、予告なしに変更することがあります。

寸法図

プレミアム効率三相モータ CHFM △ -614 □ DB-EP(-B)- 減速比

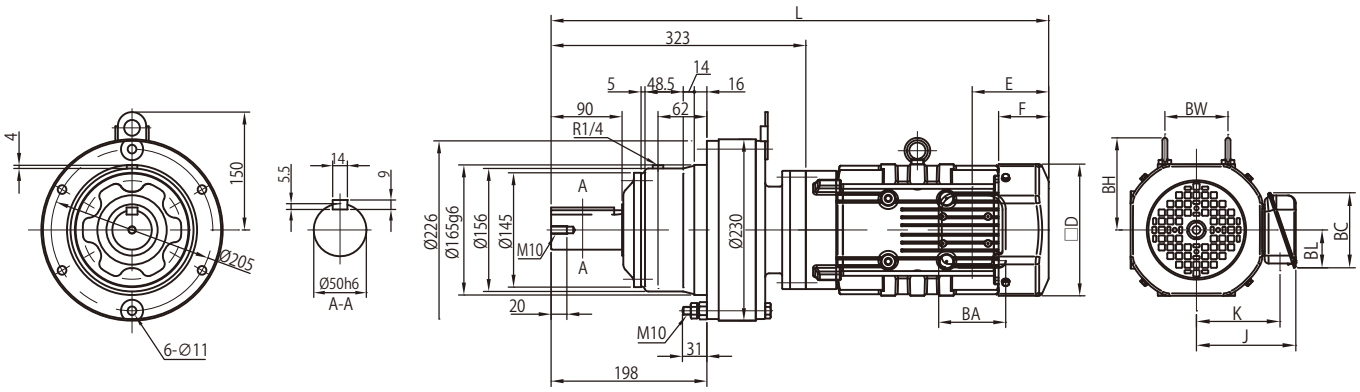

モータ（ブレーキ無）				屋内形・屋外形共通					屋内形				屋外形			
種類	容量 kW	極	形　式	□D	E	F	BW	BH	J	K	L	質量 (kg)	J	K	L	質量 (kg)
プレミアム効率三相	0.75	4	CHFM1　-614 □ DB -EP	□ 158	97	63	74	112	122	102	604	57	149	112	604	57
	1.1		CHFM1H -614 □ DB -EP	□ 167	97	64	80	117	126	106	631	60	153	117	631	61
	1.5		CHFM2　-614 □ DB -EP	□ 167	97	64	80	117	126	106	631	61	153	117	631	62

モータ（ブレーキ付）				屋内形・屋外形共通					屋内形				屋外形			
種類	容量 kW	極	形　式	□D	E	F	BW	BH	J	K	L	質量 (kg)	J	K	L	質量 (kg)
プレミアム効率三相	0.75	4	CHFM1　-614 □ DB -EP -B	□ 158	160	127	74	112	122	102	668	62	149	112	668	62
	1.1		CHFM1H -614 □ DB -EP -B	□ 167	167	133	80	117	126	106	701	66	153	117	701	67
	1.5		CHFM2　-614 □ DB -EP -B	□ 167	167	133	80	117	126	106	701	67	153	117	701	68

端子箱寸法	屋内形			屋外形		
容量 kW	BA	BC	BL	BA	BC	BL
0.75 ～ 1.5	85	95	48	100	131	75

注）1　△にはモータの容量記号が入ります。詳細は B5 頁の「形式」をご参照ください。
2. 形式の□には "0" または "5" が入ります。詳細は選定表をご参照ください。
3. 屋外形は端子箱の向き（引出口方向）が図面とは異なります。詳細は技術資料 C35 頁をご参照ください。
4. 低速軸径寸法：寸法公差は、JIS B 0401-1998"h6" です。
5. 軸端キーおよびキー溝寸法：JIS B 1301-1996(ISO)「キー及びキー溝 平行キー（締込み形）」に準拠しています。
6. 低速軸軸端部の詳細寸法は、技術資料 C23 頁をご参照ください。
7. フランジ取付部インロー径寸法：寸法公差は、JIS B 0401-1998"g6" です。
8. 低速軸方向が垂直下向き（CVFM 形）の場合は、軸の有効長が異なります。詳細寸法は技術資料 C23 頁をご参照ください。
9. 取り付けに際しては、技術資料 C26、C27 頁をご参照ください。
10. 本寸法図の寸法および質量は、予告なしに変更することがあります。

寸法図

プレミアム効率三相モータ CHFM △ -614 □ DC-EP(-B)- 減速比

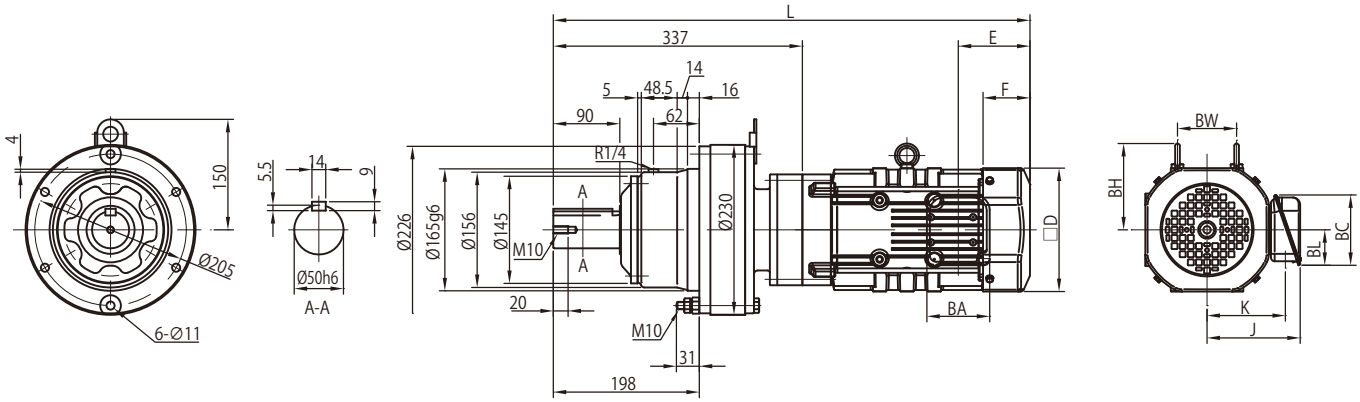

モータ（ブレーキ無）				屋内形・屋外形共通					屋内形				屋外形			
種類	容量 kW	極	形　式	□D	E	F	BW	BH	J	K	L	質量 (kg)	J	K	L	質量 (kg)
プレミアム効率三相	0.75	4	CHFM1 -614 □ DC -EP	□ 158	97	63	74	112	122	102	618	58	149	112	618	58
	1.1		CHFM1H -614 □ DC -EP	□ 167	97	64	80	117	126	106	645	61	153	117	645	62
	1.5		CHFM2 -614 □ DC -EP	□ 167	97	64	80	117	126	106	645	62	153	117	645	63
	2.2		CHFM3 -614 □ DC -EP	□ 184	115	66	103	125	150	126	666	70	183	141	666	70

モータ（ブレーキ付）				屋内形・屋外形共通					屋内形				屋外形			
種類	容量 kW	極	形　式	□D	E	F	BW	BH	J	K	L	質量 (kg)	J	K	L	質量 (kg)
プレミアム効率三相	0.75	4	CHFM1 -614 □ DC -EP- B	□ 158	160	127	74	112	122	102	682	63	149	112	682	63
	1.1		CHFM1H -614 □ DC -EP -B	□ 167	167	133	80	117	126	106	715	67	153	117	715	68
	1.5		CHFM2 -614 □ DC -EP -B	□ 167	167	133	80	117	126	106	715	68	153	117	715	69
	2.2		CHFM3 -614 □ DC -EP -B	□ 184	193	144	103	125	150	126	744	78	183	141	744	78

端子箱寸法	屋内形			屋外形		
容量 kW	BA	BC	BL	BA	BC	BL
0.75 ～ 1.5	85	95	48	100	131	75
2.2	100	111	58	123	151	87

注）1　△にはモータの容量記号が入ります。詳細は B5 頁の「形式」をご参照ください。
2. 形式の□には "0" または "5" が入ります。詳細は選定表をご参照ください。
3. 屋外形は端子箱の向き（引出口方向）が図面とは異なります。詳細は技術資料 C35 頁をご参照ください。
4. 低速軸径寸法：寸法公差は、JIS B 0401-1998"h6" です。
5. 軸端キーおよびキー溝寸法:JIS B 1301-1996(ISO)「キー及びキー溝 平行キー（締込み形）」に準拠しています。
6. 低速軸軸端部の詳細寸法は、技術資料 C23 頁をご参照ください。
7. フランジ取付部インロー径寸法：寸法公差は、JIS B 0401-1998"g6" です。
8. 低速軸方向が垂直下向き（CVFM 形）の場合は、軸の有効長が異なります。詳細寸法は技術資料 C23 頁をご参照ください。
9. 取り付けに際しては、技術資料 C26、C27 頁をご参照ください。
10. 本寸法図の寸法および質量は、予告なしに変更することがあります。

寸法図

プレミアム効率三相モータ CHFM △ -616 □ DA-EP(-B)- 減速比

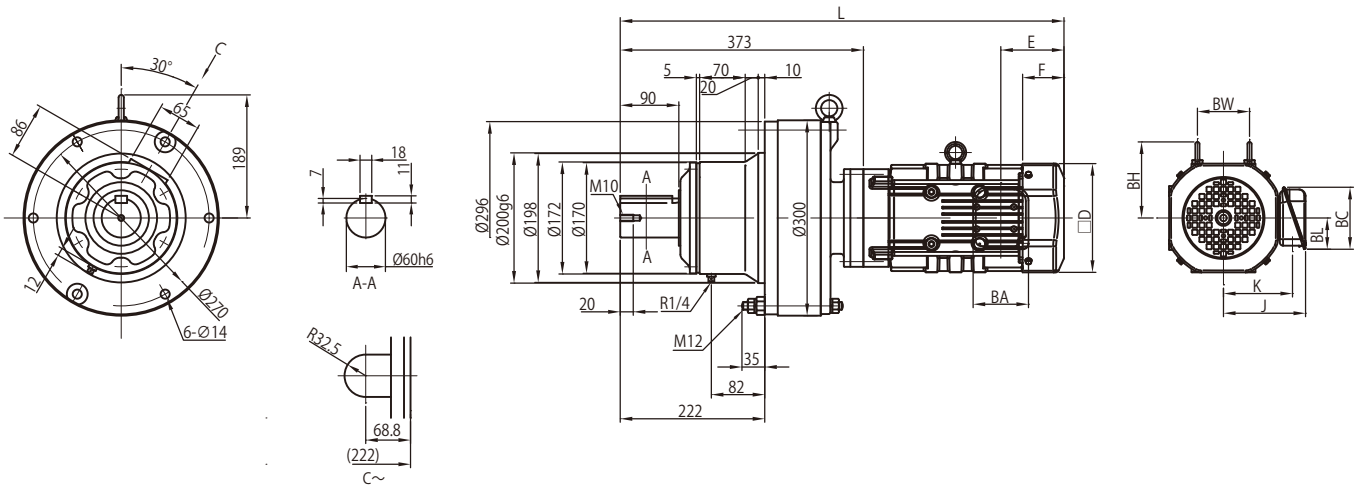

モータ（ブレーキ無）				屋内形・屋外形共通					屋内形				屋外形			
種類	容量 kW	極	形　式	□ D	E	F	BW	BH	J	K	L	質量 (kg)	J	K	L	質量 (kg)
プレミアム効率三相	0.75	4	CHFM1 -616 □ DA -EP	□ 158	97	63	74	112	122	102	654	83	149	112	654	83
	1.1		CHFM1H -616 □ DA -EP	□ 167	97	64	80	117	126	106	681	86	153	117	681	87
	1.5		CHFM2 -616 □ DA -EP	□ 167	97	64	80	117	126	106	681	87	153	117	681	88

モータ（ブレーキ付）				屋内形・屋外形共通					屋内形				屋外形			
種類	容量 kW	極	形　式	□ D	E	F	BW	BH	J	K	L	質量 (kg)	J	K	L	質量 (kg)
プレミアム効率三相	0.75	4	CHFM1 -616 □ DA -EP -B	□ 158	160	127	74	112	122	102	718	88	149	112	718	88
	1.1		CHFM1H -616 □ DA -EP -B	□ 167	167	133	80	117	126	106	751	92	153	117	751	93
	1.5		CHFM2 -616 □ DA -EP -B	□ 167	167	133	80	117	126	106	751	93	153	117	751	94

端子箱寸法	屋内形			屋外形		
容量 kW	BA	BC	BL	BA	BC	BL
0.75 ～ 1.5	85	95	48	100	131	75

注）1　△にはモータの容量記号が入ります。詳細は B5 頁の「形式」をご参照ください。
2. 形式の□には "0" または "5" が入ります。詳細は選定表をご参照ください。
3. 屋外形は端子箱の向き（引出口方向）が図面とは異なります。詳細は技術資料 C35 頁をご参照ください。
4. 低速軸径寸法：寸法公差は、JIS B 0401-1998"h6" です。
5. 軸端キーおよびキー溝寸法：JIS B 1301-1996(ISO)「キー及びキー溝 平行キー（締込み形）」に準拠しています。
6. 低速軸軸端部の詳細寸法は、技術資料 C23 頁をご参照ください。
7. フランジ取付部インロー径寸法：寸法公差は、JIS B 0401-1998"g6" です。
8. 低速軸方向が垂直下向き（CVFM 形）の場合は、軸の有効長が異なります。詳細寸法は技術資料 C23 頁をご参照ください。
9. 取り付けに際しては、技術資料 C26、C27 頁をご参照ください。
10. 本寸法図の寸法および質量は、予告なしに変更することがあります。

寸法図

プレミアム効率三相モータ CHFM △ -616 □ DB-EP(-B)- 減速比

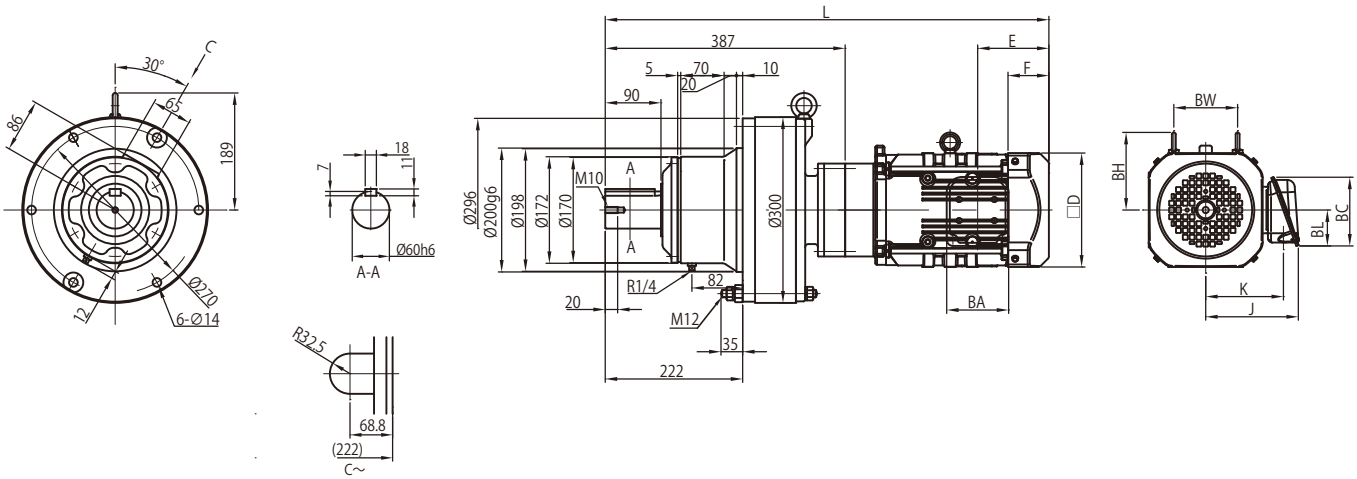

モータ（ブレーキ無）				屋内形・屋外形共通					屋内形				屋外形			
種類	容量 kW	極	形　式	□D	E	F	BW	BH	J	K	L	質量 (kg)	J	K	L	質量 (kg)
プレミアム効率三相	0.75	4	CHFM1 -616 □ DB -EP	□ 158	97	63	74	112	122	102	668	85	149	112	668	85
	1.1		CHFM1H -616 □ DB -EP	□ 167	97	64	80	117	126	106	695	88	153	117	695	89
	1.5		CHFM2 -616 □ DB -EP	□ 167	97	64	80	117	126	106	695	89	153	117	695	90
	2.2		CHFM3 -616 □ DB -EP	□ 184	115	66	103	125	150	126	716	97	183	141	716	97

モータ（ブレーキ付）				屋内形・屋外形共通					屋内形				屋外形			
種類	容量 kW	極	形　式	□D	E	F	BW	BH	J	K	L	質量 (kg)	J	K	L	質量 (kg)
プレミアム効率三相	0.75	4	CHFM1 -616 □ DB -EP -B	□ 158	160	127	74	112	122	102	732	90	149	112	732	90
	1.1		CHFM1H -616 □ DB -EP-B	□ 167	167	133	80	117	126	106	765	94	153	117	765	95
	1.5		CHFM2 -616 □ DB -EP -B	□ 167	167	133	80	117	126	106	765	95	153	117	765	96
	2.2		CHFM3 -616 □ DB -EP -B	□ 184	193	144	103	125	150	126	794	105	183	141	794	105

端子箱寸法	屋内形			屋外形		
容量 kW	BA	BC	BL	BA	BC	BL
0.75 ～ 1.5	85	95	48	100	131	75
2.2	100	111	58	123	151	87

注）1　△にはモータの容量記号が入ります。詳細は B5 頁の「形式」をご参照ください。
2. 形式の□には "0" または "5" が入ります。詳細は選定表をご参照ください。
3. 屋外形は端子箱の向き（引出口方向）が図面とは異なります。詳細は技術資料 C35 頁をご参照ください。
4. 低速軸径寸法：寸法公差は、JIS B 0401-1998"h6" です。
5. 軸端キーおよびキー溝寸法：JIS B 1301-1996(ISO)「キー及びキー溝 平行キー（締込み形）」に準拠しています。
6. 低速軸軸端部の詳細寸法は、技術資料 C23 頁をご参照ください。
7. フランジ取付部インロー径寸法：寸法公差は、JIS B 0401-1998"g6" です。
8. 低速軸方向が垂直下向き（CVFM 形）の場合は、軸の有効長が異なります。詳細寸法は技術資料 C23 頁をご参照ください。
9. 取り付けに際しては、技術資料 C26、C27 頁をご参照ください。
10. 本寸法図の寸法および質量は、予告なしに変更することがあります。

寸法図

プレミアム効率三相モータ　CHFM △ -616 □ DC-EP(-B)- 減速比

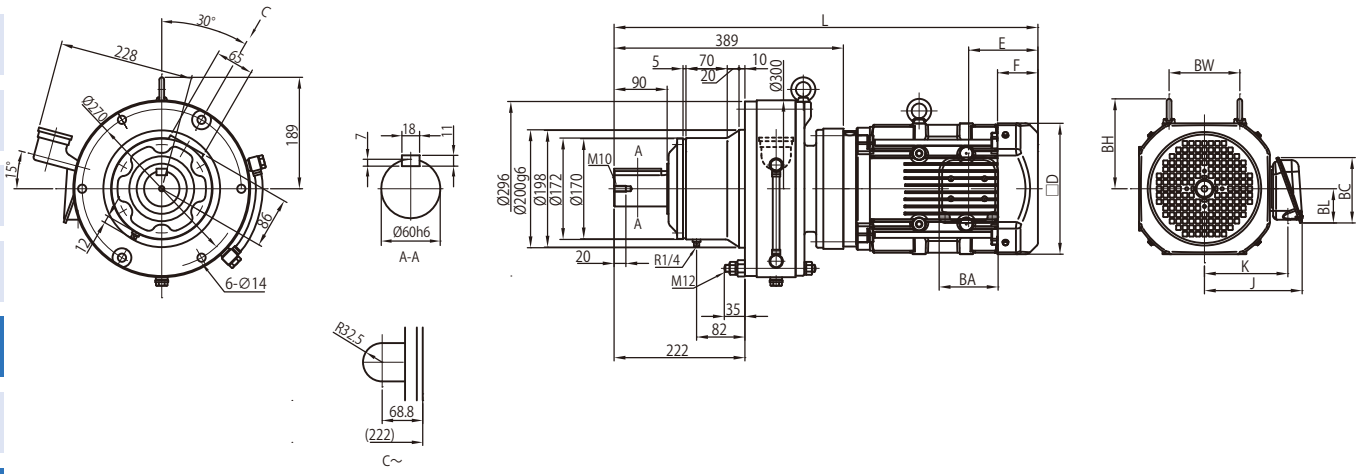

モータ（ブレーキ無）				屋内形・屋外形共通					屋内形				屋外形			
種類	容量 kW	極	形　式	□D	E	F	BW	BH	J	K	L	質量 (kg)	J	K	L	質量 (kg)
プレミアム効率三相	1.1	4	CHFM1H -616 □ DC -EP	□ 167	97	64	80	117	126	106	697	98	153	117	697	99
	1.5		CHFM2 -616 □ DC -EP	□ 167	97	64	80	117	126	106	697	100	153	117	697	100
	2.2		CHFM3 -616 □ DC -EP	□ 184	115	66	103	125	150	126	682	106	183	141	682	106
	3.0		CHFM4 -616 □ DC -EP	□ 184	115	66	103	125	150	126	696	109	183	141	696	109
	3.7		CHFM5 -616 □ DC -EP	□ 222	118	69	120	153	166	142	719	117	199	157	719	118
	5.5		CHFM8 -616 □ DC -EP	□ 222	118	69	120	153	166	142	762	133	199	157	762	133

モータ（ブレーキ付）				屋内形・屋外形共通					屋内形				屋外形			
種類	容量 kW	極	形　式	□D	E	F	BW	BH	J	K	L	質量 (kg)	J	K	L	質量 (kg)
プレミアム効率三相	1.1	4	CHFM1H -616 □ DC -EP -B	□ 167	167	133	80	117	126	106	766	104	153	117	766	105
	1.5		CHFM2 -616 □ DC -EP -B	□ 167	167	133	80	117	126	106	766	106	153	117	766	106
	2.2		CHFM3 -616 □ DC -EP -B	□ 184	193	144	103	125	150	126	760	114	183	141	760	114
	3.0		CHFM4 -616 □ DC -EP -B	□ 184	193	144	103	125	150	126	774	117	183	141	774	117
	3.7		CHFM5 -616 □ DC -EP -B	□ 222	208	159	120	153	166	142	809	128	199	157	809	129
	5.5		CHFM8 -616 □ DC -EP -B	□ 222	208	159	120	153	166	142	852	144	199	157	852	144

端子箱寸法	屋内形			屋外形		
容量 kW	BA	BC	BL	BA	BC	BL
1.1 ～ 1.5	85	95	48	100	131	75
2.2 ～ 5.5	100	111	58	123	151	87

注）1　△にはモータの容量記号が入ります。詳細は B5 頁の「形式」をご参照ください。
2. 形式の□には "0" または "5" が入ります。詳細は選定表をご参照ください。
3. 屋外形は端子箱の向き（引出口方向）が図面とは異なります。詳細は技術資料 C35 頁をご参照ください。
4. 低速軸径寸法：寸法公差は、JIS B 0401-1998"h6" です。
5. 軸端キーおよびキー溝寸法：JIS B 1301-1996(ISO)「キー及びキー溝 平行キー（締込み形）」に準拠しています。
6. 低速軸軸端部の詳細寸法は、技術資料 C23 頁をご参照ください。
7. フランジ取付部インロー径寸法：寸法公差は、JIS B 0401-1998"g6" です。
8. 低速軸方向が垂直下向き（CVFM 形）の場合は、軸の有効長が異なります。詳細寸法は技術資料 C23 頁をご参照ください。
9. 取り付けに際しては、技術資料 C26、C27 頁をご参照ください。
10. 本寸法図の寸法および質量は、予告なしに変更することがあります。

寸法図

プレミアム効率三相モータ　CHFM △ -617 □ DA-EP(-B)- 減速比

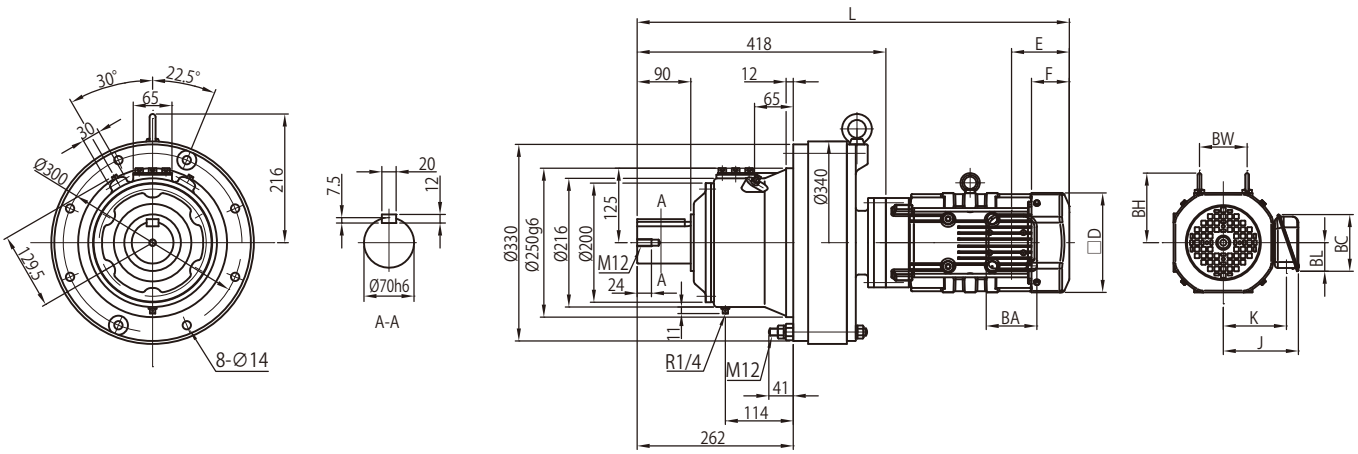

モータ（ブレーキ無）		極	形　式	屋内形・屋外形共通					屋内形				屋外形			
種類	容量 kW			□D	E	F	BW	BH	J	K	L	質量 (kg)	J	K	L	質量 (kg)
プレミアム効率三相	0.75	4	CHFM1　-617 □ DA -EP	□ 158	97	63	74	112	122	102	699	107	149	112	699	107
	1.1		CHFM1H -617 □ DA -EP	□ 167	97	64	80	117	126	106	726	110	153	117	726	111
	1.5		CHFM2　-617 □ DA -EP	□ 167	97	64	80	117	126	106	726	111	153	117	726	112

モータ（ブレーキ付）		極	形　式	屋内形・屋外形共通					屋内形				屋外形			
種類	容量 kW			□D	E	F	BW	BH	J	K	L	質量 (kg)	J	K	L	質量 (kg)
プレミアム効率三相	0.75	4	CHFM1　-617 □ DA -EP -B	□ 158	160	127	74	112	122	102	762	112	149	112	762	112
	1.1		CHFM1H -617 □ DA -EP -B	□ 167	167	133	80	117	126	106	795	116	153	117	795	117
	1.5		CHFM2　-617 □ DA -EP -B	□ 167	167	133	80	117	126	106	795	117	153	117	795	118

端子箱寸法	屋内形			屋外形		
容量 kW	BA	BC	BL	BA	BC	BL
0.75 ～ 1.5	85	95	48	100	131	75

注）1　△にはモータの容量記号が入ります。詳細は B5 頁の「形式」をご参照ください。
2. 形式の□には "0" または "5" が入ります。詳細は選定表をご参照ください。
3. 屋外形は端子箱の向き（引出口方向）が図面とは異なります。詳細は技術資料 C35 頁をご参照ください。
4. 低速軸径寸法：寸法公差は、JIS B 0401-1998"h6" です。
5. 軸端キーおよびキー溝寸法：JIS B 1301-1996(ISO)「キー及びキー溝 平行キー（締込み形）」に準拠しています。
6. 低速軸軸端部の詳細寸法は、技術資料 C23 頁をご参照ください。
7. フランジ取付部インロー径寸法：寸法公差は、JIS B 0401-1998"g6" です。
8. 低速軸方向が垂直下向き（CVFM 形）の場合は、軸の有効長が異なります。詳細寸法は技術資料 C23 頁をご参照ください。
9. 取り付けに際しては、技術資料 C26、C27 頁をご参照ください。
10. 本寸法図の寸法および質量は、予告なしに変更することがあります。

寸法図

プレミアム効率三相モータ CHFM △ -617 □ DB-EP(-B)- 減速比

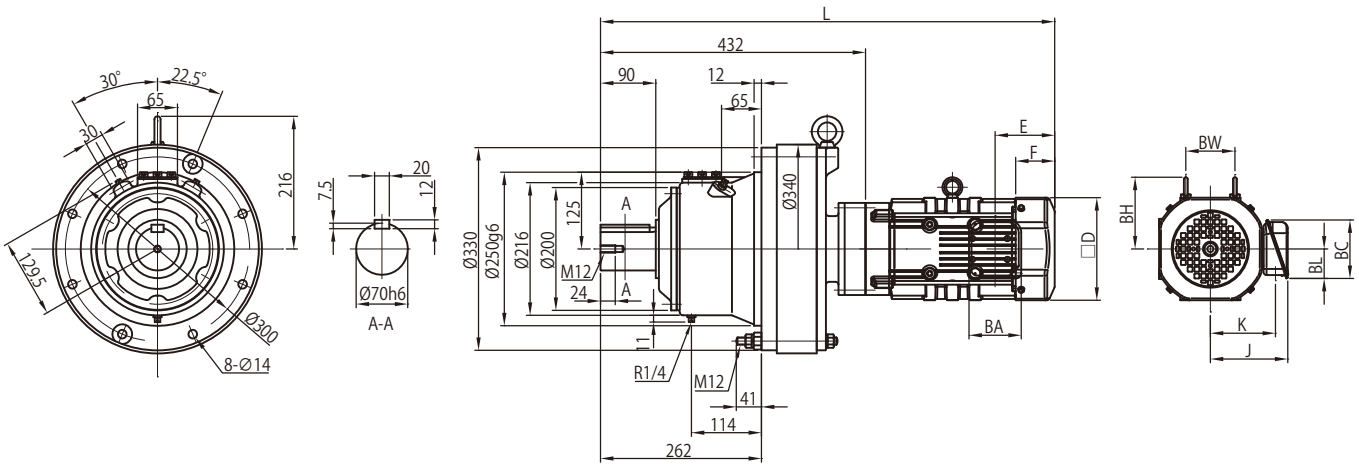

モータ（ブレーキ無）				屋内形・屋外形共通					屋内形				屋外形			
種類	容量 kW	極	形　式	□ D	E	F	BW	BH	J	K	L	質量 (kg)	J	K	L	質量 (kg)
プレミアム効率三相	0.75	4	CHFM1 -617 □ DB -EP	□ 158	97	63	74	112	122	102	713	109	149	112	713	109
	1.1		CHFM1H -617 □ DB -EP	□ 167	97	64	80	117	126	106	740	112	153	117	740	113
	1.5		CHFM2 -617 □ DB -EP	□ 167	97	64	80	117	126	106	740	113	153	117	740	114
	2.2		CHFM3 -617 □ DB -EP	□ 184	115	66	103	125	150	126	761	121	183	141	761	121

モータ（ブレーキ付）				屋内形・屋外形共通					屋内形				屋外形			
種類	容量 kW	極	形　式	□ D	E	F	BW	BH	J	K	L	質量 (kg)	J	K	L	質量 (kg)
プレミアム効率三相	0.75	4	CHFM1 -617 □ DB -EP -B	□ 158	160	127	74	112	122	102	776	114	149	112	776	114
	1.1		CHFM1H -617 □ DB -EP -B	□ 167	167	133	80	117	126	106	809	118	153	117	809	119
	1.5		CHFM2 -617 □ DB -EP -B	□ 167	167	133	80	117	126	106	809	119	153	117	809	120
	2.2		CHFM3 -617 □ DB -EP -B	□ 184	193	144	103	125	150	126	839	129	183	141	839	129

端子箱寸法	屋内形			屋外形		
容量 kW	BA	BC	BL	BA	BC	BL
0.75 ～ 1.5	85	95	48	100	131	75
2.2	100	111	58	123	151	87

注）1　△にはモータの容量記号が入ります。詳細は B5 頁の「形式」をご参照ください。
2. 形式の□には "0" または "5" が入ります。詳細は選定表をご参照ください。
3. 屋外形は端子箱の向き（引出口方向）が図面とは異なります。詳細は技術資料 C35 頁をご参照ください。
4. 低速軸径寸法：寸法公差は、JIS B 0401-1998"h6" です。
5. 軸端キーおよびキー溝寸法：JIS B 1301-1996(ISO)「キー及びキー溝 平行キー（締込み形）」に準拠しています。
6. 低速軸軸端部の詳細寸法は、技術資料 C23 頁をご参照ください。
7. フランジ取付部インロー径寸法：寸法公差は、JIS B 0401-1998"g6" です。
8. 低速軸方向が垂直下向き（CVFM 形）の場合は、軸の有効長が異なります。詳細寸法は技術資料 C23 頁をご参照ください。
9. 取り付けに際しては、技術資料 C26、C27 頁をご参照ください。
10. 本寸法図の寸法および質量は、予告なしに変更することがあります。

寸法図

プレミアム効率三相モータ CHFM △ -617 □ DC-EP(-B)- 減速比

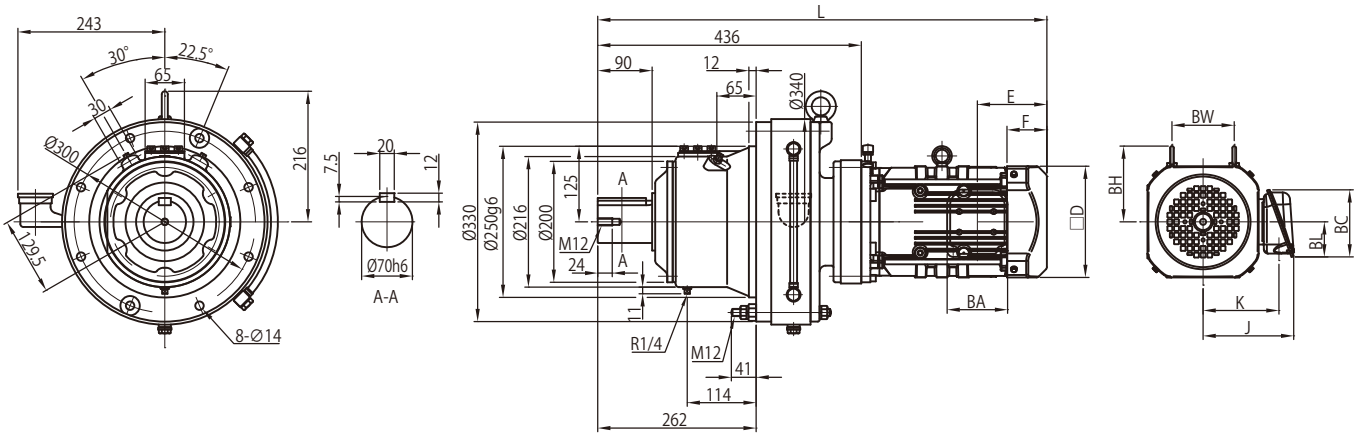

モータ（ブレーキ無）				屋内形・屋外形共通					屋内形				屋外形			
種類	容量 kW	極	形　式	□D	E	F	BW	BH	J	K	L	質量 (kg)	J	K	L	質量 (kg)
プレミアム効率三相	1.1	4	CHFM1H -617 □ DC -EP	□ 167	97	64	80	117	126	106	744	121	153	117	744	122
	1.5		CHFM2 -617 □ DC -EP	□ 167	97	64	80	117	126	106	744	123	153	117	744	123
	2.2		CHFM3 -617 □ DC -EP	□ 184	115	66	103	125	150	126	729	129	183	141	729	129
	3.0		CHFM4 -617 □ DC -EP	□ 184	115	66	103	125	150	126	743	132	183	141	743	132
	3.7		CHFM5 -617 □ DC -EP	□ 222	118	69	120	153	166	142	766	140	199	157	766	141
	5.5		CHFM8 -617 □ DC -EP	□ 222	118	69	120	153	166	142	809	156	199	157	809	156

モータ（ブレーキ付）				屋内形・屋外形共通					屋内形				屋外形			
種類	容量 kW	極	形　式	□D	E	F	BW	BH	J	K	L	質量 (kg)	J	K	L	質量 (kg)
プレミアム効率三相	1.1	4	CHFM1H -617 □ DC -EP -B	□ 167	167	133	80	117	126	106	814	127	153	117	814	128
	1.5		CHFM2 -617 □ DC -EP -B	□ 167	167	133	80	117	126	106	814	129	153	117	814	129
	2.2		CHFM3 -617 □ DC -EP -B	□ 184	193	144	103	125	150	126	807	137	183	141	807	137
	3.0		CHFM4 -617 □ DC -EP -B	□ 184	193	144	103	125	150	126	821	140	183	141	821	140
	3.7		CHFM5 -617 □ DC -EP -B	□ 222	208	159	120	153	166	142	857	151	199	157	857	152
	5.5		CHFM8 -617 □ DC -EP -B	□ 222	208	159	120	153	166	142	900	167	199	157	900	167

端子箱寸法	屋内形			屋外形		
容量 kW	BA	BC	BL	BA	BC	BL
1.1 ～ 1.5	85	95	48	100	131	75
2.2 ～ 5.5	100	111	58	123	151	87

注）1　△にはモータの容量記号が入ります。詳細は B5 頁の「形式」をご参照ください。
2. 形式の□には "0" または "5" が入ります。詳細は選定表をご参照ください。
3. 屋外形は端子箱の向き（引出口方向）が図面とは異なります。詳細は技術資料 C35 頁をご参照ください。
4. 低速軸径寸法：寸法公差は、JIS B 0401-1998"h6" です。
5. 軸端キーおよびキー溝寸法：JIS B 1301-1996(ISO)「キー及びキー溝 平行キー（締込み形）」に準拠しています。
6. 低速軸軸端部の詳細寸法は、技術資料 C23 頁をご参照ください。
7. フランジ取付部インロー径寸法：寸法公差は、JIS B 0401-1998"g6" です。
8. 低速軸方向が垂直下向き（CVFM 形）の場合は、軸の有効長が異なります。詳細寸法は技術資料 C23 頁をご参照ください。
9. 取り付けに際しては、技術資料 C26、C27 頁をご参照ください。
10. 本寸法図の寸法および質量は、予告なしに変更することがあります。

寸法図

プレミアム効率三相モータ CHFM △ -618 □ DA-EP(-B)- 減速比

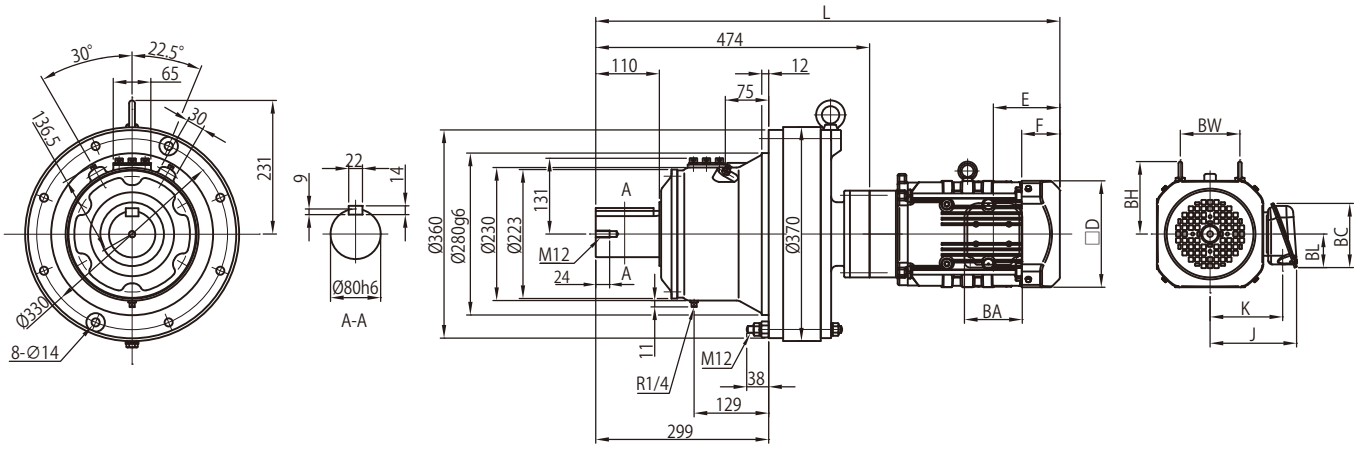

モータ（ブレーキ無）				屋内形・屋外形共通					屋内形				屋外形			
種類	容量 kW	極	形　式	□D	E	F	BW	BH	J	K	L	質量 (kg)	J	K	L	質量 (kg)
プレミアム効率三相	0.75	4	CHFM1 -618 □ DA -EP	□ 158	97	63	74	112	122	102	755	144	149	112	755	144
	1.1		CHFM1H -618 □ DA -EP	□ 167	97	64	80	117	126	106	782	147	153	117	782	148
	1.5		CHFM2 -618 □ DA -EP	□ 167	97	64	80	117	126	106	782	148	153	117	782	149
	2.2		CHFM3 -618 □ DA -EP	□ 184	115	66	103	125	150	126	803	156	183	141	803	156

モータ（ブレーキ付）				屋内形・屋外形共通					屋内形				屋外形			
種類	容量 kW	極	形　式	□D	E	F	BW	BH	J	K	L	質量 (kg)	J	K	L	質量 (kg)
プレミアム効率三相	0.75	4	CHFM1 -618 □ DA -EP -B	□ 158	160	127	74	112	122	102	818	149	149	112	818	149
	1.1		CHFM1H -618 □ DA -EP -B	□ 167	167	133	80	117	126	106	851	153	153	117	851	154
	1.5		CHFM2 -618 □ DA -EP -B	□ 167	167	133	80	117	126	106	851	154	153	117	851	155
	2.2		CHFM3 -618 □ DA -EP -B	□ 184	193	144	103	125	150	126	881	164	183	141	881	164

端子箱寸法	屋内形			屋外形		
容量 kW	BA	BC	BL	BA	BC	BL
0.75 ～ 1.5	85	95	48	100	131	75
2.2	100	111	58	123	151	87

注）1　△にはモータの容量記号が入ります。詳細は B5 頁の「形式」をご参照ください。
2. 形式の□には "0" または "5" が入ります。詳細は選定表をご参照ください。
3. 屋外形は端子箱の向き（引出口方向）が図面とは異なります。詳細は技術資料 C35 頁をご参照ください。
4. 低速軸径寸法：寸法公差は、JIS B 0401-1998"h6" です。
5. 軸端キーおよびキー溝寸法：JIS B 1301-1996(ISO)「キー及びキー溝 平行キー（締込み形）」に準拠しています。
6. 低速軸軸端部の詳細寸法は、技術資料 C23 頁をご参照ください。
7. フランジ取付部インロー径寸法：寸法公差は、JIS B 0401-1998"g6" です。
8. 低速軸方向が垂直下向き（CVFM 形）の場合は、軸の有効長が異なります。詳細寸法は技術資料 C23 頁をご参照ください。
9. 取り付けに際しては、技術資料 C26、C27 頁をご参照ください。
10. 本寸法図の寸法および質量は、予告なしに変更することがあります。

寸法図

プレミアム効率三相モータ　CHFM △ -618 □ DB-EP(-B)- 減速比

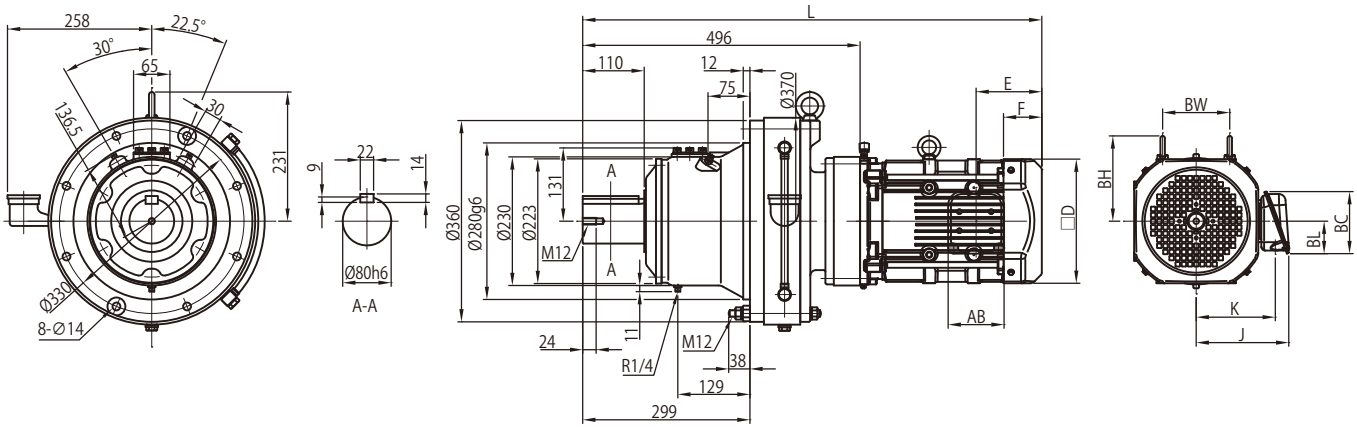

モータ（ブレーキ無）				屋内形・屋外形共通					屋内形				屋外形			
種類	容量 kW	極	形　式	□D	E	F	BW	BH	J	K	L	質量 (kg)	J	K	L	質量 (kg)
プレミアム効率三相	1.1	4	CHFM1H -618 □ DB -EP	□ 167	97	64	80	117	126	106	804	163	153	117	804	164
	1.5		CHFM2 -618 □ DB -EP	□ 167	97	64	80	117	126	106	804	165	153	117	804	165
	2.2		CHFM3 -618 □ DB -EP	□ 184	115	66	103	125	150	126	789	170	183	141	789	170
	3.0		CHFM4 -618 □ DB -EP	□ 184	115	66	103	125	150	126	803	173	183	141	803	173
	3.7		CHFM5 -618 □ DB -EP	□ 222	118	69	120	153	166	142	821	181	199	157	821	181
	5.5		CHFM8 -618 □ DB -EP	□ 222	118	69	120	153	166	142	864	196	199	157	864	197
	7.5		CHFM10 -618 □ DB -EP	□ 260	138	92	-	174	203	168	902	208	235	183	902	209
	11		CHFM15 -618 □ DB -EP	□ 260	138	92	-	174	203	168	964	213	235	183	964	215

モータ（ブレーキ付）				屋内形・屋外形共通					屋内形				屋外形			
種類	容量 kW	極	形　式	□D	E	F	BW	BH	J	K	L	質量 (kg)	J	K	L	質量 (kg)
プレミアム効率三相	1.1	4	CHFM1H -618 □ DB -EP -B	□ 167	167	133	80	117	126	106	874	169	153	117	874	170
	1.5		CHFM2 -618 □ DB -EP -B	□ 167	167	133	80	117	126	106	874	171	153	117	874	171
	2.2		CHFM3 -618 □ DB -EP -B	□ 184	193	144	103	125	150	126	867	178	183	141	867	178
	3.0		CHFM4 -618 □ DB -EP -B	□ 184	193	144	103	125	150	126	881	181	183	141	881	181
	3.7		CHFM5 -618 □ DB -EP -B	□ 222	208	159	120	153	166	142	912	192	199	157	912	192
	5.5		CHFM8 -618 □ DB -EP -B	□ 222	208	159	120	153	166	142	955	207	199	157	955	208
	7.5		CHFM10 -618 □ DB -EP -B	□ 260	243	197	-	174	203	168	1007	229	235	183	1007	230
	11		CHFM15 -618 □ DB -EP -B	□ 260	243	197	-	174	203	168	1069	234	235	183	1069	236

端子箱寸法	屋内形			屋外形		
容量 kW	BA	BC	BL	BA	BC	BL
1.1 ～ 1.5	85	95	48	100	131	75
2.2 ～ 5.5	100	111	58	123	151	87
7.5 ～ 11	122	138	72	154	184	105

注）1. △にはモータの容量記号が入ります。詳細は B5 頁の「形式」をご参照ください。
2. 形式の□には "0" または "5" が入ります。詳細は選定表をご参照ください。
3. 屋外形は端子箱の向き（引出口方向）が図面とは異なります。詳細は技術資料 C35 頁をご参照ください。
4. 低速軸径寸法：寸法公差は、JIS B 0401-1998"h6" です。
5. 軸端キーおよびキー溝寸法：JIS B 1301-1996(ISO)「キー及びキー溝 平行キー（締込み形）」に準拠しています。
6. 低速軸軸端部の詳細寸法は、技術資料 C23 頁をご参照ください。
7. フランジ取付部インロー径寸法：寸法公差は、JIS B 0401-1998"g6" です。
8. 低速軸方向が垂直下向き（CVFM 形）の場合は、軸の有効長が異なります。詳細寸法は技術資料 C23 頁をご参照ください。
9. 取り付けに際しては、技術資料 C26、C27 頁をご参照ください。
10. 本寸法図の寸法および質量は、予告なしに変更することがあります。

寸法図

プレミアム効率三相モータ　CHFM △ -619 □ DA-EP(-B)- 減速比

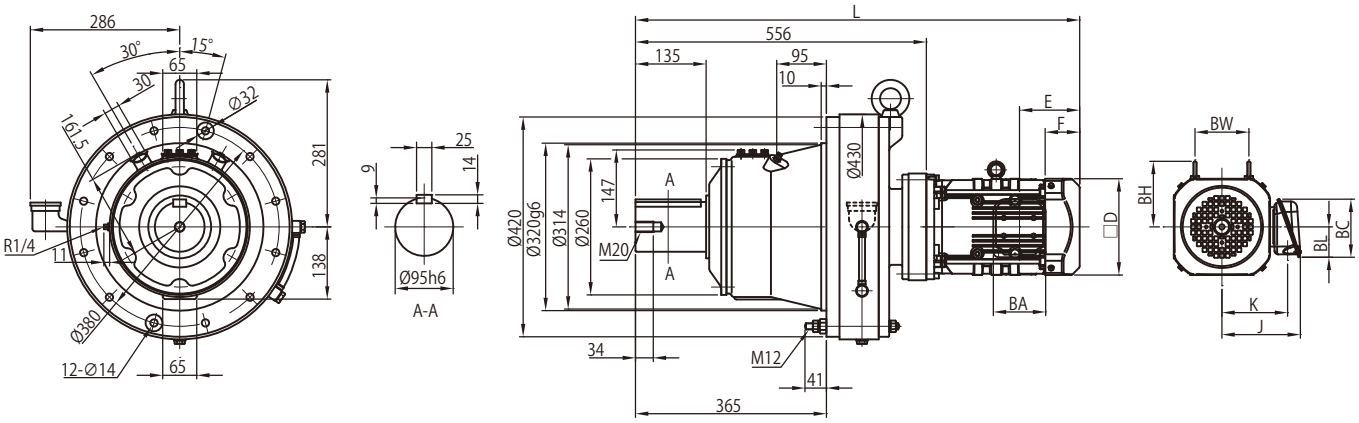

モータ（ブレーキ無）				屋内形・屋外形共通					屋内形				屋外形			
種類	容量 kW	極	形　式	□D	E	F	BW	BH	J	K	L	質量 (kg)	J	K	L	質量 (kg)
プレミアム効率三相	0.75	4	CHFM1 -619 □ DA -EP	□ 158	97	63	74	112	122	102	837	214	149	112	837	215
	1.1		CHFM1H -619 □ DA -EP	□ 167	97	64	80	117	126	106	864	217	153	117	864	218
	1.5		CHFM2 -619 □ DA -EP	□ 167	97	64	80	117	126	106	864	219	153	117	864	219
	2.2		CHFM3 -619 □ DA -EP	□ 184	115	66	103	125	150	126	849	225	183	141	849	225
	3.0		CHFM4 -619 □ DA -EP	□ 184	115	66	103	125	150	126	863	228	183	141	863	228
	3.7		CHFM5 -619 □ DA -EP	□ 222	118	69	120	153	166	142	886	236	199	157	886	237
	5.5		CHFM8 -619 □ DA -EP	□ 222	118	69	120	153	166	142	929	252	199	157	929	252

モータ（ブレーキ付）				屋内形・屋外形共通					屋内形				屋外形			
種類	容量 kW	極	形　式	□D	E	F	BW	BH	J	K	L	質量 (kg)	J	K	L	質量 (kg)
プレミアム効率三相	0.75	4	CHFM1 -619 □ DA -EP -B	□ 158	160	127	74	112	122	102	900	219	149	112	900	220
	1.1		CHFM1H -619 □ DA -EP -B	□ 167	167	133	80	117	126	106	933	223	153	117	933	224
	1.5		CHFM2 -619 □ DA -EP -B	□ 167	167	133	80	117	126	106	933	225	153	117	933	225
	2.2		CHFM3 -619 □ DA -EP -B	□ 184	193	144	103	125	150	126	927	233	183	141	927	233
	3.0		CHFM4 -619 □ DA -EP -B	□ 184	193	144	103	125	150	126	941	236	183	141	941	236
	3.7		CHFM5 -619 □ DA -EP -B	□ 222	208	159	120	153	166	142	976	247	199	157	976	248
	5.5		CHFM8 -619 □ DA -EP -B	□ 222	208	159	120	153	166	142	1019	263	199	157	1019	263

端子箱寸法	屋内形			屋外形		
容量 kW	BA	BC	BL	BA	BC	BL
0.75 ～ 1.5	85	95	48	100	131	75
2.2 ～ 5.5	100	111	58	123	151	87

注）1　△にはモータの容量記号が入ります。詳細は B5 頁の「形式」をご参照ください。
2. 形式の□には "0" または "5" が入ります。詳細は選定表をご参照ください。
3. 屋外形は端子箱の向き（引出口方向）が図面とは異なります。詳細は技術資料 C35 頁をご参照ください。
4. 低速軸径寸法：寸法公差は、JIS B 0401-1998"h6" です。
5. 軸端キーおよびキー溝寸法：JIS B 1301-1996(ISO)「キー及びキー溝 平行キー（締込み形）」に準拠しています。
6. 低速軸軸端部の詳細寸法は、技術資料 C23 頁をご参照ください。
7. フランジ取付部インロー径寸法：寸法公差は、JIS B 0401-1998"g6" です。
8. 低速軸方向が垂直下向き（CVFM 形）の場合は、軸の有効長が異なります。詳細寸法は技術資料 C23 頁をご参照ください。
9. 取り付けに際しては、技術資料 C26、C27 頁をご参照ください。
10. 本寸法図の寸法および質量は、予告なしに変更することがあります。

寸法図

プレミアム効率三相モータ CHFM △ -619 □ DB-EP(-B)- 減速比

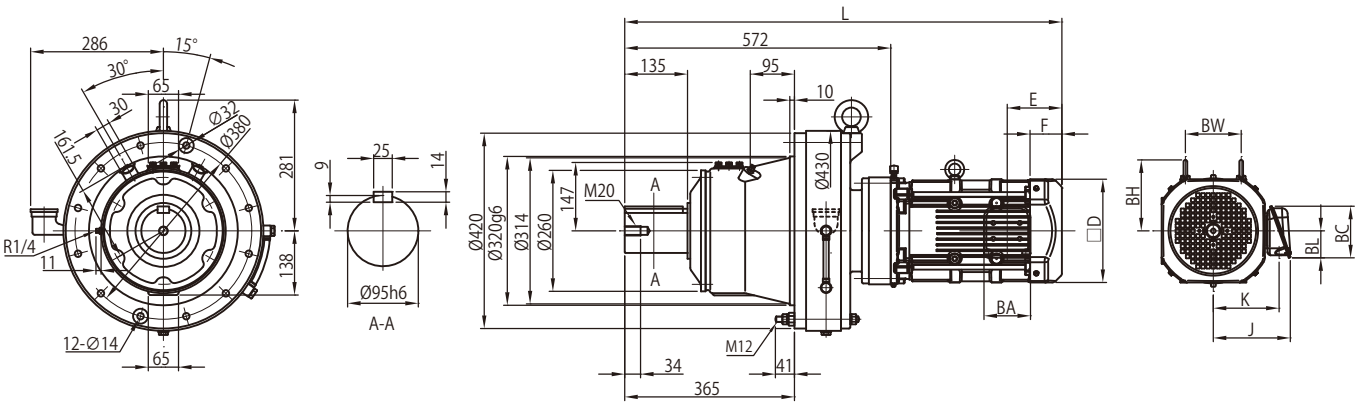

モータ（ブレーキ無）				屋内形・屋外形共通					屋内形				屋外形			
種類	容量 kW	極	形　式	□D	E	F	BW	BH	J	K	L	質量 (kg)	J	K	L	質量 (kg)
プレミアム効率三相	2.2	4	CHFM3 -619 □ DB -EP	□ 184	115	66	103	125	150	126	865	227	183	141	865	227
	3.0		CHFM4 -619 □ DB -EP	□ 184	115	66	103	125	150	126	879	230	183	141	879	230
	3.7		CHFM5 -619 □ DB -EP	□ 222	118	69	120	153	166	142	897	238	199	157	897	238
	5.5		CHFM8 -619 □ DB -EP	□ 222	118	69	120	153	166	142	940	253	199	157	940	254
	7.5		CHFM10 -619 □ DB -EP	□ 260	138	92	-	174	203	168	978	265	235	183	978	266
	11		CHFM15 -619 □ DB -EP	□ 260	138	92	-	174	203	168	1040	270	235	183	1040	272

モータ（ブレーキ付）				屋内形・屋外形共通					屋内形				屋外形			
種類	容量 kW	極	形　式	□D	E	F	BW	BH	J	K	L	質量 (kg)	J	K	L	質量 (kg)
プレミアム効率三相	2.2	4	CHFM3 -619 □ DB -EP -B	□ 184	193	144	103	125	150	126	943	235	183	141	943	235
	3.0		CHFM4 -619 □ DB -EP -B	□ 184	193	144	103	125	150	126	957	238	183	141	957	238
	3.7		CHFM5 -619 □ DB -EP -B	□ 222	208	159	120	153	166	142	988	249	199	157	988	249
	5.5		CHFM8 -619 □ DB -EP -B	□ 222	208	159	120	153	166	142	1031	264	199	157	1031	265
	7.5		CHFM10 -619 □ DB -EP -B	□ 260	243	197	-	174	203	168	1083	286	235	183	1083	287
	11		CHFM15 -619 □ DB -EP -B	□ 260	243	197	-	174	203	168	1145	291	235	183	1145	293

端子箱寸法	屋内形			屋外形		
容量 kW	BA	BC	BL	BA	BC	BL
2.2 ～ 5.5	100	111	58	123	151	87
7.5 ～ 11	122	138	72	154	184	105

注）1. △にはモータの容量記号が入ります。詳細は B5 頁の「形式」をご参照ください。
2. 形式の□には "0" または "5" が入ります。詳細は選定表をご参照ください。
3. 屋外形は端子箱の向き（引出口方向）が図面とは異なります。詳細は技術資料 C35 頁をご参照ください。
4. 低速軸径寸法：寸法公差は、JIS B 0401-1998"h6" です。
5. 軸端キーおよびキー溝寸法：JIS B 1301-1996(ISO)「キー及びキー溝 平行キー（締込み形）」に準拠しています。
6. 低速軸軸端部の詳細寸法は、技術資料 C23 頁をご参照ください。
7. フランジ取付部インロー径寸法：寸法公差は、JIS B 0401-1998"g6" です。
8. 低速軸方向が垂直下向き（CVFM 形）の場合は、軸の有効長が異なります。詳細寸法は技術資料 C23 頁をご参照ください。
9. 取り付けに際しては、技術資料 C26、C27 頁をご参照ください。
10. 本寸法図の寸法および質量は、予告なしに変更することがあります。

寸法図

プレミアム効率三相モータ　CHFM △ -6205DA-EP(-B)- 減速比

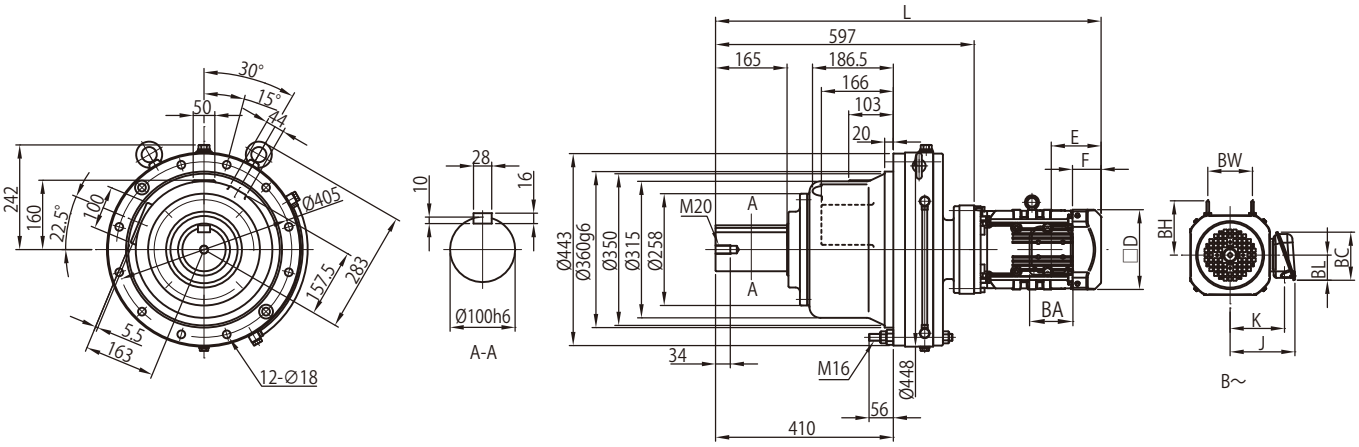

モータ（ブレーキ無）		極	形　式	屋内形・屋外形共通					屋内形				屋外形			
種類	容量 kW			□D	E	F	BW	BH	J	K	L	質量 (kg)	J	K	L	質量 (kg)
プレミアム効率三相	0.75	4	CHFM1　-6205DA -EP	□ 158	97	63	74	112	122	102	878	230	149	112	878	231
	1.1		CHFM1H -6205DA -EP	□ 167	97	64	80	117	126	106	905	233	153	117	905	234
	1.5		CHFM2　-6205DA -EP	□ 167	97	64	80	117	126	106	905	235	153	117	905	235
	2.2		CHFM3　-6205DA -EP	□ 184	115	66	103	125	150	126	890	241	183	141	890	241
	3.0		CHFM4　-6205DA -EP	□ 184	115	66	103	125	150	126	904	244	183	141	904	244
	3.7		CHFM5　-6205DA -EP	□ 222	118	69	120	153	166	142	927	252	199	157	927	253
	5.5		CHFM8　-6205DA -EP	□ 222	118	69	120	153	166	142	970	268	199	157	970	268

モータ（ブレーキ付）		極	形　式	屋内形・屋外形共通					屋内形				屋外形			
種類	容量 kW			□D	E	F	BW	BH	J	K	L	質量 (kg)	J	K	L	質量 (kg)
プレミアム効率三相	0.75	4	CHFM1　-6205DA -EP-B	□ 158	160	127	74	112	122	102	941	235	149	112	941	236
	1.1		CHFM1H -6205DA -EP-B	□ 167	167	133	80	117	126	106	974	239	153	117	974	240
	1.5		CHFM2　-6205DA -EP-B	□ 167	167	133	80	117	126	106	974	241	153	117	974	241
	2.2		CHFM3　-6205DA -EP-B	□ 184	193	144	103	125	150	126	968	249	183	141	968	249
	3.0		CHFM4　-6205DA -EP-B	□ 184	193	144	103	125	150	126	982	252	183	141	982	252
	3.7		CHFM5　-6205DA -EP-B	□ 222	208	159	120	153	166	142	1017	263	199	157	1017	264
	5.5		CHFM8　-6205DA -EP-B	□ 222	208	159	120	153	166	142	1060	279	199	157	1060	279

端子箱寸法	屋内形			屋外形		
容量 kW	BA	BC	BL	BA	BC	BL
0.75 ～ 1.5	85	95	48	100	131	75
2.2 ～ 5.5	100	111	58	123	151	87

注）1　△にはモータの容量記号が入ります。詳細は B5 頁の「形式」をご参照ください。
2. 屋外形は端子箱の向き（引出口方向）が図面とは異なります。詳細は技術資料 C35 頁をご参照ください。
3. 低速軸径寸法：寸法公差は、JIS B 0401-1998"h6" です。
4. 軸端キーおよびキー溝寸法：JIS B 1301-1996(ISO)「キー及びキー溝 平行キー（締込み形）」に準拠しています。
5. 低速軸軸端部の詳細寸法は、技術資料 C23 頁をご参照ください。
6. フランジ取付部インロー径寸法：寸法公差は、JIS B 0401-1998"g6" です。
7. 取り付けに際しては、技術資料 C26、C27 頁をご参照ください。
8. 本寸法図の寸法および質量は、予告なしに変更することがあります。

寸法図

プレミアム効率三相モータ　CHFM △ -6205DB-EP(-B)- 減速比

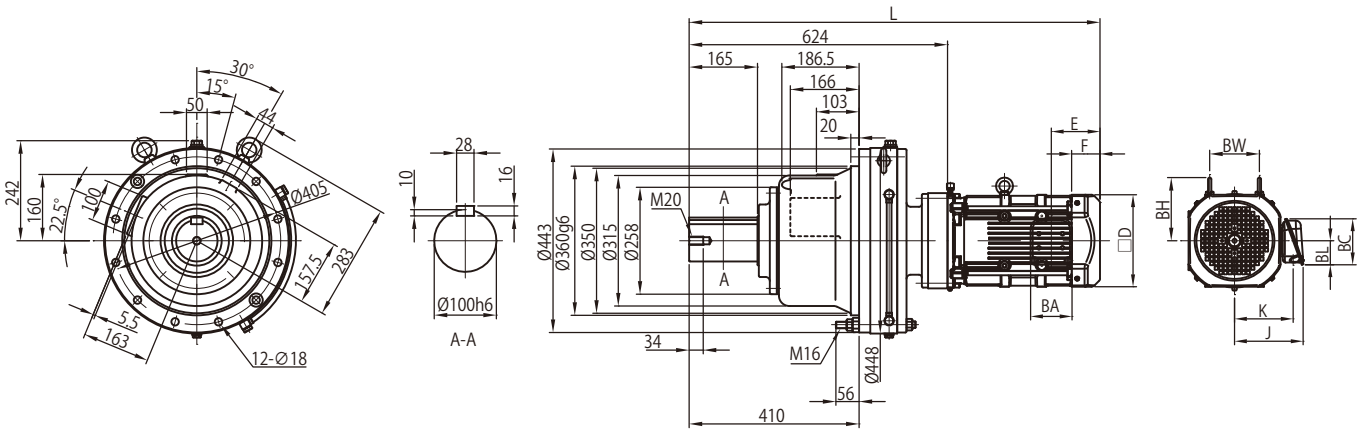

モータ（ブレーキ無）				屋内形・屋外形共通					屋内形				屋外形			
種類	容量 kW	極	形　式	□D	E	F	BW	BH	J	K	L	質量 (kg)	J	K	L	質量 (kg)
プレミアム効率三相	2.2	4	CHFM3　-6205DB -EP	□ 184	115	66	103	125	150	126	917	253	183	141	917	253
	3.0		CHFM4　-6205DB -EP	□ 184	115	66	103	125	150	126	931	256	183	141	931	256
	3.7		CHFM5　-6205DB -EP	□ 222	118	69	120	153	166	142	949	264	199	157	949	264
	5.5		CHFM8　-6205DB -EP	□ 222	118	69	120	153	166	142	992	279	199	157	992	280
	7.5		CHFM10　-6205DB -EP	□ 260	138	92	-	174	203	168	1030	291	235	183	1030	292
	11		CHFM15　-6205DB -EP	□ 260	138	92	-	174	203	168	1092	296	235	183	1092	298

モータ（ブレーキ付）				屋内形・屋外形共通					屋内形				屋外形			
種類	容量 kW	極	形　式	□D	E	F	BW	BH	J	K	L	質量 (kg)	J	K	L	質量 (kg)
プレミアム効率三相	2.2	4	CHFM3　-6205DB -EP -B	□ 184	193	144	103	125	150	126	995	261	183	141	995	261
	3.0		CHFM4　-6205DB -EP -B	□ 184	193	144	103	125	150	126	1009	264	183	141	1009	264
	3.7		CHFM5　-6205DB -EP -B	□ 222	208	159	120	153	166	142	1039	275	199	157	1039	275
	5.5		CHFM8　-6205DB -EP -B	□ 222	208	159	120	153	166	142	1082	290	199	157	1082	291
	7.5		CHFM10　-6205DB -EP -B	□ 260	243	197	-	174	203	168	1135	312	235	183	1135	313
	11		CHFM15　-6205DB -EP -B	□ 260	243	197	-	174	203	168	1197	317	235	183	1197	319

端子箱寸法	屋内形			屋外形		
容量 kW	BA	BC	BL	BA	BC	BL
2.2 ～ 5.5	100	111	58	123	151	87
7.5 ～ 11	122	138	72	154	184	105

注）1　△にはモータの容量記号が入ります。詳細は B5 頁の「形式」をご参照ください。
2. 屋外形は端子箱の向き（引出口方向）が図面とは異なります。詳細は技術資料 C35 頁をご参照ください。
3. 低速軸径寸法：寸法公差は、JIS B 0401-1998"h6" です。
4. 軸端キーおよびキー溝寸法：JIS B 1301-1996(ISO)「キー及びキー溝 平行キー（締込み形）」に準拠しています。
5. 低速軸軸端部の詳細寸法は、技術資料 C23 頁をご参照ください。
6. フランジ取付部インロー径寸法：寸法公差は、JIS B 0401-1998"g6" です。
7. 取り付けに際しては、技術資料 C26、C27 頁をご参照ください。
8. 本寸法図の寸法および質量は、予告なしに変更することがあります。

寸法図

プレミアム効率三相モータ　CHFM △ -6215DA-EP(-B)- 減速比

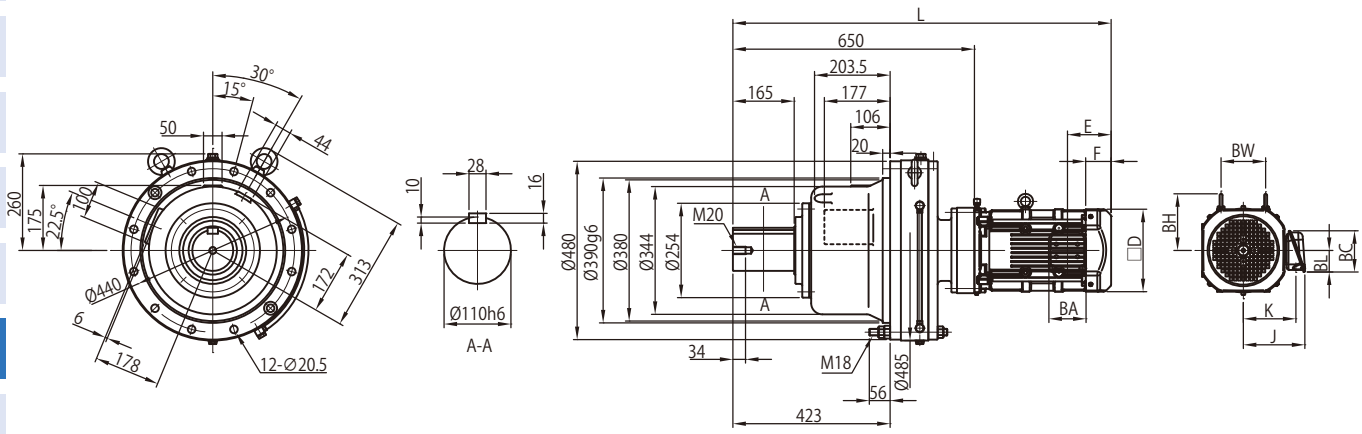

モータ（ブレーキ無） 種類	容量 kW	極	形　式	屋内形・屋外形共通 □D	E	F	BW	BH	屋内形 J	K	L	質量 (kg)	屋外形 J	K	L	質量 (kg)
プレミアム効率三相	1.5	4	CHFM2 -6215DA -EP	□ 167	97	64	80	117	126	106	958	310	153	117	958	310
	2.2		CHFM3 -6215DA -EP	□ 184	115	66	103	125	150	126	943	315	183	141	943	315
	3.0		CHFM4 -6215DA -EP	□ 184	115	66	103	125	150	126	957	318	183	141	957	318
	3.7		CHFM5 -6215DA -EP	□ 222	118	69	120	153	166	142	975	326	199	157	975	326
	5.5		CHFM8 -6215DA -EP	□ 222	118	69	120	153	166	142	1018	341	199	157	1018	342
	7.5		CHFM10 -6215DA -EP	□ 260	138	92	-	174	203	168	1056	353	235	183	1056	354
	11		CHFM15 -6215DA -EP	□ 260	138	92	-	174	203	168	1118	358	235	183	1118	360

モータ（ブレーキ付） 種類	容量 kW	極	形　式	屋内形・屋外形共通 □D	E	F	BW	BH	屋内形 J	K	L	質量 (kg)	屋外形 J	K	L	質量 (kg)
プレミアム効率三相	1.5	4	CHFM2 -6215DA -EP-B	□ 167	167	133	80	117	126	106	1028	316	153	117	1028	316
	2.2		CHFM3 -6215DA -EP-B	□ 184	193	144	103	125	150	126	1021	323	183	141	1021	323
	3.0		CHFM4 -6215DA -EP-B	□ 184	193	144	103	125	150	126	1035	326	183	141	1035	326
	3.7		CHFM5 -6215DA -EP-B	□ 222	208	159	120	153	166	142	1066	337	199	157	1066	337
	5.5		CHFM8 -6215DA -EP-B	□ 222	208	159	120	153	166	142	1109	352	199	157	1109	353
	7.5		CHFM10 -6215DA -EP-B	□ 260	243	197	-	174	203	168	1161	374	235	183	1161	375
	11		CHFM15 -6215DA -EP-B	□ 260	243	197	-	174	203	168	1223	379	235	183	1223	381

端子箱寸法 容量 kW	屋内形 BA	BC	BL	屋外形 BA	BC	BL
1.5	85	95	48	100	131	75
2.2 ～ 5.5	100	111	58	123	151	87
7.5 ～ 11	122	138	72	154	184	105

注）1　△にはモータの容量記号が入ります。詳細は B5 頁の「形式」をご参照ください。
2. 屋外形は端子箱の向き（引出口方向）が図面とは異なります。詳細は技術資料 C35 頁をご参照ください。
3. 低速軸径寸法：寸法公差は、JIS B 0401-1998"h6" です。
4. 軸端キーおよびキー溝寸法：JIS B 1301-1996(ISO)「キー及びキー溝 平行キー（締込み形）」に準拠しています。
5. 低速軸軸端部の詳細寸法は、技術資料 C23 頁をご参照ください。
6. フランジ取付部インロー径寸法：寸法公差は、JIS B 0401-1998"g6" です。
7. 取り付けに際しては、技術資料 C26、C27 頁をご参照ください。
8. 本寸法図の寸法および質量は、予告なしに変更することがあります。

寸法図

プレミアム効率三相モータ CHFM △ -6215DB-EP(-B)- 減速比

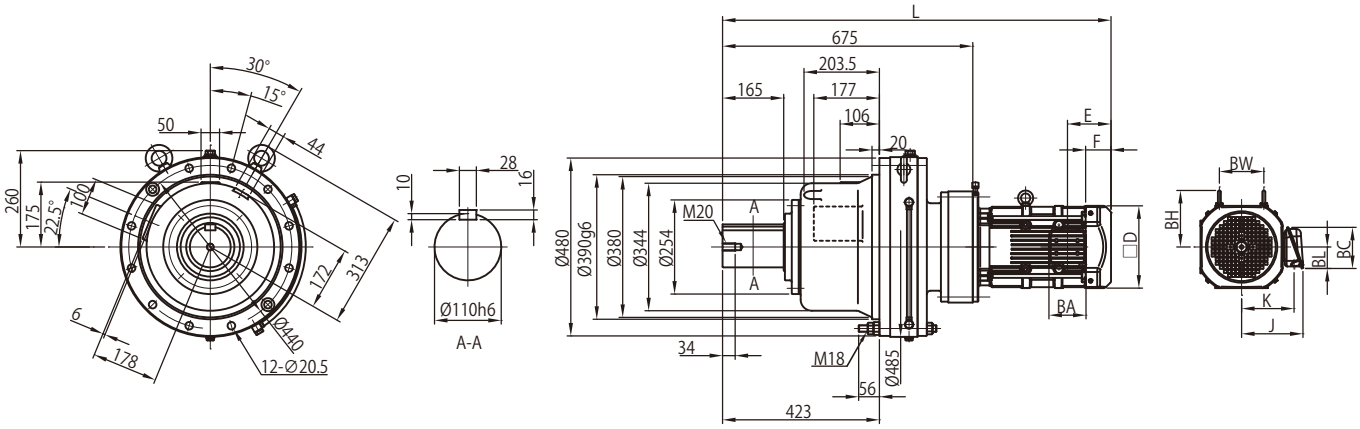

モータ（ブレーキ無）				屋内形・屋外形共通					屋内形				屋外形			
種類	容量 kW	極	形　式	□D	E	F	BW	BH	J	K	L	質量 (kg)	J	K	L	質量 (kg)
プレミアム効率三相	3.7	4	CHFM5　-6215DB -EP	□ 222	118	69	120	153	166	142	1005	359	199	157	1005	360
	5.5		CHFM8　-6215DB -EP	□ 222	118	69	120	153	166	142	1048	375	199	157	1048	375
	7.5		CHFM10　-6215DB -EP	□ 260	138	92	-	218	203	168	1085	386	235	183	1085	388
	11		CHFM15　-6215DB -EP	□ 260	138	92	-	218	203	168	1147	392	235	183	1147	393

モータ（ブレーキ付）				屋内形・屋外形共通					屋内形				屋外形			
種類	容量 kW	極	形　式	□D	E	F	BW	BH	J	K	L	質量 (kg)	J	K	L	質量 (kg)
プレミアム効率三相	3.7	4	CHFM5　-6215DB -EP -B	□ 222	208	159	120	153	166	142	1096	370	199	157	1096	371
	5.5		CHFM8　-6215DB -EP -B	□ 222	208	159	120	153	166	142	1139	386	199	157	1139	386
	7.5		CHFM10　-6215DB -EP -B	□ 260	243	197	-	218	203	168	1190	407	235	183	1190	409
	11		CHFM15　-6215DB -EP -B	□ 260	243	197	-	218	203	168	1252	413	235	183	1252	414

端子箱寸法	屋内形			屋外形		
容量 kW	BA	BC	BL	BA	BC	BL
3.7 ～ 5.5	100	111	58	123	151	87
7.5 ～ 11	122	138	72	154	184	105

注）1　△にはモータの容量記号が入ります。詳細は B5 頁の「形式」をご参照ください。
2. 屋外形は端子箱の向き（引出口方向）が図面とは異なります。詳細は技術資料 C35 頁をご参照ください。
3. 低速軸径寸法：寸法公差は、JIS B 0401-1998"h6" です。
4. 軸端キーおよびキー溝寸法：JIS B 1301-1996(ISO)「キー及びキー溝 平行キー（締込み形）」に準拠しています。
5. 低速軸軸端部の詳細寸法は、技術資料 C23 頁をご参照ください。
6. フランジ取付部インロー径寸法：寸法公差は、JIS B 0401-1998"g6" です。
7. 取り付けに際しては、技術資料 C26、C27 頁をご参照ください。
8. 本寸法図の寸法および質量は、予告なしに変更することがあります。

寸法図

プレミアム効率三相モータ　CHFM △ -6225DA-EP(-B)- 減速比

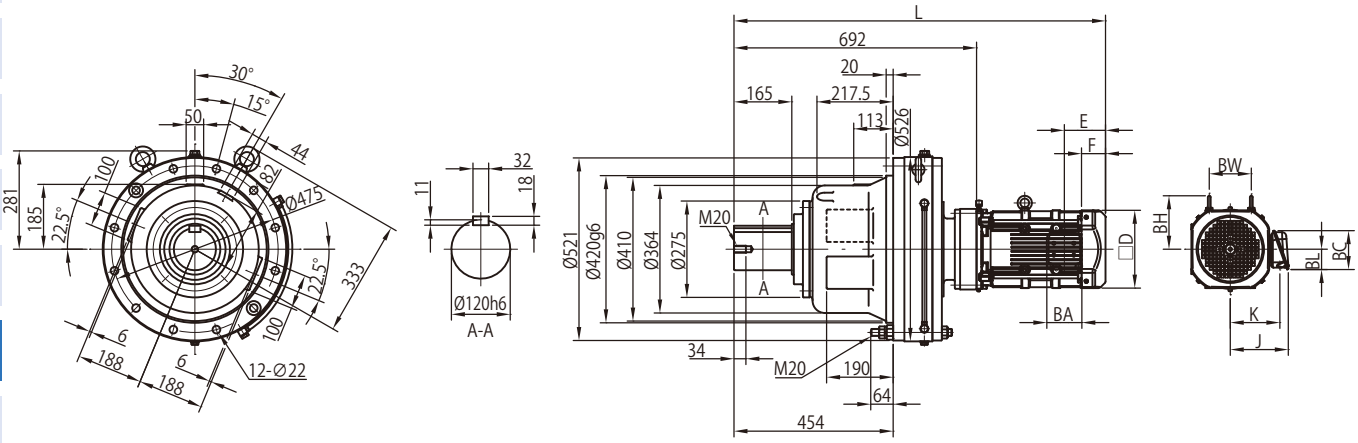

モータ（ブレーキ無）				屋内形・屋外形共通					屋内形				屋外形			
種類	容量 kW	極	形　式	□D	E	F	BW	BH	J	K	L	質量 (kg)	J	K	L	質量 (kg)
プレミアム効率三相	1.5	4	CHFM2　-6225DA -EP	□ 167	97	64	80	117	126	106	1000	375	153	117	1000	375
	2.2		CHFM3　-6225DA -EP	□ 184	115	66	103	125	150	126	985	380	183	141	985	380
	3.0		CHFM4　-6225DA -EP	□ 184	115	66	103	125	150	126	999	383	183	141	999	383
	3.7		CHFM5　-6225DA -EP	□ 222	118	69	120	153	166	142	1017	391	199	157	1017	391
	5.5		CHFM8　-6225DA -EP	□ 222	118	69	120	153	166	142	1060	406	199	157	1060	407
	7.5		CHFM10　-6225DA -EP	□ 260	138	92	-	174	203	168	1098	418	235	183	1098	419
	11		CHFM15　-6225DA -EP	□ 260	138	92	-	174	203	168	1160	423	235	183	1160	425

モータ（ブレーキ付）				屋内形・屋外形共通					屋内形				屋外形			
種類	容量 kW	極	形　式	□D	E	F	BW	BH	J	K	L	質量 (kg)	J	K	L	質量 (kg)
プレミアム効率三相	1.5	4	CHFM2　-6225DA -EP-B	□ 167	167	133	80	117	126	106	1070	381	153	117	1070	381
	2.2		CHFM3　-6225DA -EP-B	□ 184	193	144	103	125	150	126	1063	388	183	141	1063	388
	3.0		CHFM4　-6225DA -EP-B	□ 184	193	144	103	125	150	126	1077	391	183	141	1077	391
	3.7		CHFM5　-6225DA -EP-B	□ 222	208	159	120	153	166	142	1108	402	199	157	1108	402
	5.5		CHFM8　-6225DA -EP-B	□ 222	208	159	120	153	166	142	1151	417	199	157	1151	418
	7.5		CHFM10　-6225DA -EP-B	□ 260	243	197	-	174	203	168	1203	439	235	183	1203	440
	11		CHFM15　-6225DA -EP-B	□ 260	243	197	-	174	203	168	1265	444	235	183	1265	446

端子箱寸法	屋内形			屋外形		
容量 kW	BA	BC	BL	BA	BC	BL
1.5	85	95	48	100	131	75
2.2 ～ 5.5	100	111	58	123	151	87
7.5 ～ 11	122	138	72	154	184	105

注）1　△にはモータの容量記号が入ります。詳細は B5 頁の「形式」をご参照ください。
2. 屋外形は端子箱の向き（引出口方向）が図面とは異なります。詳細は技術資料 C35 頁をご参照ください。
3. 低速軸径寸法：寸法公差は、JIS B 0401-1998"h6" です。
4. 軸端キーおよびキー溝寸法：JIS B 1301-1996(ISO)「キー及びキー溝 平行キー（締込み形）」に準拠しています。
5. 低速軸軸端部の詳細寸法は、技術資料 C23 頁をご参照ください。
6. フランジ取付部インロー径寸法：寸法公差は、JIS B 0401-1998"g6" です。
7. 取り付けに際しては、技術資料 C26、C27 頁をご参照ください。
8. 本寸法図の寸法および質量は、予告なしに変更することがあります。

寸法図

プレミアム効率三相モータ CHFM △ -6225DB-EP(-B)- 減速比

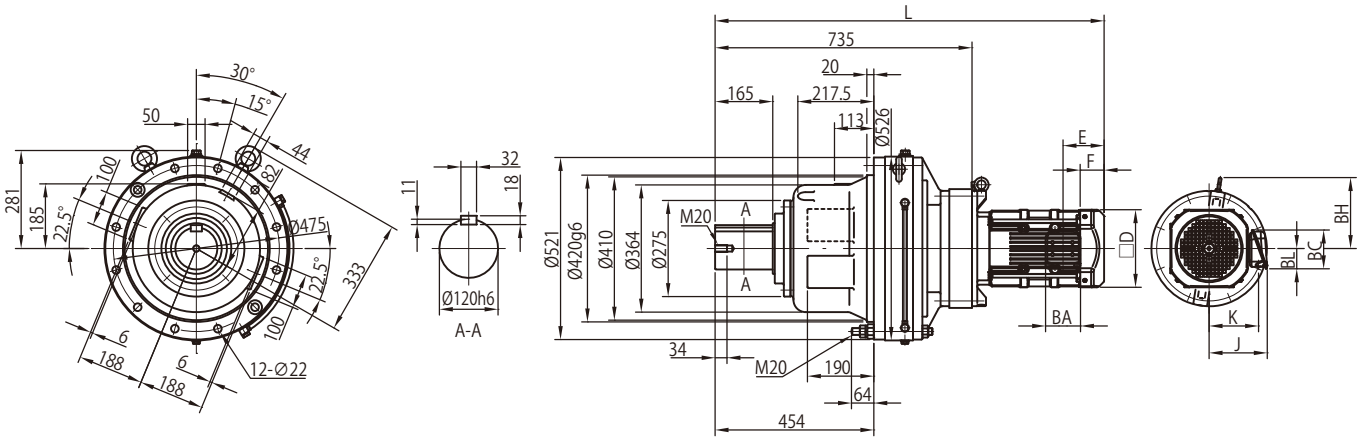

モータ（ブレーキ無）				屋内形・屋外形共通					屋内形				屋外形			
種類	容量 kW	極	形　式	□D	E	F	BW	BH	J	K	L	質量 (kg)	J	K	L	質量 (kg)
プレミアム効率三相	3.7	4	CHFM5　-6225DB -EP	□ 222	118	69	-	203	166	142	1070	437	199	157	1070	438
	5.5		CHFM8　-6225DB -EP	□ 222	118	69	-	203	166	142	1113	453	199	157	1113	453
	7.5		CHFM10　-6225DB -EP	□ 260	138	92	-	221	203	168	1134	465	235	183	1134	466
	11		CHFM15　-6225DB -EP	□ 260	138	92	-	221	203	168	1196	471	235	183	1196	472

モータ（ブレーキ付）				屋内形・屋外形共通					屋内形				屋外形			
種類	容量 kW	極	形　式	□D	E	F	BW	BH	J	K	L	質量 (kg)	J	K	L	質量 (kg)
プレミアム効率三相	3.7	4	CHFM5　-6225DB -EP -B	□ 222	208	159	-	203	166	142	1161	448	199	157	1161	449
	5.5		CHFM8　-6225DB -EP -B	□ 222	208	159	-	203	166	142	1204	464	199	157	1204	464
	7.5		CHFM10　-6225DB -EP -B	□ 260	243	197	-	221	203	168	1239	486	235	183	1239	487
	11		CHFM15　-6225DB -EP -B	□ 260	243	197	-	221	203	168	1301	492	235	183	1301	493

端子箱寸法	屋内形			屋外形		
容量 kW	BA	BC	BL	BA	BC	BL
3.7 ～ 5.5	100	111	58	123	151	87
7.5 ～ 11	122	138	72	154	184	105

注）1. △にはモータの容量記号が入ります。詳細は B5 頁の「形式」をご参照ください。
2. 屋外形は端子箱の向き（引出口方向）が図面とは異なります。詳細は技術資料 C35 頁をご参照ください。
3. 低速軸径寸法：寸法公差は、JIS B 0401-1998"h6" です。
4. 軸端キーおよびキー溝寸法：JIS B 1301-1996(ISO)「キー及びキー溝 平行キー（締込み形）」に準拠しています。
5. 低速軸軸端部の詳細寸法は、技術資料 C23 頁をご参照ください。
6. フランジ取付部インロー径寸法：寸法公差は、JIS B 0401-1998"g6" です。
7. 取り付けに際しては、技術資料 C26、C27 頁をご参照ください。
8. 本寸法図の寸法および質量は、予告なしに変更することがあります。

寸法図

プレミアム効率三相モータ CHFM △ -6235DA-EP(-B)- 減速比

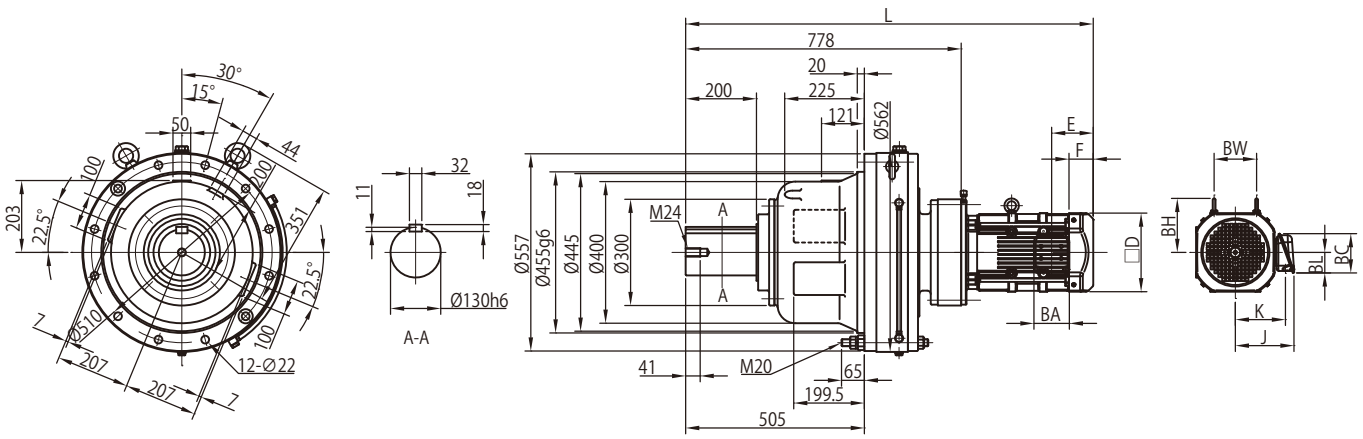

モータ（ブレーキ無） 種類	容量 kW	極	形 式	屋内形・屋外形共通 □D	E	F	BW	BH	屋内形 J	K	L	質量 (kg)	屋外形 J	K	L	質量 (kg)
プレミアム効率三相	2.2	4	CHFM3 -6235DA -EP	□ 184	115	66	103	125	150	126	1071	485	183	141	1071	486
	3.0		CHFM4 -6235DA -EP	□ 184	115	66	103	125	150	126	1085	488	183	141	1085	488
	3.7		CHFM5 -6235DA -EP	□ 222	118	69	120	153	166	142	1108	496	199	157	1108	497
	5.5		CHFM8 -6235DA -EP	□ 222	118	69	120	153	166	142	1151	512	199	157	1151	512
	7.5		CHFM10 -6235DA -EP	□ 260	138	92	-	218	203	168	1188	523	235	183	1188	525
	11		CHFM15 -6235DA -EP	□ 260	138	92	-	218	203	168	1250	529	235	183	1250	530

モータ（ブレーキ付） 種類	容量 kW	極	形 式	屋内形・屋外形共通 □D	E	F	BW	BH	屋内形 J	K	L	質量 (kg)	屋外形 J	K	L	質量 (kg)
プレミアム効率三相	2.2	4	CHFM3 -6235DA -EP-B	□ 184	193	144	103	125	150	126	1149	493	183	141	1149	494
	3.0		CHFM4 -6235DA -EP-B	□ 184	193	144	103	125	150	126	1163	496	183	141	1163	496
	3.7		CHFM5 -6235DA -EP-B	□ 222	208	159	120	153	166	142	1199	507	199	157	1199	508
	5.5		CHFM8 -6235DA -EP-B	□ 222	208	159	120	153	166	142	1242	523	199	157	1242	523
	7.5		CHFM10 -6235DA -EP-B	□ 260	243	197	-	218	203	168	1293	544	235	183	1293	546
	11		CHFM15 -6235DA -EP-B	□ 260	243	197	-	218	203	168	1355	550	235	183	1355	551

端子箱寸法 容量 kW	屋内形 BA	BC	BL	屋外形 BA	BC	BL
2.2 ～ 5.5	100	111	58	123	151	87
7.5 ～ 11	122	138	72	154	184	105

注）1 △にはモータの容量記号が入ります。詳細は B5 頁の「形式」をご参照ください。
2. 屋外形は端子箱の向き（引出口方向）が図面とは異なります。詳細は技術資料 C35 頁をご参照ください。
3. 低速軸径寸法：寸法公差は、JIS B 0401-1998"h6" です。
4. 軸端キーおよびキー溝寸法：JIS B 1301-1996(ISO)「キー及びキー溝 平行キー（締込み形）」に準拠しています。
5. 低速軸軸端部の詳細寸法は、技術資料 C23 頁をご参照ください。
6. フランジ取付部インロー径寸法：寸法公差は、JIS B 0401-1998"g6" です。
7. 取り付けに際しては、技術資料 C26、C27 頁をご参照ください。
8. 本寸法図の寸法および質量は、予告なしに変更することがあります。

寸法図

プレミアム効率三相モータ CHFM △ -6235DB-EP(-B)- 減速比

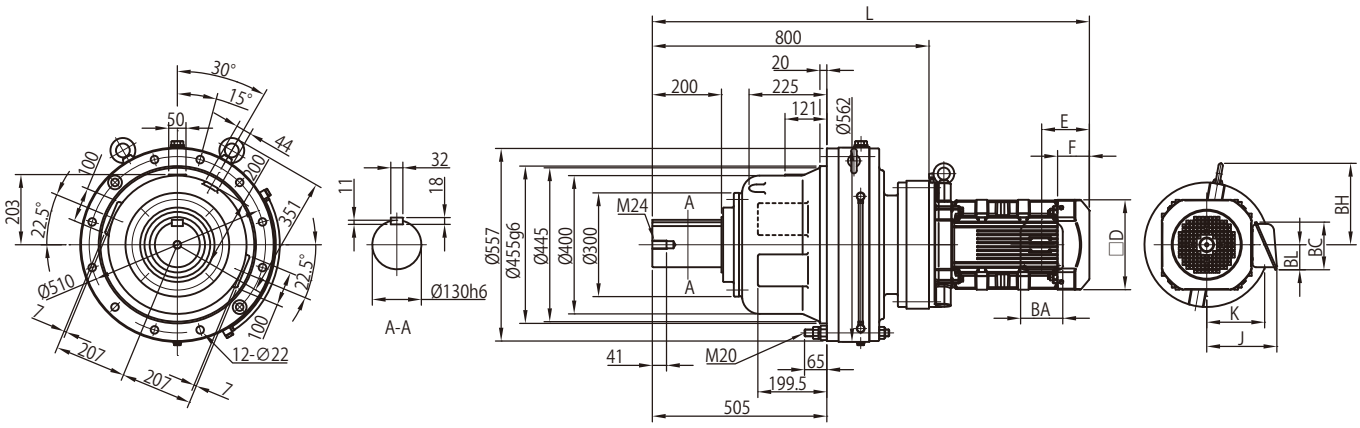

モータ（ブレーキ無）				屋内形・屋外形共通					屋内形				屋外形			
種類	容量 kW	極	形　式	□D	E	F	BW	BH	J	K	L	質量 (kg)	J	K	L	質量 (kg)
プレミアム効率三相	11	4	CHFM15　-6235DB　-EP	□ 260	138	92	-	235	203	168	1264	565	235	183	1264	566

モータ（ブレーキ付）				屋内形・屋外形共通					屋内形				屋外形			
種類	容量 kW	極	形　式	□D	E	F	BW	BH	J	K	L	質量 (kg)	J	K	L	質量 (kg)
プレミアム効率三相	11	4	CHFM15　-6235DB　-EP -B	□ 260	243	197	-	235	203	168	1369	586	235	183	1369	587

端子箱寸法	屋内形			屋外形		
容量 kW	BA	BC	BL	BA	BC	BL
11	122	138	72	154	184	105

注）1　△にはモータの容量記号が入ります。詳細は B5 頁の「形式」をご参照ください。
2. 屋外形は端子箱の向き（引出口方向）が図面とは異なります。詳細は技術資料 C35 頁をご参照ください。
3. 低速軸径寸法：寸法公差は、JIS B 0401-1998"h6" です。
4. 軸端キーおよびキー溝寸法：JIS B 1301-1996(ISO)「キー及びキー溝 平行キー（締込み形）」に準拠しています。
5. 低速軸軸端部の詳細寸法は、技術資料 C23 頁をご参照ください。
6. フランジ取付部インロー径寸法：寸法公差は、JIS B 0401-1998"g6" です。
7. 取り付けに際しては、技術資料 C26、C27 頁をご参照ください。
8. 本寸法図の寸法および質量は、予告なしに変更することがあります。

寸法図

プレミアム効率三相モータ　CHFM △ -6245DA-EP(-B)- 減速比

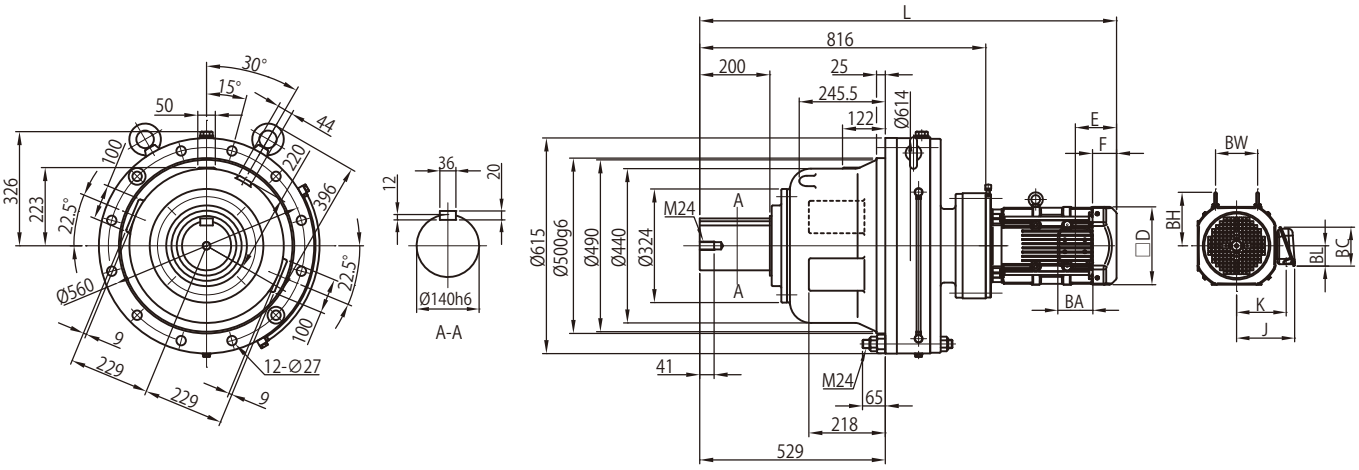

モータ（ブレーキ無）				屋内形・屋外形共通					屋内形				屋外形			
種類	容量 kW	極	形　式	□D	E	F	BW	BH	J	K	L	質量 (kg)	J	K	L	質量 (kg)
プレミアム効率三相	2.2	4	CHFM3　-6245DA -EP	□ 184	115	66	103	125	150	126	1109	594	183	141	1109	595
	3.0		CHFM4　-6245DA -EP	□ 184	115	66	103	125	150	126	1123	597	183	141	1123	597
	3.7		CHFM5　-6245DA -EP	□ 222	118	69	120	153	166	142	1146	605	199	157	1146	606
	5.5		CHFM8　-6245DA -EP	□ 222	118	69	120	153	166	142	1189	621	199	157	1189	621
	7.5		CHFM10　-6245DA -EP	□ 260	138	92	-	218	203	168	1226	632	235	183	1226	634
	11		CHFM15　-6245DA -EP	□ 260	138	92	-	218	203	168	1288	638	235	183	1288	639

モータ（ブレーキ付）				屋内形・屋外形共通					屋内形				屋外形			
種類	容量 kW	極	形　式	□D	E	F	BW	BH	J	K	L	質量 (kg)	J	K	L	質量 (kg)
プレミアム効率三相	2.2	4	CHFM3　-6245DA -EP -B	□ 184	193	144	103	125	150	126	1187	602	183	141	1187	603
	3.0		CHFM4　-6245DA -EP -B	□ 184	193	144	103	125	150	126	1201	605	183	141	1201	605
	3.7		CHFM5　-6245DA -EP -B	□ 222	208	159	120	153	166	142	1236	616	199	157	1236	617
	5.5		CHFM8　-6245DA -EP -B	□ 222	208	159	120	153	166	142	1279	632	199	157	1279	632
	7.5		CHFM10　-6245DA -EP -B	□ 260	243	197	-	218	203	168	1331	653	235	183	1331	655
	11		CHFM15　-6245DA -EP -B	□ 260	243	197	-	218	203	168	1393	659	235	183	1393	660

端子箱寸法	屋内形			屋外形		
容量 kW	BA	BC	BL	BA	BC	BL
2.2 ～ 5.5	100	111	58	123	151	87
7.5 ～ 11	122	138	72	154	184	105

注）1　△にはモータの容量記号が入ります。詳細は B5 頁の「形式」をご参照ください。
2. 屋外形は端子箱の向き（引出口方向）が図面とは異なります。詳細は技術資料 C35 頁をご参照ください。
3. 低速軸径寸法：寸法公差は、JIS B 0401-1998"h6" です。
4. 軸端キーおよびキー溝寸法：JIS B 1301-1996(ISO)「キー及びキー溝 平行キー（締込み形）」に準拠しています。
5. 低速軸軸端部の詳細寸法は、技術資料 C23 頁をご参照ください。
6. フランジ取付部インロー径寸法：寸法公差は、JIS B 0401-1998"g6" です。
7. 取り付けに際しては、技術資料 C26、C27 頁をご参照ください。
8. 本寸法図の寸法および質量は、予告なしに変更することがあります。

寸法図

プレミアム効率三相モータ CHFM △ -6245DB-EP(-B)- 減速比

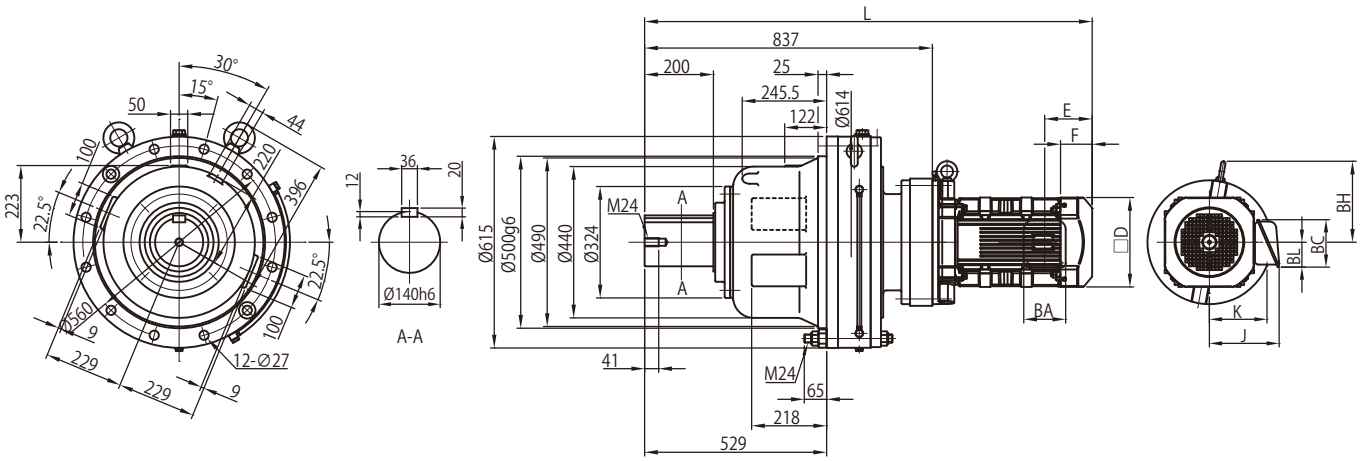

モータ（ブレーキ無）				屋内形・屋外形共通					屋内形				屋外形			
種類	容量 kW	極	形　式	□D	E	F	BW	BH	J	K	L	質量 (kg)	J	K	L	質量 (kg)
プレミアム効率三相	11	4	CHFM15　-6245DB　-EP	□ 260	138	92	-	235	203	168	1301	668	235	183	1301	669

モータ（ブレーキ付）				屋内形・屋外形共通					屋内形				屋外形			
種類	容量 kW	極	形　式	□D	E	F	BW	BH	J	K	L	質量 (kg)	J	K	L	質量 (kg)
プレミアム効率三相	11	4	CHFM15　-6245DB　-EP -B	□ 260	243	197	-	235	203	168	1406	689	235	183	1406	690

端子箱寸法	屋内形			屋外形		
容量 kW	BA	BC	BL	BA	BC	BL
11	122	138	72	154	184	105

注）1　△にはモータの容量記号が入ります。詳細は B5 頁の「形式」をご参照ください。
2. 屋外形は端子箱の向き（引出口方向）が図面とは異なります。詳細は技術資料 C35 頁をご参照ください。
3. 低速軸径寸法：寸法公差は、JIS B 0401-1998"h6" です。
4. 軸端キーおよびキー溝寸法：JIS B 1301-1996(ISO)「キー及びキー溝 平行キー（締込み形）」に準拠しています。
5. 低速軸軸端部の詳細寸法は、技術資料 C23 頁をご参照ください。
6. フランジ取付部インロー径寸法：寸法公差は、JIS B 0401-1998"g6" です。
7. 取り付けに際しては、技術資料 C26、C27 頁をご参照ください。
8. 本寸法図の寸法および質量は、予告なしに変更することがあります。

寸法図

プレミアム効率三相モータ CHFM △ -6255DA-EP(-B)- 減速比

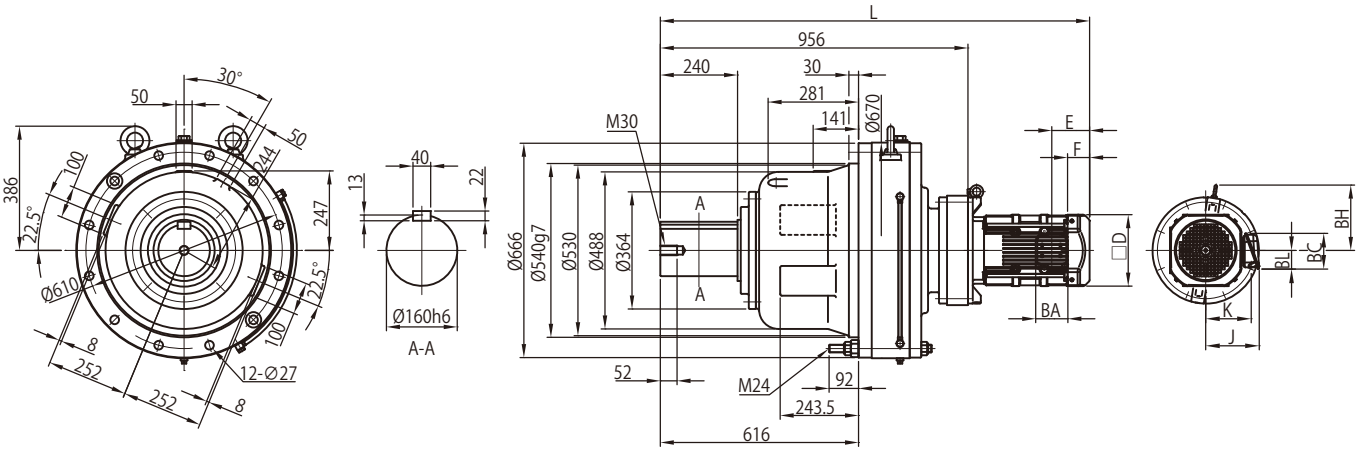

モータ（ブレーキ無）				屋内形・屋外形共通					屋内形				屋外形			
種類	容量 kW	極	形　式	□D	E	F	BW	BH	J	K	L	質量 (kg)	J	K	L	質量 (kg)
プレミアム効率三相	3.7	4	CHFM5　-6255DA -EP	□ 222	118	69	-	203	166	142	1291	877	199	157	1291	878
	5.5		CHFM8　-6255DA -EP	□ 222	118	69	-	203	166	142	1334	893	199	157	1334	893
	7.5		CHFM10　-6255DA -EP	□ 260	138	92	-	221	203	168	1355	905	235	183	1355	906
	11		CHFM15　-6255DA -EP	□ 260	138	92	-	221	203	168	1417	911	235	183	1417	912

モータ（ブレーキ付）				屋内形・屋外形共通					屋内形				屋外形			
種類	容量 kW	極	形　式	□D	E	F	BW	BH	J	K	L	質量 (kg)	J	K	L	質量 (kg)
プレミアム効率三相	3.7	4	CHFM5　-6255DA -EP -B	□ 222	208	159	-	203	166	142	1381	888	199	157	1381	889
	5.5		CHFM8　-6255DA -EP -B	□ 222	208	159	-	203	166	142	1424	904	199	157	1424	904
	7.5		CHFM10　-6255DA -EP -B	□ 260	243	197	-	221	203	168	1460	926	235	183	1460	927
	11		CHFM15　-6255DA -EP -B	□ 260	243	197	-	221	203	168	1522	932	235	183	1522	933

端子箱寸法	屋内形			屋外形		
容量 kW	BA	BC	BL	BA	BC	BL
3.7 ～ 5.5	100	111	58	123	151	87
7.5 ～ 11	122	138	72	154	184	105

注）1　△にはモータの容量記号が入ります。詳細は B5 頁の「形式」をご参照ください。
2. 屋外形は端子箱の向き（引出口方向）が図面とは異なります。詳細は技術資料 C35 頁をご参照ください。
3. 低速軸径寸法：寸法公差は、JIS B 0401-1998"h6" です。
4. 軸端キーおよびキー溝寸法：JIS B 1301-1996(ISO)「キー及びキー溝 平行キー（締込み形）」に準拠しています。
5. 低速軸軸端部の詳細寸法は、技術資料 C23 頁をご参照ください。
6. フランジ取付部インロー径寸法：寸法公差は、JIS B 0401-1998"g6" です。
7. 取り付けに際しては、技術資料 C26、C27 頁をご参照ください。
8. 本寸法図の寸法および質量は、予告なしに変更することがあります。

寸法図

プレミアム効率三相モータ CHFM △ -6255DB-EP(-B)- 減速比

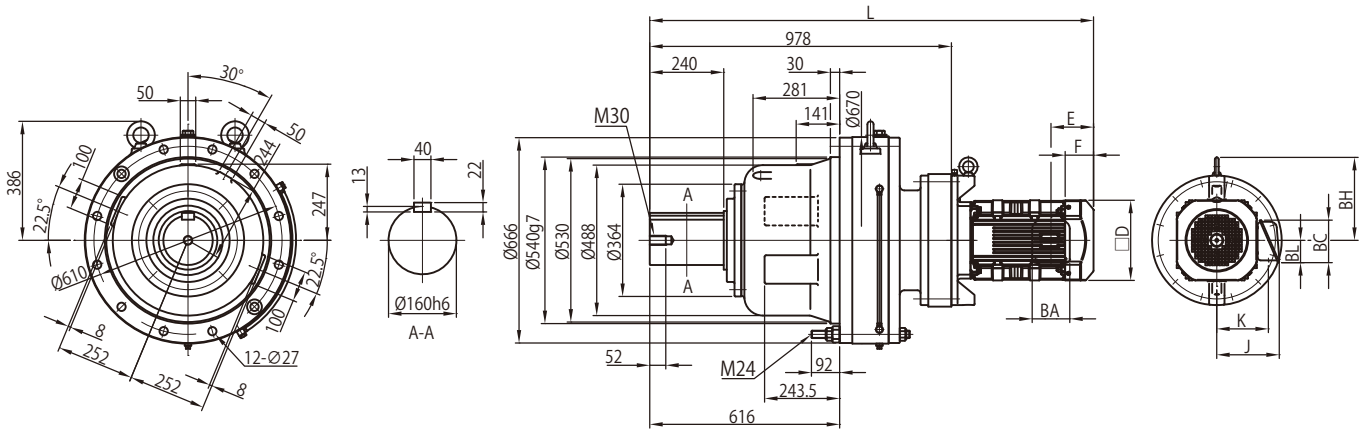

モータ（ブレーキ無）				屋内形・屋外形共通					屋内形				屋外形			
種類	容量 kW	極	形　式	□D	E	F	BW	BH	J	K	L	質量 (kg)	J	K	L	質量 (kg)
プレミアム効率三相	11	4	CHFM15　-6255DB　-EP	□ 260	138	92	-	269	203	168	1439	980	235	183	1439	982

モータ（ブレーキ付）				屋内形・屋外形共通					屋内形				屋外形			
種類	容量 kW	極	形　式	□D	E	F	BW	BH	J	K	L	質量 (kg)	J	K	L	質量 (kg)
プレミアム効率三相	11	4	CHFM15　-6255DB　-EP -B	□ 260	243	197	-	269	203	168	1544	1005	235	183	1544	1005

端子箱寸法	屋内形			屋外形		
容量 kW	BA	BC	BL	BA	BC	BL
11	122	138	72	154	184	105

注）1　△にはモータの容量記号が入ります。詳細は B5 頁の「形式」をご参照ください。
2. 屋外形は端子箱の向き（引出口方向）が図面とは異なります。詳細は技術資料 C35 頁をご参照ください。
3. 低速軸径寸法：寸法公差は、JIS B 0401-1998"h6" です。
4. 軸端キーおよびキー溝寸法：JIS B 1301-1996(ISO)「キー及びキー溝 平行キー（締込み形）」に準拠しています。
5. 低速軸軸端部の詳細寸法は、技術資料 C23 頁をご参照ください。
6. フランジ取付部インロー径寸法：寸法公差は、JIS B 0401-1998"g6" です。
7. 取り付けに際しては、技術資料 C26、C27 頁をご参照ください。
8. 本寸法図の寸法および質量は、予告なしに変更することがあります。

寸法図

プレミアム効率三相モータ CHFM △ -6265DA-EP(-B)- 減速比

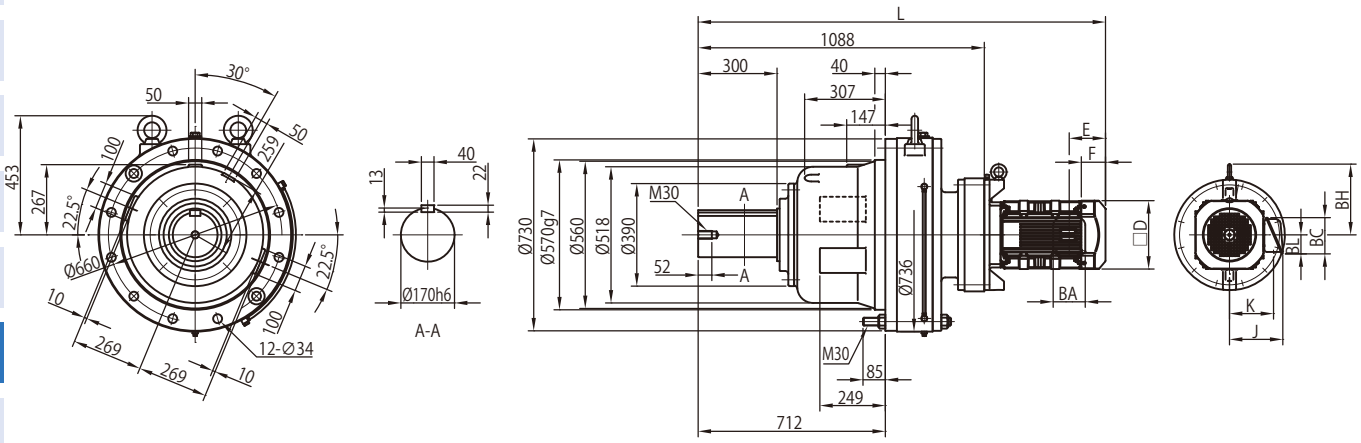

モータ（ブレーキ無）				屋内形・屋外形共通					屋内形				屋外形			
種類	容量 kW	極	形　式	□D	E	F	BW	BH	J	K	L	質量 (kg)	J	K	L	質量 (kg)
プレミアム効率三相	5.5	4	CHFM8　-6265DA -EP	□ 222	118	69	-	260	166	142	1481	1215	199	157	1481	1215
	7.5		CHFM10　-6265DA -EP	□ 260	138	92	-	269	203	168	1487	1225	235	183	1487	1230
	11		CHFM15　-6265DA -EP	□ 260	138	92	-	269	203	168	1549	1230	235	183	1549	1235

モータ（ブレーキ付）				屋内形・屋外形共通					屋内形				屋外形			
種類	容量 kW	極	形　式	□D	E	F	BW	BH	J	K	L	質量 (kg)	J	K	L	質量 (kg)
プレミアム効率三相	5.5	4	CHFM8　-6265DA -EP -B	□ 222	208	159	-	260	166	142	1572	1225	199	157	1572	1225
	7.5		CHFM10　-6265DA -EP -B	□ 260	243	197	-	269	203	168	1592	1245	235	183	1592	1250
	11		CHFM15　-6265DA -EP -B	□ 260	243	197	-	269	203	168	1654	1255	235	183	1654	1255

端子箱寸法	屋内形			屋外形		
容量 kW	BA	BC	BL	BA	BC	BL
5.5	100	111	58	123	151	87
7.5 ～ 11	122	138	72	154	184	105

注）1　△にはモータの容量記号が入ります。詳細は B5 頁の「形式」をご参照ください。
2. 屋外形は端子箱の向き（引出口方向）が図面とは異なります。詳細は技術資料 C35 頁をご参照ください。
3. 低速軸径寸法：寸法公差は、JIS B 0401-1998"h6" です。
4. 軸端キーおよびキー溝寸法：JIS B 1301-1996(ISO)「キー及びキー溝 平行キー（締込み形）」に準拠しています。
5. 低速軸軸端部の詳細寸法は、技術資料 C23 頁をご参照ください。
6. フランジ取付部インロー径寸法：寸法公差は、JIS B 0401-1998"g6" です。
7. 取り付けに際しては、技術資料 C26、C27 頁をご参照ください。
8. 本寸法図の寸法および質量は、予告なしに変更することがあります。

サイクロ® 減速機

B　ギヤモータ

3. 寸法図 立形・取付台付

頁

CVVM　SK（6070SK ～ 6115SK）　B168
CNVM　1 段形（6085 ～ 6125）　B173
CVVM　1 段形（6130 ～ 6215）　B178
CNVM　2 段形（6120DB ～ 6125DB）　B186
CVVM　2 段形（6130DB ～ 6275DA）　B187

ご注意

1. 本カタログ寸法図に記載されている寸法値は、軸径および主要取付部を除いて、各部の凹凸を考慮した最大寸法となっています。したがって実際の製品寸法と若干異なる場合があります。
2. 寸法図に記載のない部分の寸法については、ご照会ください。
3. 本カタログ寸法図は、お客様への予告なしに変更することがあります。
4. お客様がご使用の製品の寸法に関しては、弊社から提出される製作仕様書での最終確認をお願いいたします。

寸法図

プレミアム効率三相モータ CVVM △ -607 □ SK-EP(-B)- 減速比

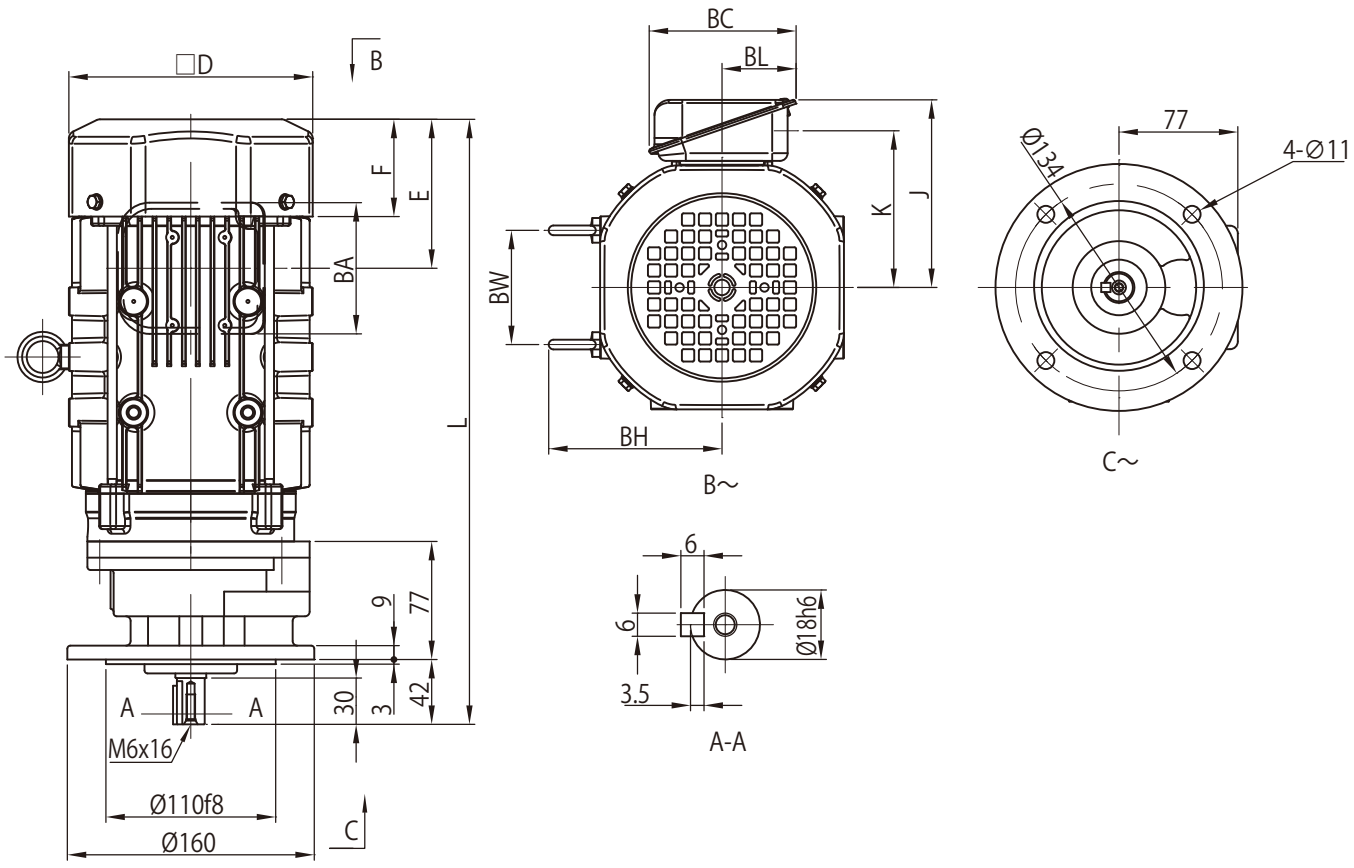

モータ（ブレーキ無）				屋内形・屋外形共通					屋内形				屋外形			
種類	容量 kW	極	形　式	□ D	E	F	BW	BH	J	K	L	質量 (kg)	J	K	L	質量 (kg)
プレミアム効率三相	0.75	4	CVVM1　-607 □ SK -EP	□ 158	97	63	74	112	122	102	392	19	149	112	392	20

モータ（ブレーキ付）				屋内形・屋外形共通					屋内形				屋外形			
種類	容量 kW	極	形　式	□ D	E	F	BW	BH	J	K	L	質量 (kg)	J	K	L	質量 (kg)
プレミアム効率三相	0.75	4	CVVM1　-607 □ SK -EP -B	□ 158	160	127	74	112	122	102	456	24	149	112	456	25

端子箱寸法	屋内形			屋外形		
容量 kW	BA	BC	BL	BA	BC	BL
0.75	85	95	48	100	131	75

注）1　△にはモータの容量記号が入ります。詳細は B5 頁の「形式」をご参照ください。
2. 形式の□には "0" または "5" が入ります。詳細は選定表をご参照ください。
3. 低速軸径寸法：寸法公差は、JIS B 0401-1998"h6" です。
4. 軸端キーおよびキー溝寸法：JIS B 1301-1996(ISO)「キー及びキー溝 平行キー（締込み形）」に準拠しています。
5. 低速軸軸端部の詳細寸法は、技術資料 C22 頁をご参照ください。
6. フランジ取付部インロー径寸法：寸法公差は、JIS B 0401-1998"f8" です。
7. 本寸法図の寸法および質量は、予告なしに変更することがあります。

寸法図

プレミアム効率三相モータ CVVM △ -608 □ SK-EP(-B)- 減速比

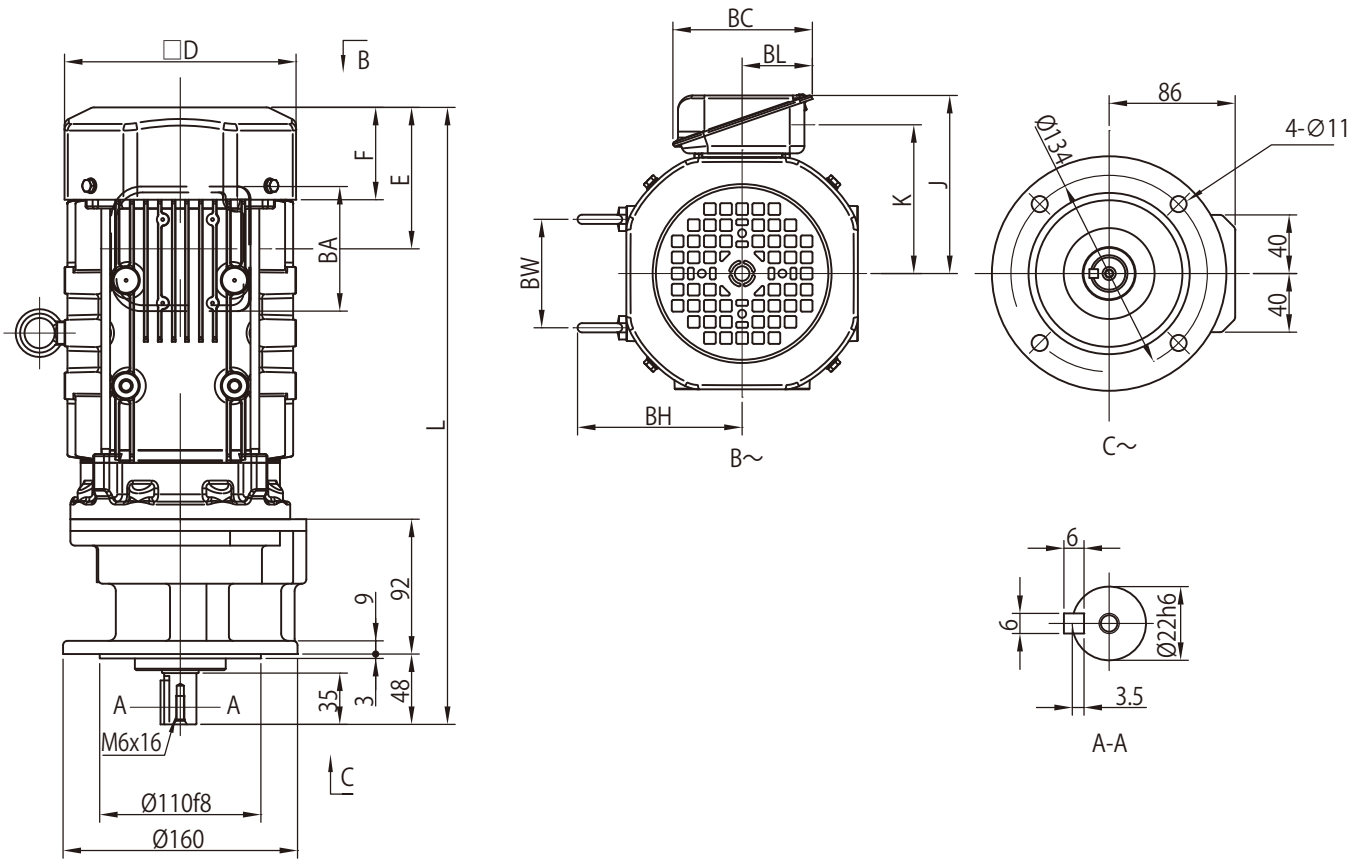

モータ（ブレーキ無）				屋内形・屋外形共通					屋内形				屋外形			
種類	容量 kW	極	形　式	□D	E	F	BW	BH	J	K	L	質量 (kg)	J	K	L	質量 (kg)
プレミアム効率三相	0.75	4	CVVM1 -608 □ SK -EP	□ 158	97	63	74	112	122	102	421	23	149	112	421	23
	1.1		CVVM1H -608 □ SK -EP	□ 167	97	64	80	117	126	106	448	26	153	117	448	27
	1.5		CVVM2 -608 □ SK -EP	□ 167	97	64	80	117	126	106	448	27	153	117	448	28

モータ（ブレーキ付）				屋内形・屋外形共通					屋内形				屋外形			
種類	容量 kW	極	形　式	□D	E	F	BW	BH	J	K	L	質量 (kg)	J	K	L	質量 (kg)
プレミアム効率三相	0.75	4	CVVM1 -608 □ SK -EP -B	□ 158	160	127	74	112	122	102	485	27	149	112	485	27
	1.1		CVVM1H -608 □ SK -EP -B	□ 167	167	133	80	117	126	106	518	31	153	117	518	32
	1.5		CVVM2 -608 □ SK -EP -B	□ 167	167	133	80	117	126	106	518	32	153	117	518	33

端子箱寸法	屋内形			屋外形		
容量 kW	BA	BC	BL	BA	BC	BL
0.75 ～ 1.5	85	95	48	100	131	75

注）1　△にはモータの容量記号が入ります。詳細は B5 頁の「形式」をご参照ください。
2. 形式の□には "0" または "5" が入ります。詳細は選定表をご参照ください。
3. 低速軸径寸法：寸法公差は、JIS B 0401-1998"h6" です。
4. 軸端キーおよびキー溝寸法：JIS B 1301-1996(ISO)「キー及びキー溝 平行キー（締込み形）」に準拠しています。
5. 低速軸軸端部の詳細寸法は、技術資料 C22 頁をご参照ください。
6. フランジ取付部インロー径寸法：寸法公差は、JIS B 0401-1998"f8" です。
7. 本寸法図の寸法および質量は、予告なしに変更することがあります。

寸法図

プレミアム効率三相モータ CVVM △ -609 □ SK-EP(-B)- 減速比

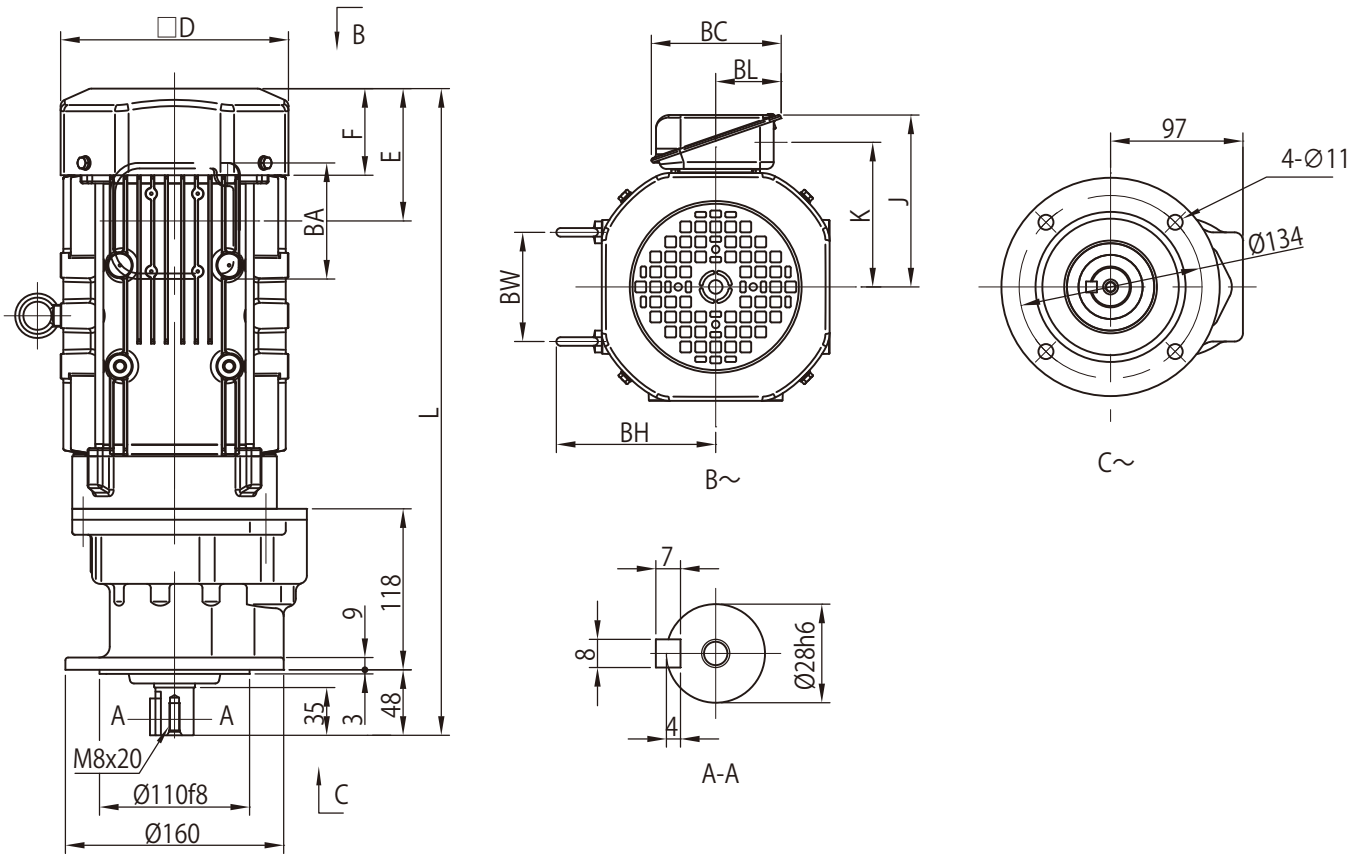

モータ（ブレーキ無）				屋内形・屋外形共通					屋内形				屋外形			
種類	容量 kW	極	形　式	□ D	E	F	BW	BH	J	K	L	質量 (kg)	J	K	L	質量 (kg)
プレミアム効率三相	0.75	4	CVVM1 -609 □ SK -EP	□ 158	97	63	74	112	122	102	447	26	149	112	447	26
	1.1		CVVM1H -609 □ SK -EP	□ 167	97	64	80	117	126	106	474	29	153	117	474	30
	1.5		CVVM2 -609 □ SK -EP	□ 167	97	64	80	117	126	106	474	30	153	117	474	31
	2.2		CVVM3 -609 □ SK -EP	□ 184	115	66	103	125	150	126	495	38	183	141	495	38

モータ（ブレーキ付）				屋内形・屋外形共通					屋内形				屋外形			
種類	容量 kW	極	形　式	□ D	E	F	BW	BH	J	K	L	質量 (kg)	J	K	L	質量 (kg)
プレミアム効率三相	0.75	4	CVVM1 -609 □ SK -EP -B	□ 158	160	127	74	112	122	102	511	31	149	112	511	31
	1.1		CVVM1H -609 □ SK -EP -B	□ 167	167	133	80	117	126	106	544	34	153	117	544	35
	1.5		CVVM2 -609 □ SK -EP -B	□ 167	167	133	80	117	126	106	544	35	153	117	544	36
	2.2		CVVM3 -609 □ SK -EP -B	□ 184	193	144	103	125	150	126	573	46	183	141	573	46

端子箱寸法	屋内形			屋外形		
容量 kW	BA	BC	BL	BA	BC	BL
0.75 ～ 1.5	85	95	48	100	131	75
2.2	100	111	58	123	151	87

注）1　△にはモータの容量記号が入ります。詳細は B5 頁の「形式」をご参照ください。
2. 形式の□には "0" または "5" が入ります。詳細は選定表をご参照ください。
3. 低速軸径寸法：寸法公差は、JIS B 0401-1998"h6" です。
4. 軸端キーおよびキー溝寸法：JIS B 1301-1996(ISO)「キー及びキー溝 平行キー（締込み形）」に準拠しています。
5. 低速軸軸端部の詳細寸法は、技術資料 C22 頁をご参照ください。
6. フランジ取付部インロー径寸法：寸法公差は、JIS B 0401-1998"f8" です。
7. 本寸法図の寸法および質量は、予告なしに変更することがあります。

寸法図

プレミアム効率三相モータ CVVM △ -610 □ SK-EP(-B)- 減速比

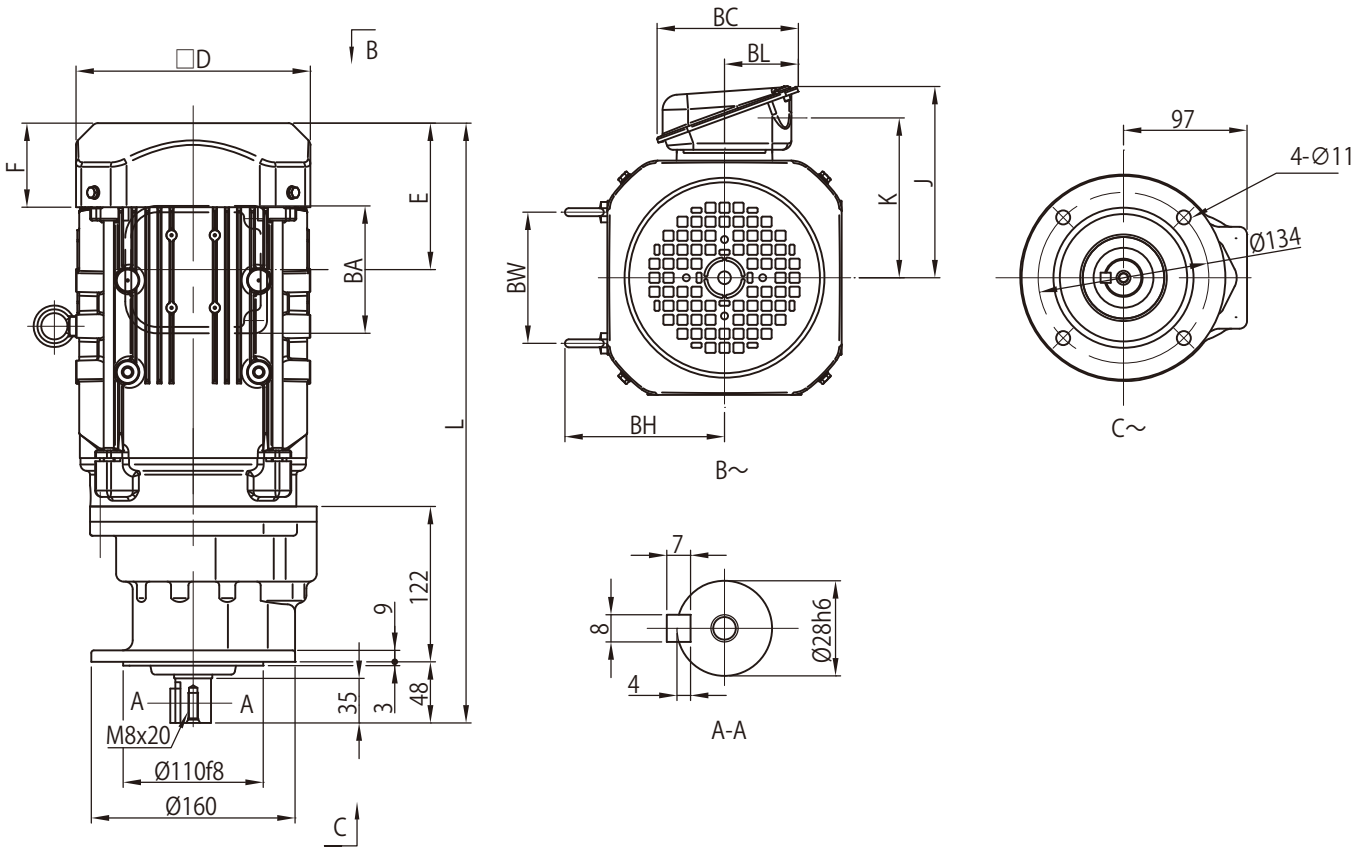

モータ（ブレーキ無）				屋内形・屋外形共通					屋内形				屋外形			
種類	容量 kW	極	形　式	□D	E	F	BW	BH	J	K	L	質量 (kg)	J	K	L	質量 (kg)
プレミアム効率三相	0.75	4	CVVM1 -610 □ SK -EP	□ 158	97	63	74	112	122	102	447	26	149	112	447	26
	1.1		CVVM1H -610 □ SK -EP	□ 167	97	64	80	117	126	106	474	29	153	117	474	29
	1.5		CVVM2 -610 □ SK -EP	□ 167	97	64	80	117	126	106	474	30	153	117	474	31
	2.2		CVVM3 -610 □ SK -EP	□ 184	115	66	103	125	150	126	471	36	183	141	471	37
	3.0		CVVM4 -610 □ SK -EP	□ 184	115	66	103	125	150	126	485	39	183	141	485	39
	3.7		CVVM5 -610 □ SK -EP	□ 222	118	69	120	153	166	142	498	47	199	157	498	48

モータ（ブレーキ付）				屋内形・屋外形共通					屋内形				屋外形			
種類	容量 kW	極	形　式	□D	E	F	BW	BH	J	K	L	質量 (kg)	J	K	L	質量 (kg)
プレミアム効率三相	0.75	4	CVVM1 -610 □ SK -EP -B	□ 158	160	127	74	112	122	102	511	30	149	112	511	30
	1.1		CVVM1H -610 □ SK -EP -B	□ 167	167	133	80	117	126	106	544	34	153	117	544	34
	1.5		CVVM2 -610 □ SK -EP -B	□ 167	167	133	80	117	126	106	544	35	153	117	544	36
	2.2		CVVM3 -610 □ SK -EP -B	□ 184	193	144	103	125	150	126	549	44	183	141	549	45
	3.0		CVVM4 -610 □ SK -EP -B	□ 184	193	144	103	125	150	126	563	47	183	141	563	47
	3.7		CVVM5 -610 □ SK -EP -B	□ 222	208	159	120	153	166	142	589	58	199	157	589	59

端子箱寸法	屋内形			屋外形		
容量 kW	BA	BC	BL	BA	BC	BL
0.75 ～ 1.5	85	95	48	100	131	75
2.2 ～ 3.7	100	111	58	123	151	87

注）1. △にはモータの容量記号が入ります。詳細は B5 頁の「形式」をご参照ください。
2. 形式の□には "0" または "5" が入ります。詳細は選定表をご参照ください。
3. 低速軸径寸法：寸法公差は、JIS B 0401-1998"h6" です。
4. 軸端キーおよびキー溝寸法：JIS B 1301-1996(ISO)「キー及びキー溝 平行キー（締込み形）」に準拠しています。
5. 低速軸軸端部の詳細寸法は、技術資料 C22 頁をご参照ください。
6. フランジ取付部インロー径寸法：寸法公差は、JIS B 0401-1998"f8" です。
7. 本寸法図の寸法および質量は、予告なしに変更することがあります。

寸法図

プレミアム効率三相モータ CVVM △ -611 □ SK-EP(-B)- 減速比

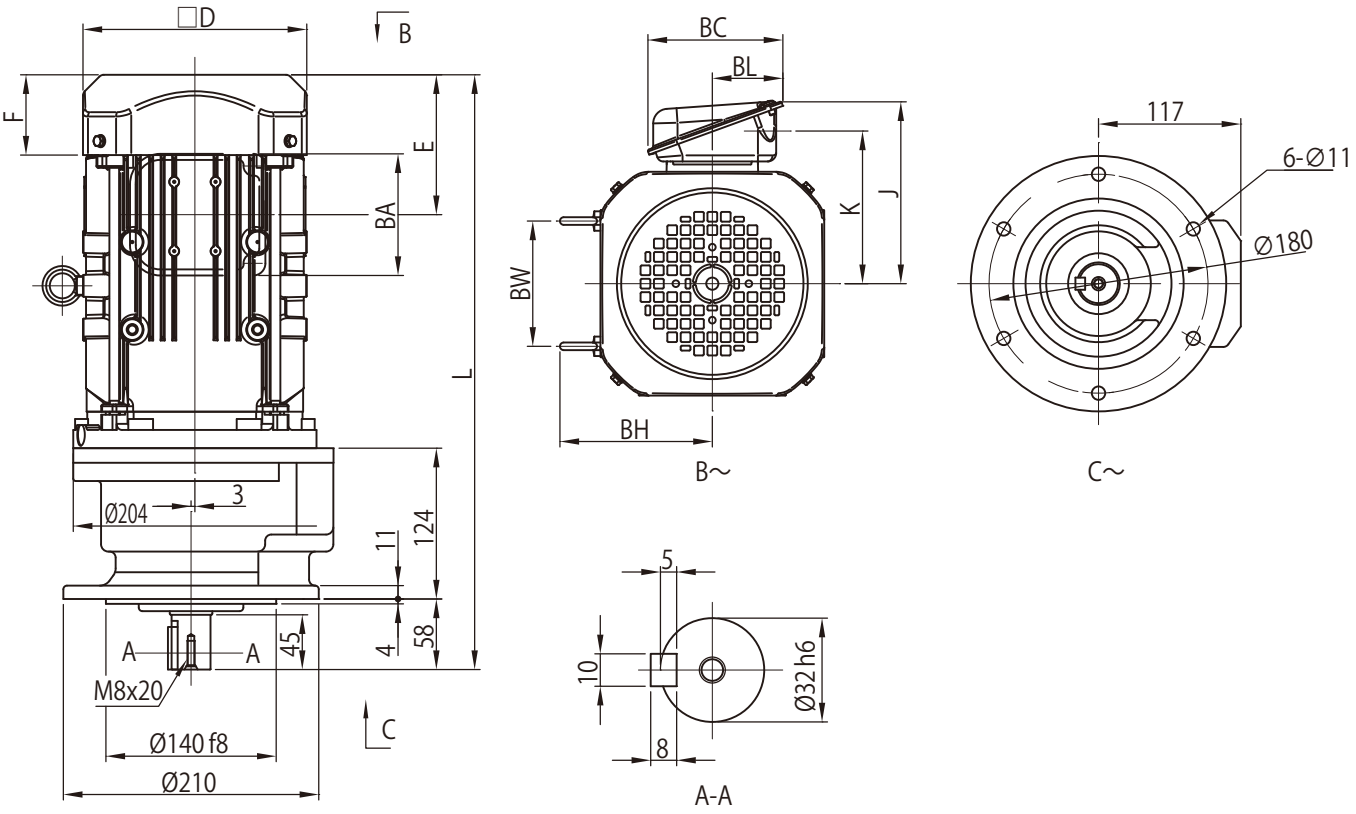

モータ（ブレーキ無）				屋内形・屋外形共通					屋内形				屋外形			
種類	容量 kW	極	形　式	□D	E	F	BW	BH	J	K	L	質量 (kg)	J	K	L	質量 (kg)
プレミアム効率三相	1.1	4	CVVM1H -611 □ SK -EP	□ 167	97	64	80	117	126	106	490	35	153	117	490	36
	1.5		CVVM2 -611 □ SK -EP	□ 167	97	64	80	117	126	106	490	37	153	117	490	37
	2.2		CVVM3 -611 □ SK -EP	□ 184	115	66	103	125	150	126	475	43	183	141	475	43
	3.0		CVVM4 -611 □ SK -EP	□ 184	115	66	103	125	150	126	489	46	183	141	489	46
	3.7		CVVM5 -611 □ SK -EP	□ 222	118	69	120	153	166	142	512	54	199	157	512	55
	5.5		CVVM8 -611 □ SK -EP	□ 222	118	69	120	153	166	142	555	70	199	157	555	70

モータ（ブレーキ付）				屋内形・屋外形共通					屋内形				屋外形			
種類	容量 kW	極	形　式	□D	E	F	BW	BH	J	K	L	質量 (kg)	J	K	L	質量 (kg)
プレミアム効率三相	1.1	4	CVVM1H -611 □ SK -EP -B	□ 167	167	133	80	117	126	106	560	40	153	117	560	41
	1.5		CVVM2 -611 □ SK -EP -B	□ 167	167	133	80	117	126	106	560	42	153	117	560	42
	2.2		CVVM3 -611 □ SK -EP -B	□ 184	193	144	103	125	150	126	553	50	183	141	553	50
	3.0		CVVM4 -611 □ SK -EP -B	□ 184	193	144	103	125	150	126	567	53	183	141	567	53
	3.7		CVVM5 -611 □ SK -EP -B	□ 222	208	159	120	153	166	142	603	65	199	157	603	66
	5.5		CVVM8 -611 □ SK -EP -B	□ 222	208	159	120	153	166	142	646	81	199	157	646	81

端子箱寸法	屋内形			屋外形		
容量 kW	BA	BC	BL	BA	BC	BL
1.1 ～ 1.5	85	95	48	100	131	75
2.2 ～ 5.5	100	111	58	123	151	87

注）1　△にはモータの容量記号が入ります。詳細は B5 頁の「形式」をご参照ください。
2. 形式の□には "0" または "5" が入ります。詳細は選定表をご参照ください。
3. 低速軸径寸法：寸法公差は、JIS B 0401-1998"h6" です。
4. 軸端キーおよびキー溝寸法：JIS B 1301-1996(ISO)「キー及びキー溝 平行キー（締込み形）」に準拠しています。
5. 低速軸軸端部の詳細寸法は、技術資料 C22 頁をご参照ください。
6. フランジ取付部インロー径寸法：寸法公差は、JIS B 0401-1998"f8" です。
7. 本寸法図の寸法および質量は、予告なしに変更することがあります。

寸法図

プレミアム効率三相モータ CNVM △ -608 □ -EP(-B)- 減速比

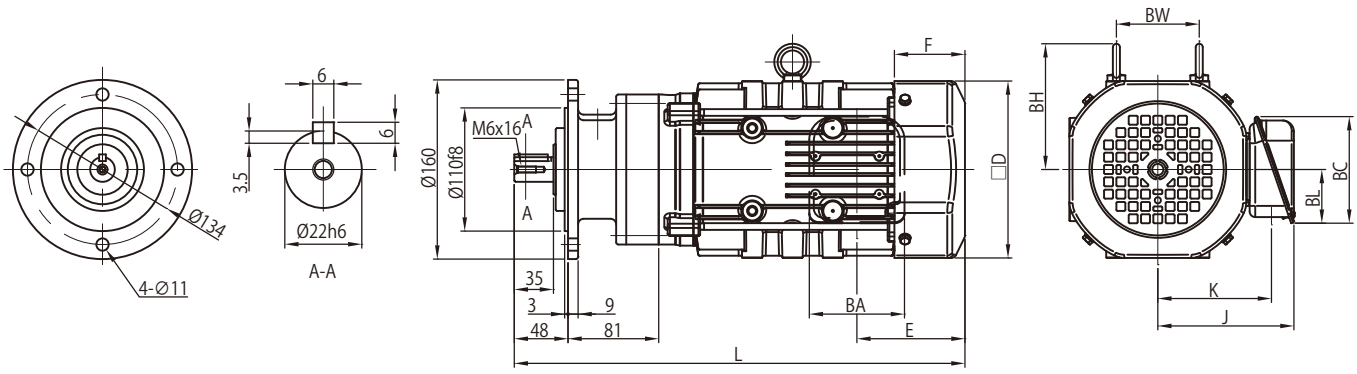

モータ（ブレーキ無）				屋内形・屋外形共通					屋内形				屋外形			
種類	容量 kW	極	形　式	□D	E	F	BW	BH	J	K	L	質量 (kg)	J	K	L	質量 (kg)
プレミアム効率三相	0.75	4	CNVM1　-608 □　-EP	□ 158	97	63	74	112	122	102	403	20	149	112	403	21

モータ（ブレーキ付）				屋内形・屋外形共通					屋内形				屋外形			
種類	容量 kW	極	形　式	□D	E	F	BW	BH	J	K	L	質量 (kg)	J	K	L	質量 (kg)
プレミアム効率三相	0.75	4	CNVM1　-608 □　-EP -B	□ 158	160	127	74	112	122	102	466	25	149	112	466	26

端子箱寸法	屋内形			屋外形		
容量 kW	BA	BC	BL	BA	BC	BL
0.75	85	95	48	100	131	75

注）1　△にはモータの容量記号が入ります。詳細は B5 頁の「形式」をご参照ください。
2. 形式の□には "0" または "5" が入ります。詳細は選定表をご参照ください。
3. 低速軸径寸法：寸法公差は、JIS B 0401-1998"h6" です。
4. 軸端キーおよびキー溝寸法：JIS B 1301-1996(ISO)「キー及びキー溝 平行キー（締込み形）」に準拠しています。
5. 低速軸軸端部の詳細寸法は、技術資料 C22 頁をご参照ください。
6. フランジ取付部インロー径寸法：寸法公差は、JIS B 0401-1998"f8" です。
7. 本寸法図の寸法および質量は、予告なしに変更することがあります。

寸法図

プレミアム効率三相モータ CNVM △ -609 □ -EP(-B)- 減速比

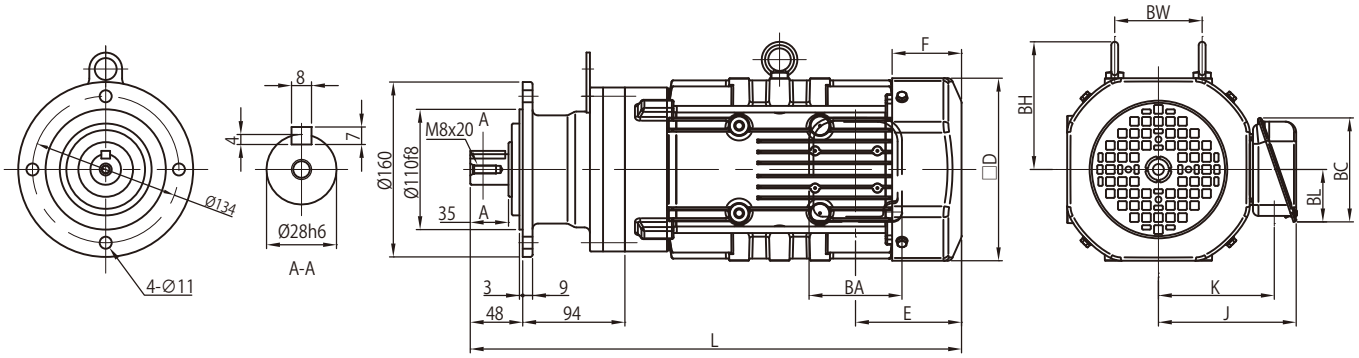

モータ（ブレーキ無）				屋内形・屋外形共通					屋内形				屋外形			
種類	容量 kW	極	形　式	□D	E	F	BW	BH	J	K	L	質量 (kg)	J	K	L	質量 (kg)
プレミアム効率三相	0.75	4	CNVM1　-609 □　-EP	□ 158	97	63	74	112	122	102	423	24	149	112	423	24
	1.1		CNVM1H -609 □　-EP	□ 167	97	64	80	117	126	106	450	27	153	117	450	28
	1.5		CNVM2　-609 □　-EP	□ 167	97	64	80	117	126	106	450	28	153	117	450	29

モータ（ブレーキ付）				屋内形・屋外形共通					屋内形				屋外形			
種類	容量 kW	極	形　式	□D	E	F	BW	BH	J	K	L	質量 (kg)	J	K	L	質量 (kg)
プレミアム効率三相	0.75	4	CNVM1　-609 □　-EP -B	□ 158	160	127	74	112	122	102	486	29	149	112	486	29
	1.1		CNVM1H -609 □　-EP -B	□ 167	167	133	80	117	126	106	519	33	153	117	519	34
	1.5		CNVM2　-609 □　-EP -B	□ 167	167	133	80	117	126	106	519	34	153	117	519	35

端子箱寸法	屋内形			屋外形		
容量 kW	BA	BC	BL	BA	BC	BL
0.75 ～ 1.5	85	95	48	100	131	75

注）1　△にはモータの容量記号が入ります。詳細は B5 頁の「形式」をご参照ください。
2. 形式の□には "0" または "5" が入ります。詳細は選定表をご参照ください。
3. 低速軸径寸法：寸法公差は、JIS B 0401-1998"h6" です。
4. 軸端キーおよびキー溝寸法：JIS B 1301-1996(ISO)「キー及びキー溝 平行キー（締込み形）」に準拠しています。
5. 低速軸軸端部の詳細寸法は、技術資料 C22 頁をご参照ください。
6. フランジ取付部インロー径寸法：寸法公差は、JIS B 0401-1998"f8" です。
7. 本寸法図の寸法および質量は、予告なしに変更することがあります。

寸法図

プレミアム効率三相モータ　CNVM △ -610 □ -EP(-B)- 減速比

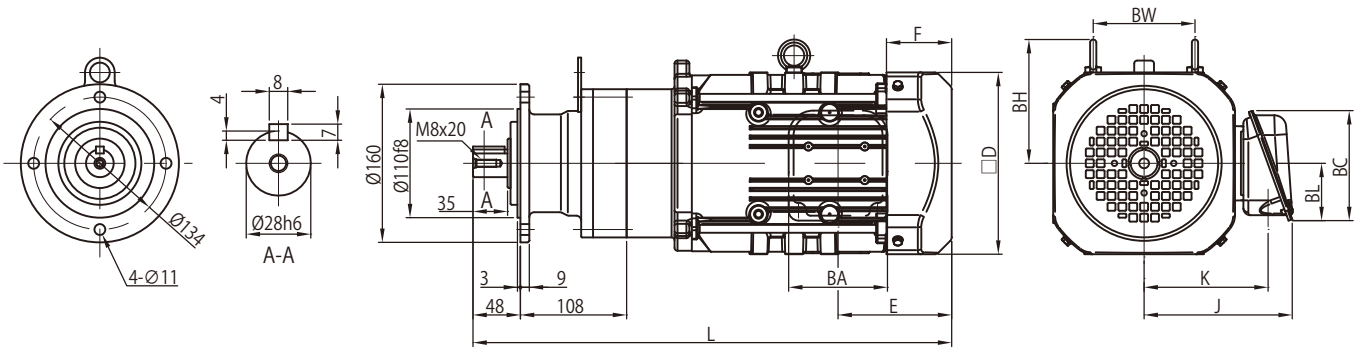

モータ（ブレーキ無）				屋内形・屋外形共通					屋内形				屋外形			
種類	容量 kW	極	形　式	□D	E	F	BW	BH	J	K	L	質量 (kg)	J	K	L	質量 (kg)
プレミアム効率三相	0.75	4	CNVM1 -610 □ -EP	□ 158	97	63	74	112	122	102	437	26	149	112	437	26
	1.1		CNVM1H -610 □ -EP	□ 167	97	64	80	117	126	106	464	29	153	117	464	30
	1.5		CNVM2 -610 □ -EP	□ 167	97	64	80	117	126	106	464	30	153	117	464	31
	2.2		CNVM3 -610 □ -EP	□ 184	115	66	103	125	150	126	485	38	183	141	485	38

モータ（ブレーキ付）				屋内形・屋外形共通					屋内形				屋外形			
種類	容量 kW	極	形　式	□D	E	F	BW	BH	J	K	L	質量 (kg)	J	K	L	質量 (kg)
プレミアム効率三相	0.75	4	CNVM1 -610 □ -EP -B	□ 158	160	127	74	112	122	102	500	30	149	112	500	30
	1.1		CNVM1H -610 □ -EP -B	□ 167	167	133	80	117	126	106	533	34	153	117	533	35
	1.5		CNVM2 -610 □ -EP -B	□ 167	167	133	80	117	126	106	533	35	153	117	533	36
	2.2		CNVM3 -610 □ -EP -B	□ 184	193	144	103	125	150	126	563	46	183	141	563	46

端子箱寸法	屋内形			屋外形		
容量 kW	BA	BC	BL	BA	BC	BL
0.75 ～ 1.5	85	95	48	100	131	75
2.2	100	111	58	123	151	87

注）1　△にはモータの容量記号が入ります。詳細は B5 頁の「形式」をご参照ください。
2. 形式の□には "0" または "5" が入ります。詳細は選定表をご参照ください。
3. 低速軸径寸法：寸法公差は、JIS B 0401-1998"h6" です。
4. 軸端キーおよびキー溝寸法：JIS B 1301-1996(ISO)「キー及びキー溝 平行キー（締込み形）」に準拠しています。
5. 低速軸軸端部の詳細寸法は、技術資料 C22 頁をご参照ください。
6. フランジ取付部インロー径寸法：寸法公差は、JIS B 0401-1998"f8" です。
7. 本寸法図の寸法および質量は、予告なしに変更することがあります。

寸法図

プレミアム効率三相モータ CNVM △ -611 □ -EP(-B)- 減速比

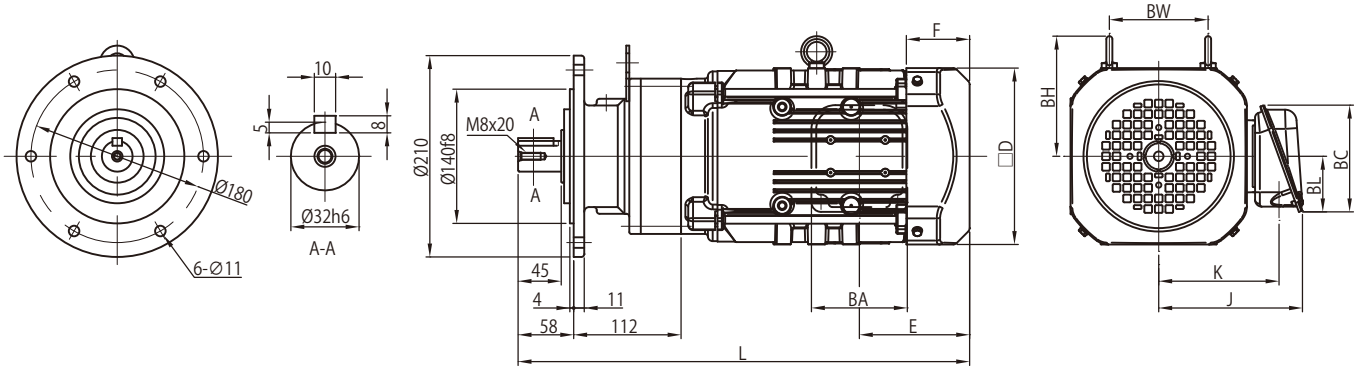

モータ（ブレーキ無）		極	形　式	屋内形・屋外形共通					屋内形				屋外形			
種類	容量 kW			□D	E	F	BW	BH	J	K	L	質量 (kg)	J	K	L	質量 (kg)
プレミアム効率三相	0.75	4	CNVM1 -611 □ -EP	□ 158	97	63	74	112	122	102	447	29	149	112	447	29
	1.1		CNVM1H -611 □ -EP	□ 167	97	64	80	117	126	106	474	32	153	117	474	32
	1.5		CNVM2 -611 □ -EP	□ 167	97	64	80	117	126	106	474	33	153	117	474	34
	2.2		CNVM3 -611 □ -EP	□ 184	115	66	103	125	150	126	471	39	183	141	471	40
	3.0		CNVM4 -611 □ -EP	□ 184	115	66	103	125	150	126	485	42	183	141	485	42
	3.7		CNVM5 -611 □ -EP	□ 222	118	69	120	153	166	142	498	50	199	157	498	51

モータ（ブレーキ付）		極	形　式	屋内形・屋外形共通					屋内形				屋外形			
種類	容量 kW			□D	E	F	BW	BH	J	K	L	質量 (kg)	J	K	L	質量 (kg)
プレミアム効率三相	0.75	4	CNVM1 -611 □ -EP -B	□ 158	160	127	74	112	122	102	511	34	149	112	511	34
	1.1		CNVM1H -611 □ -EP -B	□ 167	167	133	80	117	126	106	544	38	153	117	544	38
	1.5		CNVM2 -611 □ -EP -B	□ 167	167	133	80	117	126	106	544	39	153	117	544	40
	2.2		CNVM3 -611 □ -EP -B	□ 184	193	144	103	125	150	126	549	47	183	141	549	48
	3.0		CNVM4 -611 □ -EP -B	□ 184	193	144	103	125	150	126	563	50	183	141	563	50
	3.7		CNVM5 -611 □ -EP -B	□ 222	208	159	120	153	166	142	589	61	199	157	589	62

端子箱寸法	屋内形			屋外形		
容量 kW	BA	BC	BL	BA	BC	BL
0.75 ～ 1.5	85	95	48	100	131	75
2.2 ～ 3.7	100	111	58	123	151	87

注）1. △にはモータの容量記号が入ります。詳細は B5 頁の「形式」をご参照ください。
2. 形式の□には "0" または "5" が入ります。詳細は選定表をご参照ください。
3. 低速軸径寸法：寸法公差は、JIS B 0401-1998"h6" です。
4. 軸端キーおよびキー溝寸法：JIS B 1301-1996(ISO)「キー及びキー溝 平行キー（締込み形）」に準拠しています。
5. 低速軸軸端部の詳細寸法は、技術資料 C22 頁をご参照ください。
6. フランジ取付部インロー径寸法：寸法公差は、JIS B 0401-1998"f8" です。
7. 本寸法図の寸法および質量は、予告なしに変更することがあります。

寸法図

プレミアム効率三相モータ　CNVM △ -612 □ -EP(-B)- 減速比

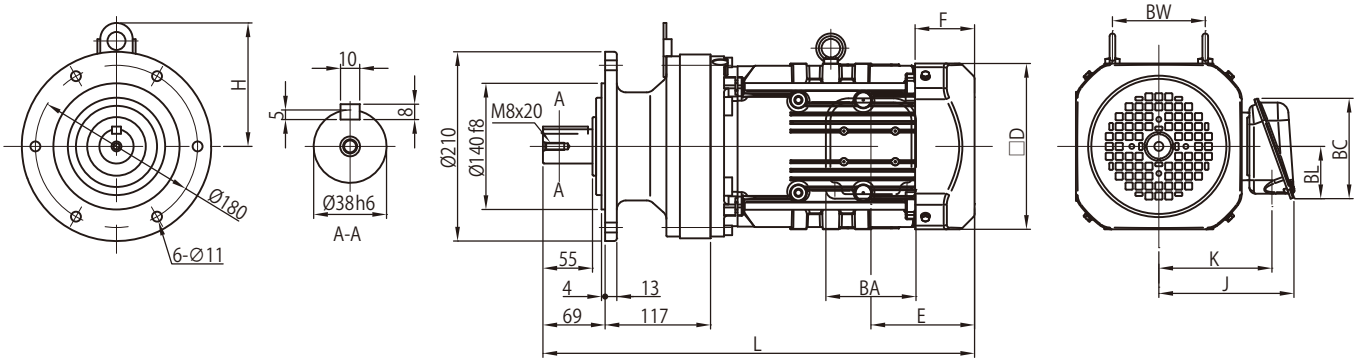

モータ（ブレーキ無）				屋内形・屋外形共通					屋内形				屋外形			
種類	容量 kW	極	形　式	□D	E	F	BW	BH	J	K	L	質量 (kg)	J	K	L	質量 (kg)
プレミアム効率三相	0.75	4	CNVM1　-612 □　-EP	□ 158	97	63	74	112	122	102	467	36	149	112	467	37
	1.1		CNVM1H -612 □　-EP	□ 167	97	64	80	117	126	106	494	39	153	117	494	40
	1.5		CNVM2　-612 □　-EP	□ 167	97	64	80	117	126	106	494	41	153	117	494	41
	2.2		CNVM3　-612 □　-EP	□ 184	115	66	103	125	150	126	479	47	183	141	479	47
	3.0		CNVM4　-612 □　-EP	□ 184	115	66	103	125	150	126	493	50	183	141	493	50
	3.7		CNVM5　-612 □　-EP	□ 222	118	69	120	153	166	142	516	58	199	157	516	59
	5.5		CNVM8　-612 □　-EP	□ 222	118	69	120	153	166	142	559	74	199	157	559	74

モータ（ブレーキ付）				屋内形・屋外形共通					屋内形				屋外形			
種類	容量 kW	極	形　式	□D	E	F	BW	BH	J	K	L	質量 (kg)	J	K	L	質量 (kg)
プレミアム効率三相	0.75	4	CNVM1　-612 □　-EP -B	□ 158	160	127	74	112	122	102	531	41	149	112	531	42
	1.1		CNVM1H -612 □　-EP -B	□ 167	167	133	80	117	126	106	564	45	153	117	564	46
	1.5		CNVM2　-612 □　-EP -B	□ 167	167	133	80	117	126	106	564	47	153	117	564	47
	2.2		CNVM3　-612 □　-EP -B	□ 184	193	144	103	125	150	126	557	55	183	141	557	55
	3.0		CNVM4　-612 □　-EP -B	□ 184	193	144	103	125	150	126	571	58	183	141	571	58
	3.7		CNVM5　-612 □　-EP -B	□ 222	208	159	120	153	166	142	607	69	199	157	607	70
	5.5		CNVM8　-612 □　-EP -B	□ 222	208	159	120	153	166	142	650	85	199	157	650	85

端子箱寸法	屋内形			屋外形		
容量 kW	BA	BC	BL	BA	BC	BL
0.75 ～ 1.5	85	95	48	100	131	75
2.2 ～ 5.5	100	111	58	123	151	87

注）1　△にはモータの容量記号が入ります。詳細は B5 頁の「形式」をご参照ください。
2. 形式の□には "0" または "5" が入ります。詳細は選定表をご参照ください。
3. 低速軸径寸法：寸法公差は、JIS B 0401-1998"h6" です。
4. 軸端キーおよびキー溝寸法：JIS B 1301-1996(ISO)「キー及びキー溝 平行キー（締込み形）」に準拠しています。
5. 低速軸軸端部の詳細寸法は、技術資料 C22 頁をご参照ください。
6. フランジ取付部インロー径寸法：寸法公差は、JIS B 0401-1998"f8" です。
7. 本寸法図の寸法および質量は、予告なしに変更することがあります。

寸法図

プレミアム効率三相モータ CVVM △ -613 □ -EP(-B)- 減速比

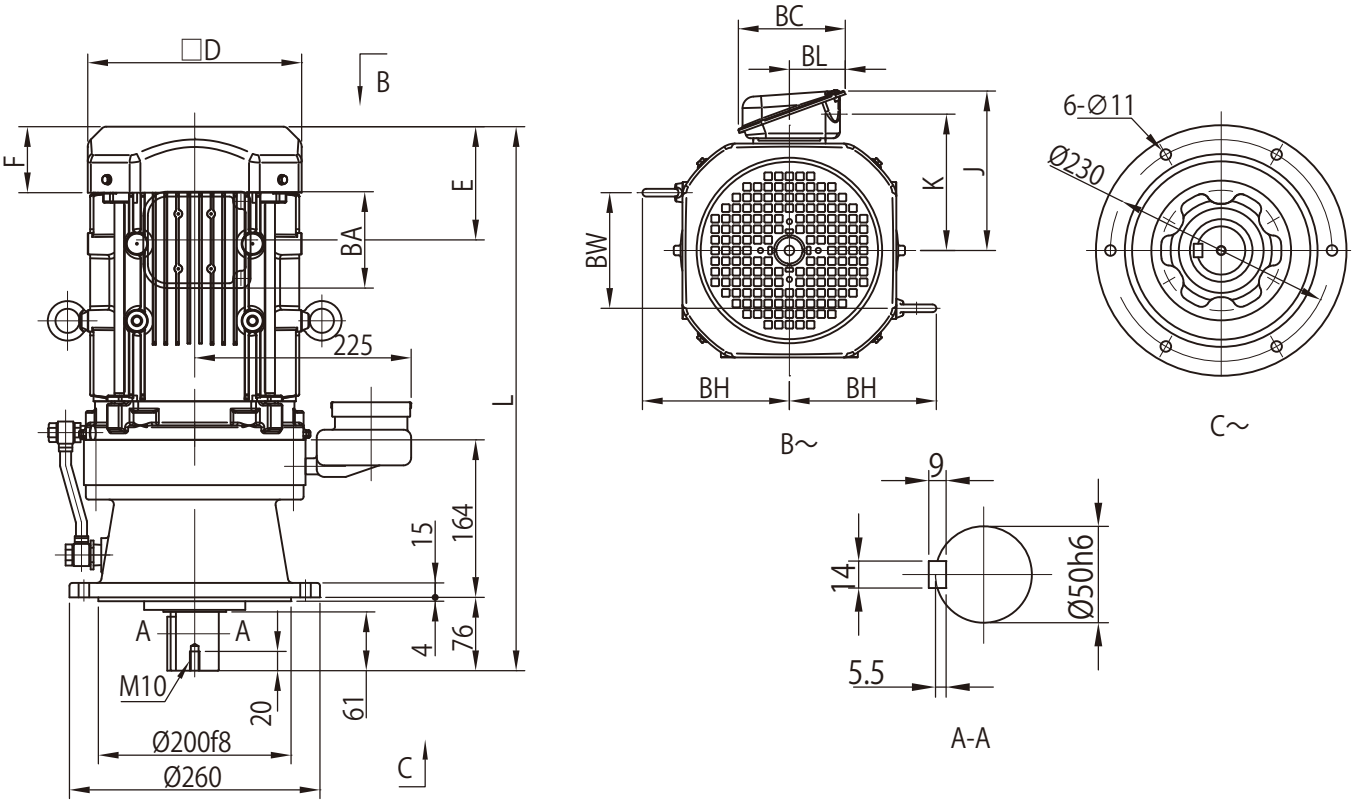

モータ（ブレーキ無）		極	形　式	屋内形・屋外形共通					屋内形				屋外形			
種類	容量 kW			□D	E	F	BW	BH	J	K	L	質量 (kg)	J	K	L	質量 (kg)
プレミアム効率三相	0.75	4	CVVM1 -613 □ -EP	□ 158	97	63	74	112	122	102	521	56	149	112	521	57
	1.1		CVVM1H -613 □ -EP	□ 167	97	64	80	117	126	106	548	59	153	117	548	60
	1.5		CVVM2 -613 □ -EP	□ 167	97	64	80	117	126	106	548	61	153	117	548	61
	2.2		CVVM3 -613 □ -EP	□ 184	115	66	103	125	150	126	533	66	183	141	533	66
	3.0		CVVM4 -613 □ -EP	□ 184	115	66	103	125	150	126	547	69	183	141	547	69
	3.7		CVVM5 -613 □ -EP	□ 222	118	69	120	153	166	142	565	77	199	157	565	77
	5.5		CVVM8 -613 □ -EP	□ 222	118	69	120	153	166	142	608	92	199	157	608	93
	7.5		CVVM10 -613 □ -EP	□ 260	138	92	172	174	203	168	646	104	235	183	646	105
	11		CVVM15 -613 □ -EP	□ 260	138	92	172	174	203	168	708	109	235	183	708	111

モータ（ブレーキ付）		極	形　式	屋内形・屋外形共通					屋内形				屋外形			
種類	容量 kW			□D	E	F	BW	BH	J	K	L	質量 (kg)	J	K	L	質量 (kg)
プレミアム効率三相	0.75	4	CVVM1 -613 □ -EP -B	□ 158	160	127	74	112	122	102	584	61	149	112	584	62
	1.1		CVVM1H -613 □ -EP -B	□ 167	167	133	80	117	126	106	617	65	153	117	617	66
	1.5		CVVM2 -613 □ -EP -B	□ 167	167	133	80	117	126	106	617	67	153	117	617	67
	2.2		CVVM3 -613 □ -EP -B	□ 184	193	144	103	125	150	126	611	74	183	141	611	74
	3.0		CVVM4 -613 □ -EP -B	□ 184	193	144	103	125	150	126	625	77	183	141	625	77
	3.7		CVVM5 -613 □ -EP -B	□ 222	208	159	120	153	166	142	655	88	199	157	655	88
	5.5		CVVM8 -613 □ -EP -B	□ 222	208	159	120	153	166	142	698	103	199	157	698	104
	7.5		CVVM10 -613 □ -EP -B	□ 260	243	197	172	174	203	168	751	125	235	183	751	126
	11		CVVM15 -613 □ -EP -B	□ 260	243	197	172	174	203	168	813	130	235	183	813	132

端子箱寸法	屋内形			屋外形		
容量 kW	BA	BC	BL	BA	BC	BL
0.75 ～ 1.5	85	95	48	100	131	75
2.2 ～ 5.5	100	111	58	123	151	87
7.5 ～ 11	122	138	72	154	184	105

注）1. △にはモータの容量記号が入ります。詳細は B5 頁の「形式」をご参照ください。
2. 形式の□には "0" または "5" が入ります。詳細は選定表をご参照ください。
3. 低速軸径寸法：寸法公差は、JIS B 0401-1998"h6" です。
4. 軸端キーおよびキー溝寸法：JIS B 1301-1996(ISO)「キー及びキー溝 平行キー（締込み形）」に準拠しています。
5. 低速軸軸端部の詳細寸法は、技術資料 C23 頁をご参照ください。
6. フランジ取付部インロー径寸法：寸法公差は、JIS B 0401-1998"f8" です。
7. 正面図の端子箱・オイルゲージ・給油口・据付ボルト穴は図面に表記できる位置にしているため、実際とは異なります。位置関係の詳細は技術資料 C24 頁をご参照ください。
8. 低速軸方向が水平（CHVM 形）、垂直上向き（CWVM 形）の場合は、取合寸法が異なります。詳細はご照会ください。
9. 本寸法図の寸法および質量は、予告なしに変更することがあります。

寸法図

プレミアム効率三相モータ CVVM △ -614 □ -EP(-B)- 減速比

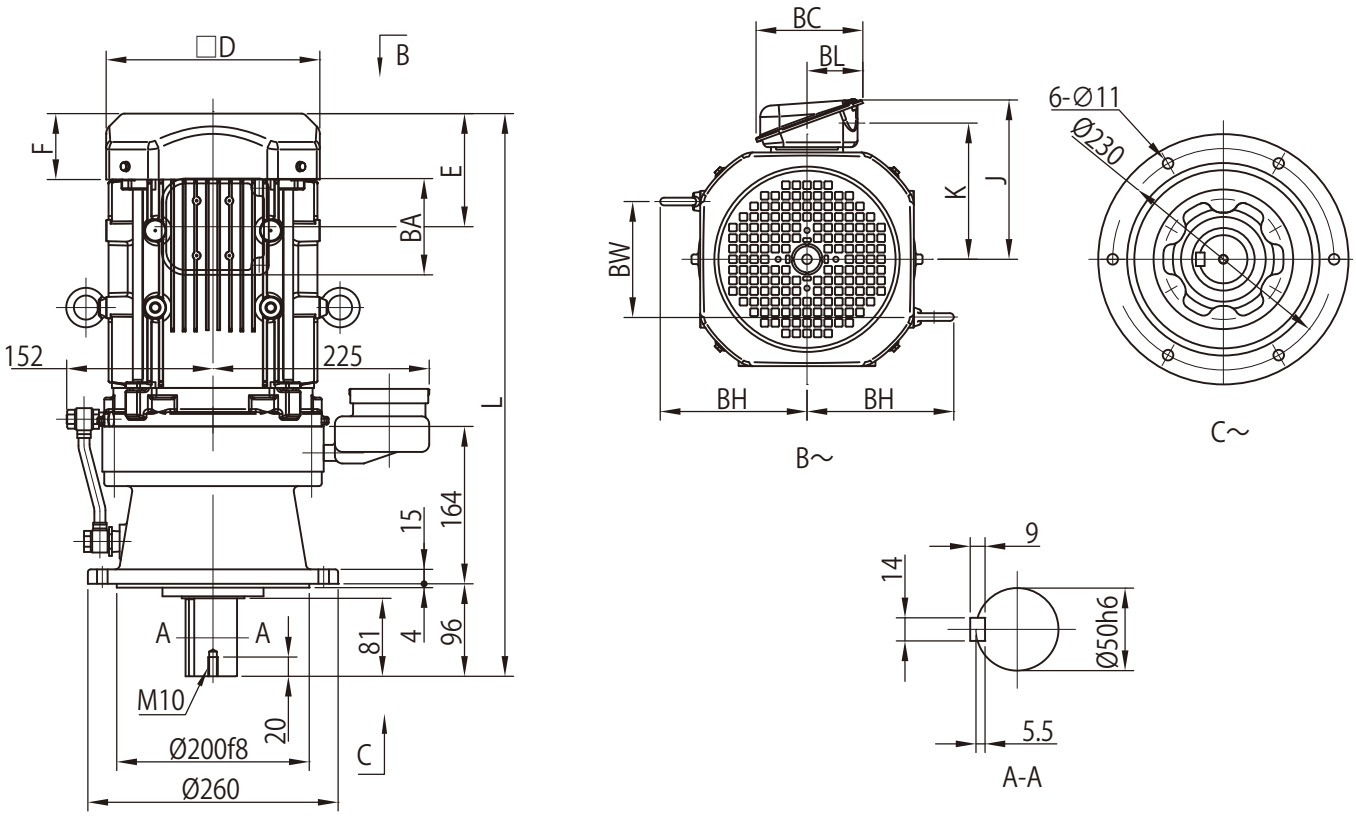

モータ（ブレーキ無）				屋内形・屋外形共通					屋内形				屋外形			
種類	容量 kW	極	形　式	□D	E	F	BW	BH	J	K	L	質量 (kg)	J	K	L	質量 (kg)
プレミアム効率三相	0.75	4	CVVM1 -614 □ -EP	□ 158	97	63	74	112	122	102	541	57	149	112	541	58
	1.1		CVVM1H -614 □ -EP	□ 167	97	64	80	117	126	106	568	60	153	117	568	61
	1.5		CVVM2 -614 □ -EP	□ 167	97	64	80	117	126	106	568	62	153	117	568	62
	2.2		CVVM3 -614 □ -EP	□ 184	115	66	103	125	150	126	553	67	183	141	553	67
	3.0		CVVM4 -614 □ -EP	□ 184	115	66	103	125	150	126	567	70	183	141	567	70
	3.7		CVVM5 -614 □ -EP	□ 222	118	69	120	153	166	142	585	78	199	157	585	78
	5.5		CVVM8 -614 □ -EP	□ 222	118	69	120	153	166	142	628	93	199	157	628	94
	7.5		CVVM10 -614 □ -EP	□ 260	138	92	172	174	203	168	666	105	235	183	666	106
	11		CVVM15 -614 □ -EP	□ 260	138	92	172	174	203	168	728	110	235	183	728	112

モータ（ブレーキ付）				屋内形・屋外形共通					屋内形				屋外形			
種類	容量 kW	極	形　式	□D	E	F	BW	BH	J	K	L	質量 (kg)	J	K	L	質量 (kg)
プレミアム効率三相	0.75	4	CVVM1 -614 □ -EP -B	□ 158	160	127	74	112	122	102	604	62	149	112	604	63
	1.1		CVVM1H -614 □ -EP -B	□ 167	167	133	80	117	126	106	637	66	153	117	637	67
	1.5		CVVM2 -614 □ -EP -B	□ 167	167	133	80	117	126	106	637	68	153	117	637	68
	2.2		CVVM3 -614 □ -EP -B	□ 184	193	144	103	125	150	126	631	75	183	141	631	75
	3.0		CVVM4 -614 □ -EP -B	□ 184	193	144	103	125	150	126	645	78	183	141	645	78
	3.7		CVVM5 -614 □ -EP -B	□ 222	208	159	120	153	166	142	675	89	199	157	675	89
	5.5		CVVM8 -614 □ -EP -B	□ 222	208	159	120	153	166	142	718	104	199	157	718	105
	7.5		CVVM10 -614 □ -EP -B	□ 260	243	197	172	174	203	168	771	126	235	183	771	127
	11		CVVM15 -614 □ -EP -B	□ 260	243	197	172	174	203	168	833	131	235	183	833	133

端子箱寸法	屋内形			屋外形		
容量 kW	BA	BC	BL	BA	BC	BL
0.75 ～ 1.5	85	95	48	100	131	75
2.2 ～ 5.5	100	111	58	123	151	87
7.5 ～ 11	122	138	72	154	184	105

注）1. △にはモータの容量記号が入ります。詳細は B5 頁の「形式」をご参照ください。
2. 形式の□には "0" または "5" が入ります。詳細は選定表をご参照ください。
3. 低速軸径寸法：寸法公差は、JIS B 0401-1998"h6" です。
4. 軸端キーおよびキー溝寸法：JIS B 1301-1996(ISO)「キー及びキー溝 平行キー（締込み形）」に準拠しています。
5. 低速軸軸端部の詳細寸法は、技術資料 C23 頁をご参照ください。
6. フランジ取付部インロー径寸法：寸法公差は、JIS B 0401-1998"f8" です。
7. 正面図の端子箱・オイルゲージ・給油口・据付ボルト穴は図面に表記できる位置にしているため、実際とは異なります。位置関係の詳細は技術資料 C24 頁をご参照ください。
8. 低速軸方向が水平（CHVM 形）、垂直上向き（CWVM 形）の場合は、取合寸法が異なります。詳細はご照会ください。
9. 本寸法図の寸法および質量は、予告なしに変更することがあります。

寸法図

プレミアム効率三相モータ CVVM △ -616 □ -EP(-B)- 減速比

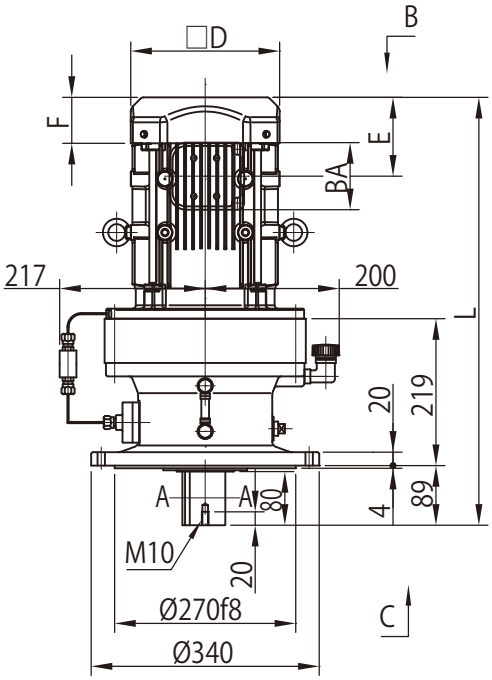

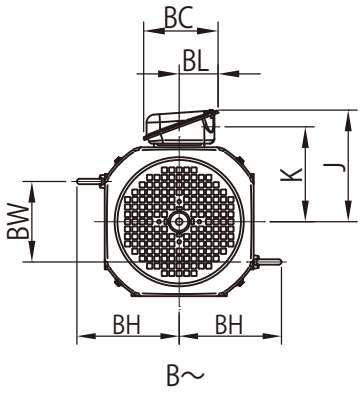

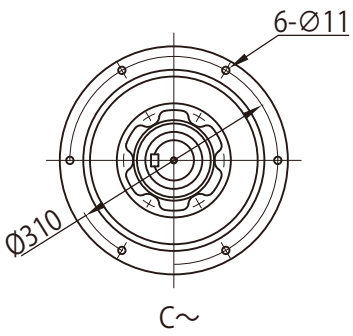

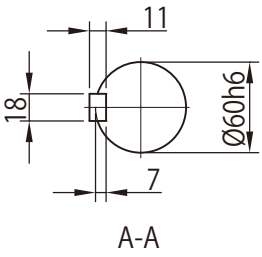

モータ（ブレーキ無）				屋内形・屋外形共通					屋内形				屋外形			
種類	容量 kW	極	形　式	□D	E	F	BW	BH	J	K	L	質量 (kg)	J	K	L	質量 (kg)
プレミアム効率三相	1.1	4	CVVM1H -616 □ -EP	□ 167	97	64	80	117	126	106	616	93	153	117	616	93
	1.5		CVVM2 -616 □ -EP	□ 167	97	64	80	117	126	106	616	94	153	117	616	95
	2.2		CVVM3 -616 □ -EP	□ 184	115	66	103	125	150	126	601	99	183	141	601	100
	3.0		CVVM4 -616 □ -EP	□ 184	115	66	103	125	150	126	615	102	183	141	615	102
	3.7		CVVM5 -616 □ -EP	□ 222	118	69	120	153	166	142	638	110	199	157	638	111
	5.5		CVVM8 -616 □ -EP	□ 222	118	69	120	153	166	142	681	126	199	157	681	126
	7.5		CVVM10 -616 □ -EP	□ 260	138	92	172	153	203	168	718	137	235	183	718	139
	11		CVVM15 -616 □ -EP	□ 260	138	92	172	174	203	168	780	143	235	183	780	144

モータ（ブレーキ付）				屋内形・屋外形共通					屋内形				屋外形			
種類	容量 kW	極	形　式	□D	E	F	BW	BH	J	K	L	質量 (kg)	J	K	L	質量 (kg)
プレミアム効率三相	1.1	4	CVVM1H -616 □ -EP -B	□ 167	167	133	80	117	126	106	685	99	153	117	685	99
	1.5		CVVM2 -616 □ -EP -B	□ 167	167	133	80	117	126	106	685	100	153	117	685	101
	2.2		CVVM3 -616 □ -EP -B	□ 184	193	144	103	125	150	126	679	107	183	141	679	108
	3.0		CVVM4 -616 □ -EP -B	□ 184	193	144	103	125	150	126	693	110	183	141	693	110
	3.7		CVVM5 -616 □ -EP -B	□ 222	208	159	120	153	166	142	728	121	199	157	728	122
	5.5		CVVM8 -616 □ -EP -B	□ 222	208	159	120	153	166	142	771	137	199	157	771	137
	7.5		CVVM10 -616 □ -EP -B	□ 260	243	197	172	153	203	168	823	158	235	183	823	160
	11		CVVM15 -616 □ -EP -B	□ 260	243	197	172	174	203	168	885	164	235	183	885	165

端子箱寸法	屋内形			屋外形		
容量 kW	BA	BC	BL	BA	BC	BL
1.1 ～ 1.5	85	95	48	100	131	75
2.2 ～ 5.5	100	111	58	123	151	87
7.5 ～ 11	122	138	72	154	184	105

注）1　△にはモータの容量記号が入ります。詳細は B5 頁の「形式」をご参照ください。
2. 形式の□には "0" または "5" が入ります。詳細は選定表をご参照ください。
3. 低速軸径寸法：寸法公差は、JIS B 0401-1998"h6" です。
4. 軸端キーおよびキー溝寸法：JIS B 1301-1996(ISO)「キー及びキー溝 平行キー（締込み形）」に準拠しています。
5. 低速軸軸端部の詳細寸法は、技術資料 C23 頁をご参照ください。
6. フランジ取付部インロー径寸法：寸法公差は、JIS B 0401-1998"f8" です。
7. 正面図の端子箱・オイルゲージ・オイルポンプ・給油口・排油口は図面に表記できる位置にしているため、実際とは異なります。位置関係の詳細は技術資料 C24 頁をご参照ください。
8. 低速軸方向が水平（CHVM 形）、垂直上向き（CWVM 形）の場合は、取合寸法が異なります。詳細はご照会ください。
9. 本寸法図の寸法および質量は、予告なしに変更することがあります。

寸法図

プレミアム効率三相モータ CVVM △ -617 □ -EP(-B)- 減速比

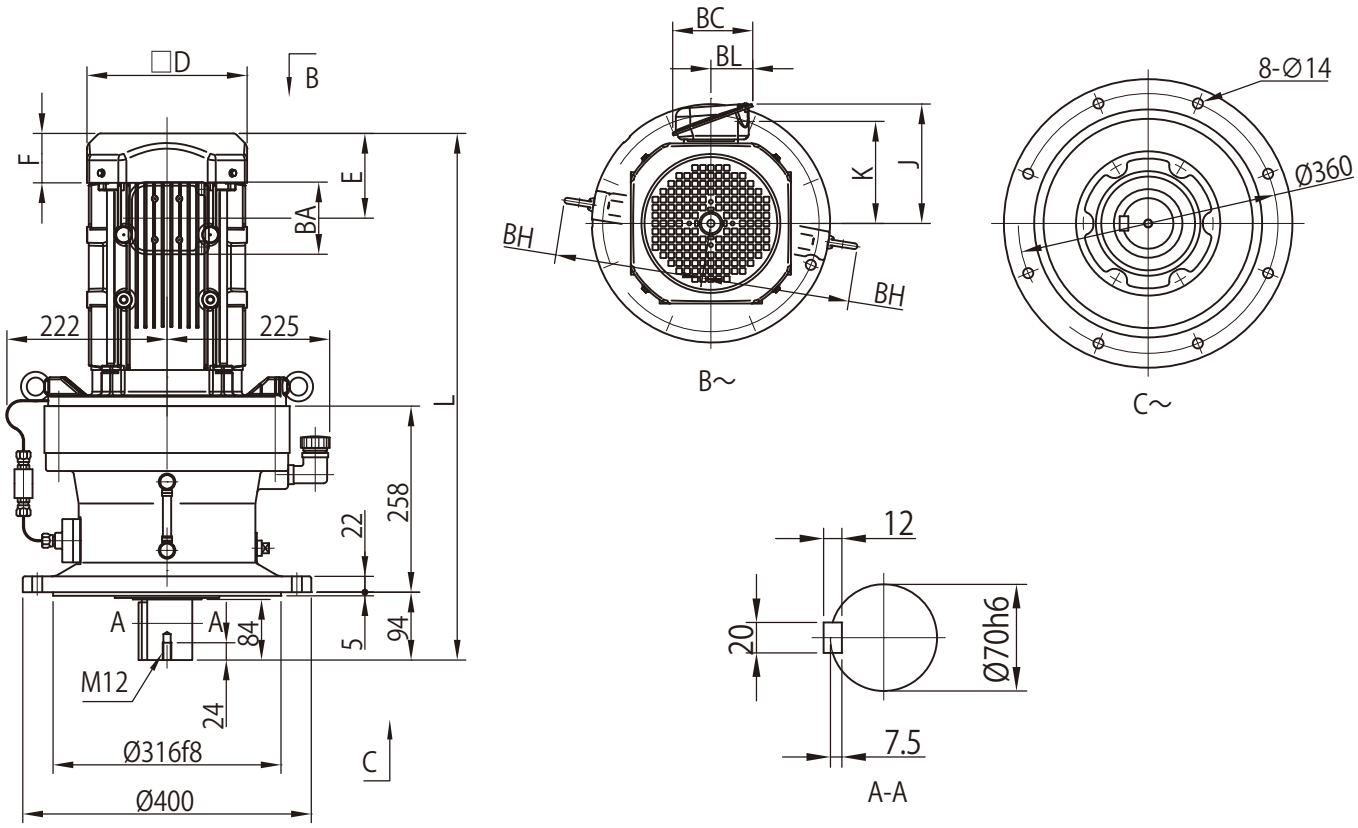

モータ（ブレーキ無）				屋内形・屋外形共通					屋内形				屋外形			
種類	容量 kW	極	形　式	□ D	E	F	BW	BH	J	K	L	質量 (kg)	J	K	L	質量 (kg)
プレミアム効率三相	3.0	4	CVVM4　-617 □　-EP	□ 184	115	66	-	206	150	126	674	145	183	141	674	146
	3.7		CVVM5　-617 □　-EP	□ 222	118	69	-	206	166	142	687	153	199	157	687	154
	5.5		CVVM8　-617 □　-EP	□ 222	118	69	-	206	166	142	730	169	199	157	730	169
	7.5		CVVM10　-617 □　-EP	□ 260	138	92	-	224	203	168	751	181	235	183	751	182
	11		CVVM15　-617 □　-EP	□ 260	138	92	-	224	203	168	813	187	235	183	813	188

モータ（ブレーキ付）				屋内形・屋外形共通					屋内形				屋外形			
種類	容量 kW	極	形　式	□ D	E	F	BW	BH	J	K	L	質量 (kg)	J	K	L	質量 (kg)
プレミアム効率三相	3.0	4	CVVM4　-617 □　-EP -B	□ 184	193	144	-	206	150	126	752	153	183	141	752	154
	3.7		CVVM5　-617 □　-EP -B	□ 222	208	159	-	206	166	142	778	164	199	157	778	165
	5.5		CVVM8　-617 □　-EP -B	□ 222	208	159	-	206	166	142	821	180	199	157	821	180
	7.5		CVVM10　-617 □　-EP -B	□ 260	243	197	-	224	203	168	856	202	235	183	856	203
	11		CVVM15　-617 □　-EP -B	□ 260	243	197	-	224	203	168	918	208	235	183	918	209

端子箱寸法	屋内形			屋外形		
容量 kW	BA	BC	BL	BA	BC	BL
3.0 ～ 5.5	100	111	58	123	151	87
7.5 ～ 11	122	138	72	154	184	105

注）1　△にはモータの容量記号が入ります。詳細は B5 頁の「形式」をご参照ください。
2. 形式の□には "0" または "5" が入ります。詳細は選定表をご参照ください。
3. 低速軸径寸法：寸法公差は、JIS B 0401-1998"h6" です。
4. 軸端キーおよびキー溝寸法：JIS B 1301-1996(ISO)「キー及びキー溝 平行キー（締込み形）」に準拠しています。
5. 低速軸軸端部の詳細寸法は、技術資料 C23 頁をご参照ください。
6. フランジ取付部インロー径寸法：寸法公差は、JIS B 0401-1998"f8" です。
7. 正面図の端子箱・オイルゲージ・オイルポンプ・給油口・排油口・据付ボルト穴は図面に表記できる位置にしているため、実際とは異なります。位置関係の詳細は技術資料 C24 頁をご参照ください。
8. 低速軸方向が水平（CHVM 形）、垂直上向き（CWVM 形）の場合は、取合寸法が異なります。詳細はご照会ください。
9. 本寸法図の寸法および質量は、予告なしに変更することがあります。

寸法図

プレミアム効率三相モータ CVVM △ -618 □ -EP(-B)- 減速比

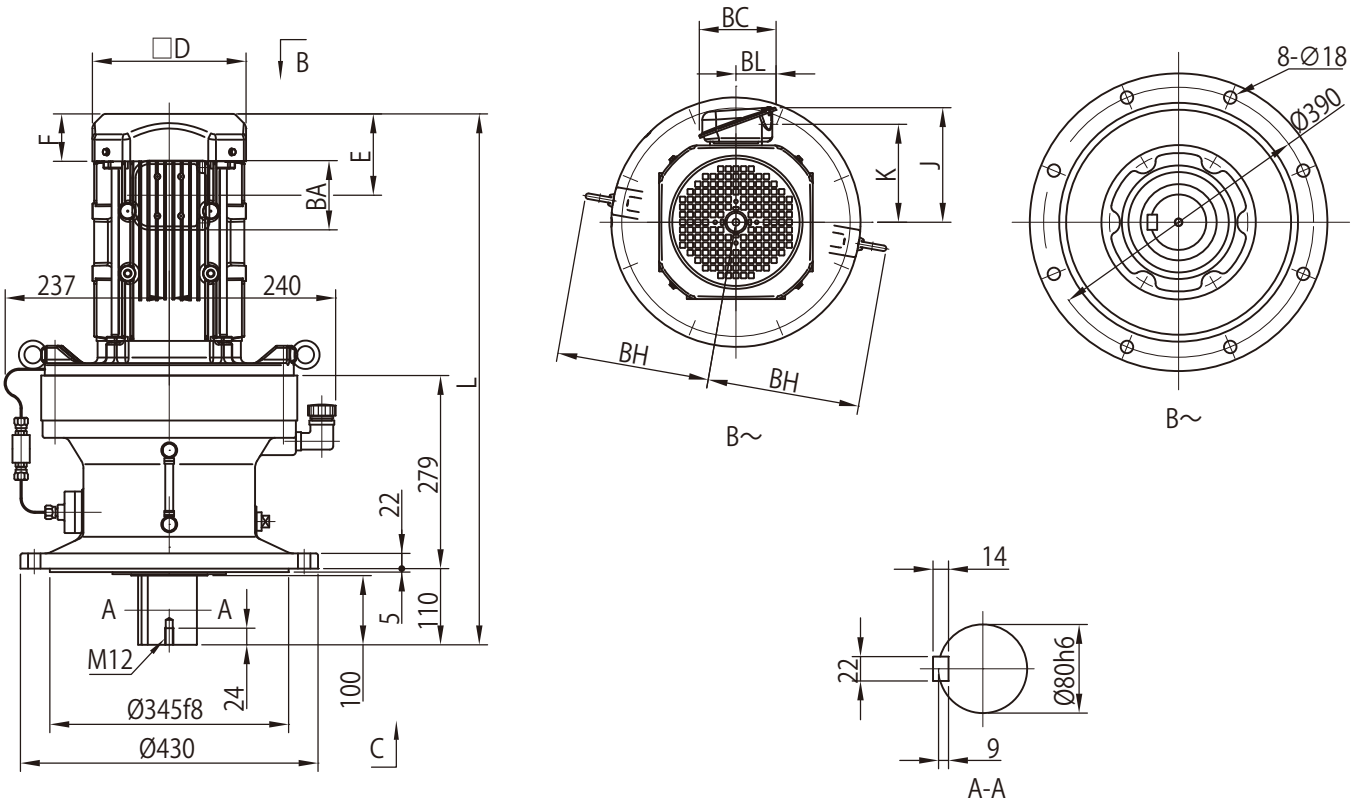

モータ（ブレーキ無）				屋内形・屋外形共通					屋内形				屋外形			
種類	容量 kW	極	形　式	□D	E	F	BW	BH	J	K	L	質量 (kg)	J	K	L	質量 (kg)
プレミアム効率三相	3.0	4	CVVM4 -618□ -EP	□184	115	66	-	221	150	126	711	173	183	141	711	174
	3.7		CVVM5 -618□ -EP	□222	118	69	-	221	166	142	724	182	199	157	724	182
	5.5		CVVM8 -618□ -EP	□222	118	69	-	221	166	142	767	197	199	157	767	198
	7.5		CVVM10 -618□ -EP	□260	138	92	-	239	203	168	791	210	235	183	791	211
	11		CVVM15 -618□ -EP	□260	138	92	-	239	203	168	853	216	235	183	853	217

モータ（ブレーキ付）				屋内形・屋外形共通					屋内形				屋外形			
種類	容量 kW	極	形　式	□D	E	F	BW	BH	J	K	L	質量 (kg)	J	K	L	質量 (kg)
プレミアム効率三相	3.0	4	CVVM4 -618□ -EP-B	□184	193	144	-	221	150	126	789	181	183	141	789	182
	3.7		CVVM5 -618□ -EP-B	□222	208	159	-	221	166	142	815	193	199	157	815	193
	5.5		CVVM8 -618□ -EP-B	□222	208	159	-	221	166	142	858	208	199	157	858	209
	7.5		CVVM10 -618□ -EP-B	□260	243	197	-	239	203	168	896	231	235	183	896	232
	11		CVVM15 -618□ -EP-B	□260	243	197	-	239	203	168	958	237	235	183	958	238

端子箱寸法	屋内形			屋外形		
容量 kW	BA	BC	BL	BA	BC	BL
3.0 ～ 5.5	100	111	58	123	151	87
7.5 ～ 11	122	138	72	154	184	105

注）1. △にはモータの容量記号が入ります。詳細は B5 頁の「形式」をご参照ください。
2. 形式の□には "0" または "5" が入ります。詳細は選定表をご参照ください。
3. 低速軸径寸法：寸法公差は、JIS B 0401-1998"h6" です。
4. 軸端キーおよびキー溝寸法：JIS B 1301-1996(ISO)「キー及びキー溝 平行キー（締込み形）」に準拠しています。
5. 低速軸軸端部の詳細寸法は、技術資料 C23 頁をご参照ください。
6. フランジ取付部インロー径寸法：寸法公差は、JIS B 0401-1998"f8" です。
7. 正面図の端子箱・オイルゲージ・オイルポンプ・給油口・排油口・据付ボルト穴は図面に表記できる位置にしているため、実際とは異なります。位置関係の詳細は技術資料 C24 頁をご参照ください。
8. 低速軸方向が水平（CHVM 形）、垂直上向き（CWVM 形）の場合は、取合寸法が異なります。詳細はご照会ください。
9. 本寸法図の寸法および質量は、予告なしに変更することがあります。

寸法図

プレミアム効率三相モータ CVVM △ -619 □ -EP(-B)- 減速比

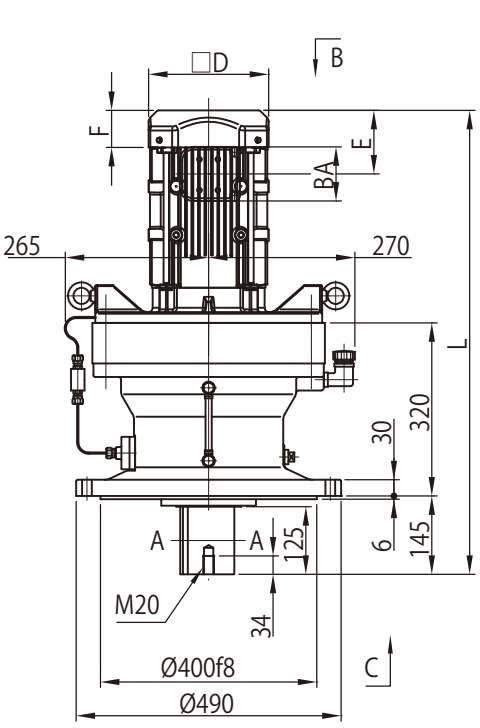

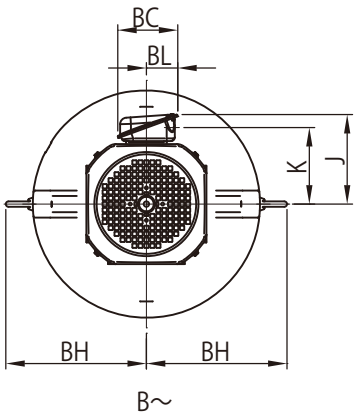

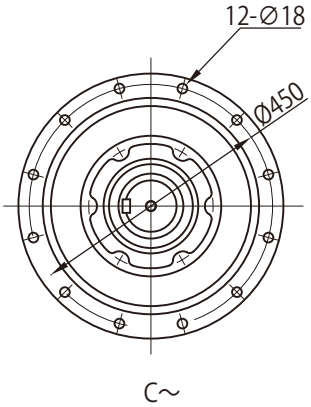

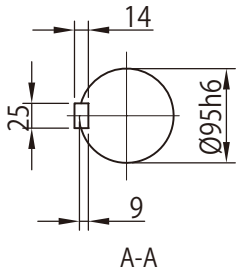

モータ（ブレーキ無）				屋内形・屋外形共通					屋内形				屋外形			
種類	容量 kW	極	形　式	□ D	E	F	BW	BH	J	K	L	質量 (kg)	J	K	L	質量 (kg)
プレミアム効率三相	5.5	4	CVVM8 -619 □ -EP	□ 222	118	69	-	260	166	142	858	266	199	157	858	266
	7.5		CVVM10 -619 □ -EP	□ 260	138	92	-	269	203	168	864	278	235	183	864	280
	11		CVVM15 -619 □ -EP	□ 260	138	92	-	269	203	168	926	284	235	183	926	286

モータ（ブレーキ付）				屋内形・屋外形共通					屋内形				屋外形			
種類	容量 kW	極	形　式	□ D	E	F	BW	BH	J	K	L	質量 (kg)	J	K	L	質量 (kg)
プレミアム効率三相	5.5	4	CVVM8 -619 □ -EP -B	□ 222	208	159	-	260	166	142	948	277	199	157	948	277
	7.5		CVVM10 -619 □ -EP -B	□ 260	243	197	-	269	203	168	969	299	235	183	969	301
	11		CVVM15 -619 □ -EP -B	□ 260	243	197	-	269	203	168	1031	305	235	183	1031	307

端子箱寸法	屋内形			屋外形		
容量 kW	BA	BC	BL	BA	BC	BL
5.5	100	111	58	123	151	87
7.5 ～ 11	122	138	72	154	184	105

注）1. △にはモータの容量記号が入ります。詳細は B5 頁の「形式」をご参照ください。
2. 形式の□には "0" または "5" が入ります。詳細は選定表をご参照ください。
3. 低速軸径寸法：寸法公差は、JIS B 0401-1998"h6" です。
4. 軸端キーおよびキー溝寸法：JIS B 1301-1996(ISO)「キー及びキー溝 平行キー（締込み形）」に準拠しています。
5. 低速軸軸端部の詳細寸法は、技術資料 C23 頁をご参照ください。
6. フランジ取付部インロー径寸法：寸法公差は、JIS B 0401-1998"f8" です。
7. 正面図の端子箱・オイルゲージ・オイルポンプ・給油口・排油口・据付ボルト穴は図面に表記できる位置にしているため、実際とは異なります。位置関係の詳細は技術資料 C24 頁をご参照ください。
8. 低速軸方向が水平（CHVM 形）、垂直上向き（CWVM 形）の場合は、取合寸法が異なります。詳細はご照会ください。
9. 本寸法図の寸法および質量は、予告なしに変更することがあります。

寸法図

プレミアム効率三相モータ CVVM △ -6205-EP(-B)- 減速比

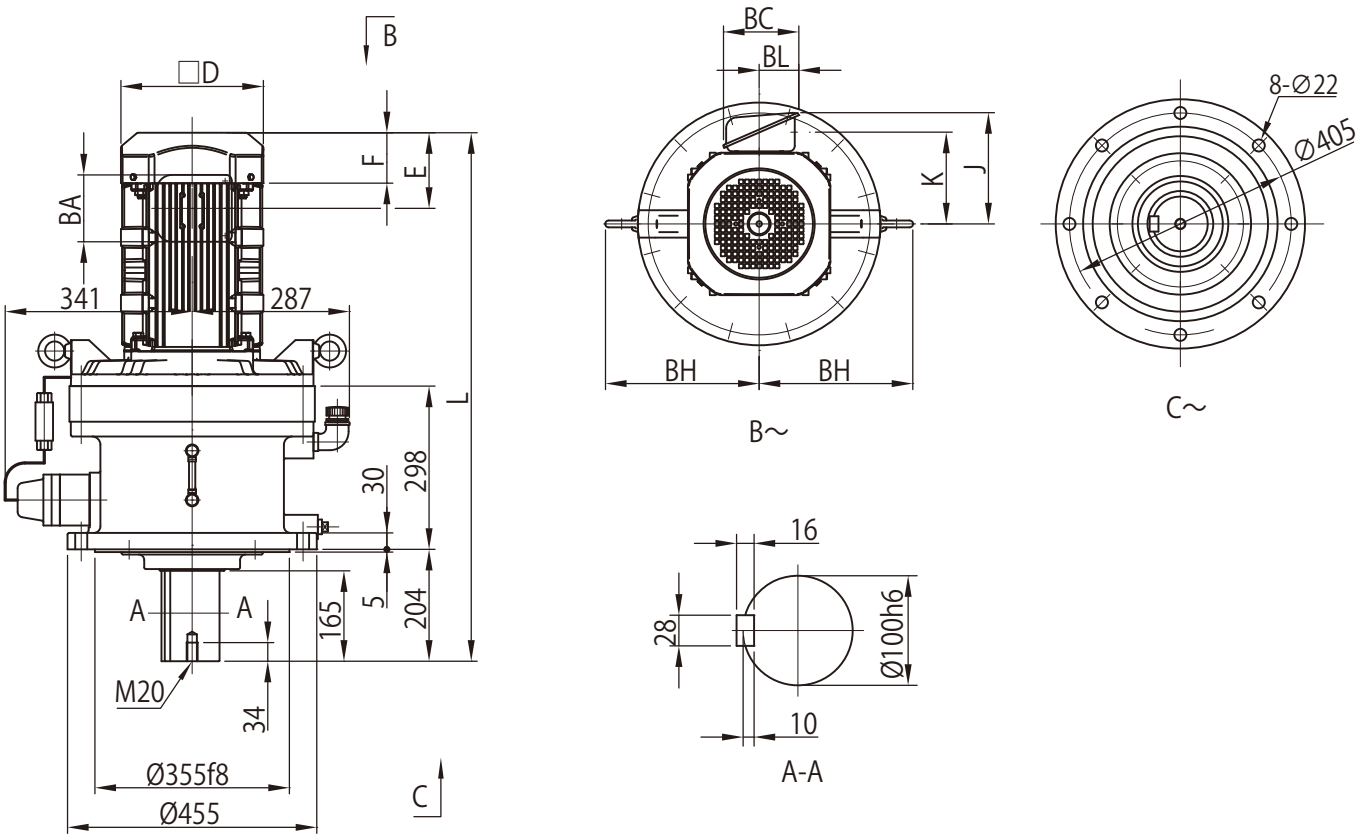

モータ（ブレーキ無）				屋内形・屋外形共通					屋内形				屋外形			
種類	容量 kW	極	形　式	□ D	E	F	BW	BH	J	K	L	質量 (kg)	J	K	L	質量 (kg)
プレミアム効率三相	11	4	CVVM15　-6205　-EP	□ 260	138	92	-	281	203	168	965	303	235	183	965	305

モータ（ブレーキ付）				屋内形・屋外形共通					屋内形				屋外形			
種類	容量 kW	極	形　式	□ D	E	F	BW	BH	J	K	L	質量 (kg)	J	K	L	質量 (kg)
プレミアム効率三相	11	4	CVVM15　-6205　-EP -B	□ 260	243	197	-	281	203	168	1070	324	235	183	1070	326

端子箱寸法	屋内形			屋外形		
容量 kW	BA	BC	BL	BA	BC	BL
11	122	138	72	154	184	105

注）1　△にはモータの容量記号が入ります。詳細は B5 頁の「形式」をご参照ください。
2. 低速軸径寸法：寸法公差は、JIS B 0401-1998"h6" です。
3. 軸端キーおよびキー溝寸法：JIS B 1301-1996(ISO)「キー及びキー溝 平行キー（締込み形）」に準拠しています。
4. 低速軸軸端部の詳細寸法は、技術資料 C23 頁をご参照ください。
5. フランジ取付部インロー径寸法：寸法公差は、JIS B 0401-1998"f8" です。
6. 正面図の端子箱・オイルゲージ・オイルポンプ・給油口・排油口は図面に表記できる位置にしているため、実際とは異なります。位置関係の詳細は技術資料 C25 頁をご参照ください。
7. 低速軸方向が水平（CHVM 形）、垂直上向き（CWVM 形）の場合は、取合寸法が異なります。詳細はご照会ください。
8. 本寸法図の寸法および質量は、予告なしに変更することがあります。

寸法図

プレミアム効率三相モータ　CVVM △ -6215-EP(-B)- 減速比

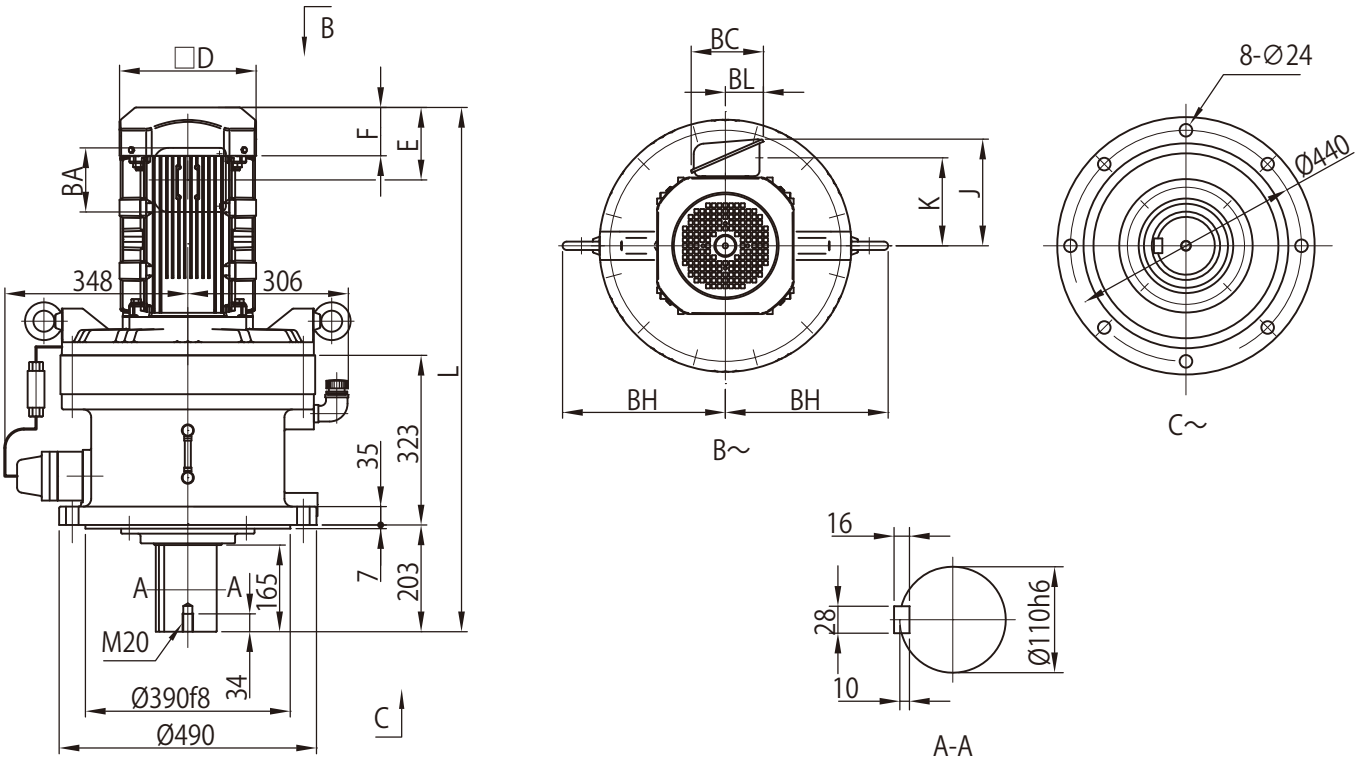

モータ（ブレーキ無）				屋内形・屋外形共通					屋内形				屋外形			
種類	容量 kW	極	形　式	□D	E	F	BW	BH	J	K	L	質量 (kg)	J	K	L	質量 (kg)
プレミアム効率三相	11	4	CVVM15　-6215　-EP	□260	138	92	-	310	203	168	998	386	235	183	998	388

モータ（ブレーキ付）				屋内形・屋外形共通					屋内形				屋外形			
種類	容量 kW	極	形　式	□D	E	F	BW	BH	J	K	L	質量 (kg)	J	K	L	質量 (kg)
プレミアム効率三相	11	4	CVVM15　-6215　-EP -B	□260	243	197	-	310	203	168	1103	407	235	183	1103	409

端子箱寸法	屋内形			屋外形		
容量 kW	BA	BC	BL	BA	BC	BL
11	122	138	72	154	184	105

注）1　△にはモータの容量記号が入ります。詳細は B5 頁の「形式」をご参照ください。
2. 低速軸径寸法：寸法公差は、JIS B 0401-1998"h6" です。
3. 軸端キーおよびキー溝寸法:JIS B 1301-1996(ISO)「キー及びキー溝 平行キー（締込み形）」に準拠しています。
4. 低速軸軸端部の詳細寸法は、技術資料 C23 頁をご参照ください。
5. フランジ取付部インロー径寸法：寸法公差は、JIS B 0401-1998"f8" です。
6. 正面図の端子箱・オイルゲージ・オイルポンプ・給油口・排油口は図面に表記できる位置にしているため、実際とは異なります。位置関係の詳細は技術資料 C25 頁をご参照ください。
7. 低速軸方向が水平（CHVM 形）、垂直上向き（CWVM 形）の場合は、取合寸法が異なります。詳細はご照会ください。
8. 本寸法図の寸法および質量は、予告なしに変更することがあります。

寸法図

プレミアム効率三相モータ CNVM △ -612 □ DB-EP(-B)- 減速比

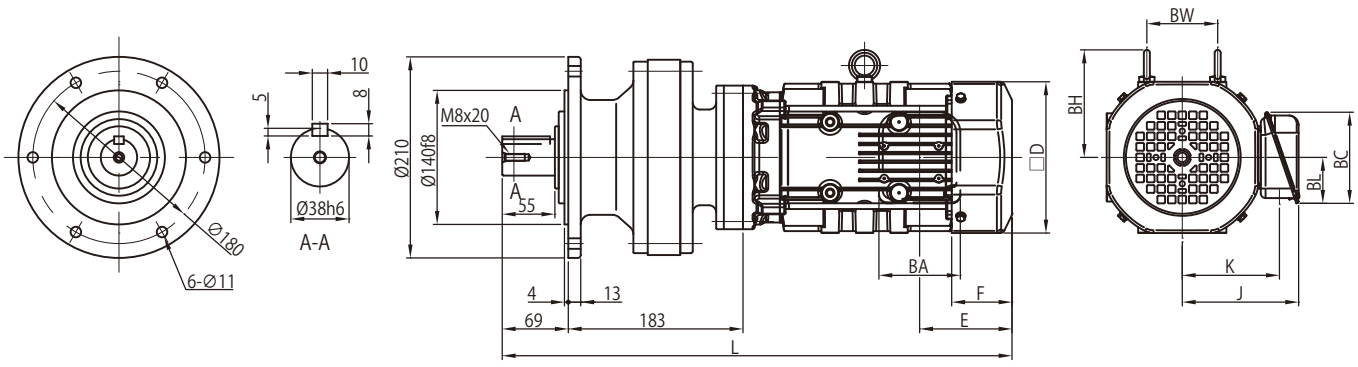

モータ（ブレーキ無）				屋内形・屋外形共通					屋内形				屋外形			
種類	容量 kW	極	形　式	□D	E	F	BW	BH	J	K	L	質量 (kg)	J	K	L	質量 (kg)
プレミアム効率三相	0.75	4	CNVM1　-612 □ DB -EP	□ 158	97	63	74	112	122	102	533	43	149	112	533	43
	1.1		CNVM1H -612 □ DB -EP	□ 167	97	64	80	117	126	106	560	46	153	117	560	47
	1.5		CNVM2　-612 □ DB -EP	□ 167	97	64	80	117	126	106	560	47	153	117	560	48

モータ（ブレーキ付）				屋内形・屋外形共通					屋内形				屋外形			
種類	容量 kW	極	形　式	□D	E	F	BW	BH	J	K	L	質量 (kg)	J	K	L	質量 (kg)
プレミアム効率三相	0.75	4	CNVM1　-612 □ DB -EP- B	□ 158	160	127	74	112	122	102	596	48	149	112	596	48
	1.1		CNVM1H -612 □ DB -EP -B	□ 167	167	133	80	117	126	106	629	52	153	117	629	53
	1.5		CNVM2　-612 □ DB -EP -B	□ 167	167	133	80	117	126	106	629	53	153	117	629	54

端子箱寸法	屋内形			屋外形		
容量 kW	BA	BC	BL	BA	BC	BL
0.75 ～ 1.5	85	95	48	100	131	75

注）1　△にはモータの容量記号が入ります。詳細は B5 頁の「形式」をご参照ください。
2. 形式の□には "0" または "5" が入ります。詳細は選定表をご参照ください。
3. 低速軸径寸法：寸法公差は、JIS B 0401-1998"h6" です。
4. 軸端キーおよびキー溝寸法：JIS B 1301-1996(ISO)「キー及びキー溝 平行キー（締込み形）」に準拠しています。
5. 低速軸軸端部の詳細寸法は、技術資料 C22 頁をご参照ください。
6. フランジ取付部インロー径寸法：寸法公差は、JIS B 0401-1998"f8" です。
7. 本寸法図の寸法および質量は、予告なしに変更することがあります。

寸法図

プレミアム効率三相モータ CVVM △ -613 □ DB-EP(-B)- 減速比

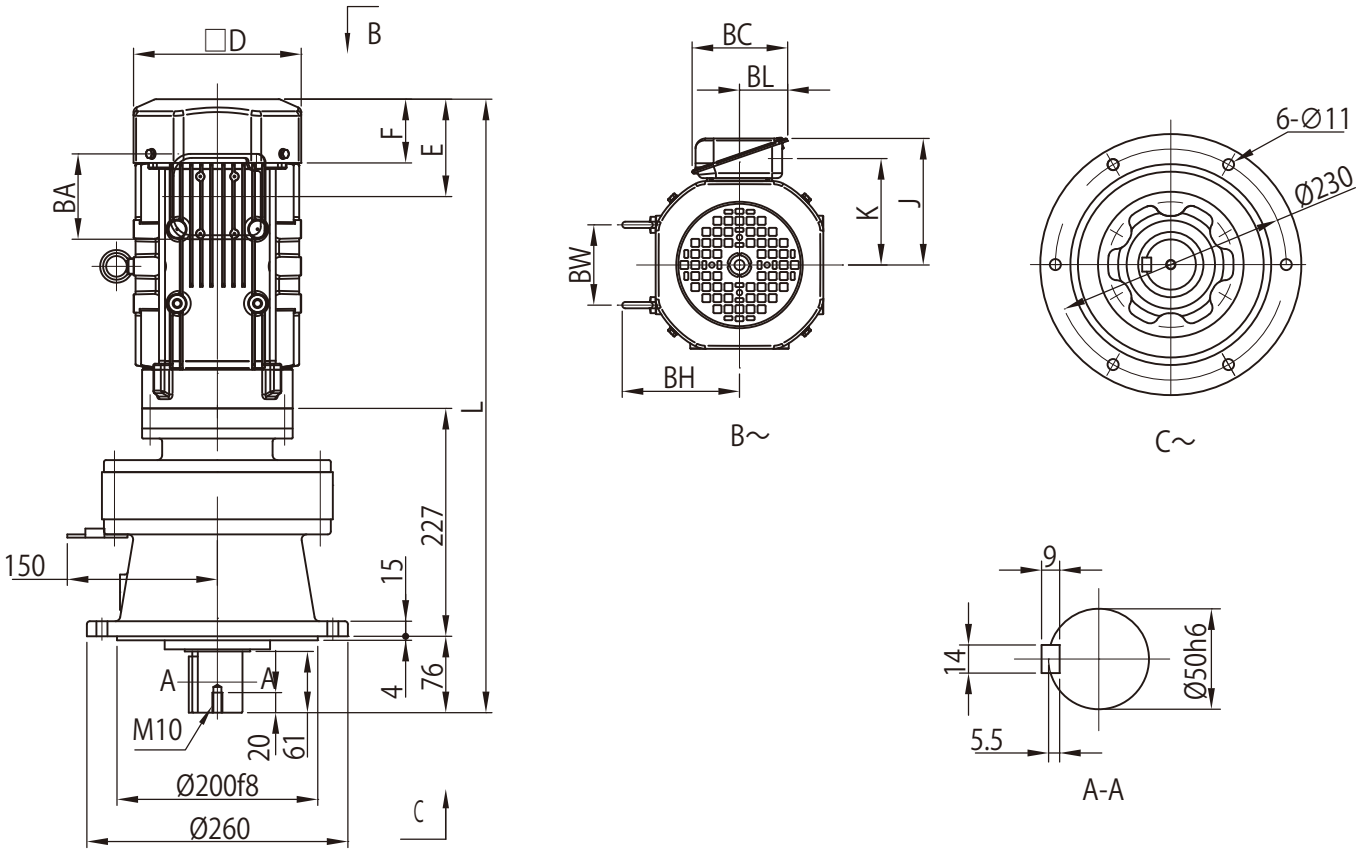

モータ（ブレーキ無）				屋内形・屋外形共通					屋内形				屋外形			
種類	容量 kW	極	形　式	□D	E	F	BW	BH	J	K	L	質量 (kg)	J	K	L	質量 (kg)
プレミアム効率三相	0.75	4	CVVM1 -613 □ DB -EP	□ 158	97	63	74	112	122	102	584	61	149	112	584	61
	1.1		CVVM1H -613 □ DB -EP	□ 167	97	64	80	117	126	106	611	64	153	117	611	65
	1.5		CVVM2 -613 □ DB -EP	□ 167	97	64	80	117	126	106	611	65	153	117	611	66

モータ（ブレーキ付）				屋内形・屋外形共通					屋内形				屋外形			
種類	容量 kW	極	形　式	□D	E	F	BW	BH	J	K	L	質量 (kg)	J	K	L	質量 (kg)
プレミアム効率三相	0.75	4	CVVM1 -613 □ DB -EP -B	□ 158	160	127	74	112	122	102	648	66	149	112	648	66
	1.1		CVVM1H -613 □ DB -EP -B	□ 167	167	133	80	117	126	106	681	70	153	117	681	71
	1.5		CVVM2 -613 □ DB -EP -B	□ 167	167	133	80	117	126	106	681	71	153	117	681	72

端子箱寸法	屋内形			屋外形		
容量 kW	BA	BC	BL	BA	BC	BL
0.75 ～ 1.5	85	95	48	100	131	75

注）1　△にはモータの容量記号が入ります。詳細は B5 頁の「形式」をご参照ください。
2. 形式の□には "0" または "5" が入ります。詳細は選定表をご参照ください。
3. 低速軸径寸法：寸法公差は、JIS B 0401-1998"h6" です。
4. 軸端キーおよびキー溝寸法：JIS B 1301-1996(ISO)「キー及びキー溝 平行キー（締込み形）」に準拠しています。
5. 低速軸軸端部の詳細寸法は、技術資料 C23 頁をご参照ください。
6. フランジ取付部インロー径寸法：寸法公差は、JIS B 0401-1998"f8" です。
7. 本寸法図の寸法および質量は、予告なしに変更することがあります。

寸法図

プレミアム効率三相モータ CVVM △ -613 □ DC-EP(-B)- 減速比

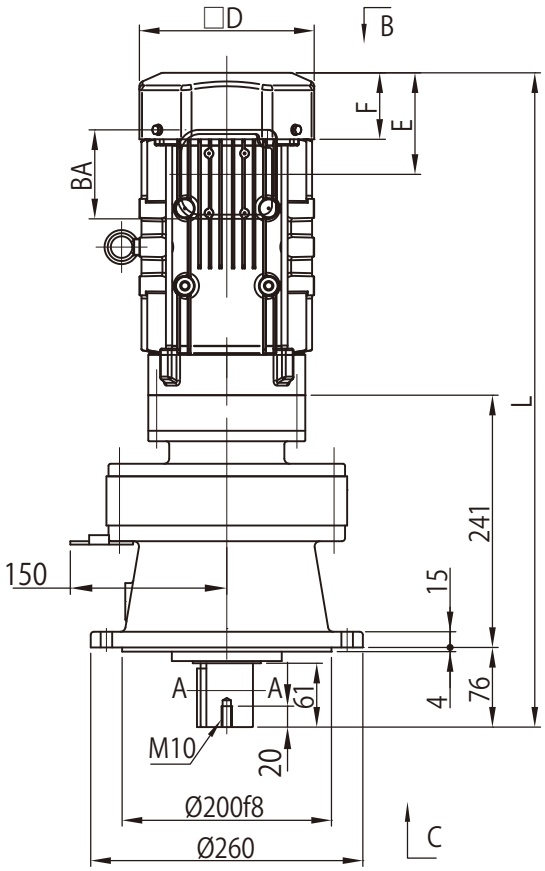

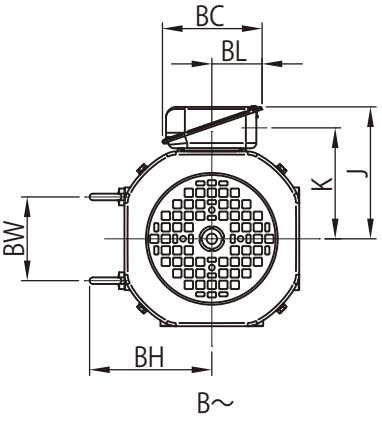

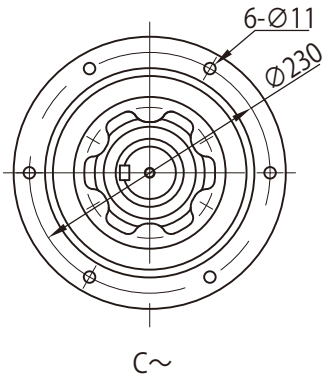

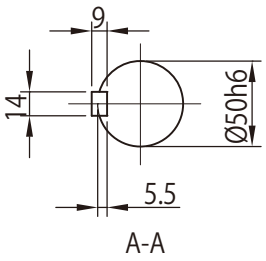

モータ（ブレーキ無）				屋内形・屋外形共通					屋内形				屋外形			
種類	容量 kW	極	形　式	□D	E	F	BW	BH	J	K	L	質量 (kg)	J	K	L	質量 (kg)
プレミアム効率三相	0.75	4	CVVM1　-613 □ DC -EP	□ 158	97	63	74	112	122	102	598	62	149	112	598	62
	1.1		CVVM1H -613 □ DC -EP	□ 167	97	64	80	117	126	106	625	65	153	117	625	66
	1.5		CVVM2　-613 □ DC -EP	□ 167	97	64	80	117	126	106	625	66	153	117	625	67
	2.2		CVVM3　-613 □ DC -EP	□ 184	115	66	103	125	150	126	646	74	183	141	646	74

モータ（ブレーキ付）				屋内形・屋外形共通					屋内形				屋外形			
種類	容量 kW	極	形　式	□D	E	F	BW	BH	J	K	L	質量 (kg)	J	K	L	質量 (kg)
プレミアム効率三相	0.75	4	CVVM1　-613 □ DC -EP- B	□ 158	160	127	74	112	122	102	662	67	149	112	662	67
	1.1		CVVM1H -613 □ DC -EP -B	□ 167	167	133	80	117	126	106	695	71	153	117	695	72
	1.5		CVVM2　-613 □ DC -EP -B	□ 167	167	133	80	117	126	106	695	72	153	117	695	73
	2.2		CVVM3　-613 □ DC -EP -B	□ 184	193	144	103	125	150	126	724	82	183	141	724	82

端子箱寸法	屋内形			屋外形		
容量 kW	BA	BC	BL	BA	BC	BL
0.75 ～ 1.5	85	95	48	100	131	75
2.2	100	111	58	123	151	87

注）1　△にはモータの容量記号が入ります。詳細は B5 頁の「形式」をご参照ください。
2. 形式の□には "0" または "5" が入ります。詳細は選定表をご参照ください。
3. 低速軸径寸法：寸法公差は、JIS B 0401-1998"h6" です。
4. 軸端キーおよびキー溝寸法：JIS B 1301-1996(ISO)「キー及びキー溝 平行キー（締込み形）」に準拠しています。
5. 低速軸軸端部の詳細寸法は、技術資料 C23 頁をご参照ください。
6. フランジ取付部インロー径寸法：寸法公差は、JIS B 0401-1998"f8" です。
7. 本寸法図の寸法および質量は、予告なしに変更することがあります。

寸法図

プレミアム効率三相モータ CVVM △ -614 □ DB-EP(-B)- 減速比

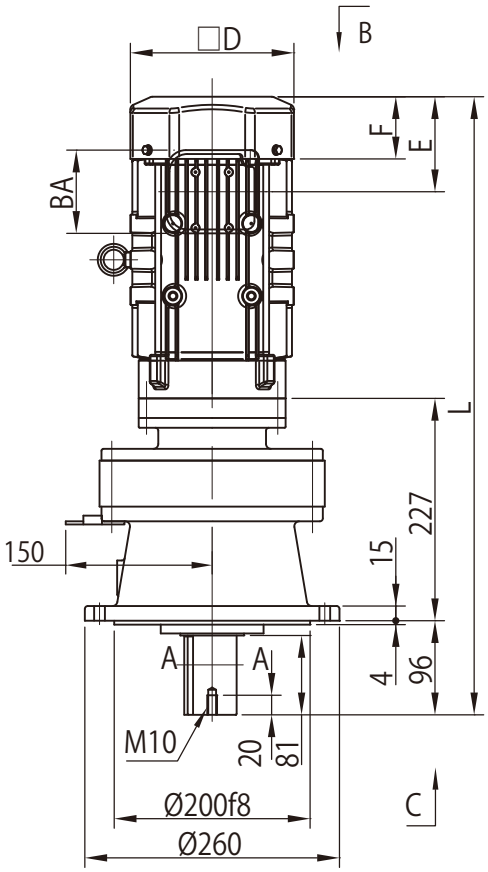

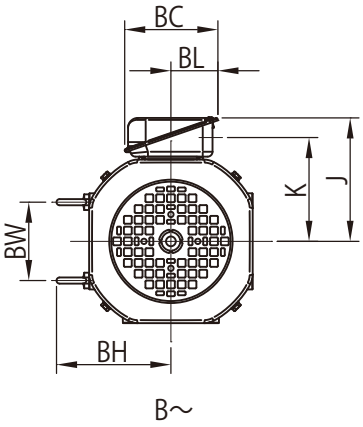

B～

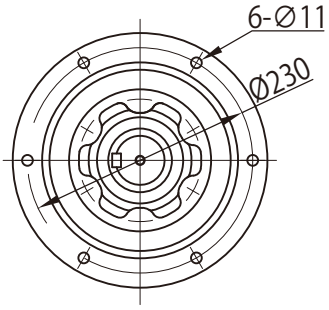

C～

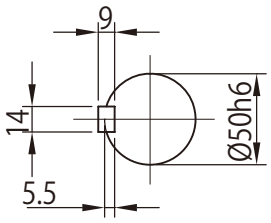

A-A

モータ（ブレーキ無）				屋内形・屋外形共通					屋内形				屋外形			
種類	容量 kW	極	形　式	□D	E	F	BW	BH	J	K	L	質量 (kg)	J	K	L	質量 (kg)
プレミアム効率三相	0.75	4	CVVM1 -614 □ DB -EP	□ 158	97	63	74	112	122	102	604	61	149	112	604	61
	1.1		CVVM1H -614 □ DB -EP	□ 167	97	64	80	117	126	106	631	64	153	117	631	65
	1.5		CVVM2 -614 □ DB -EP	□ 167	97	64	80	117	126	106	631	65	153	117	631	66

モータ（ブレーキ付）				屋内形・屋外形共通					屋内形				屋外形			
種類	容量 kW	極	形　式	□D	E	F	BW	BH	J	K	L	質量 (kg)	J	K	L	質量 (kg)
プレミアム効率三相	0.75	4	CVVM1 -614 □ DB -EP -B	□ 158	160	127	74	112	122	102	668	66	149	112	668	66
	1.1		CVVM1H -614 □ DB -EP -B	□ 167	167	133	80	117	126	106	701	70	153	117	701	71
	1.5		CVVM2 -614 □ DB -EP -B	□ 167	167	133	80	117	126	106	701	71	153	117	701	72

端子箱寸法	屋内形			屋外形		
容量 kW	BA	BC	BL	BA	BC	BL
0.75 ～ 1.5	85	95	48	100	131	75

注）1. △にはモータの容量記号が入ります。詳細は B5 頁の「形式」をご参照ください。
2. 形式の□には "0" または "5" が入ります。詳細は選定表をご参照ください。
3. 低速軸径寸法：寸法公差は、JIS B 0401-1998"h6" です。
4. 軸端キーおよびキー溝寸法：JIS B 1301-1996(ISO)「キー及びキー溝 平行キー（締込み形）」に準拠しています。
5. 低速軸軸端部の詳細寸法は、技術資料 C23 頁をご参照ください。
6. フランジ取付部インロー径寸法：寸法公差は、JIS B 0401-1998"f8" です。
7. 本寸法図の寸法および質量は、予告なしに変更することがあります。

寸法図

プレミアム効率三相モータ CVVM △ -614 □ DC-EP(-B)- 減速比

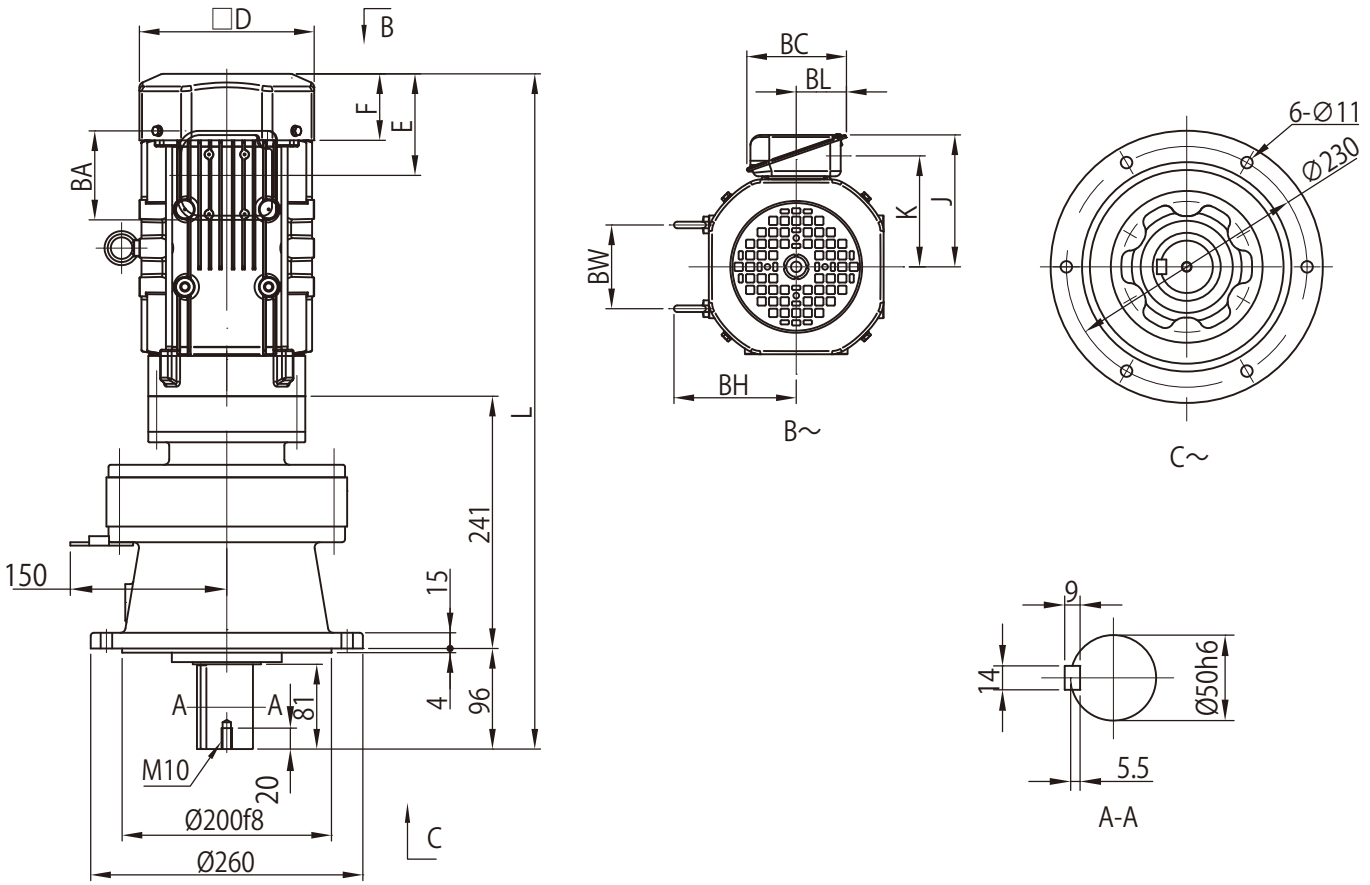

モータ（ブレーキ無）				屋内形・屋外形共通					屋内形				屋外形			
種類	容量 kW	極	形　式	□D	E	F	BW	BH	J	K	L	質量 (kg)	J	K	L	質量 (kg)
プレミアム効率三相	0.75	4	CVVM1　-614 □ DC -EP	□ 158	97	63	74	112	122	102	618	62	149	112	618	62
	1.1		CVVM1H -614 □ DC -EP	□ 167	97	64	80	117	126	106	645	65	153	117	645	66
	1.5		CVVM2　-614 □ DC -EP	□ 167	97	64	80	117	126	106	645	66	153	117	645	67
	2.2		CVVM3　-614 □ DC -EP	□ 184	115	66	103	125	150	126	666	74	183	141	666	74

モータ（ブレーキ付）				屋内形・屋外形共通					屋内形				屋外形			
種類	容量 kW	極	形　式	□D	E	F	BW	BH	J	K	L	質量 (kg)	J	K	L	質量 (kg)
プレミアム効率三相	0.75	4	CVVM1　-614 □ DC -EP- B	□ 158	160	127	74	112	122	102	682	67	149	112	682	67
	1.1		CVVM1H -614 □ DC -EP -B	□ 167	167	133	80	117	126	106	715	71	153	117	715	72
	1.5		CVVM2　-614 □ DC -EP -B	□ 167	167	133	80	117	126	106	715	72	153	117	715	73
	2.2		CVVM3　-614 □ DC -EP -B	□ 184	193	144	103	125	150	126	744	82	183	141	744	82

端子箱寸法	屋内形			屋外形		
容量 kW	BA	BC	BL	BA	BC	BL
0.75 ～ 1.5	85	95	48	100	131	75
2.2	100	111	58	123	151	87

注）1　△にはモータの容量記号が入ります。詳細は B5 頁の「形式」をご参照ください。
2. 形式の□には "0" または "5" が入ります。詳細は選定表をご参照ください。
3. 低速軸径寸法：寸法公差は、JIS B 0401-1998"h6" です。
4. 軸端キーおよびキー溝寸法：JIS B 1301-1996(ISO)「キー及びキー溝 平行キー（締込み形）」に準拠しています。
5. 低速軸軸端部の詳細寸法は、技術資料 C23 頁をご参照ください。
6. フランジ取付部インロー径寸法：寸法公差は、JIS B 0401-1998"f8" です。
7. 本寸法図の寸法および質量は、予告なしに変更することがあります。

寸法図

プレミアム効率三相モータ　CVVM △ -616 □ DA-EP(-B)- 減速比

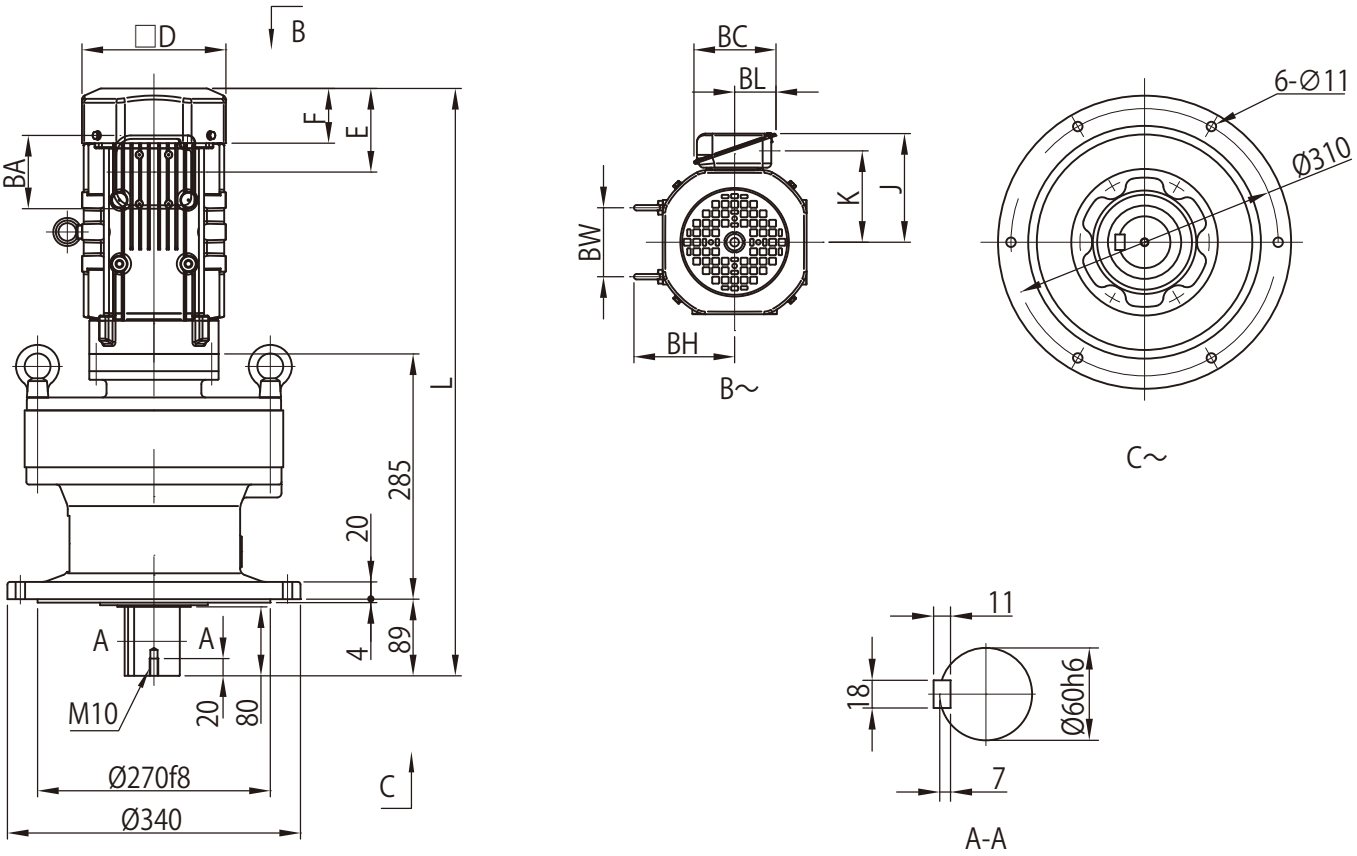

モータ（ブレーキ無）				屋内形・屋外形共通					屋内形				屋外形			
種類	容量 kW	極	形　式	□ D	E	F	BW	BH	J	K	L	質量 (kg)	J	K	L	質量 (kg)
プレミアム効率三相	0.75	4	CVVM1　-616 □ DA -EP	□ 158	97	63	74	112	122	102	654	94	149	112	654	94
	1.1		CVVM1H　-616 □ DA -EP	□ 167	97	64	80	117	126	106	681	97	153	117	681	98
	1.5		CVVM2　-616 □ DA -EP	□ 167	97	64	80	117	126	106	681	98	153	117	681	99

モータ（ブレーキ付）				屋内形・屋外形共通					屋内形				屋外形			
種類	容量 kW	極	形　式	□ D	E	F	BW	BH	J	K	L	質量 (kg)	J	K	L	質量 (kg)
プレミアム効率三相	0.75	4	CVVM1　-616 □ DA -EP -B	□ 158	160	127	74	112	122	102	718	99	149	112	718	99
	1.1		CVVM1H　-616 □ DA -EP -B	□ 167	167	133	80	117	126	106	751	103	153	117	751	104
	1.5		CVVM2　-616 □ DA -EP -B	□ 167	167	133	80	117	126	106	751	104	153	117	751	105

端子箱寸法	屋内形			屋外形		
容量 kW	BA	BC	BL	BA	BC	BL
0.75 ～ 1.5	85	95	48	100	131	75

注）1　△にはモータの容量記号が入ります。詳細は B5 頁の「形式」をご参照ください。
2. 形式の□には "0" または "5" が入ります。詳細は選定表をご参照ください。
3. 低速軸径寸法：寸法公差は、JIS B 0401-1998"h6" です。
4. 軸端キーおよびキー溝寸法：JIS B 1301-1996(ISO)「キー及びキー溝 平行キー（締込み形）」に準拠しています。
5. 低速軸軸端部の詳細寸法は、技術資料 C23 頁をご参照ください。
6. フランジ取付部インロー径寸法：寸法公差は、JIS B 0401-1998"f8" です。
7. 本寸法図の寸法および質量は、予告なしに変更することがあります。

寸法図

プレミアム効率三相モータ CVVM △ -616 □ DB-EP(-B)- 減速比

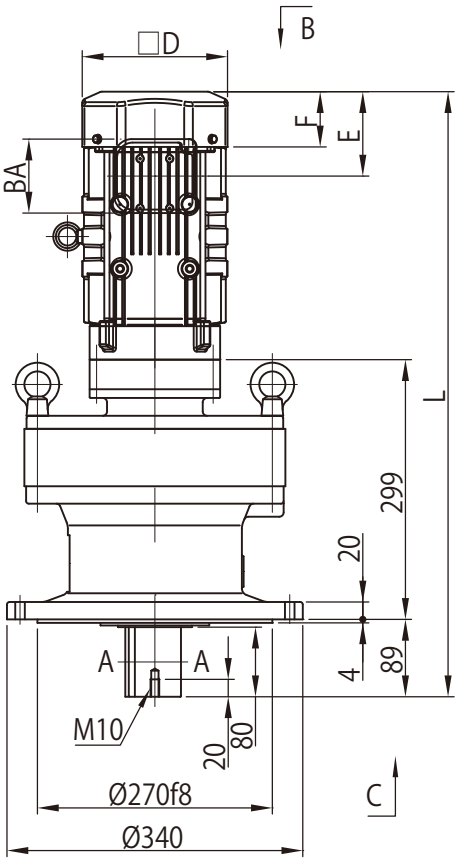

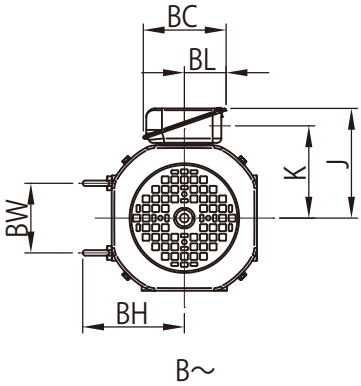

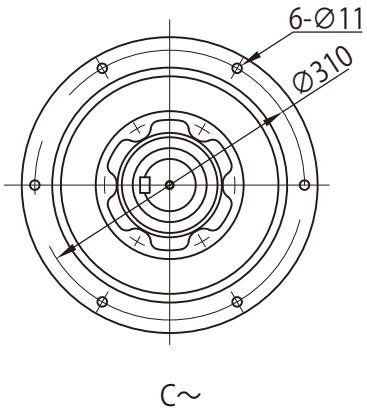

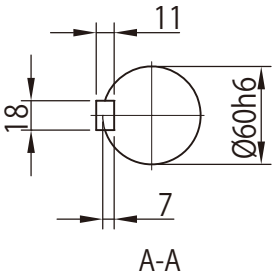

モータ（ブレーキ無）				屋内形・屋外形共通					屋内形				屋外形			
種類	容量 kW	極	形　式	□D	E	F	BW	BH	J	K	L	質量 (kg)	J	K	L	質量 (kg)
プレミアム効率三相	0.75	4	CVVM1　-616 □ DB -EP	□ 158	97	63	74	112	122	102	668	96	149	112	668	96
	1.1		CVVM1H -616 □ DB -EP	□ 167	97	64	80	117	126	106	695	99	153	117	695	100
	1.5		CVVM2　-616 □ DB -EP	□ 167	97	64	80	117	126	106	695	100	153	117	695	101
	2.2		CVVM3　-616 □ DB -EP	□ 184	115	66	103	125	150	126	716	108	183	141	716	108

モータ（ブレーキ付）				屋内形・屋外形共通					屋内形				屋外形			
種類	容量 kW	極	形　式	□D	E	F	BW	BH	J	K	L	質量 (kg)	J	K	L	質量 (kg)
プレミアム効率三相	0.75	4	CVVM1　-616 □ DB -EP -B	□ 158	160	127	74	112	122	102	732	101	149	112	732	101
	1.1		CVVM1H -616 □ DB -EP-B	□ 167	167	133	80	117	126	106	765	105	153	117	765	106
	1.5		CVVM2　-616 □ DB -EP -B	□ 167	167	133	80	117	126	106	765	106	153	117	765	107
	2.2		CVVM3　-616 □ DB -EP -B	□ 184	193	144	103	125	150	126	794	116	183	141	794	116

端子箱寸法	屋内形			屋外形		
容量 kW	BA	BC	BL	BA	BC	BL
0.75 ～ 1.5	85	95	48	100	131	75
2.2	100	111	58	123	151	87

注）1　△にはモータの容量記号が入ります。詳細は B5 頁の「形式」をご参照ください。
2. 形式の□には "0" または "5" が入ります。詳細は選定表をご参照ください。
3. 低速軸径寸法：寸法公差は、JIS B 0401-1998"h6" です。
4. 軸端キーおよびキー溝寸法：JIS B 1301-1996(ISO)「キー及びキー溝 平行キー（締込み形）」に準拠しています。
5. 低速軸軸端部の詳細寸法は、技術資料 C23 頁をご参照ください。
6. フランジ取付部インロー径寸法：寸法公差は、JIS B 0401-1998"f8" です。
7. 本寸法図の寸法および質量は、予告なしに変更することがあります。

寸法図

プレミアム効率三相モータ CVVM △ -616 □ DC-EP(-B)- 減速比

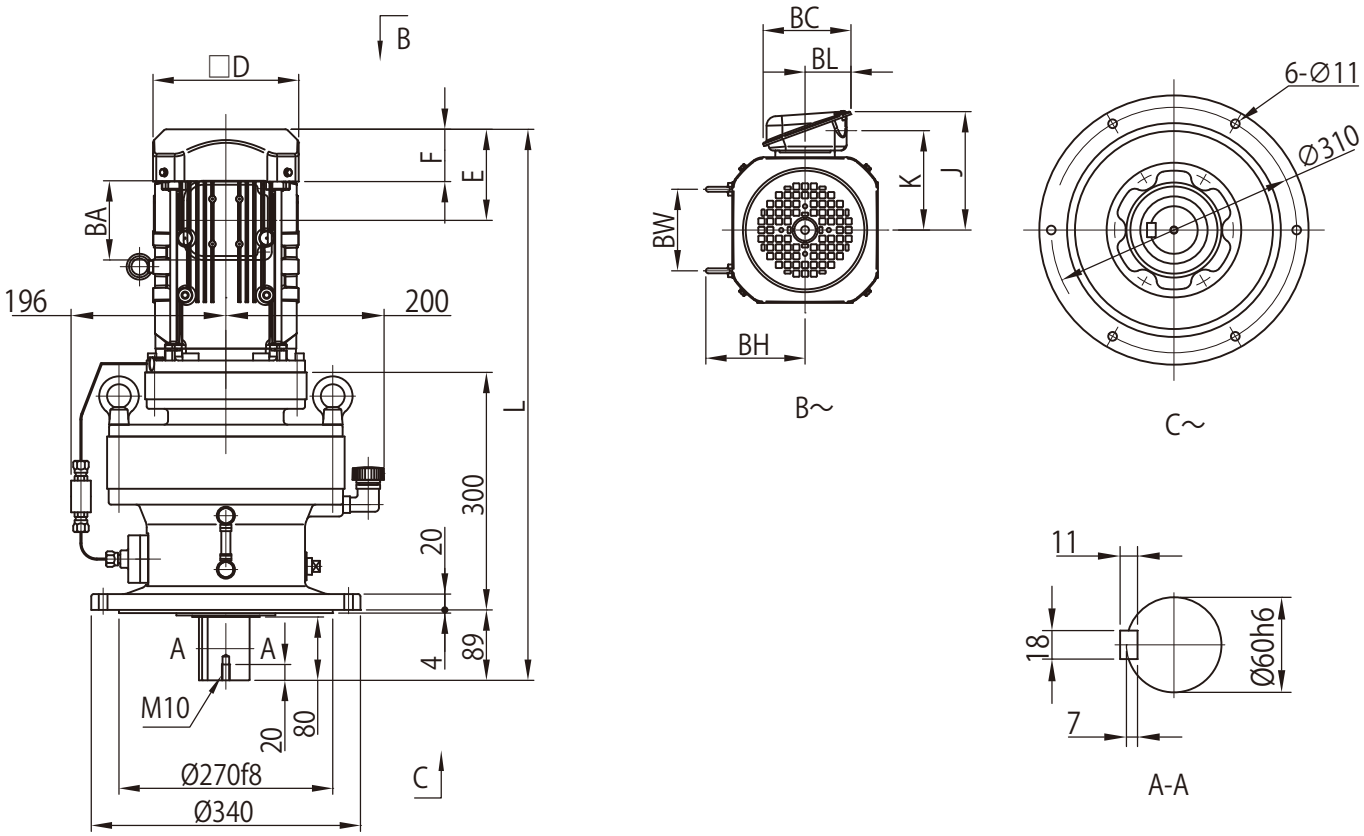

モータ（ブレーキ無）				屋内形・屋外形共通					屋内形				屋外形			
種類	容量 kW	極	形　式	□D	E	F	BW	BH	J	K	L	質量 (kg)	J	K	L	質量 (kg)
プレミアム効率三相	1.1	4	CVVM1H -616 □ DC -EP	□ 167	97	64	80	117	126	106	697	107	153	117	697	108
	1.5		CVVM2 -616 □ DC -EP	□ 167	97	64	80	117	126	106	697	109	153	117	697	109
	2.2		CVVM3 -616 □ DC -EP	□ 184	115	66	103	125	150	126	682	115	183	141	682	115
	3.0		CVVM4 -616 □ DC -EP	□ 184	115	66	103	125	150	126	696	118	183	141	696	118
	3.7		CVVM5 -616 □ DC -EP	□ 222	118	69	120	153	166	142	719	126	199	157	719	127
	5.5		CVVM8 -616 □ DC -EP	□ 222	118	69	120	153	166	142	762	142	199	157	762	142

モータ（ブレーキ付）				屋内形・屋外形共通					屋内形				屋外形			
種類	容量 kW	極	形　式	□D	E	F	BW	BH	J	K	L	質量 (kg)	J	K	L	質量 (kg)
プレミアム効率三相	1.1	4	CVVM1H -616 □ DC -EP -B	□ 167	167	133	80	117	126	106	766	113	153	117	766	114
	1.5		CVVM2 -616 □ DC -EP -B	□ 167	167	133	80	117	126	106	766	115	153	117	766	115
	2.2		CVVM3 -616 □ DC -EP -B	□ 184	193	144	103	125	150	126	760	123	183	141	760	123
	3.0		CVVM4 -616 □ DC -EP -B	□ 184	193	144	103	125	150	126	774	126	183	141	774	126
	3.7		CVVM5 -616 □ DC -EP -B	□ 222	208	159	120	153	166	142	809	137	199	157	809	138
	5.5		CVVM8 -616 □ DC -EP -B	□ 222	208	159	120	153	166	142	852	153	199	157	852	153

端子箱寸法	屋内形			屋外形		
容量 kW	BA	BC	BL	BA	BC	BL
1.1 ～ 1.5	85	95	48	100	131	75
2.2 ～ 5.5	100	111	58	123	151	87

注）1. △にはモータの容量記号が入ります。詳細は B5 頁の「形式」をご参照ください。
2. 形式の□には "0" または "5" が入ります。詳細は選定表をご参照ください。
3. 低速軸径寸法：寸法公差は、JIS B 0401-1998"h6" です。
4. 軸端キーおよびキー溝寸法：JIS B 1301-1996(ISO)「キー及びキー溝 平行キー（締込み形）」に準拠しています。
5. 低速軸軸端部の詳細寸法は、技術資料 C23 頁をご参照ください。
6. フランジ取付部インロー径寸法：寸法公差は、JIS B 0401-1998"f8" です。
7. 正面図の端子箱・オイルゲージ・オイルポンプ・給油口・排油口は図面に表記できる位置にしているため、実際とは異なります。位置関係の詳細は技術資料 C24 頁をご参照ください。
8. 低速軸方向が水平（CHVM 形）、垂直上向き（CWVM 形）の場合は、取合寸法が異なります。詳細はご照会ください。
9. 本寸法図の寸法および質量は、予告なしに変更することがあります。

寸法図

プレミアム効率三相モータ CVVM △ -617 □ DA-EP(-B)- 減速比

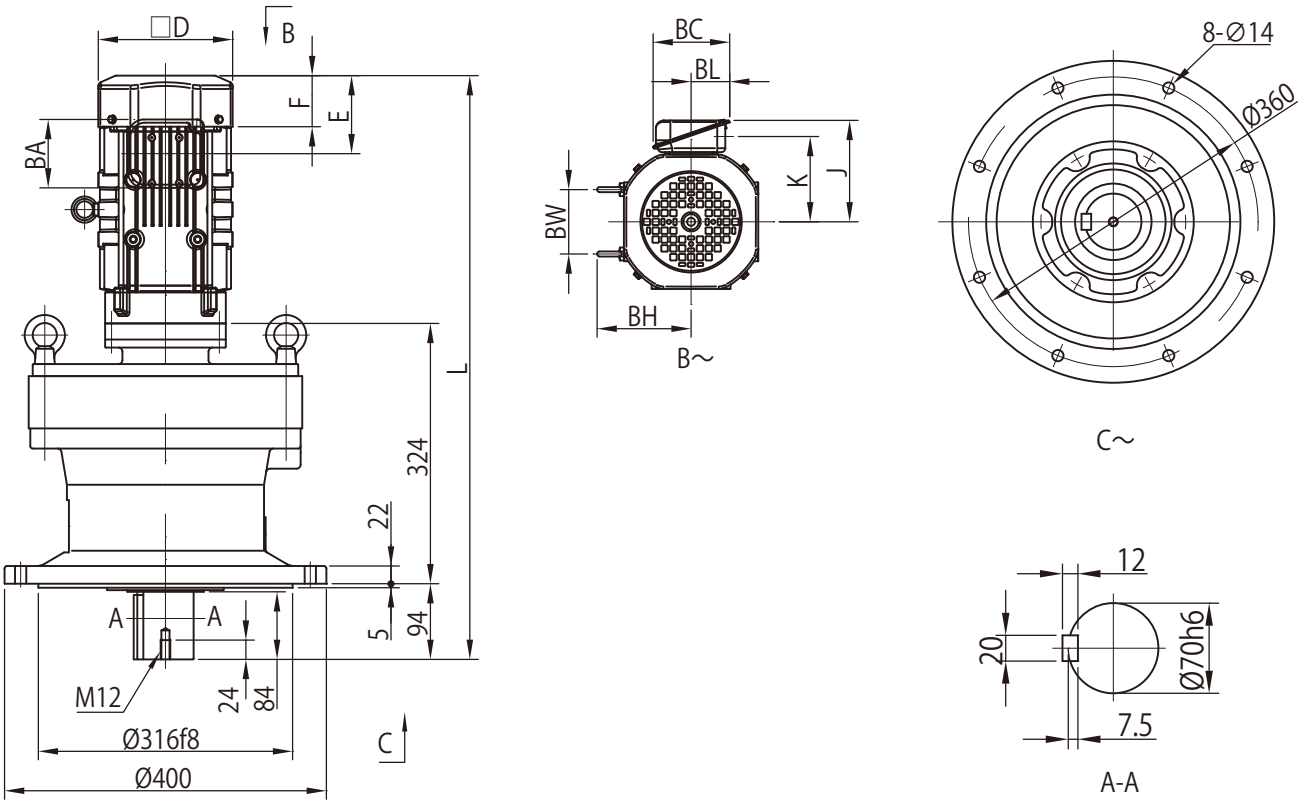

モータ（ブレーキ無）				屋内形・屋外形共通					屋内形				屋外形			
種類	容量 kW	極	形　式	□D	E	F	BW	BH	J	K	L	質量 (kg)	J	K	L	質量 (kg)
プレミアム効率三相	0.75	4	CVVM1　-617 □ DA -EP	□ 158	97	63	74	112	122	102	699	130	149	112	699	130
	1.1		CVVM1H -617 □ DA -EP	□ 167	97	64	80	117	126	106	726	133	153	117	726	134
	1.5		CVVM2　-617 □ DA -EP	□ 167	97	64	80	117	126	106	726	134	153	117	726	135

モータ（ブレーキ付）				屋内形・屋外形共通					屋内形				屋外形			
種類	容量 kW	極	形　式	□D	E	F	BW	BH	J	K	L	質量 (kg)	J	K	L	質量 (kg)
プレミアム効率三相	0.75	4	CVVM1　-617 □ DA -EP -B	□ 158	160	127	74	112	122	102	762	135	149	112	762	135
	1.1		CVVM1H -617 □ DA -EP -B	□ 167	167	133	80	117	126	106	795	139	153	117	795	140
	1.5		CVVM2　-617 □ DA -EP -B	□ 167	167	133	80	117	126	106	795	140	153	117	795	141

端子箱寸法	屋内形			屋外形		
容量 kW	BA	BC	BL	BA	BC	BL
0.75 ～ 1.5	85	95	48	100	131	75

注）1　△にはモータの容量記号が入ります。詳細は B5 頁の「形式」をご参照ください。
2. 形式の□には "0" または "5" が入ります。詳細は選定表をご参照ください。
3. 低速軸径寸法：寸法公差は、JIS B 0401-1998"h6" です。
4. 軸端キーおよびキー溝寸法：JIS B 1301-1996(ISO)「キー及びキー溝 平行キー（締込み形）」に準拠しています。
5. 低速軸軸端部の詳細寸法は、技術資料 C23 頁をご参照ください。
6. フランジ取付部インロー径寸法：寸法公差は、JIS B 0401-1998"f8" です。
7. 本寸法図の寸法および質量は、予告なしに変更することがあります。

寸法図

プレミアム効率三相モータ CVVM △ -617 □ DB-EP(-B)- 減速比

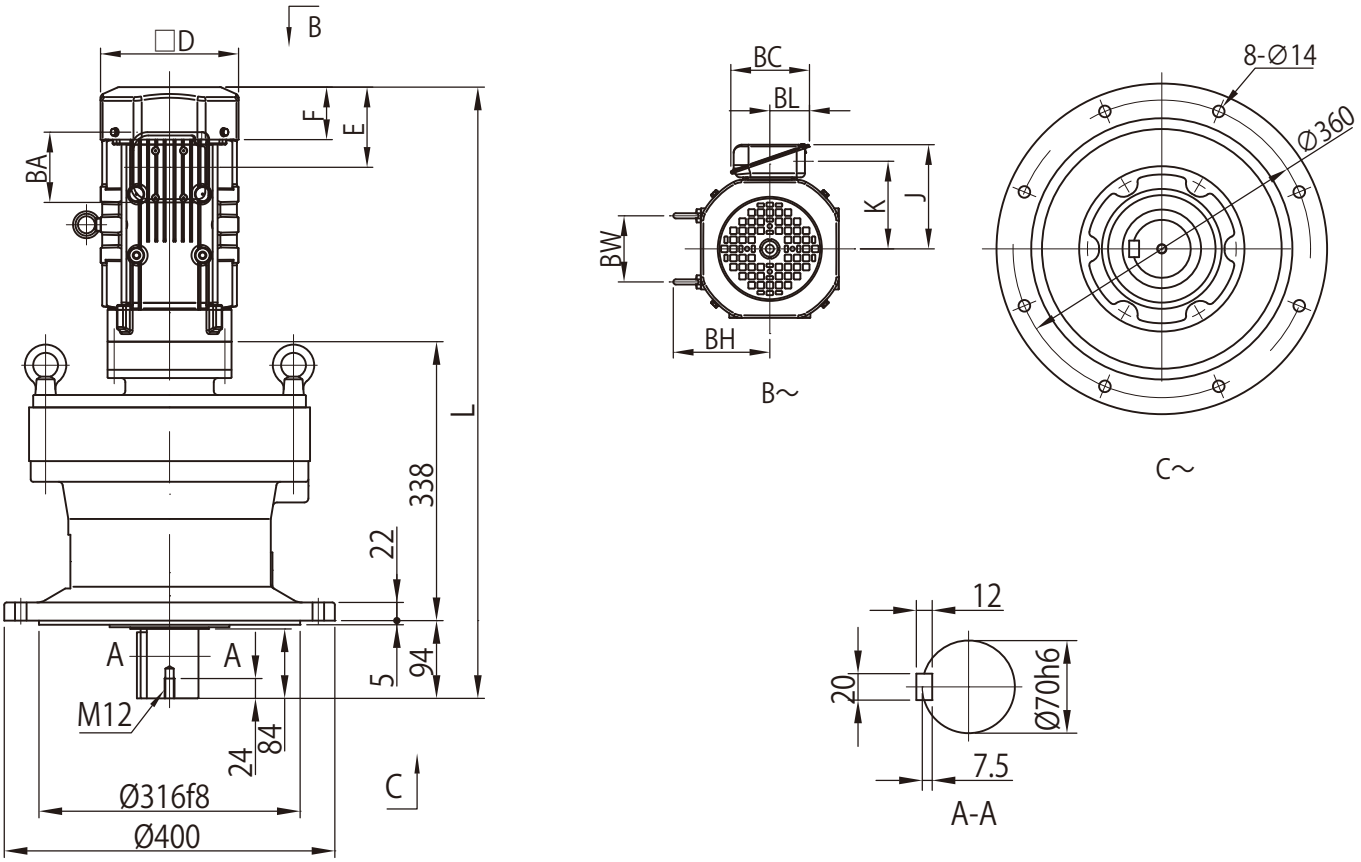

モータ（ブレーキ無）				屋内形・屋外形共通					屋内形				屋外形			
種類	容量 kW	極	形　式	□ D	E	F	BW	BH	J	K	L	質量 (kg)	J	K	L	質量 (kg)
プレミアム効率三相	0.75	4	CVVM1 -617 □ DB -EP	□ 158	97	63	74	112	122	102	713	132	149	112	713	132
	1.1		CVVM1H -617 □ DB -EP	□ 167	97	64	80	117	126	106	740	135	153	117	740	136
	1.5		CVVM2 -617 □ DB -EP	□ 167	97	64	80	117	126	106	740	136	153	117	740	137
	2.2		CVVM3 -617 □ DB -EP	□ 184	115	66	103	125	150	126	761	144	183	141	761	144

モータ（ブレーキ付）				屋内形・屋外形共通					屋内形				屋外形			
種類	容量 kW	極	形　式	□ D	E	F	BW	BH	J	K	L	質量 (kg)	J	K	L	質量 (kg)
プレミアム効率三相	0.75	4	CVVM1 -617 □ DB -EP -B	□ 158	160	127	74	112	122	102	776	137	149	112	776	137
	1.1		CVVM1H -617 □ DB -EP -B	□ 167	167	133	80	117	126	106	809	141	153	117	809	142
	1.5		CVVM2 -617 □ DB -EP -B	□ 167	167	133	80	117	126	106	809	142	153	117	809	143
	2.2		CVVM3 -617 □ DB -EP -B	□ 184	193	144	103	125	150	126	839	152	183	141	839	152

端子箱寸法	屋内形			屋外形		
容量 kW	BA	BC	BL	BA	BC	BL
0.75 ～ 1.5	85	95	48	100	131	75
2.2	100	111	58	123	151	87

注）1　△にはモータの容量記号が入ります。詳細は B5 頁の「形式」をご参照ください。
2. 形式の□には "0" または "5" が入ります。詳細は選定表をご参照ください。
3. 低速軸径寸法：寸法公差は、JIS B 0401-1998"h6" です。
4. 軸端キーおよびキー溝寸法：JIS B 1301-1996(ISO)「キー及びキー溝 平行キー（締込み形）」に準拠しています。
5. 低速軸軸端部の詳細寸法は、技術資料 C23 頁をご参照ください。
6. フランジ取付部インロー径寸法：寸法公差は、JIS B 0401-1998"f8" です。
7. 本寸法図の寸法および質量は、予告なしに変更することがあります。

寸法図

プレミアム効率三相モータ　CVVM △ -617 □ DC-EP(-B)- 減速比

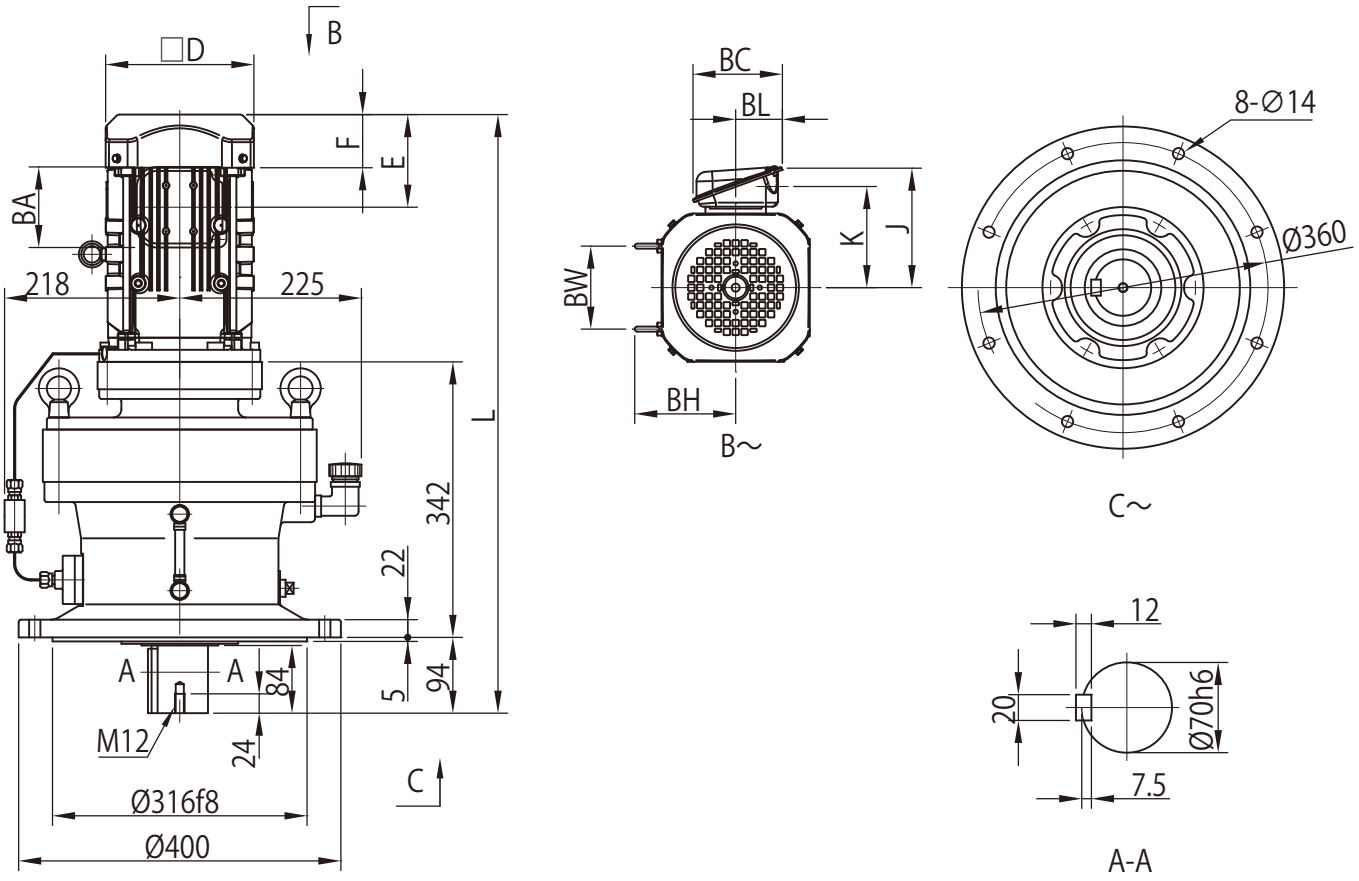

モータ（ブレーキ無）				屋内形・屋外形共通					屋内形				屋外形			
種類	容量 kW	極	形　式	□D	E	F	BW	BH	J	K	L	質量 (kg)	J	K	L	質量 (kg)
プレミアム効率三相	1.1	4	CVVM1H -617 □ DC -EP	□ 167	97	64	80	117	126	106	744	142	153	117	744	143
	1.5		CVVM2 -617 □ DC -EP	□ 167	97	64	80	117	126	106	744	144	153	117	744	144
	2.2		CVVM3 -617 □ DC -EP	□ 184	115	66	103	125	150	126	729	150	183	141	729	150
	3.0		CVVM4 -617 □ DC -EP	□ 184	115	66	103	125	150	126	743	153	183	141	743	153
	3.7		CVVM5 -617 □ DC -EP	□ 222	118	69	120	153	166	142	766	161	199	157	766	162
	5.5		CVVM8 -617 □ DC -EP	□ 222	118	69	120	153	166	142	809	177	199	157	809	177

モータ（ブレーキ付）				屋内形・屋外形共通					屋内形				屋外形			
種類	容量 kW	極	形　式	□D	E	F	BW	BH	J	K	L	質量 (kg)	J	K	L	質量 (kg)
プレミアム効率三相	1.1	4	CVVM1H -617 □ DC -EP -B	□ 167	167	133	80	117	126	106	814	148	153	117	814	149
	1.5		CVVM2 -617 □ DC -EP -B	□ 167	167	133	80	117	126	106	814	150	153	117	814	150
	2.2		CVVM3 -617 □ DC -EP -B	□ 184	193	144	103	125	150	126	807	158	183	141	807	158
	3.0		CVVM4 -617 □ DC -EP -B	□ 184	193	144	103	125	150	126	821	161	183	141	821	161
	3.7		CVVM5 -617 □ DC -EP -B	□ 222	208	159	120	153	166	142	857	172	199	157	857	173
	5.5		CVVM8 -617 □ DC -EP -B	□ 222	208	159	120	153	166	142	900	188	199	157	900	188

端子箱寸法	屋内形			屋外形		
容量 kW	BA	BC	BL	BA	BC	BL
1.1 ～ 1.5	85	95	48	100	131	75
2.2 ～ 5.5	100	111	58	123	151	87

注）1　△にはモータの容量記号が入ります。詳細は B5 頁の「形式」をご参照ください。
2. 形式の□には "0" または "5" が入ります。詳細は選定表をご参照ください。
3. 低速軸径寸法：寸法公差は、JIS B 0401-1998"h6" です。
4. 軸端キーおよびキー溝寸法：JIS B 1301-1996(ISO)「キー及びキー溝 平行キー（締込み形）」に準拠しています。
5. 低速軸軸端部の詳細寸法は、技術資料 C23 頁をご参照ください。
6. フランジ取付部インロー径寸法：寸法公差は、JIS B 0401-1998"f8" です。
7. 正面図の端子箱・オイルゲージ・オイルポンプ・給油口・排油口・据付ボルト穴は図面に表記できる位置にしているため、実際とは異なります。位置関係の詳細は技術資料 C24 頁をご参照ください。
8. 低速軸方向が水平（CHVM 形）、垂直上向き（CWVM 形）の場合は、取合寸法が異なります。詳細はご照会ください。
9. 本寸法図の寸法および質量は、予告なしに変更することがあります。

寸法図

プレミアム効率三相モータ CVVM △ -618 □ DA-EP(-B)- 減速比

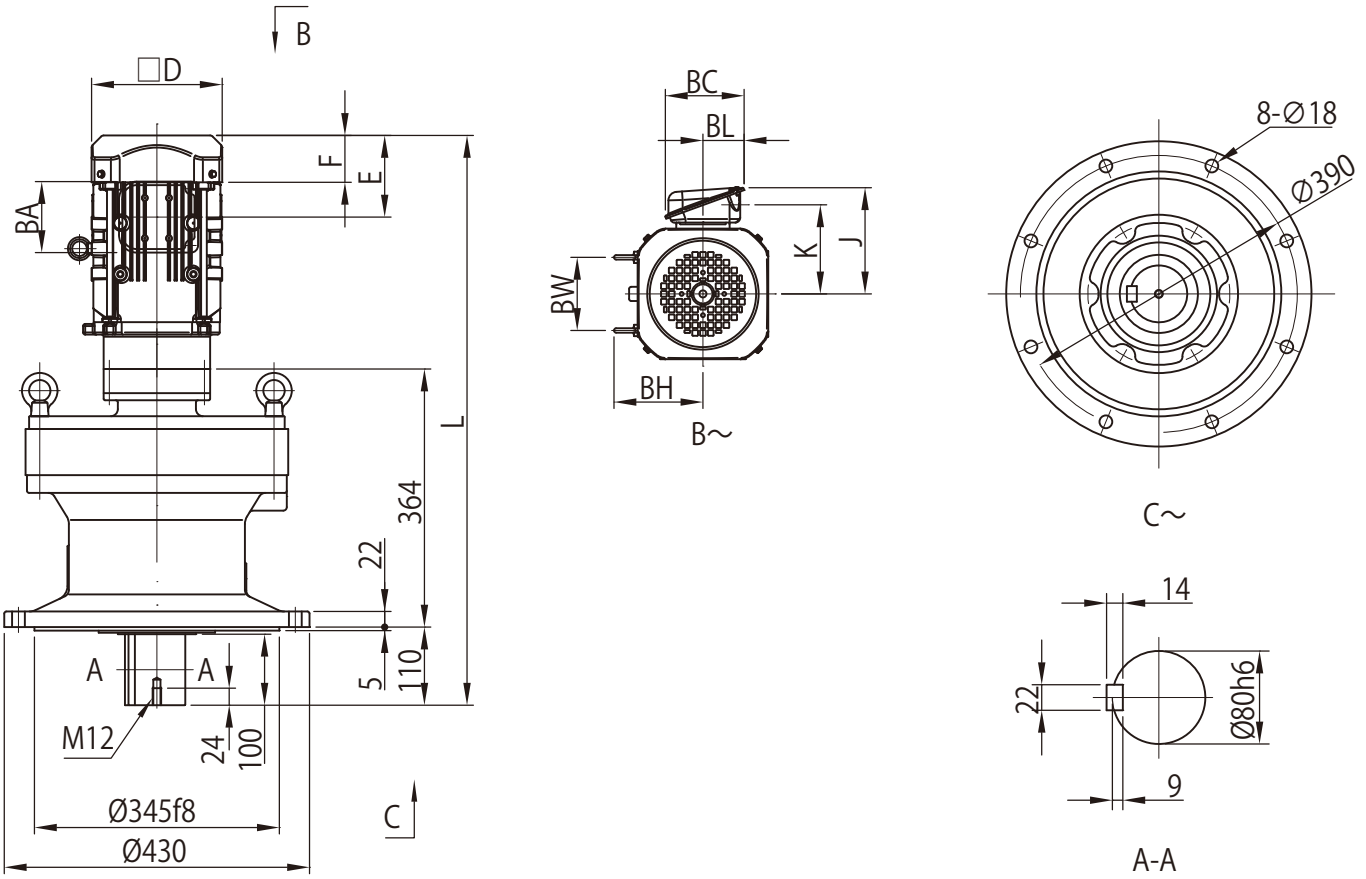

モータ（ブレーキ無）				屋内形・屋外形共通					屋内形				屋外形			
種類	容量 kW	極	形　式	□D	E	F	BW	BH	J	K	L	質量 (kg)	J	K	L	質量 (kg)
プレミアム効率三相	0.75	4	CVVM1 -618 □ DA -EP	□ 158	97	63	74	112	122	102	755	164	149	112	755	164
	1.1		CVVM1H -618 □ DA -EP	□ 167	97	64	80	117	126	106	782	167	153	117	782	168
	1.5		CVVM2 -618 □ DA -EP	□ 167	97	64	80	117	126	106	782	168	153	117	782	169
	2.2		CVVM3 -618 □ DA -EP	□ 184	115	66	103	125	150	126	803	176	183	141	803	176

モータ（ブレーキ付）				屋内形・屋外形共通					屋内形				屋外形			
種類	容量 kW	極	形　式	□D	E	F	BW	BH	J	K	L	質量 (kg)	J	K	L	質量 (kg)
プレミアム効率三相	0.75	4	CVVM1 -618 □ DA -EP -B	□ 158	160	127	74	112	122	102	818	169	149	112	818	169
	1.1		CVVM1H -618 □ DA -EP -B	□ 167	167	133	80	117	126	106	851	173	153	117	851	174
	1.5		CVVM2 -618 □ DA -EP -B	□ 167	167	133	80	117	126	106	851	174	153	117	851	175
	2.2		CVVM3 -618 □ DA -EP -B	□ 184	193	144	103	125	150	126	881	184	183	141	881	184

端子箱寸法	屋内形			屋外形		
容量 kW	BA	BC	BL	BA	BC	BL
0.75 ～ 1.5	85	95	48	100	131	75
2.2	100	111	58	123	151	87

注）1. △にはモータの容量記号が入ります。詳細は B5 頁の「形式」をご参照ください。
2. 形式の□には "0" または "5" が入ります。詳細は選定表をご参照ください。
3. 低速軸径寸法：寸法公差は、JIS B 0401-1998"h6" です。
4. 軸端キーおよびキー溝寸法：JIS B 1301-1996(ISO)「キー及びキー溝 平行キー（締込み形）」に準拠しています。
5. 低速軸軸端部の詳細寸法は、技術資料 C23 頁をご参照ください。
6. フランジ取付部インロー径寸法：寸法公差は、JIS B 0401-1998"f8" です。
7. 本寸法図の寸法および質量は、予告なしに変更することがあります。

寸法図

プレミアム効率三相モータ CVVM △ -618 □ DB-EP(-B)- 減速比

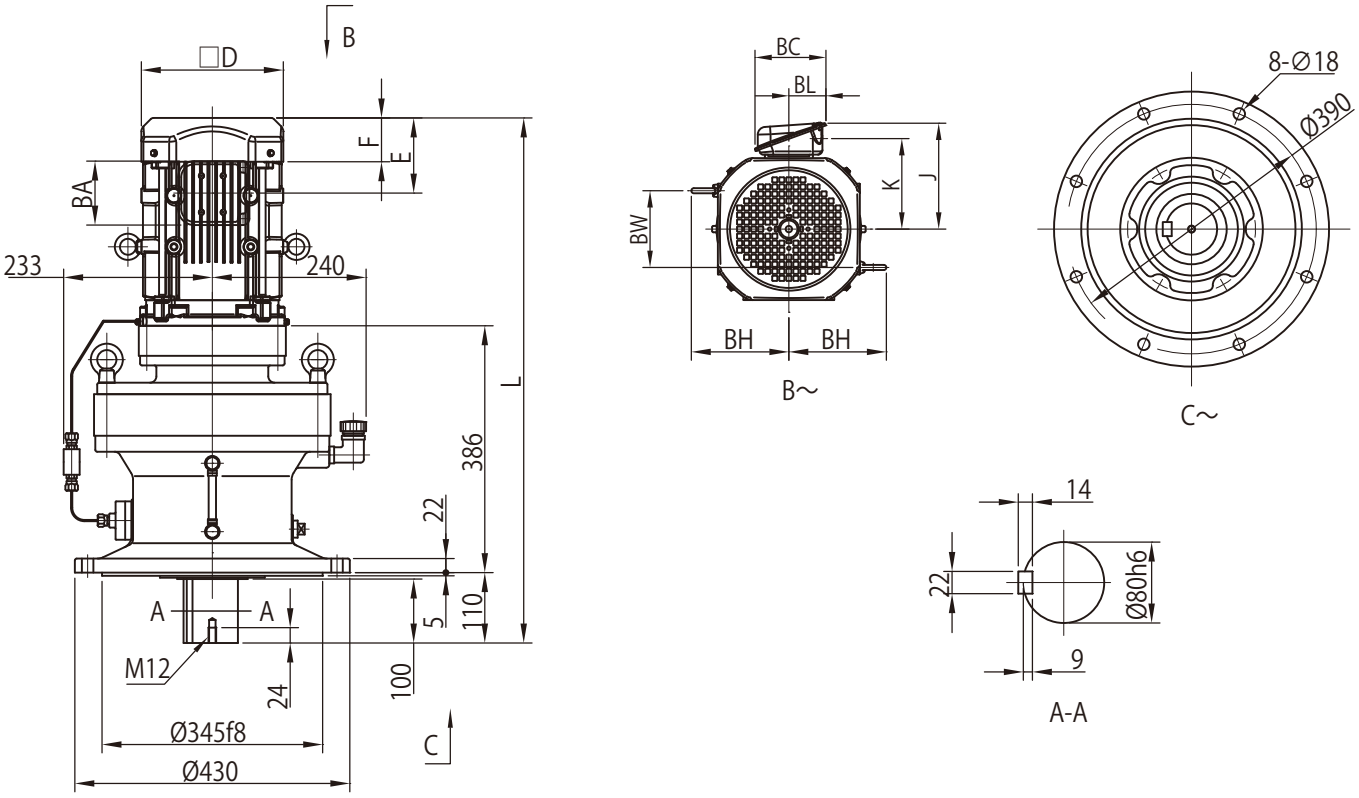

モータ（ブレーキ無） 種類	容量 kW	極	形 式	屋内形・屋外形共通 □D	E	F	BW	BH	屋内形 J	K	L	質量 (kg)	屋外形 J	K	L	質量 (kg)
プレミアム効率三相	1.1	4	CVVM1H -618 □ DB -EP	□ 167	97	64	80	117	126	106	804	185	153	117	804	186
	1.5		CVVM2 -618 □ DB -EP	□ 167	97	64	80	117	126	106	804	187	153	117	804	187
	2.2		CVVM3 -618 □ DB -EP	□ 184	115	66	103	125	150	126	789	192	183	141	789	192
	3.0		CVVM4 -618 □ DB -EP	□ 184	115	66	103	125	150	126	803	195	183	141	803	195
	3.7		CVVM5 -618 □ DB -EP	□ 222	118	69	120	153	166	142	821	203	199	157	821	203
	5.5		CVVM8 -618 □ DB -EP	□ 222	118	69	120	153	166	142	864	218	199	157	864	219
	7.5		CVVM10 -618 □ DB -EP	□ 260	138	92	172	174	203	168	902	230	235	183	902	231
	11		CVVM15 -618 □ DB -EP	□ 260	138	92	172	174	203	168	964	235	235	183	964	237

モータ（ブレーキ付） 種類	容量 kW	極	形 式	屋内形・屋外形共通 □D	E	F	BW	BH	屋内形 J	K	L	質量 (kg)	屋外形 J	K	L	質量 (kg)
プレミアム効率三相	1.1	4	CVVM1H -618 □ DB -EP -B	□ 167	167	133	80	117	126	106	874	191	153	117	874	192
	1.5		CVVM2 -618 □ DB -EP -B	□ 167	167	133	80	117	126	106	874	193	153	117	874	193
	2.2		CVVM3 -618 □ DB -EP -B	□ 184	193	144	103	125	150	126	867	200	183	141	867	200
	3.0		CVVM4 -618 □ DB -EP -B	□ 184	193	144	103	125	150	126	881	203	183	141	881	203
	3.7		CVVM5 -618 □ DB -EP -B	□ 222	208	159	120	153	166	142	912	214	199	157	912	214
	5.5		CVVM8 -618 □ DB -EP -B	□ 222	208	159	120	153	166	142	955	229	199	157	955	230
	7.5		CVVM10 -618 □ DB -EP -B	□ 260	243	197	172	174	203	168	1007	251	235	183	1007	252
	11		CVVM15 -618 □ DB -EP -B	□ 260	243	197	172	174	203	168	1069	256	235	183	1069	258

端子箱寸法 容量 kW	屋内形 BA	BC	BL	屋外形 BA	BC	BL
1.1 ～ 1.5	85	95	48	100	131	75
2.2 ～ 5.5	100	111	58	123	151	87
7.5 ～ 11	122	138	72	154	184	105

注）1 △にはモータの容量記号が入ります。詳細は B5 頁の「形式」をご参照ください。
2. 形式の□には "0" または "5" が入ります。詳細は選定表をご参照ください。
3. 低速軸径寸法：寸法公差は、JIS B 0401-1998"h6" です。
4. 軸端キーおよびキー溝寸法：JIS B 1301-1996(ISO)「キー及びキー溝 平行キー（締込み形）」に準拠しています。
5. 低速軸軸端部の詳細寸法は、技術資料 C23 頁をご参照ください。
6. フランジ取付部インロー径寸法：寸法公差は、JIS B 0401-1998"f8" です。
7. 正面図の端子箱・オイルゲージ・オイルポンプ・給油口・排油口・据付ボルト穴は図面に表記できる位置にしているため、実際とは異なります。位置関係の詳細は技術資料 C24 頁をご参照ください。
8. 低速軸方向が水平（CHVM 形）、垂直上向き（CWVM 形）の場合は、取合寸法が異なります。詳細はご照会ください。
9. 本寸法図の寸法および質量は、予告なしに変更することがあります。

寸法図

プレミアム効率三相モータ CVVM △ -619 □ DA-EP(-B)- 減速比

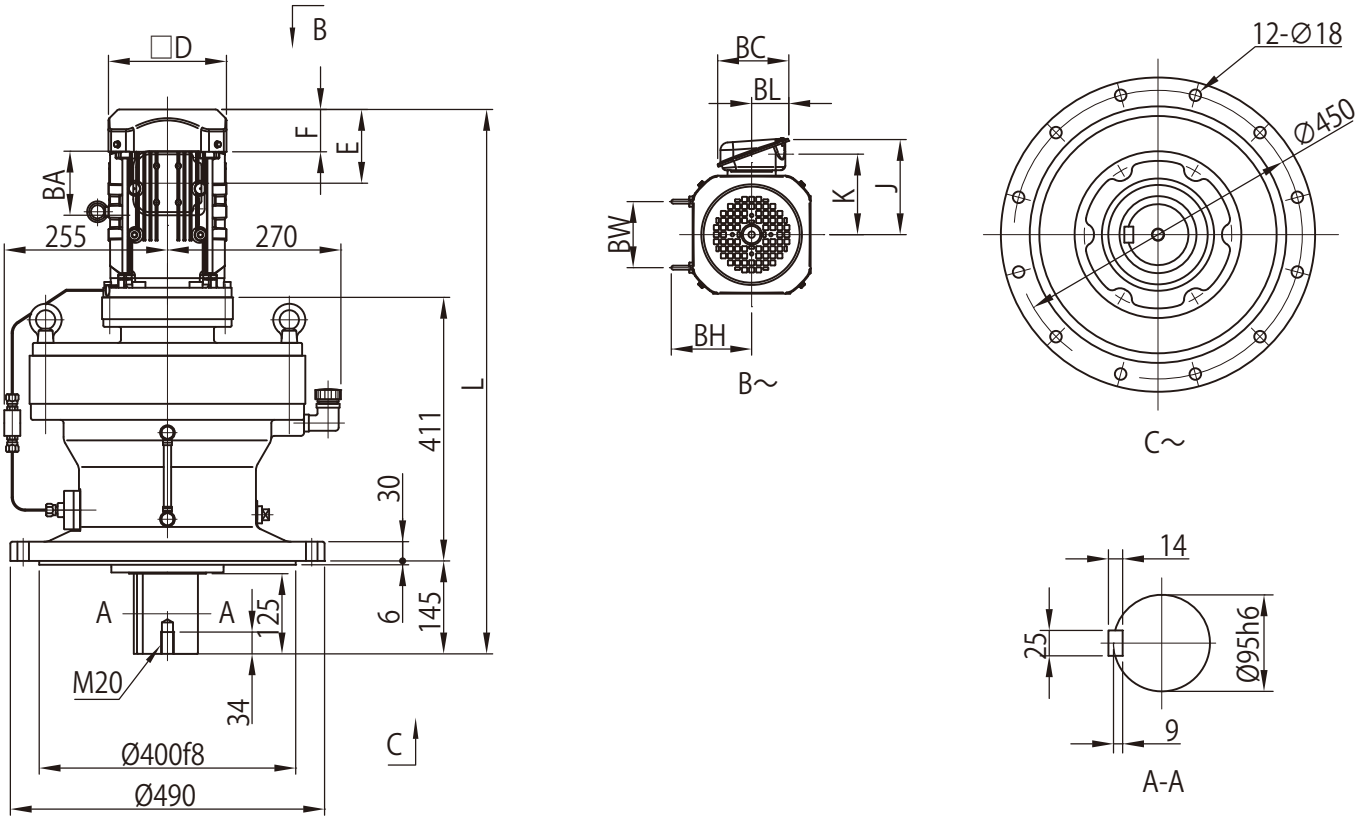

モータ（ブレーキ無）				屋内形・屋外形共通					屋内形				屋外形			
種類	容量 kW	極	形　式	□D	E	F	BW	BH	J	K	L	質量 (kg)	J	K	L	質量 (kg)
プレミアム効率三相	0.75	4	CVVM1 -619 □ DA -EP	□ 158	97	63	74	112	122	102	837	243	149	112	837	244
	1.1		CVVM1H -619 □ DA -EP	□ 167	97	64	80	117	126	106	864	246	153	117	864	247
	1.5		CVVM2 -619 □ DA -EP	□ 167	97	64	80	117	126	106	864	248	153	117	864	248
	2.2		CVVM3 -619 □ DA -EP	□ 184	115	66	103	125	150	126	849	254	183	141	849	254
	3.0		CVVM4 -619 □ DA -EP	□ 184	115	66	103	125	150	126	863	257	183	141	863	257
	3.7		CVVM5 -619 □ DA -EP	□ 222	118	69	120	153	166	142	886	265	199	157	886	266
	5.5		CVVM8 -619 □ DA -EP	□ 222	118	69	120	153	166	142	929	281	199	157	929	281

モータ（ブレーキ付）				屋内形・屋外形共通					屋内形				屋外形			
種類	容量 kW	極	形　式	□D	E	F	BW	BH	J	K	L	質量 (kg)	J	K	L	質量 (kg)
プレミアム効率三相	0.75	4	CVVM1 -619 □ DA -EP -B	□ 158	160	127	74	112	122	102	900	248	149	112	900	249
	1.1		CVVM1H -619 □ DA -EP -B	□ 167	167	133	80	117	126	106	933	252	153	117	933	253
	1.5		CVVM2 -619 □ DA -EP -B	□ 167	167	133	80	117	126	106	933	254	153	117	933	254
	2.2		CVVM3 -619 □ DA -EP -B	□ 184	193	144	103	125	150	126	927	262	183	141	927	262
	3.0		CVVM4 -619 □ DA -EP -B	□ 184	193	144	103	125	150	126	941	265	183	141	941	269
	3.7		CVVM5 -619 □ DA -EP -B	□ 222	208	159	120	153	166	142	976	276	199	157	976	277
	5.5		CVVM8 -619 □ DA -EP -B	□ 222	208	159	120	153	166	142	1019	292	199	157	1019	292

端子箱寸法	屋内形			屋外形		
容量 kW	BA	BC	BL	BA	BC	BL
0.75 ～ 1.5	85	95	48	100	131	75
2.2 ～ 5.5	100	111	58	123	151	87

注）1. △にはモータの容量記号が入ります。詳細は B5 頁の「形式」をご参照ください。
2. 形式の□には "0" または "5" が入ります。詳細は選定表をご参照ください。
3. 低速軸径寸法：寸法公差は、JIS B 0401-1998"h6" です。
4. 軸端キーおよびキー溝寸法：JIS B 1301-1996(ISO)「キー及びキー溝 平行キー（締込み形）」に準拠しています。
5. 低速軸軸端部の詳細寸法は、技術資料 C23 頁をご参照ください。
6. フランジ取付部インロー径寸法：寸法公差は、JIS B 0401-1998"f8" です。
7. 正面図の端子箱・オイルゲージ・オイルポンプ・給油口・排油口・据付ボルト穴は図面に表記できる位置にしているため、実際とは異なります。位置関係の詳細は技術資料 C24 頁をご参照ください。
8. 低速軸方向が水平（CHVM 形）、垂直上向き（CWVM 形）の場合は、取合寸法が異なります。詳細はご照会ください。
9. 本寸法図の寸法および質量は、予告なしに変更することがあります。

寸法図

プレミアム効率三相モータ CVVM △ -619 □ DB-EP(-B)- 減速比

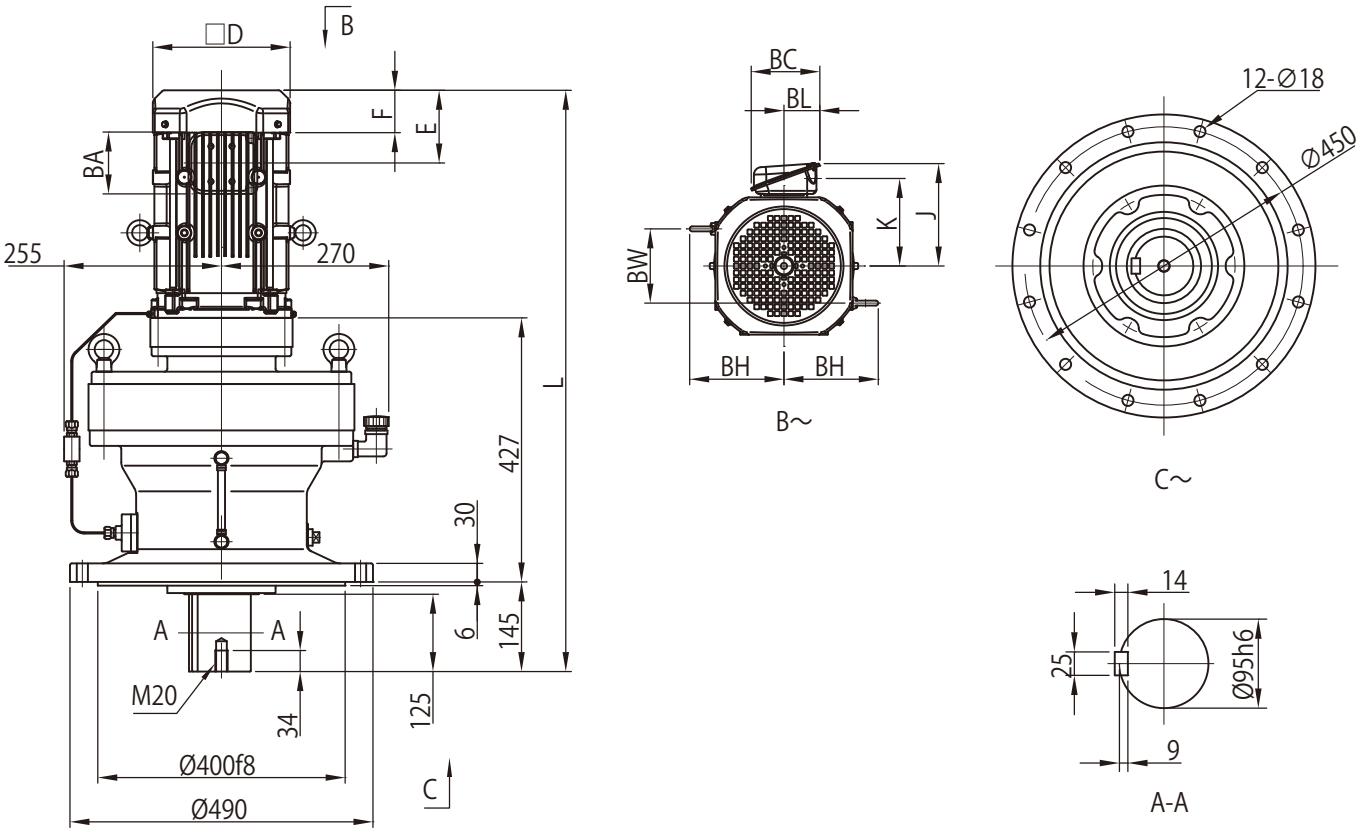

モータ（ブレーキ無）				屋内形・屋外形共通					屋内形				屋外形			
種類	容量 kW	極	形　式	□D	E	F	BW	BH	J	K	L	質量 (kg)	J	K	L	質量 (kg)
プレミアム効率三相	2.2	4	CVVM3 -619 □ DB -EP	□ 184	115	66	103	125	150	126	865	261	183	141	865	261
	3.0		CVVM4 -619 □ DB -EP	□ 184	115	66	103	125	150	126	879	264	183	141	879	264
	3.7		CVVM5 -619 □ DB -EP	□ 222	118	69	120	153	166	142	897	272	199	157	897	272
	5.5		CVVM8 -619 □ DB -EP	□ 222	118	69	120	153	166	142	940	287	199	157	940	288
	7.5		CVVM10 -619 □ DB -EP	□ 260	138	92	172	174	203	168	978	299	235	183	978	300
	11		CVVM15 -619 □ DB -EP	□ 260	138	92	172	174	203	168	1040	304	235	183	1040	306

モータ（ブレーキ付）				屋内形・屋外形共通					屋内形				屋外形			
種類	容量 kW	極	形　式	□D	E	F	BW	BH	J	K	L	質量 (kg)	J	K	L	質量 (kg)
プレミアム効率三相	2.2	4	CVVM3 -619 □ DB -EP -B	□ 184	193	144	103	125	150	126	943	269	183	141	943	269
	3.0		CVVM4 -619 □ DB -EP -B	□ 184	193	144	103	125	150	126	957	272	183	141	957	272
	3.7		CVVM5 -619 □ DB -EP -B	□ 222	208	159	120	153	166	142	988	283	199	157	988	283
	5.5		CVVM8 -619 □ DB -EP -B	□ 222	208	159	120	153	166	142	1031	298	199	157	1031	299
	7.5		CVVM10 -619 □ DB -EP -B	□ 260	243	197	172	174	203	168	1083	320	235	183	1083	321
	11		CVVM15 -619 □ DB -EP -B	□ 260	243	197	172	174	203	168	1145	325	235	183	1145	327

端子箱寸法	屋内形			屋外形		
容量 kW	BA	BC	BL	BA	BC	BL
2.2 ～ 5.5	100	111	58	123	151	87
7.5 ～ 11	122	138	72	154	184	105

注）1. △にはモータの容量記号が入ります。詳細は B5 頁の「形式」をご参照ください。
2. 形式の□には "0" または "5" が入ります。詳細は選定表をご参照ください。
3. 低速軸径寸法：寸法公差は、JIS B 0401-1998"h6" です。
4. 軸端キーおよびキー溝寸法：JIS B 1301-1996(ISO)「キー及びキー溝 平行キー（締込み形）」に準拠しています。
5. 低速軸軸端部の詳細寸法は、技術資料 C23 頁をご参照ください。
6. フランジ取付部インロー径寸法：寸法公差は、JIS B 0401-1998"f8" です。
7. 正面図の端子箱・オイルゲージ・オイルポンプ・給油口・排油口・据付ボルト穴は図面に表記できる位置にしているため、実際とは異なります。位置関係の詳細は技術資料 C24 頁をご参照ください。
8. 低速軸方向が水平（CHVM 形）、垂直上向き（CWVM 形）の場合は、取合寸法が異なります。詳細はご照会ください。
9. 本寸法図の寸法および質量は、予告なしに変更することがあります。

寸法図

プレミアム効率三相モータ CVVM △ -6205DA-EP(-B)- 減速比

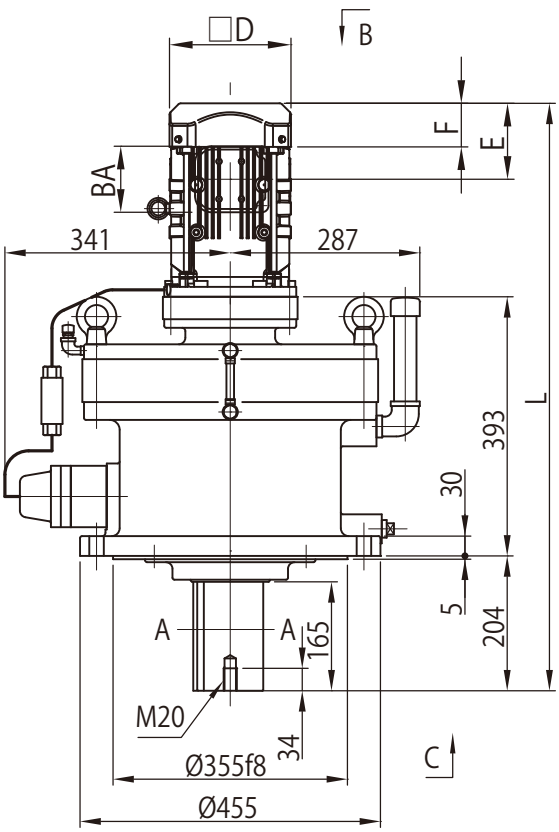

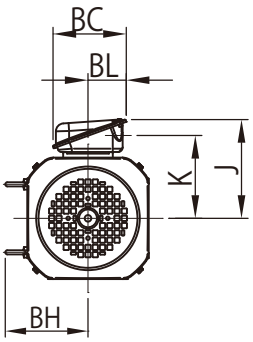

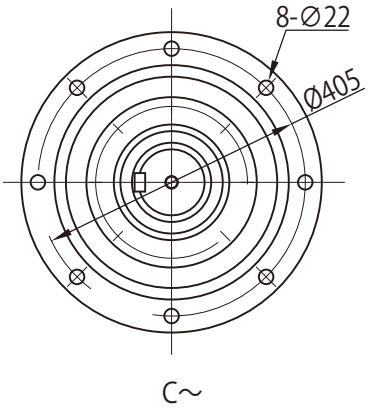

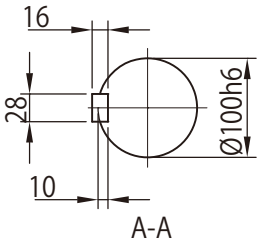

モータ（ブレーキ無）				屋内形・屋外形共通					屋内形				屋外形			
種類	容量 kW	極	形　式	□D	E	F	BW	BH	J	K	L	質量 (kg)	J	K	L	質量 (kg)
プレミアム効率三相	0.75	4	CVVM1　-6205DA -EP	□ 158	97	63	74	112	122	102	878	259	149	112	878	260
	1.1		CVVM1H -6205DA -EP	□ 167	97	64	80	117	126	106	905	262	153	117	905	263
	1.5		CVVM2　-6205DA -EP	□ 167	97	64	80	117	126	106	905	264	153	117	905	264
	2.2		CVVM3　-6205DA -EP	□ 184	115	66	103	125	150	126	890	270	183	141	890	270
	3.0		CVVM4　-6205DA -EP	□ 184	115	66	103	125	150	126	904	273	183	141	904	273
	3.7		CVVM5　-6205DA -EP	□ 222	118	69	120	153	166	142	927	281	199	157	927	282
	5.5		CVVM8　-6205DA -EP	□ 222	118	69	120	153	166	142	970	297	199	157	970	297

モータ（ブレーキ付）				屋内形・屋外形共通					屋内形				屋外形			
種類	容量 kW	極	形　式	□D	E	F	BW	BH	J	K	L	質量 (kg)	J	K	L	質量 (kg)
プレミアム効率三相	0.75	4	CVVM1　-6205DA -EP -B	□ 158	160	127	74	112	122	102	941	264	149	112	941	265
	1.1		CVVM1H -6205DA -EP -B	□ 167	167	133	80	117	126	106	974	268	153	117	974	269
	1.5		CVVM2　-6205DA -EP -B	□ 167	167	133	80	117	126	106	974	270	153	117	974	270
	2.2		CVVM3　-6205DA -EP -B	□ 184	193	144	103	125	150	126	968	278	183	141	968	278
	3.0		CVVM4　-6205DA -EP -B	□ 184	193	144	103	125	150	126	982	281	183	141	982	281
	3.7		CVVM5　-6205DA -EP -B	□ 222	208	159	120	153	166	142	1017	292	199	157	1017	293
	5.5		CVVM8　-6205DA -EP -B	□ 222	208	159	120	153	166	142	1060	308	199	157	1060	308

端子箱寸法	屋内形			屋外形		
容量 kW	BA	BC	BL	BA	BC	BL
0.75 ～ 1.5	85	95	48	100	131	75
2.2 ～ 5.5	100	111	58	123	151	87

注）1. △にはモータの容量記号が入ります。詳細は B5 頁の「形式」をご参照ください。
2. 低速軸径寸法：寸法公差は、JIS B 0401-1998"h6" です。
3. 軸端キーおよびキー溝寸法：JIS B 1301-1996(ISO)「キー及びキー溝 平行キー（締込み形）」に準拠しています。
4. 低速軸軸端部の詳細寸法は、技術資料 C23 頁をご参照ください。
5. フランジ取付部インロー径寸法：寸法公差は、JIS B 0401-1998"f8" です。
6. 正面図の端子箱・オイルゲージ・オイルポンプ・給油口・排油口は図面に表記できる位置にしているため、実際とは異なります。位置関係の詳細は技術資料 C25 頁をご参照ください。
7. 低速軸方向が水平（CHVM 形）、垂直上向き（CWVM 形）の場合は、取合寸法が異なります。詳細はご照会ください。
8. 本寸法図の寸法および質量は、予告なしに変更することがあります。

寸法図

プレミアム効率三相モータ　CVVM △ -6205DB-EP(-B)- 減速比

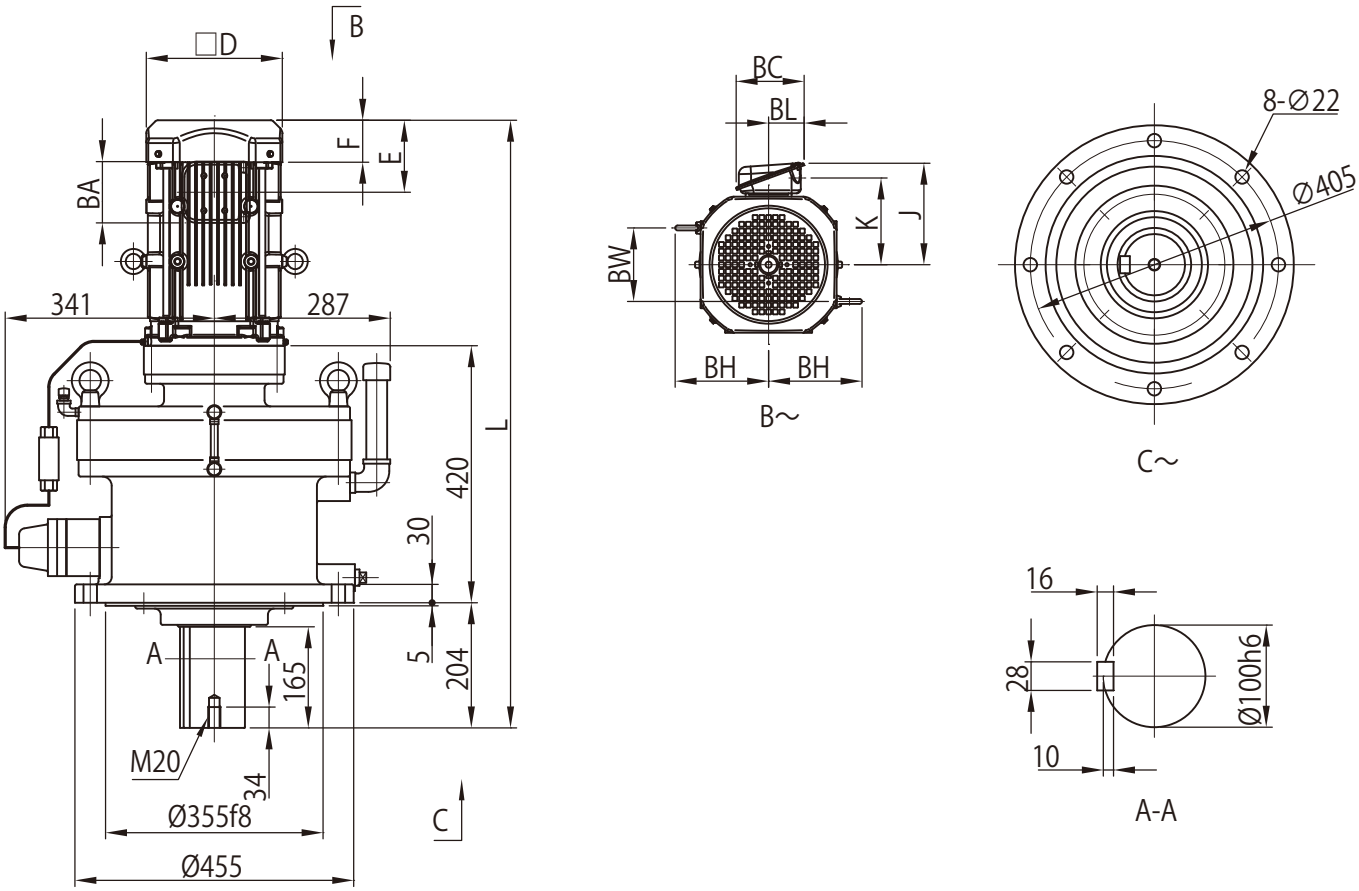

モータ（ブレーキ無）				屋内形・屋外形共通					屋内形				屋外形			
種類	容量 kW	極	形　式	□D	E	F	BW	BH	J	K	L	質量 (kg)	J	K	L	質量 (kg)
プレミアム効率三相	2.2	4	CVVM3　-6205DB -EP	□ 184	115	66	103	125	150	126	917	282	183	141	917	282
	3.0		CVVM4　-6205DB -EP	□ 184	115	66	103	125	150	126	931	285	183	141	931	285
	3.7		CVVM5　-6205DB -EP	□ 222	118	69	120	153	166	142	949	293	199	157	949	293
	5.5		CVVM8　-6205DB -EP	□ 222	118	69	120	153	166	142	992	308	199	157	992	309
	7.5		CVVM10　-6205DB -EP	□ 260	138	92	172	174	203	168	1030	320	235	183	1030	321
	11		CVVM15　-6205DB -EP	□ 260	138	92	172	174	203	168	1092	325	235	183	1092	327

モータ（ブレーキ付）				屋内形・屋外形共通					屋内形				屋外形			
種類	容量 kW	極	形　式	□D	E	F	BW	BH	J	K	L	質量 (kg)	J	K	L	質量 (kg)
プレミアム効率三相	2.2	4	CVVM3　-6205DB -EP -B	□ 184	193	144	103	125	150	126	995	290	183	141	995	290
	3.0		CVVM4　-6205DB -EP -B	□ 184	193	144	103	125	150	126	1009	293	183	141	1009	293
	3.7		CVVM5　-6205DB -EP -B	□ 222	208	159	120	153	166	142	1039	304	199	157	1039	304
	5.5		CVVM8　-6205DB -EP -B	□ 222	208	159	120	153	166	142	1082	319	199	157	1082	320
	7.5		CVVM10　-6205DB -EP -B	□ 260	243	197	172	174	203	168	1135	341	235	183	1135	342
	11		CVVM15　-6205DB -EP -B	□ 260	243	197	172	174	203	168	1197	346	235	183	1197	348

端子箱寸法	屋内形			屋外形		
容量 kW	BA	BC	BL	BA	BC	BL
2.2 ～ 5.5	100	111	58	123	151	87
7.5 ～ 11	122	138	72	154	184	105

注）1　△にはモータの容量記号が入ります。詳細は B5 頁の「形式」をご参照ください。
2. 低速軸径寸法：寸法公差は、JIS B 0401-1998"h6" です。
3. 軸端キーおよびキー溝寸法：JIS B 1301-1996(ISO)「キー及びキー溝 平行キー（締込み形）」に準拠しています。
4. 低速軸軸端部の詳細寸法は、技術資料 C23 頁をご参照ください。
5. フランジ取付部インロー径寸法：寸法公差は、JIS B 0401-1998"f8" です。
6. 正面図の端子箱・オイルゲージ・オイルポンプ・給油口・排油口は図面に表記できる位置にしているため、実際とは異なります。位置関係の詳細は技術資料 C25 頁をご参照ください。
7. 低速軸方向が水平（CHVM 形）、垂直上向き（CWVM 形）の場合は、取合寸法が異なります。詳細はご照会ください。
8. 本寸法図の寸法および質量は、予告なしに変更することがあります。

寸法図

プレミアム効率三相モータ　CVVM △ -6215DA-EP(-B)- 減速比

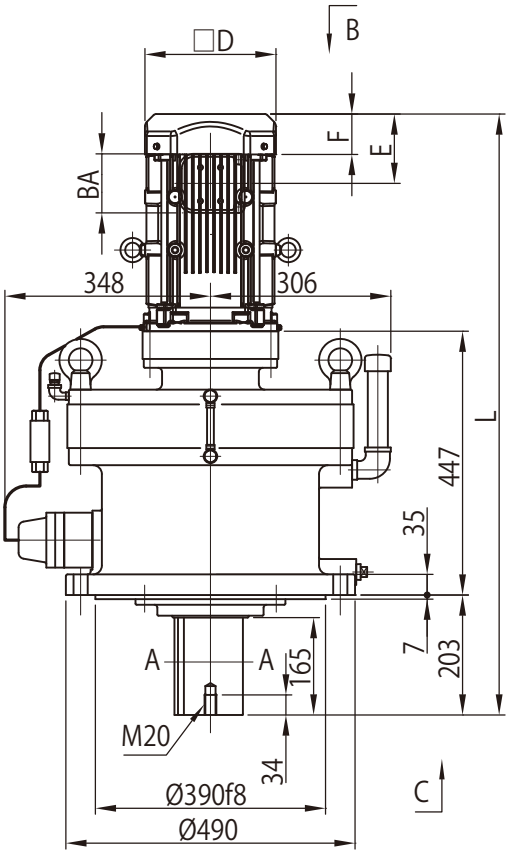

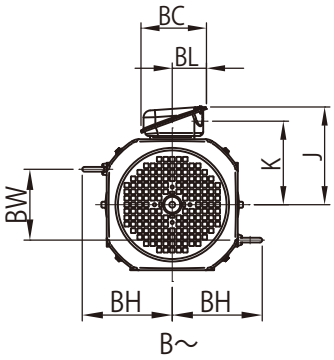

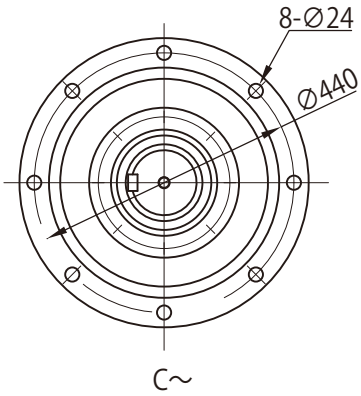

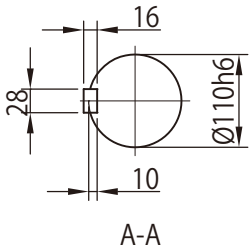

モータ（ブレーキ無）				屋内形・屋外形共通					屋内形				屋外形			
種類	容量 kW	極	形　式	□D	E	F	BW	BH	J	K	L	質量 (kg)	J	K	L	質量 (kg)
プレミアム効率三相	1.5	4	CVVM2　-6215DA -EP	□ 167	97	64	80	117	126	106	958	337	153	117	958	337
	2.2		CVVM3　-6215DA -EP	□ 184	115	66	103	125	150	126	943	342	183	141	943	342
	3.0		CVVM4　-6215DA -EP	□ 184	115	66	103	125	150	126	957	345	183	141	957	345
	3.7		CVVM5　-6215DA -EP	□ 222	118	69	120	153	166	142	975	353	199	157	975	353
	5.5		CVVM8　-6215DA -EP	□ 222	118	69	120	153	166	142	1018	368	199	157	1018	369
	7.5		CVVM10　-6215DA -EP	□ 260	138	92	172	174	203	168	1056	380	235	183	1056	381
	11		CVVM15　-6215DA -EP	□ 260	138	92	172	174	203	168	1118	385	235	183	1118	387

モータ（ブレーキ付）				屋内形・屋外形共通					屋内形				屋外形			
種類	容量 kW	極	形　式	□D	E	F	BW	BH	J	K	L	質量 (kg)	J	K	L	質量 (kg)
プレミアム効率三相	1.5	4	CVVM2　-6215DA -EP -B	□ 167	167	133	80	117	126	106	1028	343	153	117	1028	343
	2.2		CVVM3　-6215DA -EP -B	□ 184	193	144	103	125	150	126	1021	350	183	141	1021	350
	3.0		CVVM4　-6215DA -EP -B	□ 184	193	144	103	125	150	126	1035	353	183	141	1035	353
	3.7		CVVM5　-6215DA -EP -B	□ 222	208	159	120	153	166	142	1066	364	199	157	1066	364
	5.5		CVVM8　-6215DA -EP -B	□ 222	208	159	120	153	166	142	1109	379	199	157	1109	380
	7.5		CVVM10　-6215DA -EP -B	□ 260	243	197	172	174	203	168	1161	401	235	183	1161	402
	11		CVVM15　-6215DA -EP -B	□ 260	243	197	172	174	203	168	1223	406	235	183	1223	408

端子箱寸法	屋内形			屋外形		
容量 kW	BA	BC	BL	BA	BC	BL
1.5	85	95	48	100	131	75
2.2 ～ 5.5	100	111	58	123	151	87
7.5 ～ 11	122	138	72	154	184	105

注）1. △にはモータの容量記号が入ります。詳細は B5 頁の「形式」をご参照ください。
2. 低速軸径寸法：寸法公差は、JIS B 0401-1998"h6" です。
3. 軸端キーおよびキー溝寸法:JIS B 1301-1996(ISO)「キー及びキー溝 平行キー（締込み形）」に準拠しています。
4. 低速軸軸端部の詳細寸法は、技術資料 C23 頁をご参照ください。
5. フランジ取付部インロー径寸法：寸法公差は、JIS B 0401-1998"f8" です。
6. 正面図の端子箱・オイルゲージ・オイルポンプ・給油口・排油口は図面に表記できる位置にしているため、実際とは異なります。位置関係の詳細は技術資料 C25 頁をご参照ください。
7. 低速軸方向が水平（CHVM 形）、垂直上向き（CWVM 形）の場合は、取合寸法が異なります。詳細はご照会ください。
8. 本寸法図の寸法および質量は、予告なしに変更することがあります。

寸法図

プレミアム効率三相モータ CVVM △ -6215DB-EP(-B)- 減速比

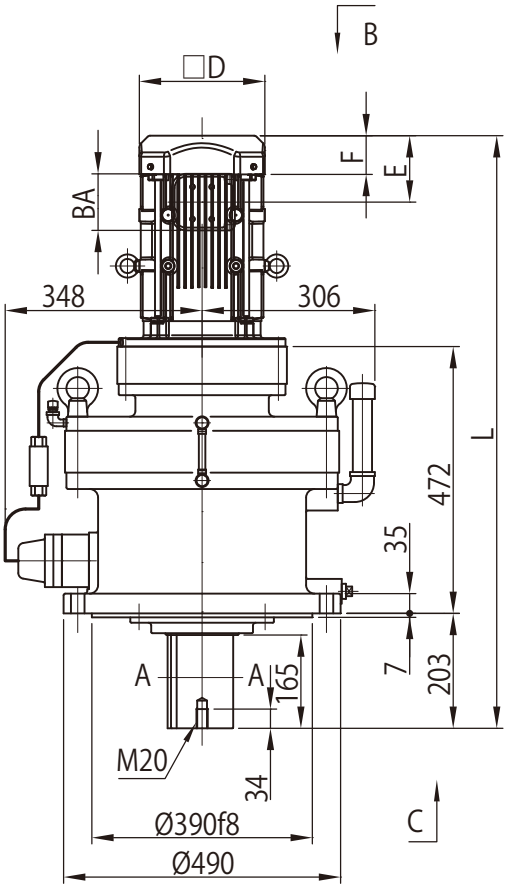

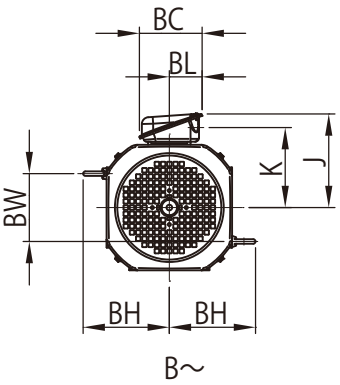

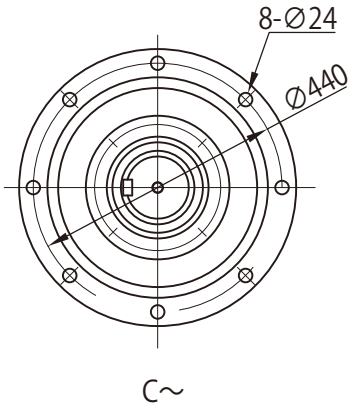

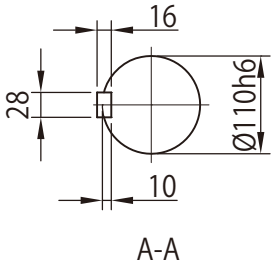

モータ（ブレーキ無）				屋内形・屋外形共通					屋内形				屋外形			
種類	容量 kW	極	形　式	□D	E	F	BW	BH	J	K	L	質量 (kg)	J	K	L	質量 (kg)
プレミアム効率三相	3.7	4	CVVM5　-6215DB -EP	□ 222	118	69	120	153	166	142	1005	386	199	157	1005	387
	5.5		CVVM8　-6215DB -EP	□ 222	118	69	120	153	166	142	1048	402	199	157	1048	402
	7.5		CVVM10　-6215DB -EP	□ 260	138	92	172	153	203	168	1085	413	235	183	1085	415
	11		CVVM15　-6215DB -EP	□ 260	138	92	172	174	203	168	1147	419	235	183	1147	420

モータ（ブレーキ付）				屋内形・屋外形共通					屋内形				屋外形			
種類	容量 kW	極	形　式	□D	E	F	BW	BH	J	K	L	質量 (kg)	J	K	L	質量 (kg)
プレミアム効率三相	3.7	4	CVVM5　-6215DB -EP -B	□ 222	208	159	120	153	166	142	1096	397	199	157	1096	398
	5.5		CVVM8　-6215DB -EP -B	□ 222	208	159	120	153	166	142	1139	413	199	157	1139	413
	7.5		CVVM10　-6215DB -EP -B	□ 260	243	197	172	153	203	168	1190	434	235	183	1190	436
	11		CVVM15　-6215DB -EP -B	□ 260	243	197	172	174	203	168	1252	440	235	183	1252	441

端子箱寸法	屋内形			屋外形		
容量 kW	BA	BC	BL	BA	BC	BL
3.7 ～ 5.5	100	111	58	123	151	87
7.5 ～ 11	122	138	72	154	184	105

注）1　△にはモータの容量記号が入ります。詳細は B5 頁の「形式」をご参照ください。
2. 低速軸径寸法：寸法公差は、JIS B 0401-1998"h6" です。
3. 軸端キーおよびキー溝寸法：JIS B 1301-1996(ISO)「キー及びキー溝 平行キー（締込み形）」に準拠しています。
4. 低速軸軸端部の詳細寸法は、技術資料 C23 頁をご参照ください。
5. フランジ取付部インロー径寸法：寸法公差は、JIS B 0401-1998"f8" です。
6. 正面図の端子箱・オイルゲージ・オイルポンプ・給油口・排油口は図面に表記できる位置にしているため、実際とは異なります。位置関係の詳細は技術資料 C25 頁をご参照ください。
7. 低速軸方向が水平（CHVM 形）、垂直上向き（CWVM 形）の場合は、取合寸法が異なります。詳細はご照会ください。
8. 本寸法図の寸法および質量は、予告なしに変更することがあります。

寸法図

プレミアム効率三相モータ　CVVM △ -6225DA-EP(-B)- 減速比

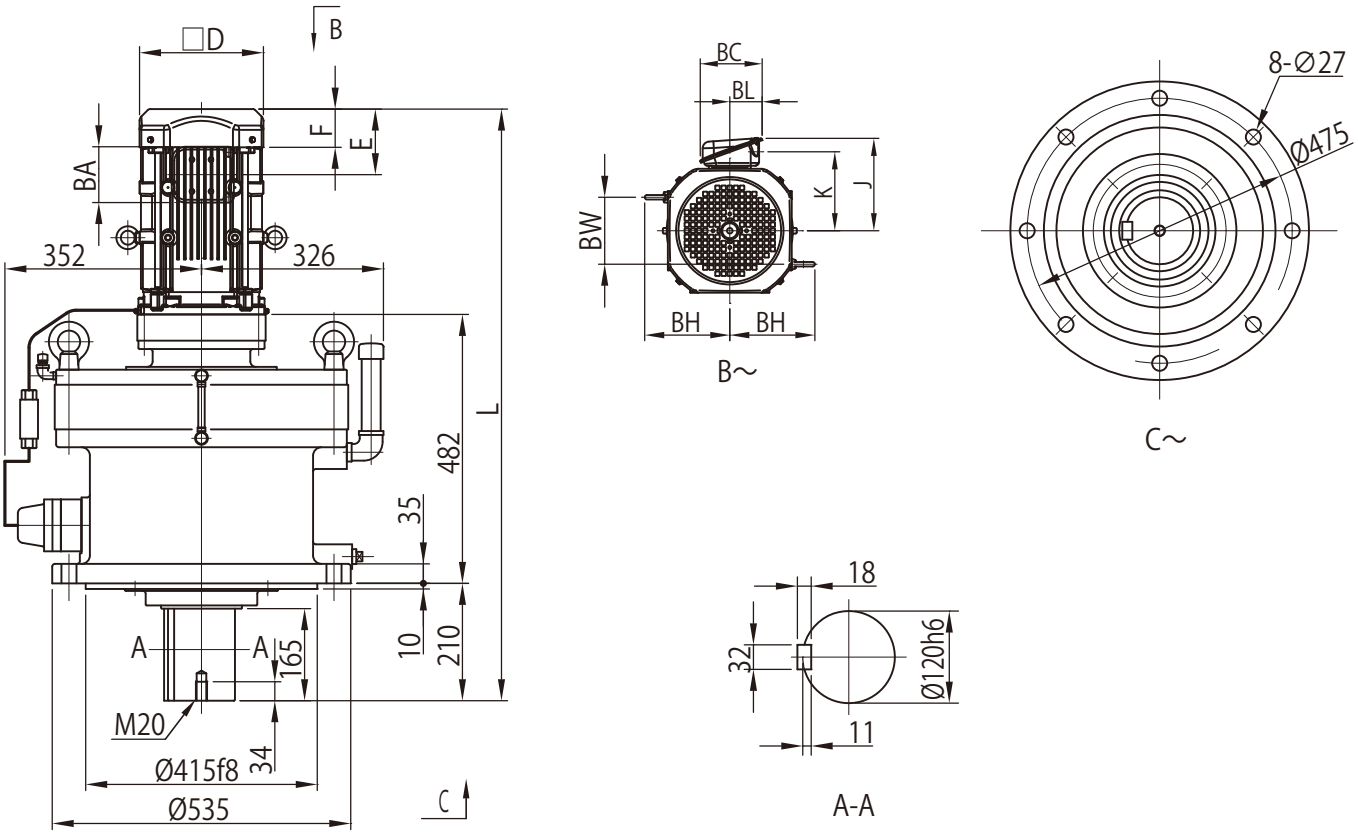

モータ（ブレーキ無）				屋内形・屋外形共通					屋内形				屋外形			
種類	容量 kW	極	形　式	□D	E	F	BW	BH	J	K	L	質量 (kg)	J	K	L	質量 (kg)
プレミアム効率三相	1.5	4	CVVM2　-6225DA -EP	□ 167	97	64	80	117	126	106	1000	426	153	117	1000	426
	2.2		CVVM3　-6225DA -EP	□ 184	115	66	103	125	150	126	985	431	183	141	985	431
	3.0		CVVM4　-6225DA -EP	□ 184	115	66	103	125	150	126	999	434	183	141	999	434
	3.7		CVVM5　-6225DA -EP	□ 222	118	69	120	153	166	142	1017	442	199	157	1017	442
	5.5		CVVM8　-6225DA -EP	□ 222	118	69	120	153	166	142	1060	457	199	157	1060	458
	7.5		CVVM10　-6225DA -EP	□ 260	138	92	172	174	203	168	1098	469	235	183	1098	470
	11		CVVM15　-6225DA -EP	□ 260	138	92	172	174	203	168	1160	474	235	183	1160	476

モータ（ブレーキ付）				屋内形・屋外形共通					屋内形				屋外形			
種類	容量 kW	極	形　式	□D	E	F	BW	BH	J	K	L	質量 (kg)	J	K	L	質量 (kg)
プレミアム効率三相	1.5	4	CVVM2　-6225DA -EP -B	□ 167	167	133	80	117	126	106	1070	432	153	117	1070	432
	2.2		CVVM3　-6225DA -EP -B	□ 184	193	144	103	125	150	126	1063	439	183	141	1063	439
	3.0		CVVM4　-6225DA -EP -B	□ 184	193	144	103	125	150	126	1077	442	183	141	1077	442
	3.7		CVVM5　-6225DA -EP -B	□ 222	208	159	120	153	166	142	1108	453	199	157	1108	453
	5.5		CVVM8　-6225DA -EP -B	□ 222	208	159	120	153	166	142	1151	468	199	157	1151	469
	7.5		CVVM10　-6225DA -EP -B	□ 260	243	197	172	174	203	168	1203	490	235	183	1203	491
	11		CVVM15　-6225DA -EP -B	□ 260	243	197	172	174	203	168	1265	495	235	183	1265	497

端子箱寸法	屋内形			屋外形		
容量 kW	BA	BC	BL	BA	BC	BL
1.5	85	95	48	100	131	75
2.2 ～ 5.5	100	111	58	123	151	87
7.5 ～ 11	122	138	72	154	184	105

注）1. △にはモータの容量記号が入ります。詳細は B5 頁の「形式」をご参照ください。
2. 低速軸径寸法：寸法公差は、JIS B 0401-1998"h6" です。
3. 軸端キーおよびキー溝寸法：JIS B 1301-1996(ISO)「キー及びキー溝 平行キー（締込み形）」に準拠しています。
4. 低速軸軸端部の詳細寸法は、技術資料 C23 頁をご参照ください。
5. フランジ取付部インロー径寸法：寸法公差は、JIS B 0401-1998"f8" です。
6. 正面図の端子箱・オイルゲージ・オイルポンプ・給油口・排油口は図面に表記できる位置にしているため、実際とは異なります。位置関係の詳細は技術資料 C25 頁をご参照ください。
7. 低速軸方向が水平（CHVM 形）、垂直上向き（CWVM 形）の場合は、取合寸法が異なります。詳細はご照会ください。
8. 本寸法図の寸法および質量は、予告なしに変更することがあります。

寸法図

プレミアム効率三相モータ CVVM △ -6225DB-EP(-B)- 減速比

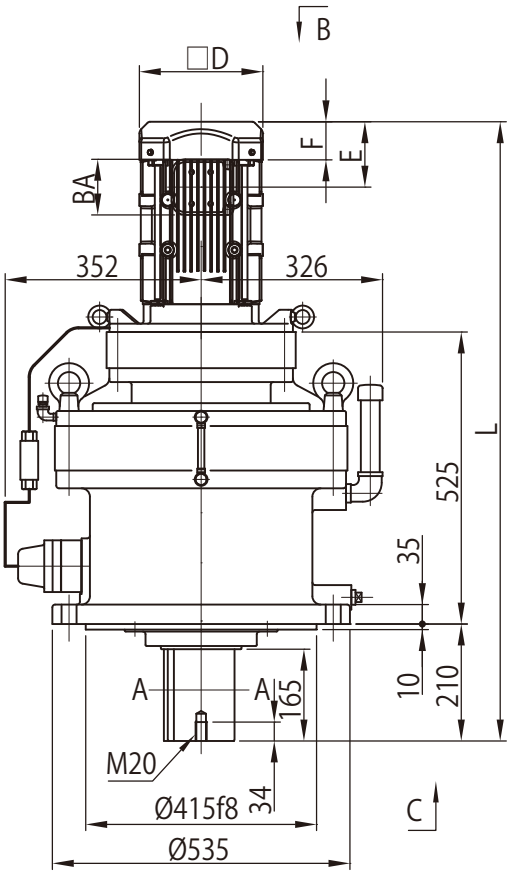

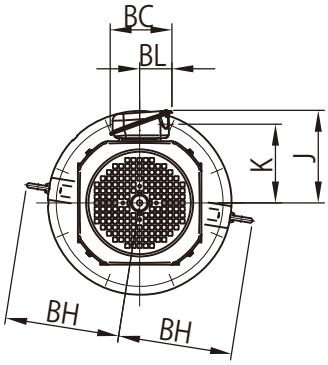

B～

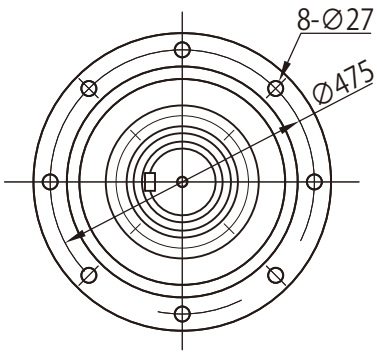

C～

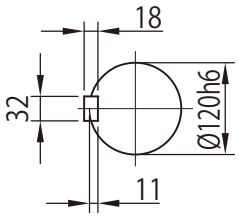

A-A

モータ（ブレーキ無）				屋内形・屋外形共通					屋内形				屋外形			
種類	容量 kW	極	形　式	□D	E	F	BW	BH	J	K	L	質量 (kg)	J	K	L	質量 (kg)
プレミアム効率三相	3.7	4	CVVM5　-6225DB -EP	□ 222	118	69	-	206	166	142	1070	488	199	157	1070	489
	5.5		CVVM8　-6225DB -EP	□ 222	118	69	-	206	166	142	1113	504	199	157	1113	504
	7.5		CVVM10　-6225DB -EP	□ 260	138	92	-	224	203	168	1134	516	235	183	1134	517
	11		CVVM15　-6225DB -EP	□ 260	138	92	-	224	203	168	1196	522	235	183	1196	523

モータ（ブレーキ付）				屋内形・屋外形共通					屋内形				屋外形			
種類	容量 kW	極	形　式	□D	E	F	BW	BH	J	K	L	質量 (kg)	J	K	L	質量 (kg)
プレミアム効率三相	3.7	4	CVVM5　-6225DB -EP -B	□ 222	208	159	-	206	166	142	1161	499	199	157	1161	500
	5.5		CVVM8　-6225DB -EP -B	□ 222	208	159	-	206	166	142	1204	515	199	157	1204	515
	7.5		CVVM10　-6225DB -EP -B	□ 260	243	197	-	224	203	168	1239	537	235	183	1239	538
	11		CVVM15　-6225DB -EP -B	□ 260	243	197	-	224	203	168	1301	543	235	183	1301	544

端子箱寸法	屋内形			屋外形		
容量 kW	BA	BC	BL	BA	BC	BL
3.7 ～ 5.5	100	111	58	123	151	87
7.5 ～ 11	122	138	72	154	184	105

注）1. △にはモータの容量記号が入ります。詳細は B5 頁の「形式」をご参照ください。
2. 低速軸径寸法：寸法公差は、JIS B 0401-1998"h6" です。
3. 軸端キーおよびキー溝寸法：JIS B 1301-1996(ISO)「キー及びキー溝 平行キー（締込み形）」に準拠しています。
4. 低速軸軸端部の詳細寸法は、技術資料 C23 頁をご参照ください。
5. フランジ取付部インロー径寸法：寸法公差は、JIS B 0401-1998"f8" です。
6. 正面図の端子箱・オイルゲージ・オイルポンプ・給油口・排油口は図面に表記できる位置にしているため、実際とは異なります。位置関係の詳細は技術資料 C25 頁をご参照ください。
7. 低速軸方向が水平（CHVM 形）、垂直上向き（CWVM 形）の場合は、取合寸法が異なります。詳細はご照会ください。
8. 本寸法図の寸法および質量は、予告なしに変更することがあります。

寸法図

プレミアム効率三相モータ　CVVM △ -6235DA-EP(-B)- 減速比

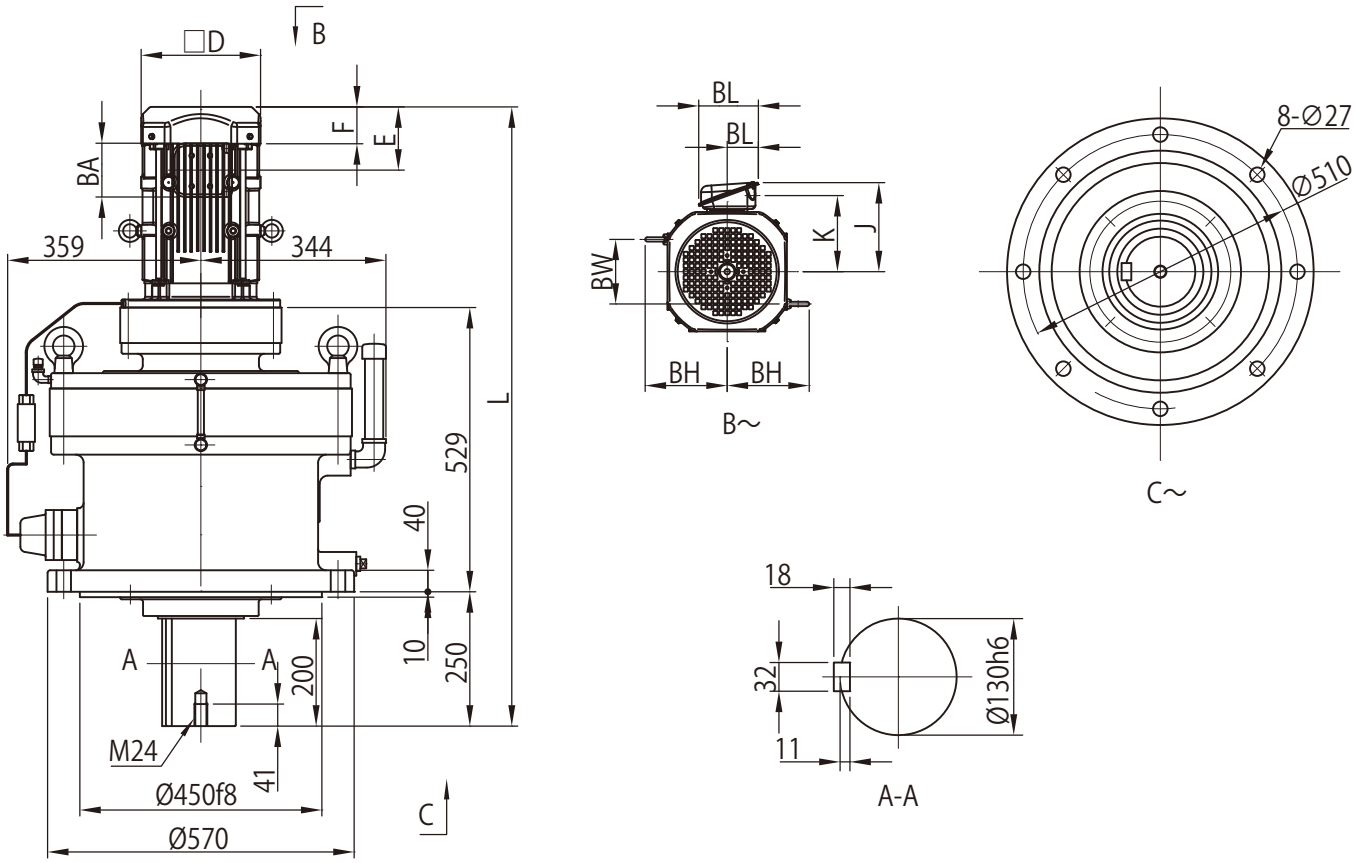

モータ（ブレーキ無）				屋内形・屋外形共通					屋内形				屋外形			
種類	容量 kW	極	形　式	□D	E	F	BW	BH	J	K	L	質量 (kg)	J	K	L	質量 (kg)
プレミアム効率三相	2.2	4	CVVM3　-6235DA -EP	□ 184	115	66	103	125	150	126	1071	530	183	141	1071	531
	3.0		CVVM4　-6235DA -EP	□ 184	115	66	103	125	150	126	1085	533	183	141	1085	533
	3.7		CVVM5　-6235DA -EP	□ 222	118	69	120	153	166	142	1108	541	199	157	1108	542
	5.5		CVVM8　-6235DA -EP	□ 222	118	69	120	153	166	142	1151	557	199	157	1151	557
	7.5		CVVM10　-6235DA -EP	□ 260	138	92	172	153	203	168	1188	568	235	183	1188	570
	11		CVVM15　-6235DA -EP	□ 260	138	92	172	174	203	168	1250	574	235	183	1250	575

モータ（ブレーキ付）				屋内形・屋外形共通					屋内形				屋外形			
種類	容量 kW	極	形　式	□D	E	F	BW	BH	J	K	L	質量 (kg)	J	K	L	質量 (kg)
プレミアム効率三相	2.2	4	CVVM3　-6235DA -EP -B	□ 184	193	144	103	125	150	126	1149	538	183	141	1149	539
	3.0		CVVM4　-6235DA -EP -B	□ 184	193	144	103	125	150	126	1163	541	183	141	1163	541
	3.7		CVVM5　-6235DA -EP -B	□ 222	208	159	120	153	166	142	1199	552	199	157	1199	553
	5.5		CVVM8　-6235DA -EP -B	□ 222	208	159	120	153	166	142	1242	568	199	157	1242	568
	7.5		CVVM10　-6235DA -EP -B	□ 260	243	197	172	153	203	168	1293	589	235	183	1293	591
	11		CVVM15　-6235DA -EP -B	□ 260	243	197	172	174	203	168	1355	595	235	183	1355	596

端子箱寸法	屋内形			屋外形		
容量 kW	BA	BC	BL	BA	BC	BL
2.2 ～ 5.5	100	111	58	123	151	87
7.5 ～ 11	122	138	72	154	184	105

注）1. △にはモータの容量記号が入ります。詳細は B5 頁の「形式」をご参照ください。
2. 低速軸径寸法：寸法公差は、JIS B 0401-1998"h6" です。
3. 軸端キーおよびキー溝寸法:JIS B 1301-1996(ISO)「キー及びキー溝 平行キー（締込み形）」に準拠しています。
4. 低速軸軸端部の詳細寸法は、技術資料 C23 頁をご参照ください。
5. フランジ取付部インロー径寸法：寸法公差は、JIS B 0401-1998"f8" です。
6. 正面図の端子箱・オイルゲージ・オイルポンプ・給油口・排油口は図面に表記できる位置にしているため、実際とは異なります。位置関係の詳細は技術資料 C25 頁をご参照ください。
7. 低速軸方向が水平（CHVM 形）、垂直上向き（CWVM 形）の場合は、取合寸法が異なります。詳細はご照会ください。
8. 本寸法図の寸法および質量は、予告なしに変更することがあります。

寸法図

プレミアム効率三相モータ CVVM △ -6235DB-EP(-B)- 減速比

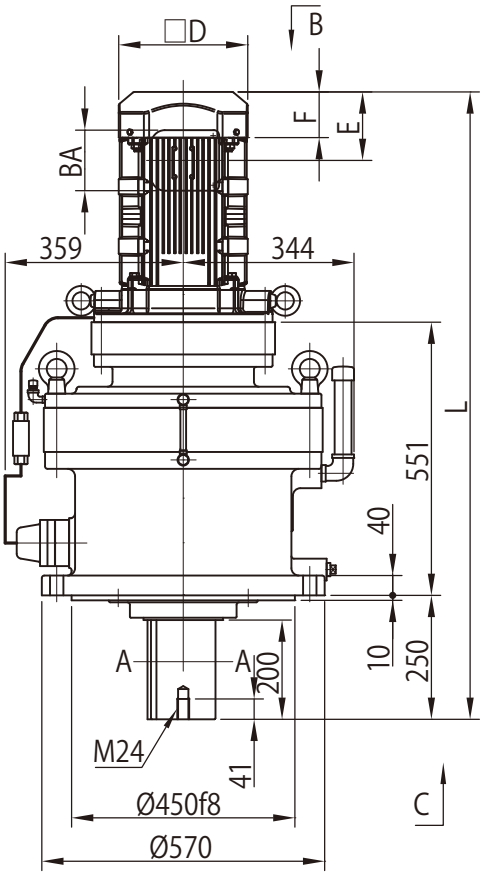

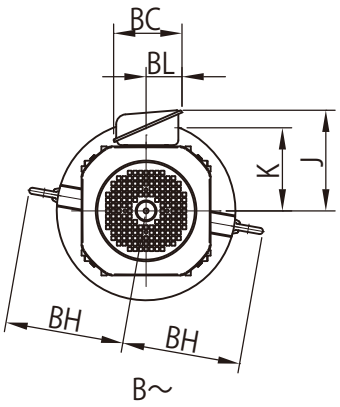

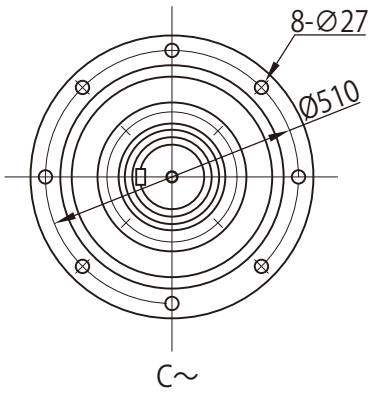

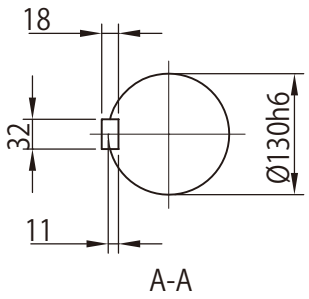

モータ（ブレーキ無）				屋内形・屋外形共通					屋内形				屋外形			
種類	容量 kW	極	形　式	□D	E	F	BW	BH	J	K	L	質量 (kg)	J	K	L	質量 (kg)
プレミアム効率三相	11	4	CVVM15　-6235DB　-EP	□ 260	138	92	-	239	203	168	1264	609	235	183	1264	610

モータ（ブレーキ付）				屋内形・屋外形共通					屋内形				屋外形			
種類	容量 kW	極	形　式	□D	E	F	BW	BH	J	K	L	質量 (kg)	J	K	L	質量 (kg)
プレミアム効率三相	11	4	CVVM15　-6235DB　-EP -B	□ 260	243	197	-	239	203	168	1369	630	235	183	1369	631

端子箱寸法	屋内形			屋外形		
容量 kW	BA	BC	BL	BA	BC	BL
11	122	138	72	154	184	105

注）1　△にはモータの容量記号が入ります。詳細は B5 頁の「形式」をご参照ください。
2. 低速軸径寸法：寸法公差は、JIS B 0401-1998"h6" です。
3. 軸端キーおよびキー溝寸法：JIS B 1301-1996(ISO)「キー及びキー溝 平行キー（締込み形）」に準拠しています。
4. 低速軸軸端部の詳細寸法は、技術資料 C23 頁をご参照ください。
5. フランジ取付部インロー径寸法：寸法公差は、JIS B 0401-1998"f8" です。
6. 正面図の端子箱・オイルゲージ・オイルポンプ・給油口・排油口は図面に表記できる位置にしているため、実際とは異なります。位置関係の詳細は技術資料 C25 頁をご参照ください。
7. 低速軸方向が水平（CHVM 形）、垂直上向き（CWVM 形）の場合は、取合寸法が異なります。詳細はご照会ください。
8. 本寸法図の寸法および質量は、予告なしに変更することがあります。

寸法図

プレミアム効率三相モータ　CVVM △ -6245DA-EP(-B)- 減速比

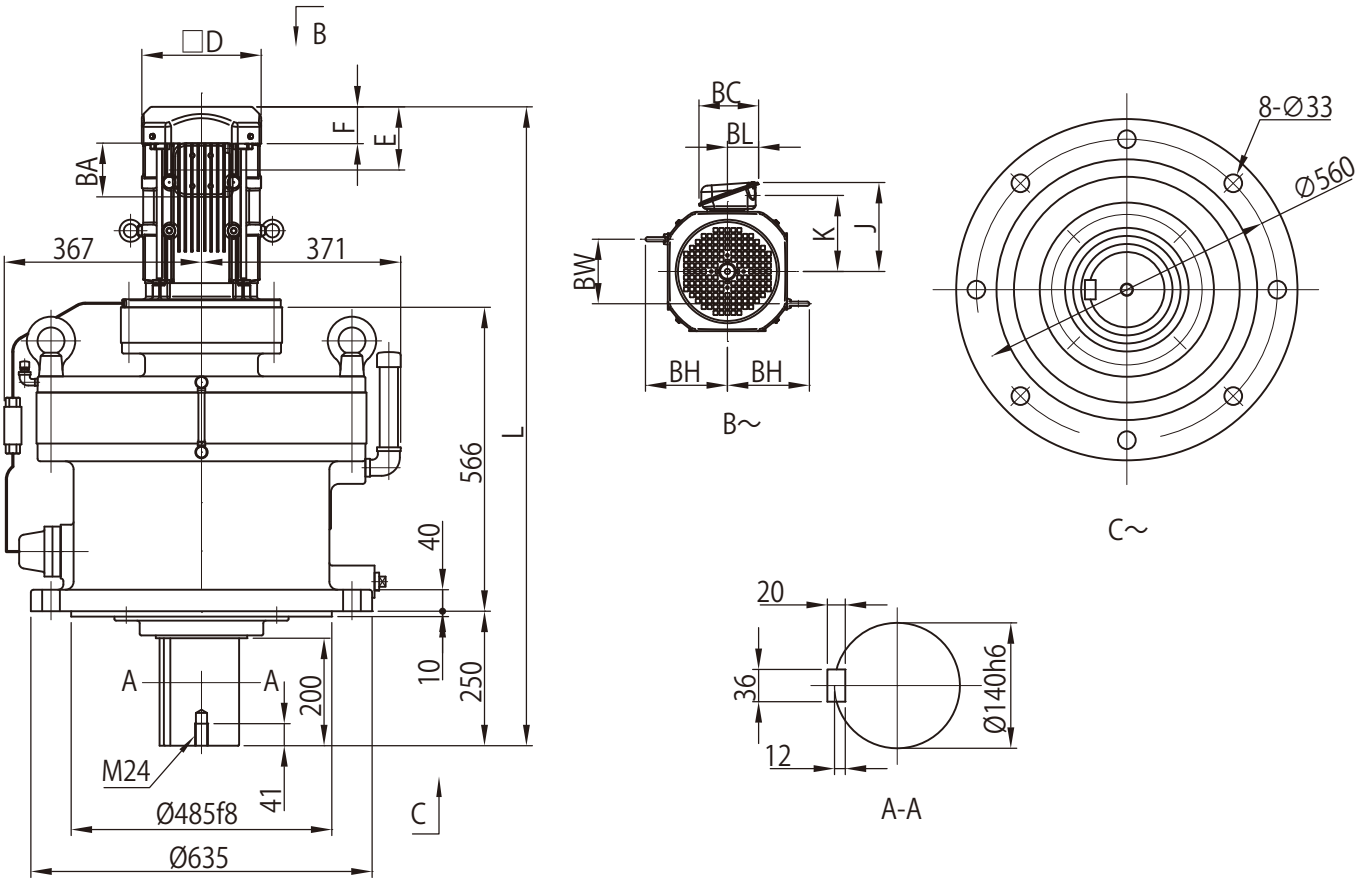

モータ（ブレーキ無）				屋内形・屋外形共通					屋内形				屋外形			
種類	容量 kW	極	形　式	□D	E	F	BW	BH	J	K	L	質量 (kg)	J	K	L	質量 (kg)
プレミアム効率三相	2.2	4	CVVM3　-6245DA -EP	□ 184	115	66	103	125	150	126	1109	624	183	141	1109	625
	3.0		CVVM4　-6245DA -EP	□ 184	115	66	103	125	150	126	1123	627	183	141	1123	627
	3.7		CVVM5　-6245DA -EP	□ 222	118	69	120	153	166	142	1146	635	199	157	1146	636
	5.5		CVVM8　-6245DA -EP	□ 222	118	69	120	153	166	142	1189	651	199	157	1189	651
	7.5		CVVM10　-6245DA -EP	□ 260	138	92	172	153	203	168	1226	662	235	183	1226	664
	11		CVVM15　-6245DA -EP	□ 260	138	92	172	174	203	168	1288	668	235	183	1288	669

モータ（ブレーキ付）				屋内形・屋外形共通					屋内形				屋外形			
種類	容量 kW	極	形　式	□D	E	F	BW	BH	J	K	L	質量 (kg)	J	K	L	質量 (kg)
プレミアム効率三相	2.2	4	CVVM3　-6245DA -EP -B	□ 184	193	144	103	125	150	126	1187	632	183	141	1187	633
	3.0		CVVM4　-6245DA -EP -B	□ 184	193	144	103	125	150	126	1201	635	183	141	1201	635
	3.7		CVVM5　-6245DA -EP -B	□ 222	208	159	120	153	166	142	1236	646	199	157	1236	647
	5.5		CVVM8　-6245DA -EP -B	□ 222	208	159	120	153	166	142	1279	662	199	157	1279	662
	7.5		CVVM10　-6245DA -EP -B	□ 260	243	197	172	153	203	168	1331	683	235	183	1331	685
	11		CVVM15　-6245DA -EP -B	□ 260	243	197	172	174	203	168	1393	689	235	183	1393	690

端子箱寸法	屋内形			屋外形		
容量 kW	BA	BC	BL	BA	BC	BL
2.2 ～ 5.5	100	111	58	123	151	87
7.5 ～ 11	122	138	72	154	184	105

注）1. △にはモータの容量記号が入ります。詳細は B5 頁の「形式」をご参照ください。
2. 低速軸径寸法：寸法公差は、JIS B 0401-1998"h6" です。
3. 軸端キーおよびキー溝寸法：JIS B 1301-1996(ISO)「キー及びキー溝 平行キー（締込み形）」に準拠しています。
4. 低速軸軸端部の詳細寸法は、技術資料 C23 頁をご参照ください。
5. フランジ取付部インロー径寸法：寸法公差は、JIS B 0401-1998"f8" です。
6. 正面図の端子箱・オイルゲージ・オイルポンプ・給油口・排油口は図面に表記できる位置にしているため、実際とは異なります。位置関係の詳細は技術資料 C25 頁をご参照ください。
7. 低速軸方向が水平（CHVM 形）、垂直上向き（CWVM 形）の場合は、取合寸法が異なります。詳細はご照会ください。
8. 本寸法図の寸法および質量は、予告なしに変更することがあります。

寸法図

プレミアム効率三相モータ CVVM △ -6245DB-EP(-B)- 減速比

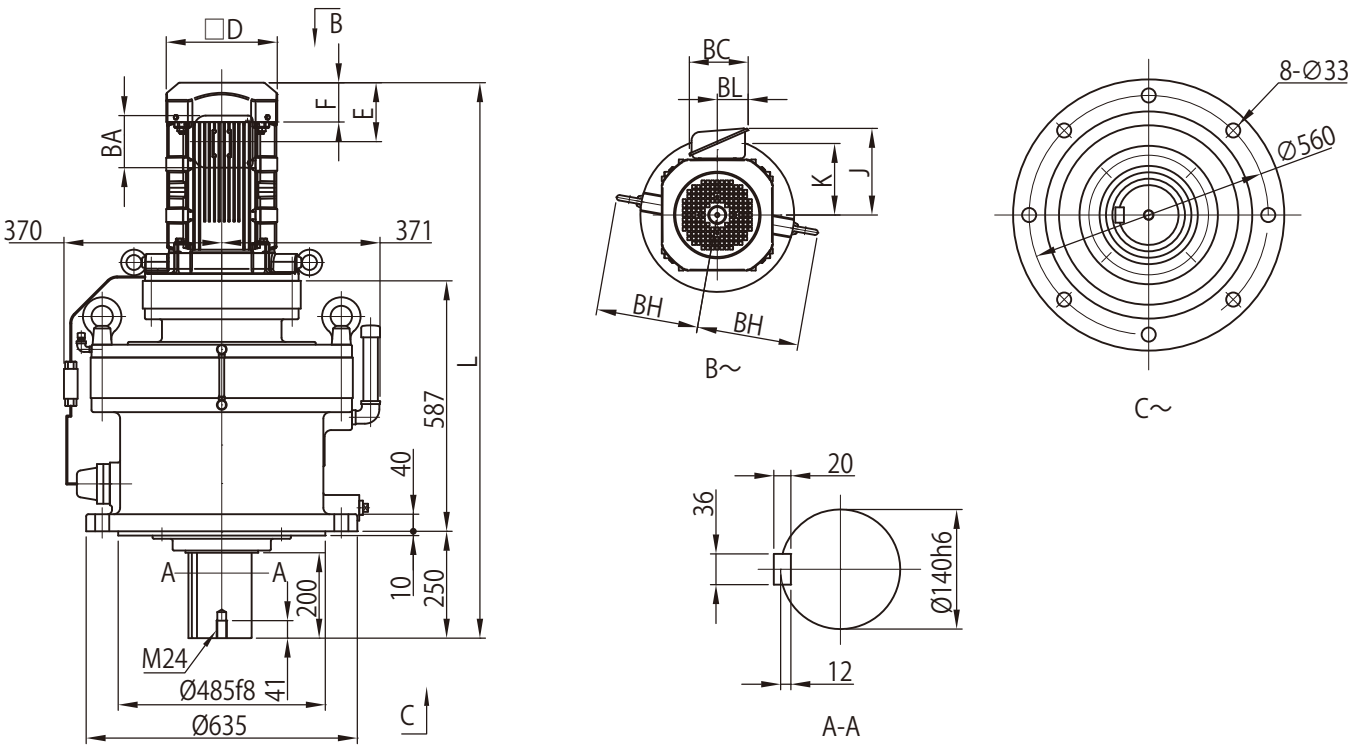

モータ（ブレーキ無）				屋内形・屋外形共通					屋内形				屋外形			
種類	容量 kW	極	形　式	□D	E	F	BW	BH	J	K	L	質量 (kg)	J	K	L	質量 (kg)
プレミアム効率三相	11	4	CVVM15　-6245DB　-EP	□ 260	138	92	-	239	203	168	1301	698	235	183	1301	699

モータ（ブレーキ付）				屋内形・屋外形共通					屋内形				屋外形			
種類	容量 kW	極	形　式	□D	E	F	BW	BH	J	K	L	質量 (kg)	J	K	L	質量 (kg)
プレミアム効率三相	11	4	CVVM15　-6245DB　-EP -B	□ 260	243	197	-	239	203	168	1406	719	235	183	1406	720

端子箱寸法	屋内形			屋外形		
容量 kW	BA	BC	BL	BA	BC	BL
11	122	138	72	154	184	105

注）1　△にはモータの容量記号が入ります。詳細は B5 頁の「形式」をご参照ください。
2. 低速軸径寸法：寸法公差は、JIS B 0401-1998"h6" です。
3. 軸端キーおよびキー溝寸法：JIS B 1301-1996(ISO)「キー及びキー溝 平行キー（締込み形）」に準拠しています。
4. 低速軸軸端部の詳細寸法は、技術資料 C23 頁をご参照ください。
5. フランジ取付部インロー径寸法：寸法公差は、JIS B 0401-1998"f8" です。
6. 正面図の端子箱・オイルゲージ・オイルポンプ・給油口・排油口は図面に表記できる位置にしているため、実際とは異なります。位置関係の詳細は技術資料 C25 頁をご参照ください。
7. 低速軸方向が水平（CHVM 形）、垂直上向き（CWVM 形）の場合は、取合寸法が異なります。詳細はご照会ください。
8. 本寸法図の寸法および質量は、予告なしに変更することがあります。

寸法図

プレミアム効率三相モータ CVVM △ -6255DA-EP(-B)- 減速比

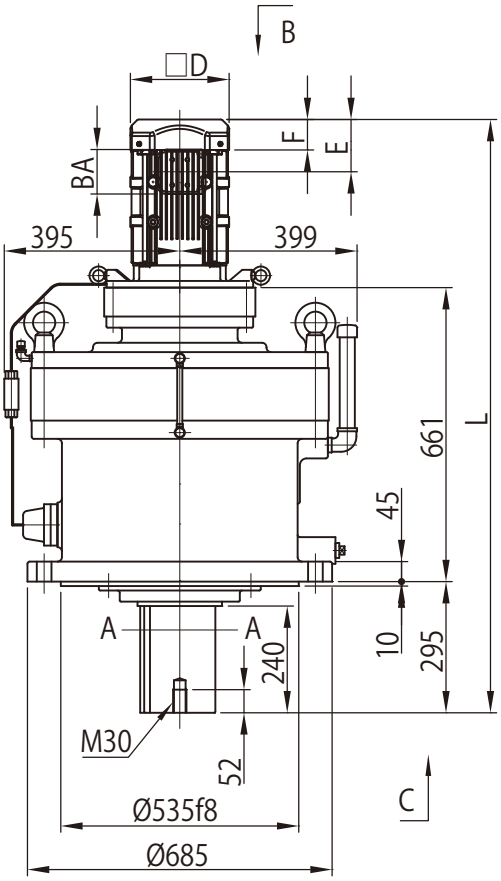

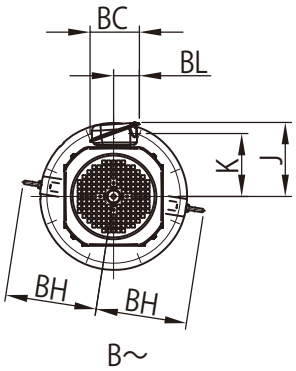

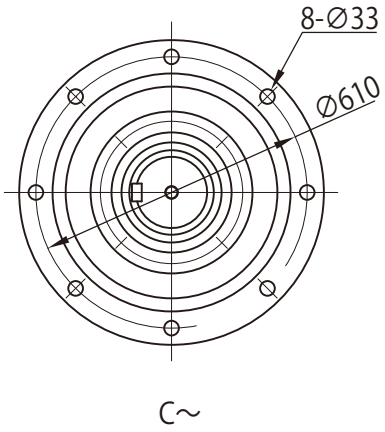

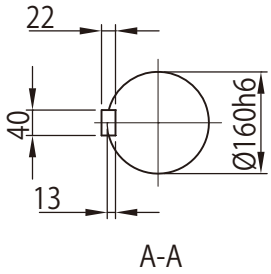

モータ（ブレーキ無）				屋内形・屋外形共通					屋内形				屋外形			
種類	容量 kW	極	形　式	□D	E	F	BW	BH	J	K	L	質量 (kg)	J	K	L	質量 (kg)
プレミアム効率三相	3.7	4	CVVM5 -6255DA -EP	□ 222	118	69	-	206	166	142	1291	956	199	157	1291	957
	5.5		CVVM8 -6255DA -EP	□ 222	118	69	-	206	166	142	1334	972	199	157	1334	972
	7.5		CVVM10 -6255DA -EP	□ 260	138	92	-	224	203	168	1355	984	235	183	1355	985
	11		CVVM15 -6255DA -EP	□ 260	138	92	-	224	203	168	1417	990	235	183	1417	991

モータ（ブレーキ付）				屋内形・屋外形共通					屋内形				屋外形			
種類	容量 kW	極	形　式	□D	E	F	BW	BH	J	K	L	質量 (kg)	J	K	L	質量 (kg)
プレミアム効率三相	3.7	4	CVVM5 -6255DA -EP -B	□ 222	208	159	-	206	166	142	1381	967	199	157	1381	968
	5.5		CVVM8 -6255DA -EP -B	□ 222	208	159	-	206	166	142	1424	983	199	157	1424	983
	7.5		CVVM10 -6255DA -EP -B	□ 260	243	197	-	224	203	168	1460	1005	235	183	1460	1010
	11		CVVM15 -6255DA -EP -B	□ 260	243	197	-	224	203	168	1522	1015	235	183	1522	1015

端子箱寸法	屋内形			屋外形		
容量 kW	BA	BC	BL	BA	BC	BL
3.7 ～ 5.5	100	111	58	123	151	87
7.5 ～ 11	122	138	72	154	184	105

注）1. △にはモータの容量記号が入ります。詳細は B5 頁の「形式」をご参照ください。
2. 低速軸径寸法：寸法公差は、JIS B 0401-1998"h6" です。
3. 軸端キーおよびキー溝寸法:JIS B 1301-1996(ISO)「キー及びキー溝 平行キー（締込み形）」に準拠しています。
4. 低速軸軸端部の詳細寸法は、技術資料 C23 頁をご参照ください。
5. フランジ取付部インロー径寸法：寸法公差は、JIS B 0401-1998"f8" です。
6. 正面図の端子箱・オイルゲージ・オイルポンプ・給油口・排油口は図面に表記できる位置にしているため、実際とは異なります。位置関係の詳細は技術資料 C25 頁をご参照ください。
7. 低速軸方向が水平（CHVM 形）、垂直上向き（CWVM 形）の場合は、取合寸法が異なります。詳細はご照会ください。
8. 本寸法図の寸法および質量は、予告なしに変更することがあります。

寸法図

プレミアム効率三相モータ CVVM △ -6255DB-EP(-B)- 減速比

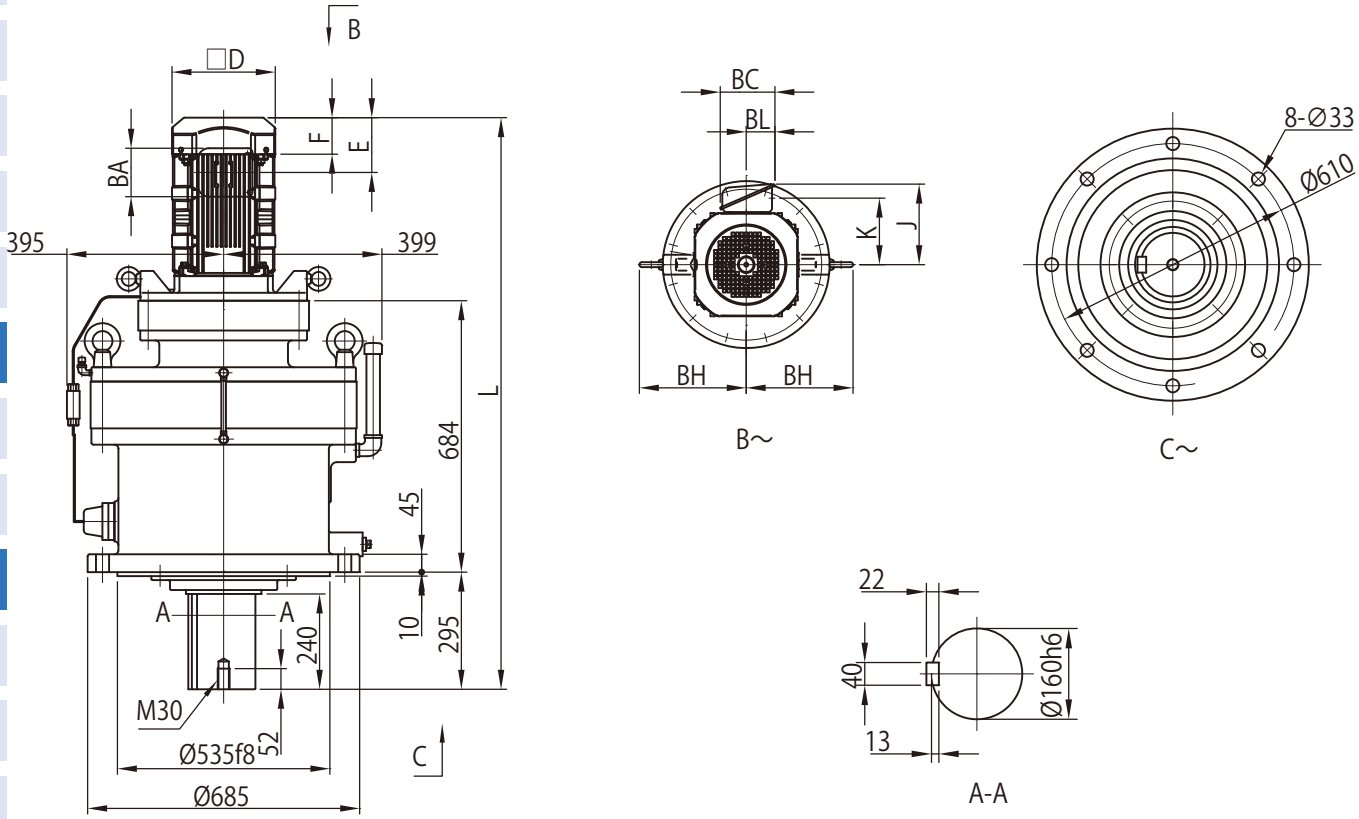

モータ（ブレーキ無）				屋内形・屋外形共通					屋内形				屋外形			
種類	容量 kW	極	形　式	□D	E	F	BW	BH	J	K	L	質量 (kg)	J	K	L	質量 (kg)
プレミアム効率三相	11	4	CVVM15　-6255DB -EP	□260	138	92	-	269	203	168	1439	1065	235	183	1439	1065

モータ（ブレーキ付）				屋内形・屋外形共通					屋内形				屋外形			
種類	容量 kW	極	形　式	□D	E	F	BW	BH	J	K	L	質量 (kg)	J	K	L	質量 (kg)
プレミアム効率三相	11	4	CVVM15　-6255DB -EP -B	□260	243	197	-	269	203	168	1544	1085	235	183	1544	1085

端子箱寸法	屋内形			屋外形		
容量 kW	BA	BC	BL	BA	BC	BL
11	122	138	72	154	184	105

注）1　△にはモータの容量記号が入ります。詳細は B5 頁の「形式」をご参照ください。
2. 低速軸径寸法：寸法公差は、JIS B 0401-1998"h6" です。
3. 軸端キーおよびキー溝寸法：JIS B 1301-1996(ISO)「キー及びキー溝 平行キー（締込み形）」に準拠しています。
4. 低速軸軸端部の詳細寸法は、技術資料 C23 頁をご参照ください。
5. フランジ取付部インロー径寸法：寸法公差は、JIS B 0401-1998"f8" です。
6. 正面図の端子箱・オイルゲージ・オイルポンプ・給油口・排油口は図面に表記できる位置にしているため、実際とは異なります。位置関係の詳細は技術資料 C25 頁をご参照ください。
7. 低速軸方向が水平（CHVM 形）、垂直上向き（CWVM 形）の場合は、取合寸法が異なります。詳細はご照会ください。
8. 本寸法図の寸法および質量は、予告なしに変更することがあります。

寸法図

プレミアム効率三相モータ CVVM △ -6265DA-EP(-B)- 減速比

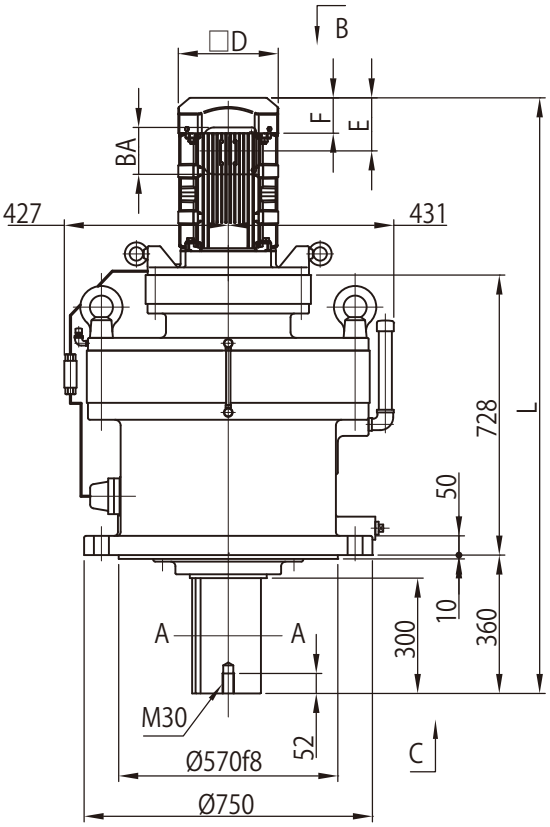

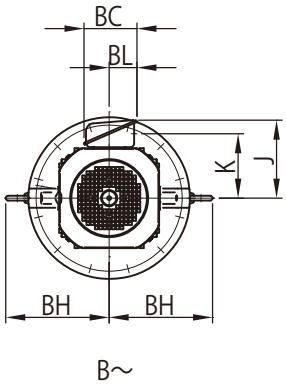

B～

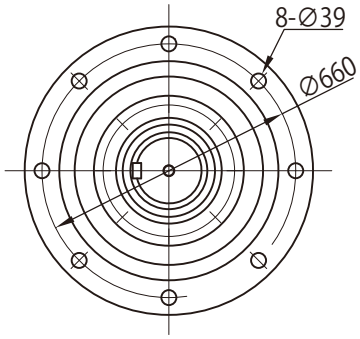

C～

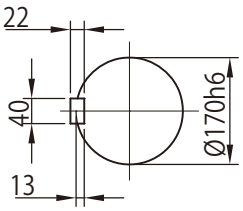

A-A

モータ（ブレーキ無）				屋内形・屋外形共通					屋内形				屋外形			
種類	容量 kW	極	形　式	□D	E	F	BW	BH	J	K	L	質量 (kg)	J	K	L	質量 (kg)
プレミアム効率三相	5.5	4	CVVM8　-6265DA -EP	□ 222	118	69	-	260	166	142	1481	1315	199	157	1481	1315
	7.5		CVVM10　-6265DA -EP	□ 260	138	92	-	269	203	168	1487	1325	235	183	1487	1330
	11		CVVM15　-6265DA -EP	□ 260	138	92	-	269	203	168	1549	1330	235	183	1549	1335

モータ（ブレーキ付）				屋内形・屋外形共通					屋内形				屋外形			
種類	容量 kW	極	形　式	□D	E	F	BW	BH	J	K	L	質量 (kg)	J	K	L	質量 (kg)
プレミアム効率三相	5.5	4	CVVM8　-6265DA -EP -B	□ 222	208	159	-	260	166	142	1572	1325	199	157	1572	1325
	7.5		CVVM10　-6265DA -EP -B	□ 260	243	197	-	269	203	168	1592	1345	235	183	1592	1350
	11		CVVM15　-6265DA -EP -B	□ 260	243	197	-	269	203	168	1654	1355	235	183	1654	1355

端子箱寸法	屋内形			屋外形		
容量 kW	BA	BC	BL	BA	BC	BL
5.5	100	111	58	123	151	87
7.5 ～ 11	122	138	72	154	184	105

注）1. △にはモータの容量記号が入ります。詳細は B5 頁の「形式」をご参照ください。
2. 低速軸径寸法：寸法公差は、JIS B 0401-1998"h6" です。
3. 軸端キーおよびキー溝寸法：JIS B 1301-1996(ISO)「キー及びキー溝 平行キー（締込み形）」に準拠しています。
4. 低速軸軸端部の詳細寸法は、技術資料 C23 頁をご参照ください。
5. フランジ取付部インロー径寸法：寸法公差は、JIS B 0401-1998"f8" です。
6. 正面図の端子箱・オイルゲージ・オイルポンプ・給油口・排油口は図面に表記できる位置にしているため、実際とは異なります。位置関係の詳細は技術資料 C25 頁をご参照ください。
7. 低速軸方向が水平（CHVM 形）、垂直上向き（CWVM 形）の場合は、取合寸法が異なります。詳細はご照会ください。
8. 本寸法図の寸法および質量は、予告なしに変更することがあります。

寸法図

プレミアム効率三相モータ CVVM △ -6275DA-EP(-B)- 減速比

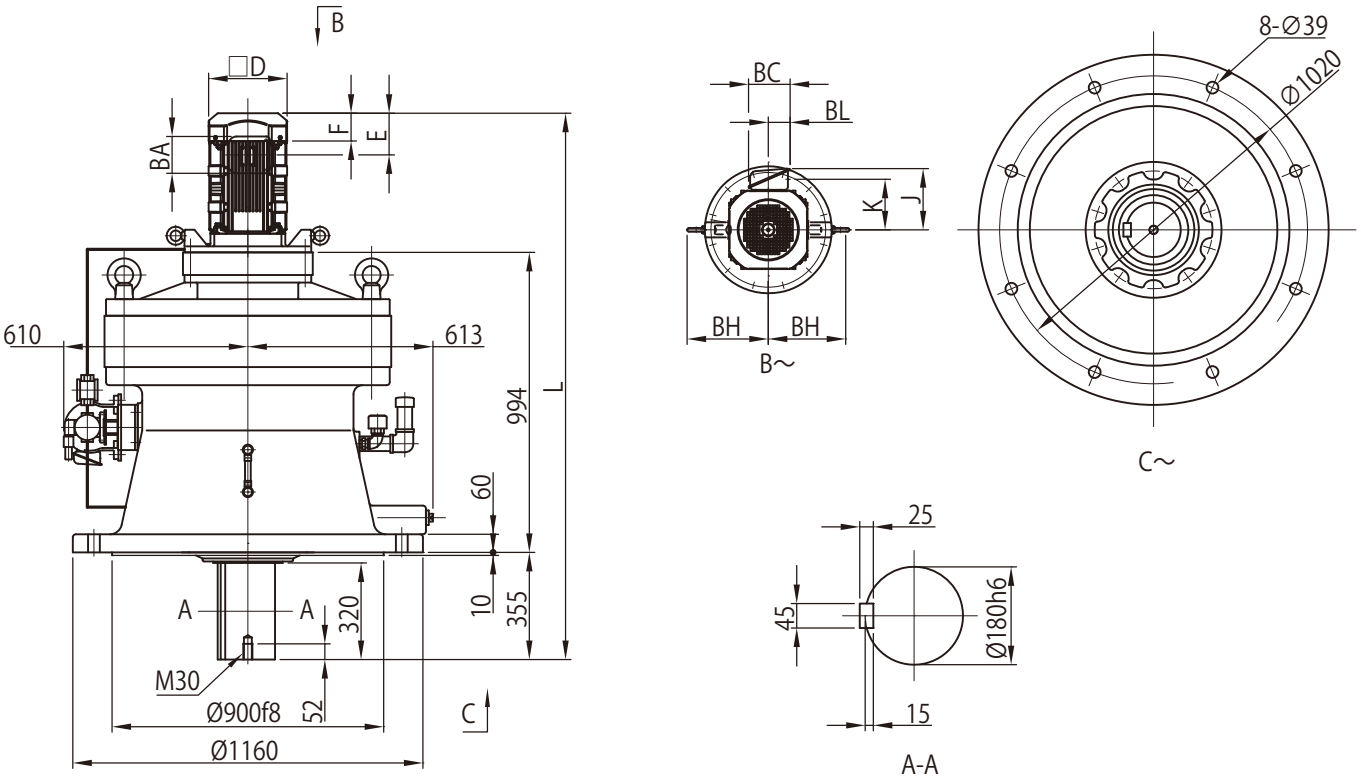

モータ（ブレーキ無）				屋内形・屋外形共通					屋内形				屋外形			
種類	容量 kW	極	形　式	□D	E	F	BW	BH	J	K	L	質量 (kg)	J	K	L	質量 (kg)
プレミアム効率三相	7.5	4	CVVM10　-6275DA　-EP	□ 260	138	92	-	269	203	168	1748	2785	235	183	1748	2790
	11		CVVM15　-6275DA　-EP	□ 260	138	92	-	269	203	168	1810	2795	235	183	1810	2795

モータ（ブレーキ付）				屋内形・屋外形共通					屋内形				屋外形			
種類	容量 kW	極	形　式	□D	E	F	BW	BH	J	K	L	質量 (kg)	J	K	L	質量 (kg)
プレミアム効率三相	7.5	4	CVVM10　-6275DA　-EP -B	□ 260	243	197	-	269	203	168	1853	2810	235	183	1853	2810
	11		CVVM15　-6275DA　-EP -B	□ 260	243	197	-	269	203	168	1915	2815	235	183	1915	2815

端子箱寸法	屋内形			屋外形		
容量 kW	BA	BC	BL	BA	BC	BL
7.5 ～ 11	122	138	72	154	184	105

注）1　△にはモータの容量記号が入ります。詳細は B5 頁の「形式」をご参照ください。
2. 低速軸径寸法：寸法公差は、JIS B 0401-1998"h6" です。
3. 軸端キーおよびキー溝寸法：JIS B 1301-1996(ISO)「キー及びキー溝 平行キー（締込み形）」に準拠しています。
4. 低速軸軸端部の詳細寸法は、技術資料 C23 頁をご参照ください。
5. フランジ取付部インロー径寸法：寸法公差は、JIS B 0401-1998"f8" です。
6. 正面図の端子箱・オイルゲージ・オイルポンプ・給油口・排油口は図面に表記できる位置にしているため、実際とは異なります。位置関係の詳細はご照会ください。
7. 低速軸方向が水平（CHVM 形）、垂直上向き（CWVM 形）の場合は、取合寸法が異なります。詳細はご照会ください。
8. 本寸法図の寸法および質量は、予告なしに変更することがあります。

サイクロ®減速機 C

技術資料

	頁
1. 減速機部	C3
2. モータ部	C29

M E M O

サイクロ® 減速機

C　技術資料

1. 減速機部

	頁
サイクロ減速機の機構	C4
構造図	C5
銘板の見方	C8
潤滑	C10
許容ラジアル・スラスト荷重	C14
慣性モーメント・GD²	C17
低速軸軸端詳細寸法	C22
立形位置関係	C24
フランジ取付形・組付資料	C26
許容入力回転数	C28

サイクロ®減速機の機構

サイクロ減速機は原理的には次の 2 つの機構から成立っています。
☆トロコロイド系曲線歯形を持つ 1 枚、もしくは 2 枚歯数差の内接式遊星歯形機構
☆円弧歯形を持つ等速度内歯形機構

図 C1　内接式遊星歯車機構

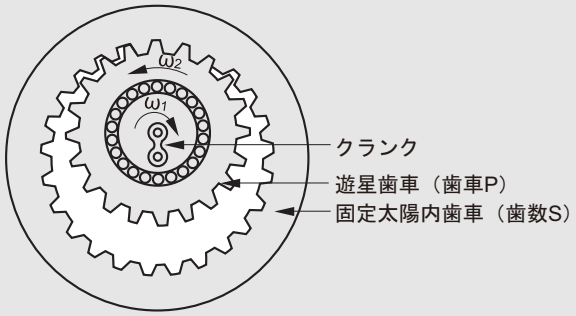

図 C1 のような内接式遊星歯車装置において、角速度 ω 1、ω 2 の関係は遊星歯車理論により次式で表わされます。
ω 2/ ω 1=1 − S/P= −（S − P）/P
ここで S − P=1（歯数差 1）とすればω 2/ω 1= − 1/P となり、回転方向が逆向きで最大の減速比が得られますが、一般のインボリュート歯形では歯先の干渉を生じるために、この機構を 1 枚歯数差で有効に利用することはできません。

図 C2　1 枚歯数差遊星歯車機構

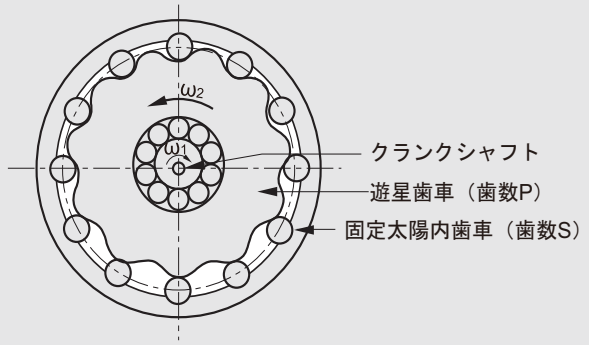

サイクロ減速機はこの問題を解決するために図 C2 のように
（1）内歯車に円弧歯形
（2）遊星歯車にエピトロコイド平行曲線
を採用し、歯先干渉が無く、また比類の無い同時噛合数を持つ 1 枚歯数差の内接式遊星歯車を実現させました。

図 C3　等速度内歯車機構

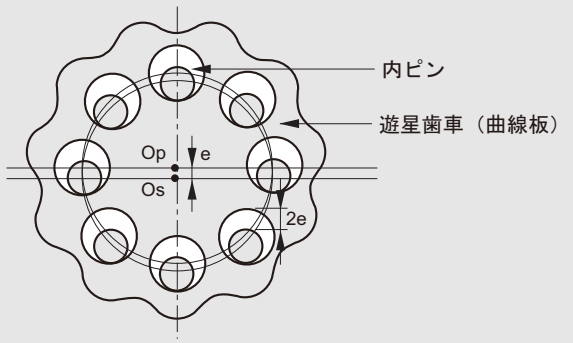

遊星歯車（曲線板）は高速で公転（ω 1）しながら同時に低速で自転（ω 2）します。
サイクロ減速機は図 C3 の円弧歯形による等速度内歯車機構を用いて、減速された自転だけを内ピン取出しています。内ピンはクランク軸（入力軸）中心 Os と同心円上に等配置されていますから、これをそのまま出力軸に植込むことにより、容易に入出力軸を同心にすることができます。

図 C4　サイクロ減速機の構造模型

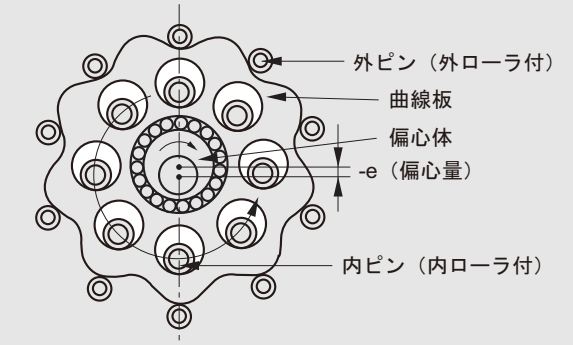

以上の 2 つの機構を巧みに組合せ、円弧歯形にローラを装着して図 C4 のようにまとめたものがサイクロ減速機です。
ローラによって滑り接触が転がり接触に変換されますので、機械的損失は非常に小さく極めて高いギヤ効率が得られます。

1. 6000 シリーズ・ギヤ部の構造図

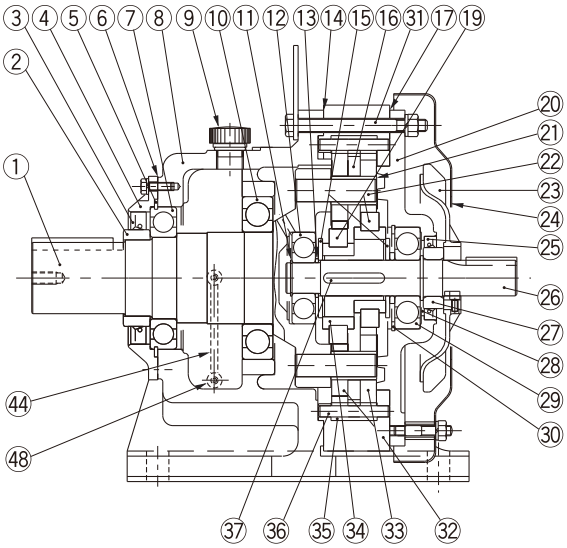

図 C5 CHH 形（横形・レデューサ）、1 段形
（例：枠番 6175）

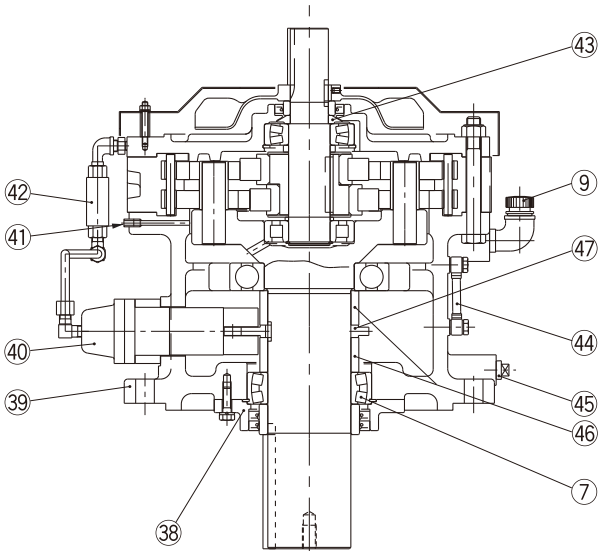

図 C6 CVV 形（立形・レデューサ）、1 段形
（例：枠番 6225）

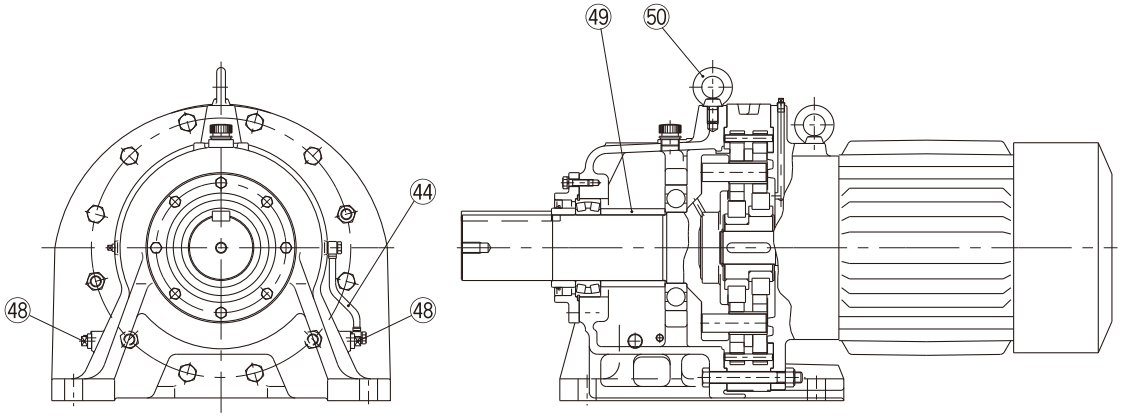

図 C7 CHHM 形（横形・ギヤモータ）、1 段形
（例：枠番 6225）

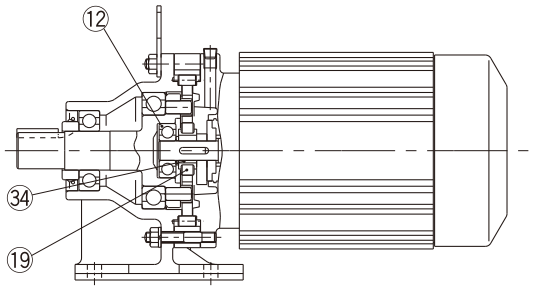

図 C8 CNHM 形（横形・ギヤモータ）、1 段形
（例：枠番 6095）

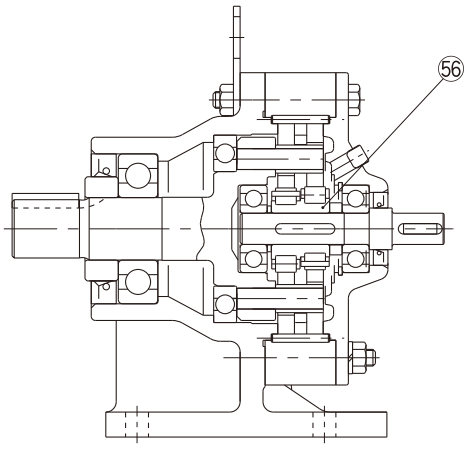

図 C9 CNH 形（横形・レデューサ）、1 段形
（例：枠番 6105）

構 造 図

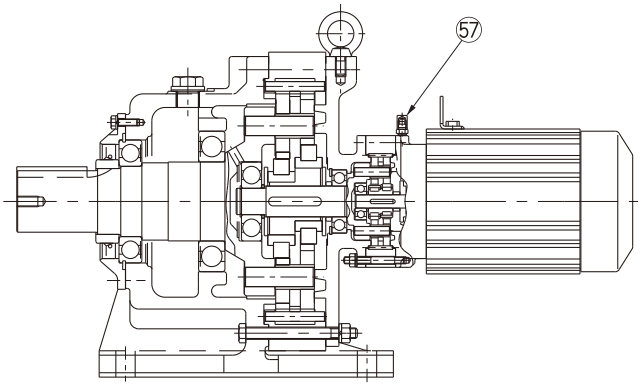

図 C10 CHHM 形（横形・ギヤモータ）、2 段形
（例：枠番 6185DB グリース潤滑仕様）

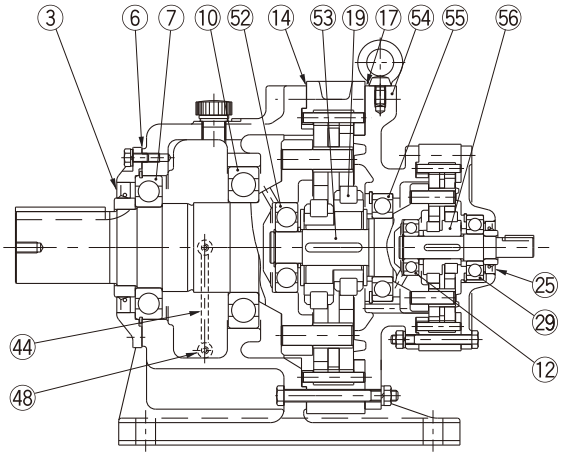

図 C11 CHH 形（横形・レデューサ）、2 段形
（例：枠番 6185DB）

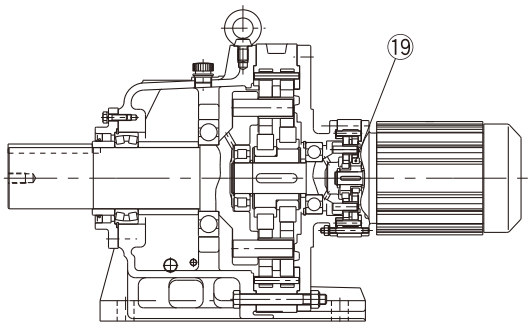

図 C12 CHHM 形（横形・ギヤモータ）、2 段形
（例：枠番 6225DB）

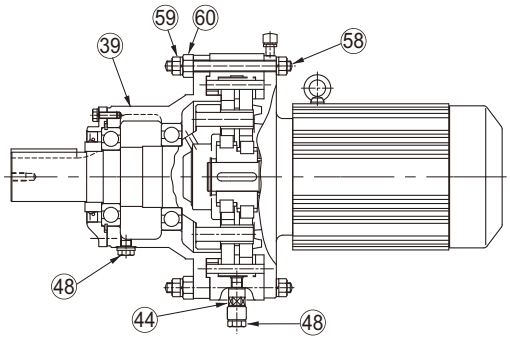

図 C13 CHFM 形（横形・ギヤモータ）、1 段形
（例：枠番 6165）

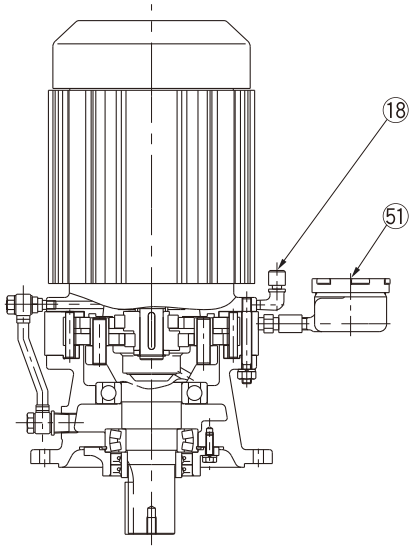

図 C14 CVVM 形（立形・ギヤモータ）、
1 段形（例：枠番 6145）

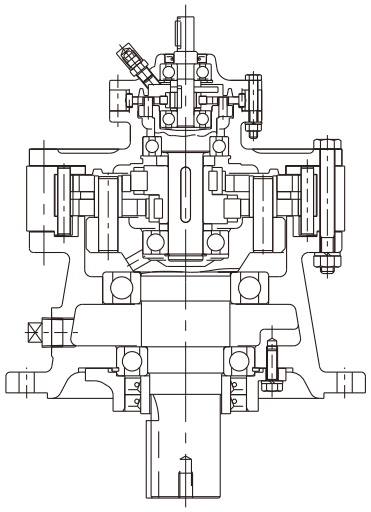

図 C15 CVV 形（立形・レデューサ）、2 段形
（例：枠番 6135DA グリース潤滑仕様）

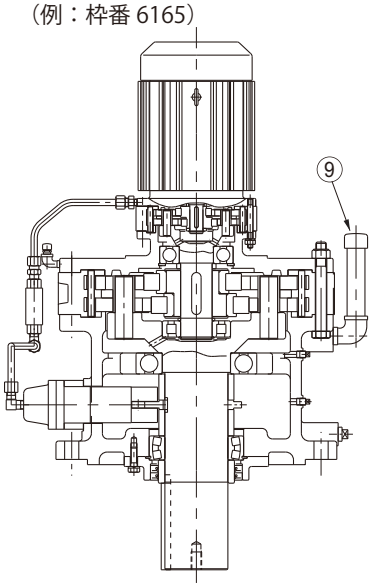

図 C16 CVVM 形（立形・ギヤモータ）、
2 段形（例：枠番 6225DA）

ギヤ部主要部品

品番	部 品 名	品番	部 品 名	品番	部 品 名	品番	部 品 名	品番	部 品 名
1	低速軸（出力軸）	13	ディスタンスピース	25	オイルシール	37	平行キー	49	ディスタンスピース
2	カラー	14	パッキン B	26	高速軸	38	グランド	50	アイボルト
3	オイルシール	15	当金	27	カラー	39	フランジ付外カバー	51	注油金物
4	カバー	16	サシワ	28	ディスタンスピース	40	プランジャーポンプ	52	中間軸軸受 A
5	軸受用止め輪	17	パッキン C	29	高速軸軸受 B	41	空気抜用プラグ	53	中間軸
6	パッキン A	18	空気抜栓	30	穴用止め輪	42	オイルシグナル	54	中間カバー
7	低速軸軸受 A	19	偏心体用軸受	31	上ボルト	43	油切り	55	中間軸軸受 B
8	横外カバー	20	内カバー	32	枠	44	オイルゲージ	56	偏心軸受（複列）
9	給油栓	21	内ローラ	33	曲線板	45	プラグ（排油口）	57	グリースニップル（キャップ付）
10	低速軸軸受 B	22	内ピン	34	偏心体	46	ディスタンスピース	58	枠締付ボルト（フランジ取付形）
11	軸用止め輪	23	ファン	35	外ローラ	47	カム	59	分解止めナット（フランジ取付形）
12	高速軸軸受 A	24	ファンカバ	36	外ピン	48	プラグ（排油口）	60	スペーサ代わりナット（フランジ取付形）

2. 6000SK シリーズ・ギヤ部の構造図

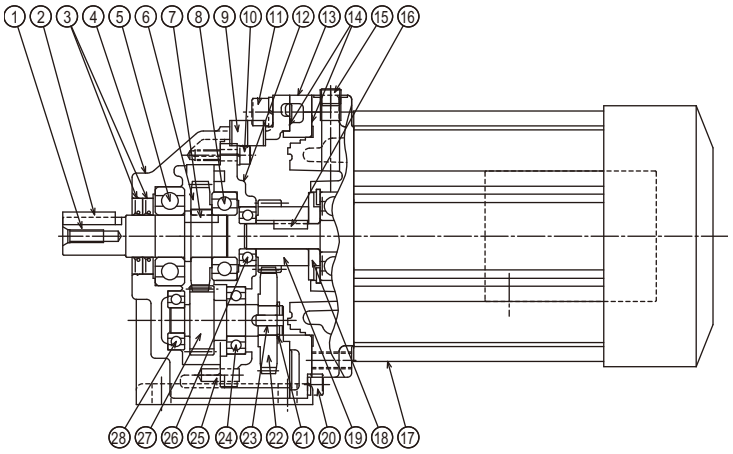

図 C17 CHHM 形（6000SK シリーズ横形・ギヤモータ）
（例：枠番 6075SK）

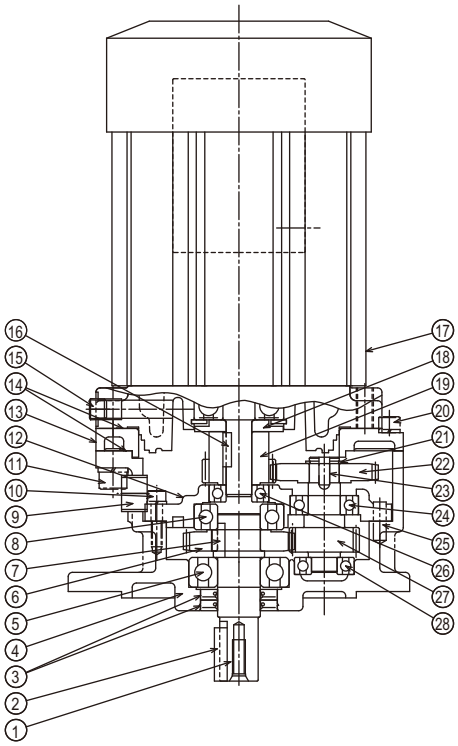

図 C18 CVVM 形（6000SK シリーズ立形・ギヤモータ）
（例：枠番 6075SK）

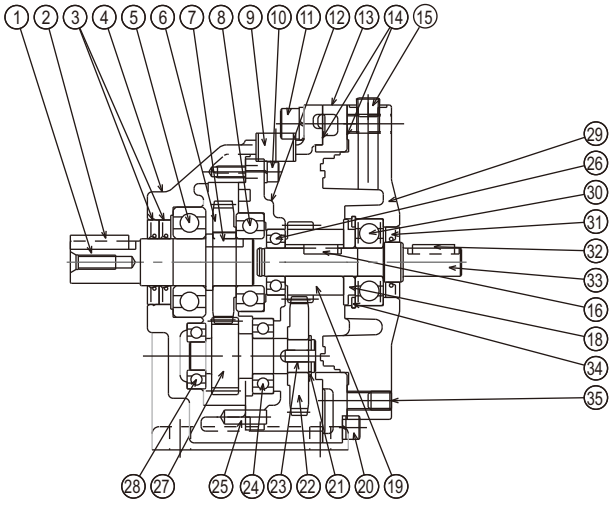

図 C19 CHH 形（6000SK シリーズ横形・レデューサ）
（例：枠番 6075SK）

ギヤ部主要部品

品番	部 品 名	品番	部 品 名	品番	部 品 名
1	低速軸（出力軸）	13	アダプタープレート	25	ピン
2	キー	14	液状パッキン	26	高速軸軸受 A
3	オイルシール	15	プラグ	27	第 2 段ピニオン（中速軸）
4	横外カバー	16	キー	28	中速軸軸受 A
5	低速軸軸受 A	17	モータ	29	内カバー
6	第 2 段ギヤー	18	油切り	30	高速軸軸受 B
7	キー	19	第 1 段ピニオン	31	オイルシール
8	低速軸軸受 B	20	六角穴付ボルト	32	キー
9	プラグ	21	スナップリング	33	高速軸
10	六角穴付ボルト	22	第 1 段ギヤー	34	スナップリング
11	六角穴付ボルト	23	キー	35	六角穴付ボルト
12	ベアリングプレート	24	中速軸軸受 B		

3. 低減速比シリーズ（PHHM、PVVM 形）・ギヤ部の構造図

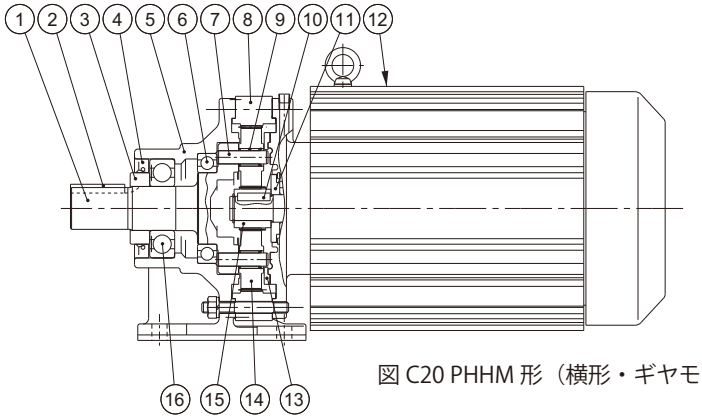

図 C20 PHHM 形（横形・ギヤモータ）

ギヤ部主要部品

品番	部 品 名	品番	部 品 名
1	低速軸（出力軸）	9	ニードル軸受
2	キー	10	キー
3	カラー	11	油切り
4	オイルシール	12	モータ
5	横外カバー	13	支持板
6	低速軸軸受 B	14	遊星歯車
7	内ピン	15	太陽歯車
8	内歯車	16	低速軸軸受 A

銘板の見方

1. ギヤモータ（モータ直結形）の場合

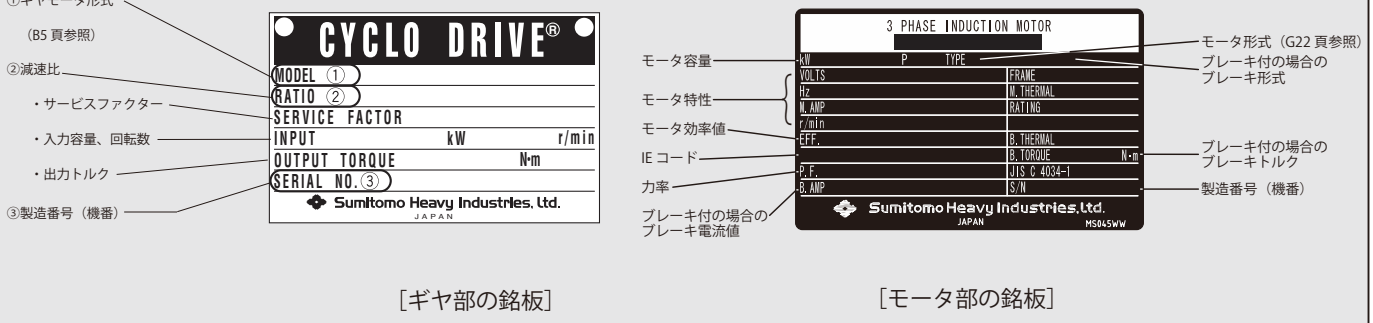

［ギヤ部の銘板］　［モータ部の銘板］

図 C21 ギヤモータの銘板

MEMO

潤 滑

1. 標準潤滑方式

① 標準潤滑方式

「枠番」の末尾の□は、0 , 5 , H（一部枠番のみ）のいずれかが入ります。

表 C1　横形　（低速軸方向水平）

a) 6000SK シリーズ　横形

枠番＼公称減速比	2.5	3	4	5	6	8	10
607 □ SK 608 □ SK 609 □ SK 610 □ SK 611 □ SK	長寿命グリース潤滑（LG） ※ご使用の際は、取付方向の指定が必要です。						

b) 6000 シリーズ 1 段形　横形

枠番＼減速比	6	8	11	13	15	17	21	25	29	35	43	51	59	71	87
608 □ 609 □ 610 □ 611 □ 612 □	長寿命グリース潤滑（LG）														
613 □ 614 □ 616 □ 617 □ 618 □ 619 □	油浴式潤滑（PB）														
6205 6215															

c) 6000 シリーズ 2 段形　横形

枠番＼減速比	104	121	143	165	187	195	231	273	289	319	377	473	559	649	731	841	1003	1015	1247	1479	1849	2065	2537	3045	3481	4437	5133	6177	7569
612 □ DB	長寿命グリース潤滑（LG）																												
613 □ DB 613 □ DC 614 □ DB 614 □ DC 616 □ DA 616 □ DB 617 □ DA 617 □ DB 618 □ DA	グリース潤滑（G）																												
616 □ DC 617 □ DC 618 □ DB 619 □ DA 619 □ DB	油浴式潤滑（PB）																												
6205DA 6205DB 6215DA 6215DB 6225DA 6225DB 6235DA 6235DB 6245DA 6245DB 6255DA 6255DB		121		165																									
6265DA 6275DA											377																		

d) 低減速比シリーズ　横形（形式 : PHHM）

枠番＼減速比	3	5
613 □ 614 □ 616 □ 617 □	油浴式潤滑（PB）	

注）1. サイクロ減速機が、標準入力回転数にて駆動される場合の潤滑方式です。
2. 油浴式潤滑が標準となっている機種でも、ご使用条件によってはグリース潤滑が可能な場合もあります。その場合、性能等が異なる場合がありますので、ご照会ください。
3. □には減速比との組み合わせで 0 または 5 が入ります。

表 C2　立形　（低速軸方向垂直下向）　※ 低速軸方向上向（逆立形）の場合は、ご照会ください。

a) 6000SK シリーズ　立形

枠番＼減速比	2.5	3	4	5	6	8	10
607 □ SK 608 □ SK 609 □ SK 610 □ SK 611 □ SK	長寿命グリース潤滑（LG） ※ご使用の際は、取付方向の指定が必要です。						

b) 6000 シリーズ 1 段形　立形

枠番＼減速比	6	8	11	13	15	17	21	25	29	35	43	51	59	71	87
608 □	長寿命グリース潤滑（LG）														
609 □ 610 □															
611 □ 612 □															
613 □ 614 □	油浴式潤滑（PB）														
616 □ 617 □	強制油潤滑（P）														
618 □ 619 □															
6205 6215															

c) 6000 シリーズ 2 段形　立形

枠番＼減速比	104	121	143	165	187	195	231	273	289	319	377	473	559	649	731	841	1003	1015	1247	1479	1849	2065	2537	3045	3481	4437	5133	6177	7569
612 □ DB	長寿命グリース潤滑（LG）																												
613 □ DB	グリース潤滑（G）																												
613 □ DC																													
614 □ DB																													
614 □ DC																													
616 □ DA 616 □ DB																													
617 □ DA 617 □ DB																													
618 □ DA																													
616 □ DC												473																	
617 □ DC																841													
618 □ DB																		1015											
619 □ DA 619 □ DB																						2065							
6205DA 6205DB				165																	1849								
6215DA 6215DB		121												強制油潤滑（P）									2537						
6225DA 6225DB																													
6235DA 6235DB																													
6245DA 6245DB																													
6255DA 6255DB																													
6265DA																													
6275DA											377	電動ポンプ式強制油潤滑（TP） 表 C3 参照																	

d) 低減速比シリーズ　立形（形式 : PVVM）

枠番＼減速比	3	5
613 □ 614 □ 616 □ 617 □	強制油潤滑（P）	

注）1. サイクロ減速機が、標準入力回転数にて駆動される場合の潤滑方式です。
2. 油浴式潤滑が標準となっている機種でも、ご使用条件によってはグリース潤滑が可能な場合もあります。その場合、性能等が異なる場合がありますので、ご照会ください。
3. □には減速比との組み合わせで 0 または 5 が入ります。
4. 立形サイクロ減速機で強制油潤滑の機種を次の条件で運転する場合は、ご照会ください。
・インバータ駆動する場合。
・低速軸が継続的に回転しない使い方をする場合。（例：低速軸の回転角が 90° のみ）

②電動ポンプ（電動ポンプ式強制油潤滑仕様）

表 C3 電動ポンプ仕様

トロコイドポンプ形式	TOP204HB-VB3 リリーフバルブ付（三相誘導モータ：0.4kW×4P 耐熱クラス E）
枠番 / 減速比	6275DA

注）サイクロ減速機は表 C1、C2 の潤滑方式でほとんどの使用に耐えられますが、周囲温度、入力回転数、負荷条件等が過酷な場合にはご照会ください。

2. 潤滑剤

①グリース潤滑機種

グリース潤滑機種は、表 C4 のグリースを充填して出荷されますので、そのままご使用できます。

(A1) (A2) 長寿命グリース潤滑機種
・6000SK シリーズ
表 C1 a）と C2 a）の機種には長寿命グリース（シェルアルバニアEPグリース R000）を封入しており、交換はほとんど不要ですが、20,000 時間または 4 ～ 5 年を目安に取換えていただくことで長寿命となります。
※ご使用の際は、形式通りの取付方向のみご使用が可能です。

・6000 シリーズ
表 C1 b）、c）と表 C2 b）、c）の 長寿命グリース潤滑（LG） 部の機種には長寿命グリース（BEN10-No.2）を封入しており、交換はほとんど不要ですが、20,000 時間または 4 ～ 5 年を目安に取換えていただくことで長寿命となります。
※ご使用の際の取付方向には制限がありません。

(B1) (B2)　(A1) (A2) 項目以外のグリース潤滑機種
20000 時間または 3 ～ 5 年のいずれか期間の短い方で交換を行ってください。また、3 ～ 6 ヶ月ごとにグリースの給脂を行ってください。（取扱説明書をご参照ください）

表 C4 標準グリース

機種	周囲温度　℃	機種 / 部位	メーカ	商品名
サイクロ減速機 6000SK シリーズ	-10 ～ 40	(A1) 長寿命グリース潤滑機種	昭和シェル石油	シェルアルバニア EPグリース R000
6000 シリーズ サイクロ減速機	-10 ～ 50	(A2) 長寿命グリース潤滑機種	ニッペコ	BEN10-No.2
		(B1)　(A1) (A2) 以外の機種（インバータ駆動時の（B2）の枠番を除く）	コスモ石油	コスモグリース ダイナマックス SH No.2
		(B2) インバータ駆動時の次の枠番 613 □ DB、613 □ DC 614 □ DB、614 □ DC 616 □ DA、616 □ DB、617 □ DA 617 □ DB、618 □ DA	ニッペコ	BEN10-No.2
住友製モータ	-10 ～ 50	シールドベアリング	協同油脂	マルテンプ SRL

注）1.（B2）は（A2）と同一のグリースを使用しておりますが、長寿命グリース潤滑シリーズではないため、メンテナンス方法が異なります。
2. 3 年を越える長期保管を行う場合グリースのメンテナンスが必要になる場合があります。ご照会ください。
3. 上表以外のグリースのご使用は避けてください。
4. 常時 0 ℃～ 40 ℃以外の周囲温度で使用する場合は、ご照会ください。
5.「枠番」の□には、0、5、H（一部枠番のみ）が入ります。

②油潤滑機種

油潤滑機種は油を抜いて出荷していますので、必ず運転前にオイルゲージの上側赤線まで給油してください。

表 C5 推奨潤滑油（工業用極圧ギヤー油・SP 系、JIS K2219 工業用ギヤー油 2 種相当）

周囲温度　℃	コスモ石油	JX 日鉱日石エネルギー	出光興産	昭和シェル石油	エクソンモービル	
-10 ～ 5	コスモギヤー SE 68	ボンノック M 68	ダフニースーパーギヤーオイル 68	シェルオマラ S2 G 68	スパルタン EP 68	モービルギヤ 600XP 68
0 ～ 35	コスモギヤー SE 100 , 150	ボンノック M 100 , 150	ダフニースーパーギヤーオイル 100 , 150	シェルオマラ S2 G 100 , 150	スパルタン EP 100 , 150	モービルギヤ 600XP 100, 150
30 ～ 50	コスモギヤー SE 220 ～ 460	ボンノック M 220 ～ 460	—	シェルオマラ S2 G 220 ～ 460	スパルタン EP 220 ～ 460	モービルギヤ 600XP 220 ～ 460

注）1. 冬季または比較的低い周囲温度で使用する場合には、枠内の低い粘度の油をご使用ください。
2. 常時 0 ℃～ 40 ℃以外の周囲温度で使用する場合はご照会ください。
3. 潤滑油は取扱説明書の方法および交換時期にしたがって、定期的に交換してください。

3. 給油量

表 C6 給油量　（概略値）単位：L

【低減速比シリーズ（形式 PHHM、PVVM）】

枠番	613 □	614 □	616 □	617 □
横形	0.7	0.7	1.4	1.9
立形	1.0	1.0	2.3	4.3

【1 段形】

枠番	613 □	614 □	616 □	617 □	618 □	619 □	6205	6215
横形	0.7	0.7	1.4	1.9	2.5	4.0	5.5	8.5
立形	1.1	1.1	1.0	1.9	2.0	2.7	5.7	7.5

【2 段形】

枠番	616 □ DC	617 □ DC	618 □ DB	619 □ DA	619 □ DB	6205DA	6205DB	6215DA	6215DB	6225DA	6225DB	6235DA
横形	1.5	2.4	3.5	5.8	6.0	6.0	6	10	10	11	11	17
立形	1.0	1.9	2.0	2.7	2.7	11	11	14	14	18	18	23

枠番	6235DB	6245DA	6245DB	6255DA	6255DB	6265DA	6275DA
横形	17	18	18	23	23	32	60
立形	23	29	29	42	42	51	(60)

注）1. 「枠番」の□には、0 , 5 , H（一部枠番のみ）が入ります。
2. 数値に（）があるものは、トロコイドポンプ付の場合の値です。

4. オイルシールに関するご注意

オイルシールには寿命があり、長時間でのご使用で自然劣化や磨耗によってシール効果が低下することがあります。減速機の使用条件や周囲環境によってシール寿命は大きく異なります。通常運転（均一荷重、1 日 10 時間運転、常温下）でのご使用に際しては、1 ～ 3 年程度を目安に交換されることをお奨めします。尚、その際に軸（又はカラー）に錆が発生している場合、同時に交換していただく様にお願い致します。

許容ラジアル・スラスト荷重

サイクロ減速機にギヤやプーリを装着する場合は、ラジアル荷重・スラスト荷重が許容値を超えない範囲でご使用ください。

1. 低速軸ラジアル荷重・スラスト荷重

低速軸のラジアル荷重・スラスト荷重は、次式（1 ～ 3）に従って確認をしてください。

1 ラジアル荷重　Pr

$$Pr = \frac{T\ell}{R} \leqq \frac{Pro}{Lf \cdot Cf \cdot Fs} 〔N, kgf〕$$

2 スラスト荷重　Pa

$$Pa \leqq \frac{Pao}{Cf \cdot Fs} 〔N, kgf〕$$

3 ラジアル荷重とスラスト荷重が共存する場合

$$\left(\frac{Pr \cdot Lf}{Pro} + \frac{Pa}{Pao}\right) \cdot Cf \cdot Fs \leqq 1$$

Pr　: 実ラジアル荷重〔N, kgf〕
T ℓ : 減速機の低速軸における実伝達トルク〔N・m, kgf・m〕
R　: スプロケット、歯車、プーリ等のピッチ円半径〔m〕
Pro : 許容ラジアル荷重〔N, kgf〕（選定表参照）
Pa　: 実スラスト荷重〔N, kgf〕
Pao : 許容スラスト荷重〔N, kgf〕（表 C10）
Lf　: 荷重位置係数（表 C9）
Cf　: 連結係数（表 C7）
Fs　: 衝撃係数（表 C8）

・ラジアル荷重が許容値を超える場合は、より大形の枠番をご選定いただいて差支えありませんが、負荷の程度によっては重ラジアル荷重形を用いることにより枠番を上げずにすむ場合もあります。ご照会ください。
・始動頻度が特に激しい場合はご照会ください。

表 C7　連結係数　Cf

連　結　方　法		Cf
チェーン	単列	1
	複列	1.25
歯　　車		1.25
V ベルト		1.5

表 C8　衝撃係数　Fs

衝撃の程度	Fs
衝撃がほとんど無い場合	1
衝撃がややある場合	1 ～ 1.2
激しい衝撃を伴う場合	1.4 ～ 1.6

表 C9 ～ C11 の中間値の詳細は補間法を用いて算出してください。

中間値補間法算出例

ラジアル荷重位置係数

枠番　6130　L=38mm の低速軸ラジアル荷重位置係数は

$$1.00 + \frac{1.13\text{-}1.00}{40\text{-}35} \times (38\text{-}35) = 1.078$$

許容スラスト荷重

枠番　6180　出力回転数　130r/min の低速軸許容スラスト荷重は

$$12500 + \frac{13100\text{-}12500}{150\text{-}125} \times (150\text{-}130) = 12980 〔N〕$$

許容ラジアル・スラスト荷重

表 C9　低速軸ラジアル荷重位置係数 Lf

枠番		荷重位置　L mm																							
1 段形	2 段形	～5	10	15	20	25	30	35	40	45	50	60	70	80	90	100	120	140	160	180	200	225	250	275	300
607 □ SK	-	0.83	0.92	1.00	1.08	1.17	1.25	-	-	-	-	-	-	-	-	-	-	-	-	-	-	-	-	-	-
608 □ SK	-	0.83	0.90	0.97	1.03	1.10	1.17	1.24	-	-	-	-	-	-	-	-	-	-	-						-
609 □ SK	-	0.87	0.92	0.97	1.03	1.08	1.13	1.19	-	-	-	-	-	-	-	-	-	-	-						-
610 □ SK	-	0.87	0.92	0.97	1.03	1.08	1.13	1.19	-	-	-	-	-	-	-	-	-	-	-						-
611 □ SK	-	0.83	0.88	0.93	0.98	1.02	1.07	1.12	1.17	1.22	-	-	-	-	-	-	-	-	-						-
608 □	-	0.81	0.87	0.94	1.03	1.28	1.54	1.80	-	-	-	-	-	-	-	-	-	-	-						-
609 □	-	0.86	0.92	0.97	1.13	1.38	1.64	1.90	-	-	-	-	-	-	-	-	-	-	-						-
610 □	-	0.86	0.92	0.97	1.13	1.38	1.64	1.90	-	-	-	-	-	-	-	-	-	-	-						-
611 □	-	0.78	0.84	0.90	0.96	1.02	1.08	1.19	1.36	1.53	-	-	-	-	-	-	-	-	-						-
612 □	612 □ DB	-	0.82	0.87	0.92	0.97	1.08	1.25	1.42	1.59	1.76	-	-	-	-	-	-	-	-						-
613 □	613 □ DB 613 □ DC	-	-	0.83	0.87	0.92	0.96	1.00	1.13	1.25	1.38	1.63	1.88	-	-	-	-	-	-	-	-	-	-	-	-
614 □	614 □ DB 614 □ DC	-	-	-	0.66	0.73	0.80	0.87	0.93	1.00	1.10	1.30	1.50	1.70	1.90	-	-	-	-	-	-	-	-	-	-
616 □	616 □ DA 616 □ DB 616 □ DC	-	-	-	0.83	0.87	0.90	0.93	0.97	1.00	1.11	1.32	1.53	1.75	1.96	-	-	-	-	-	-	-	-	-	-
617 □	617 □ DA 617 □ DB 617 □ DC	-	-	-	0.86	0.89	0.92	0.94	0.97	1.00	1.11	1.32	1.53	1.75	1.96	-	-	-	-	-	-	-	-	-	-
618 □	618 □ DA 618 □ DB	-	-	-	-	0.85	0.87	0.90	0.93	0.95	0.98	1.09	1.26	1.43	1.60	1.78	-	-	-	-	-	-	-	-	-
619 □	619 □ DA 619 □ DB	-	-	-	-	-	0.85	0.87	0.89	0.91	0.93	0.97	1.04	1.18	1.32	1.46	1.75	-	-	-	-	-	-	-	-
6205	6205DA 6205DB	-	-	-	-	-	-	-	0.70	0.74	0.77	0.84	0.91	0.98	1.05	1.12	1.26	1.40	1.54	-	-	-	-	-	-
6215	6215DA 6215DB	-	-	-	-	-	-	-	0.70	0.73	0.77	0.84	0.91	0.98	1.05	1.13	1.27	1.41	1.56	-	-	-	-	-	-
-	6225DA 6225DB	-	-	-	-	-	-	-	0.86	0.88	0.90	0.93	0.96	0.99	1.02	1.06	1.12	1.19	1.25	-	-	-	-	-	-
-	6235DA 6235DB	-	-	-	-	-	-	-	0.82	0.84	0.85	0.88	0.91	0.94	0.97	1.00	1.06	1.12	1.18	1.24	1.30	-	-	-	-
-	6245DA 6245DB	-	-	-	-	-	-	-	0.83	0.84	0.86	0.89	0.92	0.94	0.97	1.00	1.06	1.11	1.17	1.23	1.29	-	-	-	-
-	6255DA 6255DB	-	-	-	-	-	-	-	-	-	0.83	0.85	0.88	0.90	0.93	0.95	1.00	1.05	1.10	1.22	1.36	1.52	1.69	-	-
-	6265DA	-	-	-	-	-	-	-	-	-	-	-	0.83	0.85	0.88	0.90	0.94	0.98	1.04	1.17	1.29	1.45	1.61	1.77	1.93
-	6275DA	-	-	-	-	-	-	-	-	-	-	-	-	0.67	0.71	0.75	0.82	0.90	0.98	1.09	1.21	1.35	1.50	1.65	1.79
1 段形	2 段形	～5	10	15	20	25	30	35	40	45	50	60	70	80	90	100	120	140	160	180	200	225	250	275	300
枠番		荷重位置　L mm																							

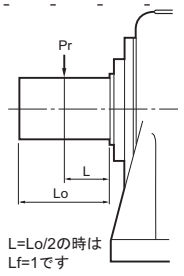

注）1.　□には減速比との組み合わせで 0 または 5 が入ります。

許容ラジアル・スラスト荷重

表 C10　低速軸許容スラスト荷重　Pao (上段 : N / 下段 : kgf)　（Cf, Lf, Fs=1 の場合）

枠番		出力回転数 r/min																
1 段形	2 段形	～ 10	15	20	25	30	35	40	50	60	80	100	125	150	200	250	300	～ 700
607 □ SK	-	785 80	785 80	785 80	785 80	785 80	785 80	785 80	785 80	785 80	785 80	785 80	785 80	785 80	785 80	785 80	785 80	785 80
608 □ SK	-	981 100	981 100	981 100	981 100	981 100	981 100	981 100	981 100	981 100	981 100	981 100	981 100	981 100	981 100	981 100	981 100	981 100
609 □ SK	-	981 100	981 100	981 100	981 100	981 100	981 100	981 100	981 100	981 100	981 100	981 100	981 100	981 100	981 100	981 100	981 100	981 100
610 □ SK	-	1470 150	1470 150	1470 150	1470 150	1470 150	1470 150	1470 150	1470 150	1470 150	1470 150	1470 150	1470 150	1470 150	1470 150	1470 150	1470 150	1470 150
611 □ SK	-	1470 150	1470 150	1470 150	1470 150	1470 150	1470 150	1470 150	1470 150	1470 150	1470 150	1470 150	1470 150	1470 150	1470 150	1470 150	1470 150	1470 150
608 □	-	981 100	981 100	981 100	981 100	981 100	981 100	981 100	981 100	981 100	981 100	981 100	981 100	981 100	981 100	981 100	981 100	
609 □	-	981 100	981 100	981 100	981 100	981 100	981 100	981 100	981 100	981 100	981 100	981 100	981 100	981 100	981 100	981 100	981 100	
610 □	-	1470 150	1470 150	1470 150	1470 150	1470 150	1470 150	1470 150	1470 150	1470 150	1470 150	1470 150	1470 150	1470 150	1470 150	1470 150	1470 150	
611 □	-	1470 150	1470 150	1470 150	1470 150	1470 150	1470 150	1470 150	1470 150	1470 150	1470 150	1470 150	1470 150	1470 150	1470 150	1470 150	1470 150	
612 □	612 □ DB	2940 300	2940 300	2940 300	2940 300	2940 300	2940 300	2940 300	2940 300	2940 300	2940 300	2940 300	2940 300	2940 300	2770 282	2500 255	2390 244	
613 □	613 □ DB 613 □ DC	3920 400	3920 400	3920 400	3920 400	3920 400	3920 400	3920 400	3920 400	3920 400	3920 400	3920 400	3920 400	3920 400	3920 400	3920 400	3920 400	
614 □	614 □ DB 614 □ DC	5400 550	5400 550	5400 550	5400 550	5400 550	5400 550	5400 550	5400 550	5400 550	5230 533	4860 495	4560 465	4370 445	3850 392	3670 374	3450 352	
616 □	616 □ DA 616 □ DB 616 □ DC	6870 700	6870 700	6870 700	6870 700	6870 700	6870 700	6870 700	6870 700	6870 700	6870 700	6870 700	6870 700	6870 700	6300 642	5700 581	5410 552	
617 □	617 □ DA 617 □ DB 617 □ DC	9810 1000	9810 1000	9810 1000	9810 1000	9810 1000	9810 1000	9810 1000	9810 1000	9810 1000	9810 1000	9810 1000	9680 987	9020 919	8090 825	7330 747	6880 701	
618 □	618 □ DA 618 □ DB	13700 1400	13700 1400	13700 1400	13700 1400	13700 1400	13700 1400	13700 1400	13700 1400	13700 1400	13700 1400	13700 1400	13100 1340	12500 1270	11000 1120	- -	- -	
619 □	619 □ DA 619 □ DB	19600 2000	19600 2000	19600 2000	19600 2000	19600 2000	19600 2000	19600 2000	19600 2000	19600 2000	19600 2000	19600 2000	18500 1890	17500 1780	15400 1570	- -	- -	
6205	6205DA 6205DB	26500 2700	23500 2400	21100 2150	19600 2000	18600 1900	18100 1850	17700 1800	16700 1700	15700 1600	14200 1450	13200 1350	12800 1300	12300 1250	11300 1150	- -	- -	
6215	6215DA 6215DB	27500 2800	24500 2500	22100 2250	20600 2100	19600 2000	18600 1900	18100 1850	17200 1750	16200 1650	14700 1500	13700 1400	13200 1350	12800 1300	11800 1200	- -	- -	
-	6225DA 6225DB	29400 3000	25600 2610	23200 2360	21700 2210	20600 2100	19600 2000	18700 1910	17600 1790	16700 1700	15300 1560	14400 1470	13600 1390	13100 1340	12100 1230	- -	- -	
-	6235DA 6235DB	35300 3600	31400 3200	28400 2900	26500 2700	25000 2550	23500 2400	22600 2300	21100 2150	20100 2050	18600 1900	17700 1800	16700 1700	- -	- -	- -	- -	
-	6245DA 6245DB	37300 3800	33800 3450	30900 3150	28800 2940	27300 2780	26100 2660	25100 2560	23500 2400	22300 2270	21000 2140	19900 2030	19100 1950	- -	- -	- -	- -	
-	6255DA 6255DB	48100 4900	43100 4390	39400 4020	36900 3760	35100 3580	33600 3430	32300 3290	30400 3100	28500 2910	26800 2730	25500 2600	24200 2470	- -	- -	- -	- -	
-	6265DA	52000 5300	52000 5300	51000 5200	47500 4840	44800 4570	42800 4360	41600 4240	38900 3970	37300 3800	34800 3550	33000 3360	31100 3170	- -	- -	- -	- -	
-	6275DA	58900 6000	58900 6000	58900 6000	58900 6000	58900 6000	58900 6000	58900 6000	58900 6000	- -	- -	- -	- -	- -	- -	- -	- -	

枠番	出力回転数 r/min																					
形式 PHHM, PVVM	~10	15	20	25	30	35	40	50	60	80	100	125	150	200	250	300	350	400	450	500	600
613 □	3920 400	3920 400	3920 400	3920 400	3920 400	3920 400	3920 400	3920 400	3920 400	3920 400	3920 400	3920 400	3920 400	3920 400	3920 400	3920 400	3660 373	3400 347	3200 326	3020 308	2730 278
614 □	5400 550	5400 550	5400 550	5400 550	5400 550	5400 550	5400 550	5400 550	5400 550	5230 533	4860 495	4560 465	4370 445	3850 392	3670 374	3450 352	3130 319	2850 291	2630 268	2430 248	2130 217
616 □	6870 700	6870 700	6870 700	6870 700	6870 700	6870 700	6870 700	6870 700	6870 700	6870 700	6870 700	6870 700	6870 700	6300 642	5700 581	5410 552	4790 488	4400 449	4080 416	3810 389	3380 345
617 □	9810 1000	9810 1000	9810 1000	9810 1000	9810 1000	9810 1000	9810 1000	9810 1000	9810 1000	9810 1000	9810 1000	9680 987	9020 919	8090 825	7330 747	6880 701	6260 638	5830 595	5480 559	5190 529	4710 480

注）1.　□には減速比との組み合わせで 0 または 5 が入ります。

1. 慣性モーメント・GD² と始動時間

相手機械を完全に始動させるためには、始動トルクが負荷トルクより充分に大きく、また動き始めてから全負荷速度に達するまでの間もモータトルクが常に負荷トルクを上回っていなければなりません。

始動期間中のモータトルクと負荷トルクとの差が加速トルクで、平均加速トルクを $\bar{T}a$（N・m，kgf・m）とすると回転速度 n（r/min）までの始動時間 ts（s）は、慣性モーメント又は GD^2 を用いて次式で計算されます。

$$ts = \frac{(J_M + J_C + J_L) \cdot n}{9.55 \cdot \bar{T}a} \text{ (S)} \qquad ts = \frac{(GD_M^2 + GD_C^2 + GD_L^2) \cdot n}{375 \cdot \bar{T}a} \text{ (S)}$$

ただし、J_M: モータ（ブレーキドラムを含む）の慣性モーメント（kg・m²）
J_C: サイクロ減速機の慣性モーメント（kg・m²）
J_L :- モータ軸に換算した相手機械（カップリング、プーリを含む）の慣性モーメント（kg・m²）

GD_M^2: モータ（ブレーキドラムを含む）の GD^2（kgf・m²）
GD_C^2: サイクロ減速機の GD^2（kgf・m²）
GD_L^2:- モータに換算した相手機械（カップリング、プーリを含む）の GD^2（kgf・m²）

平均加速トルク　$\bar{T}a$

ここで平均トルクとは、右図のようにモータトルクと負荷トルクとの差すなわち負荷を加速させるための実際のトルクの平均値のことをいい、始動時間を求めるには、このモータトルク曲線と負荷トルク曲線が必要です。しかしこの方法では、平均加速トルクを求めるのは非常に困難であるため実際の負荷時の平均加速トルクは次のようにして計算します。

全電圧始動の場合、始動期間中の平均加速トルク Ta〔N・m，kgf・m〕は、次式で概略計算されます。

$$\bar{T}a \fallingdotseq 0.8 \left(\frac{Ts+Tm}{2}\right) - \bar{T}_L \text{ (N・m，kgf・m)}$$

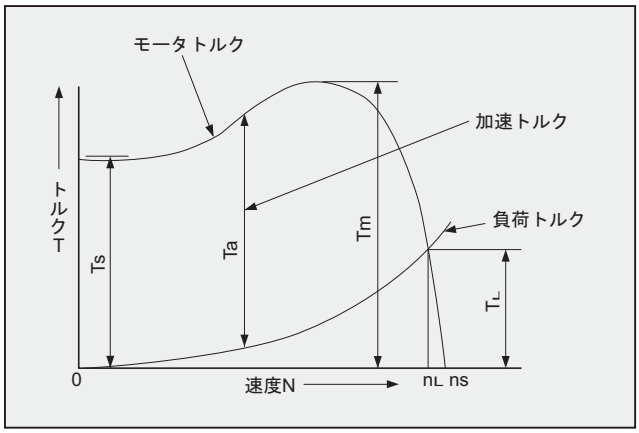

図 C22　トルク線図

また、始動期間中の平均負荷トルク $\bar{T}_L$（N・m，kgf・m）は、モータ全負荷トルクを T_L（N・m，kgf・m）とすると、大体次のように考えられます。

定トルク負荷の場合・・・・・・・・・・$\bar{T}_L \fallingdotseq T_L$ (N・m，kgf・m)
二乗低減トルク負荷の場合・・・・・・・$\bar{T}_L \fallingdotseq 0.34T_L$ (N・m，kgf・m)

Ts : 始動トルク
Tm: 最大トルク（停動トルク）
Ta : 加速トルク
T_L : 全負荷トルク
ns : 同期回転速度
n_L : 全負荷回転速度

慣性モーメント・GD²

2. 慣性モーメントJの算出方法

(1) 回転体の慣性モーメント

回転軸が重心を通る場合		回転軸が重心を通らない場合	
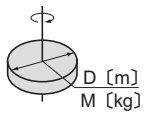	$J=\frac{1}{8}MD^2$〔kg・m²〕	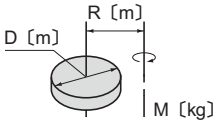	$J=\frac{M}{4}\left(\frac{1}{2}D^2+4R^2\right)$〔kg・m²〕
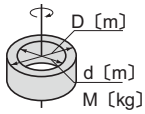	$J=\frac{1}{8}M(D^2+d^2)$〔kg・m²〕	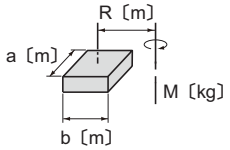	$J=\frac{M}{4}\left(\frac{a^2+b^2}{3}+4R^2\right)$〔kg・m²〕
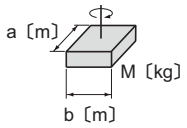	$J=\frac{1}{12}M(a^2+b^2)$〔kg・m²〕	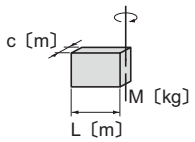	$J=\frac{1}{12}M(4L^2+C^2)$〔kg・m²〕

(2) 直線運動の慣性モーメント（負荷側軸における慣性モーメント）

一 般 用 途	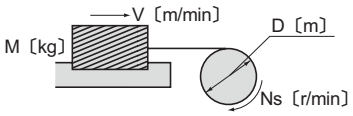	$J=\frac{M}{4}\left(\frac{V}{\pi\cdot Ns}\right)^2=\frac{M}{4}D^2$ 〔kg・m²〕
コンベアによる 水 平 運 動	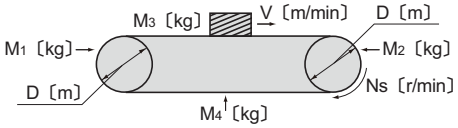	$J=\frac{1}{4}\left(\frac{M_1+M_2}{2}+M_3+M_4\right)\times D^2$ 〔kg・m²〕
リードネジによる 水 平 運 動	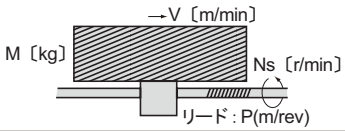	$J=\frac{M}{4}\left(\frac{V}{\pi\cdot Ns}\right)^2=\frac{M}{4}\left(\frac{P}{\pi}\right)^2$ 〔kg・m²〕
巻き上げ機による 上 下 運 動	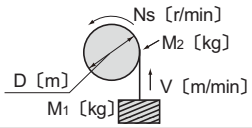	$J=\frac{M_1D^2}{4}+\frac{1}{8}M_2D^2$ 〔kg・m²〕

(3) モータ軸（入力軸）への換算

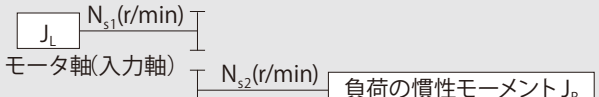

$J_L=\left(\frac{N_{s2}}{N_{s1}}\right)^2J_R=\left(\frac{1}{Z}\right)^2J_R$

Z：総減速比

3. GD² の算出方法

(1) 回転体の GD²

回転軸が重心を通る場合		回転軸が重心を通らない場合	
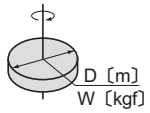	$GD^2=\frac{1}{2}WD^2$ 〔kgf・m²〕	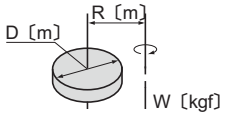	$GD^2=W\left(\frac{1}{2}D^2+4R^2\right)$ 〔kgf・m²〕
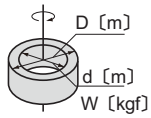	$GD^2=\frac{1}{2}W(D^2+d^2)$ 〔kgf・m²〕	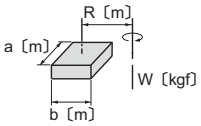	$GD^2=W\left(\frac{a^2+b^2}{3}+4R^2\right)$ 〔kgf・m²〕
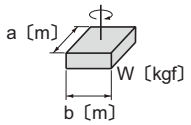	$GD^2=\frac{1}{3}W(a^2+b^2)$ 〔kgf・m²〕	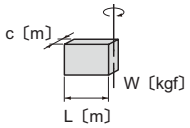	$GD^2=\frac{1}{3}W(4L^2+C^2)$ 〔kgf・m²〕

(2) 直線運動の GD²（負荷側軸における GD²）

一 般 用 途	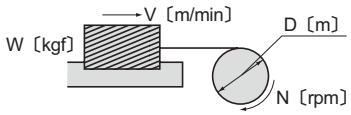	$GD^2=W\left(\frac{V}{\pi\cdot N}\right)^2=WD^2$ 〔kgf・m²〕
コンベアによる 水 平 運 動	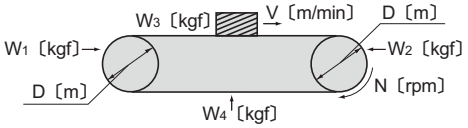	$GD^2=\left(\frac{W_1+W_2}{2}+W_3+W_4\right)\times D^2$ 〔kgf・m²〕
リードネジによる 水 平 運 動	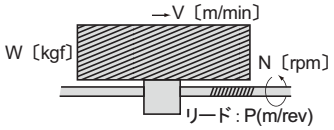	$GD^2=W\left(\frac{V}{\pi\cdot N}\right)^2=W\left(\frac{P}{\pi}\right)^2$ 〔kgf・m²〕
巻き上げ機による 上 下 運 動	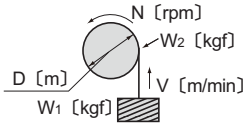	$GD^2=W_1D^2+\frac{1}{2}W_2D^2$ 〔kgf・m²〕

(3) モータ軸（入力軸）への換算

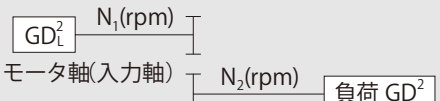

$$GD_L^2=\left(\frac{N_2}{N_1}\right)^2GD^2=\left(\frac{1}{Z}\right)^2GD^2$$

Z：総減速比

慣性モーメント・GD²

4. サイクロ減速機の慣性モーメント・GD²

表 C11　サイクロ減速機の電動機軸における慣性モーメント・GD²〔1 段形・モータ直結形〕（ギヤモータ）サイクロ本体

単位：J_C（慣性モーメント）（$\times 10^{-4}$kg・m²）・GD_C^2（$\times 10^{-4}$kgf・m²）

枠番	減速比															
	6		8		11		13		15		17		21		25	
	J_C	GD_C^2	J_C	GD_C^2	J_C	GD_C^2	J_C	GD_C^2	J_C	GD_C^2	J_C	GD_C^2	J_C	GD_C^2	J_C	GD_C^2
6080 6085	0.403	1.61	0.330	1.32	0.280	1.12	0.268	1.07	0.255	1.02	0.249	0.997	0.172	0.688	0.166	0.665
6090 6095	0.955	3.82	0.740	2.96	0.593	2.37	0.623	2.49	0.605	2.42	0.530	2.12	0.403	1.61	0.390	1.56
6100 6105	0.768	3.07	0.555	2.22	0.340	1.36	0.350	1.40	0.320	1.28	0.224	0.897	0.258	1.03	0.236	0.942
6110 6115	1.50	5.99	1.11	4.44	0.845	3.38	0.768	3.07	0.720	2.88	0.688	2.75	0.610	2.44	0.595	2.38
6120 6125	3.10	12.4	2.53	10.1	1.56	6.24	1.71	6.82	1.62	6.46	1.21	4.82	1.39	5.56	1.29	5.17
6130 6135	8.58	34.3	5.88	23.5	4.33	17.3	3.68	14.7	3.30	13.2	3.03	12.1	2.51	10.0	2.35	9.39
6140 6145	9.43	37.7	6.40	25.6	4.55	18.2	3.68	14.7	3.33	13.3	2.95	11.8	2.52	10.1	2.35	9.41
6160 6165	24.7	98.7	17.2	68.9	12.4	45.4	11.0	41.5	9.90	37.7	8.35	32.2	7.65	29.9	71.5	28.2
6170 6175	66.0	264	49.3	197	37.5	153	35.3	140	31.3	124	30.0	119	28.0	111	27.0	107
6180 6185	—	—	—	—	58.5	231	52.8	209	46.8	186	44.5	177	42.3	167	39.3	156
6190 6195	—	—	—	—	136	545	126	503	120	478	115	460	107	428	104	415
6205	—	—	—	—	162	646	—	—	141	565	—	—	129	517	—	—
6215	—	—	—	—	248	990	—	—	216	864	—	—	197	789	—	—
6225	—	—	—	—	305	1220	—	—	258	1030	—	—	232	927	—	—
6235	—	—	—	—	498	1990	—	—	428	1710	—	—	383	1530	—	—
6245	—	—	—	—	903	3610	—	—	793	3170	—	—	723	2890	—	—
6255	—	—	—	—	1470	5870	—	—	1280	5120	—	—	1160	4630	—	—
6265	—	—	—	—	2150	8590	—	—	1870	7460	—	—	1700	6800	—	—
6275	—	—	—	—	—	—	—	—	—	—	—	—	—	—	—	—

枠番	減速比													
	29		35		43		51		59		71		87	
	J_C	GD_C^2	J_C	GD_C^2	J_C	GD_C^2	J_C	GD_C^2	J_C	GD_C^2	J_C	GD_C^2	J_C	GD_C^2
6080 6085	0.163	0.650	0.158	0.633	0.095	0.380	0.093	0.373	0.093	0.370	0.091	0.365	0.091	0.363
6090 6095	0.325	1.30	0.253	1.01	0.248	0.993	0.242	0.968	0.181	0.723	0.239	0.954	0.178	0.712
6100 6105	0.163	0.651	0.152	0.607	0.143	0.573	0.198	0.790	0.132	0.528	0.192	0.767	0.128	0.511
6110 6115	0.58	2.32	0.558	2.23	0.548	2.19	0.533	2.13	0.530	2.12	0.525	2.10	0.523	2.09
6120 6125	0.908	3.63	0.865	3.46	0.825	3.30	1.15	4.58	0.788	3.15	1.12	4.48	0.760	3.04
6130 6135	2.16	8.63	2.08	8.33	1.96	7.84	1.93	7.71	1.91	7.64	1.86	7.45	1.85	7.40
6140 6145	2.16	8.63	2.09	8.34	1.96	7.84	1.91	7.65	1.91	7.64	1.86	7.45	1.85	7.40
6160 6165	6.35	25.2	6.10	24.3	5.85	23.3	5.75	23.0	5.78	23.1	5.53	22.1	5.45	21.8
6170 6175	25.5	102	25.3	100	24.5	97.7	24.2	96.7	23.9	95.6	23.8	95.2	23.7	94.7
6180 6185	37.5	149	37.0	147	36.0	144	35.0	140	34.8	139	34.5	138	34.3	137
6190 6195	101	402	98.3	393	96.8	387	95.8	383	95.0	380	94.5	378	94.0	376
6205	121	482	—	—	115	460	—	—	113	451	—	—	117	446
6215	184	735	—	—	175	700	—	—	172	686	—	—	170	678
6225	210	840	—	—	197	788	—	—	192	766	—	—	188	753
6235	353	1410	—	—	335	1340	—	—	325	1300	—	—	323	1290
6245	680	2720	—	—	650	2600	—	—	638	2550	—	—	633	2530
6255	1080	4320	—	—	1040	4140	—	—	1020	4060	—	—	1000	4010
6265	1580	6330	—	—	1510	6030	—	—	1480	5900	—	—	1460	5820
6275	4900	19600	—	—	4730	18900	—	—	4650	18600	—	—	4600	18400

形式	公称減速比			
PHHM, PVVM	3		5	
枠番	Jc	GD²c	Jc	GD²c
613 □	20.4	81.7	8.61	34.4
614 □	20.5	82	8.63	34.5
616 □	63.0	252	26.7	107
617 □	134	537	59.3	237

注）1. 表 C11 にはモータの慣性モーメント・GD² は含まれていません。
1 段形モータ直結形の慣性モーメント・GD² は本表の値にモータの慣性モーメント・GD²（表 C12）を加算して求めてください。
2. 2 段形の慣性モーメント・GD² は次式により算出されます。

$$\text{2 段形の慣性モーメント・GD}^2 = \text{1 段目の慣性モーメント・GD}^2 + \frac{\text{2 段目の慣性モーメント・GD}^2}{(\text{1 段目の減速比})^2}$$

1 段目（入力側）の慣性モーメント・GD² は 1 段形の慣性モーメント・GD² と同じ方法で算出してください。
2 段目（出力側）の慣性モーメント・GD² には表 C11 の値をそのまま採用して差支えありません。

※　上表の数値は予告なしに変更する事があります。

5. モータの慣性モーメント・GD²

表 C12　プレミアム効率三相モータの慣性モーメント・GD²

［4P モータ］

単位：J_M（慣性モーメント）（×kg·m²）GD^2_M（×kgf·m²）

kW × P	0.75kW × 4P		1.1kW × 4P		1.5kW × 4P		2.2kW × 4P		3.0kW × 4P		3.7kW × 4P		5.5kW × 4P	
	J_M	GD^2_M	J_M	GD^2_M	J_M	GD^2_M	J_M	GD^2_M	J_M	GD^2_M	J_M	GD^2_M	J_M	GD^2_M
ブレーキ無	0.00235	0.00942	0.00337	0.0135	0.00391	0.0156	0.00880	0.0352	0.0100	0.0400	0.0194	0.0777	0.0291	0.116
ブレーキ付	0.00258	0.0103	0.00396	0.0158	0.00450	0.0180	0.00978	0.0391	0.0110	0.0440	0.0209	0.0835	0.0306	0.122

kW × P	7.5kW × 4P		11kW × 4P	
	J_M	GD^2_M	J_M	GD^2_M
ブレーキ無	0.0409	0.164	0.0561	0.224
ブレーキ付	0.0450	0.180	0.0602	0.241

（計算例）サイクロ減速機（モータ直結形）の J（慣性モーメント）を求める

〔例 1〕形式 CNHM2-6115-EP-29

(1) モータの J_M=0.00391kg・m²
（表 C12 1.5kW × 4P ブレーキ無より）

(2) サイクロ減速機枠番 6115
減速比 29 の $J_C = 0.580 \times 10^{-4}$kg·m²（表 C11 より）

(3) CNHM2-6115-EP-29 の Σ J_C
Σ J＝モータの J_M ＋サイクロ減速機 J_C
＝ 0.00391 ＋ 0.000058
＝ 0.003968kg・m²

〔例 2〕形式 CVVM15-6215DA-EP-165（15×11）

(1) モータの J_M=0.0561kg・m²（表 C12 11kW×4P ブレーキ無より）

(2) サイクロ減速機は枠番 6215 減速比 15 ＋枠番 6135 減速比 11 の組み合せとなります。（B7 頁参照）

(3) 1 段目（入力側）枠番 6135 減速比 11 の $J_C = 4.33 \times 10^{-4}$kg・m²

(4) 2 段目（出力側）枠番 6215 減速比 15 の $J_C = 216 \times 10^{-4}$kg・m²
（(3)(4) 共表 C11 より）

(5) サイクロ減速機の $J_C = 4.33 \times 10^{-4} + \dfrac{216 \times 10^{-4}}{11^2} = 0.0006$kg・m²

(6) CVVM15-6215DA-EP-165 の ΣJ
Σ J＝モータの J_M ＋サイクロ減速機の J_C
＝ 0.0561 ＋ 0.0006
＝ 0.0567kg・m²

低速軸軸端詳細寸法

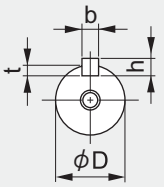

A矢視

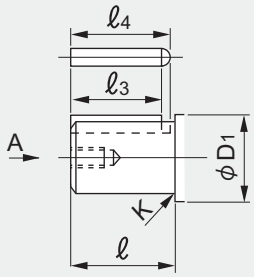

〔図C23〕

●軸端寸法公差……JIS B 0401-1998 “h6” です。

●キーおよびキー溝寸法……JIS B 1301-1996（ISO）「キー及びキー溝 平行キー（締込み形）」に準拠しています。

表 C13　低速軸 軸端寸法表

枠　番			低速軸												
6000SK シリーズ	6000 シリーズ		D (h6)	公差	D1	ℓ	K (アール)	t	公差	b（キー） (h9)	公差	h（キー）	公差	ℓ 3 (キー)	ℓ 4
	1 段形	2 段形													
6070SK	-	-	18	0 -0.011	20	30	0.6	3.5	+0.1 0	6	0 -0.030	6	0 -0.030	25	28
6075SK	-	-													
-	6080	-	22	0 -0.013	45	35	-	3.5		6		6		30	33
-	6085	-													
6080SK	-	-			25		0.6								33
6085SK	-	-													
-	6090	-	28		45	35	-	4	+0.2 0	8	0 -0.036	7	0 -0.090	32	36
-	6095	-													
6090SK	-	-			30		0.5							27	32
6095SK	-	-													
-	6100	-	28		50	35	-	4		8		7		32	36
-	6105	-													
-	610H	-													
6100SK	-	-			30		0.5							27	32
6105SK	-	-													
-	6110	-	32	0 -0.016	55	45	-	5		10		8		37	42
-	6115	-													
6110SK	-	-			35		1							37	40
6115SK	-	-													
-	6120	6120DB	38		65	55	-	5		10		8		50	55
-	6125	6125DB													
-	612H	-													

表 C14　低速軸 軸端タップ穴詳細寸法表

枠　番			ネジ穴寸法		センター穴寸法		
1 段形	6000 シリーズ		S	ℓ 2	φ d1	φ d2	k
	1 段形	2 段形					
6070SK	—	—	M6	16	9	6.2	3.4
6075SK	—	—	M6	16	9	6.2	3.4
6080SK	6080	—	M6	16	9	6.2	3.4
6085SK	6085	—	M6	16	9	6.2	3.4
6090SK	6090	—	M8	20	11	8.2	3.6
6095SK	6095	—	M8	20	11	8.2	3.6
6100SK	6100	—	M8	20	11	8.2	3.6
6105SK	6105	—	M8	20	11	8.2	3.6
—	610H	—	M8	20	11	8.2	3.6
6110SK	6110	—	M8	20	11	8.2	3.6
6115SK	6115	—	M8	20	11	8.2	3.6
—	6120	6120DB	M8	20	11	8.2	3.6
—	6125	6125DB	M8	20	11	8.2	3.6
—	612H	—	M8	20	11	8.2	3.6

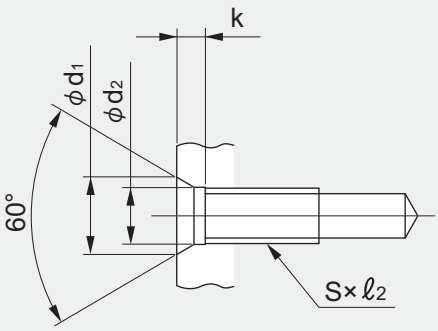

〔図C24〕

低速軸軸端詳細寸法

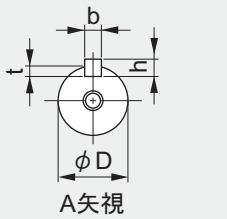

A矢視

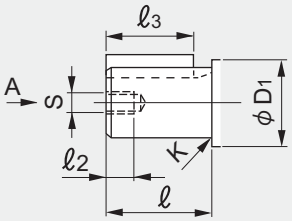

〔図C25〕

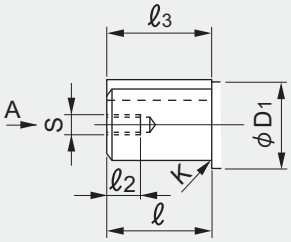

〔図C26〕

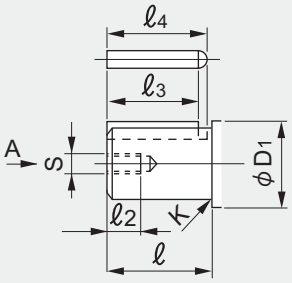

〔図C27〕

表 C15 低速軸軸端寸法表

枠　番		低速軸															
		図	D		D1	ℓ	K	S	ℓ 2	t		b（キー）		h（キー）		ℓ 3	ℓ 4
1 段形	2 段形		(h6)	公差			(アール)				公差	(h9)	公差		公差	(キー)	
6130	6130DB 6130DC	C27	50	0 -0.016	65	70 (61)	—	M10	20	5.5	+0.2 0	14	0 -0.043	9	0 -0.090	56	63
6135	6135DB 6135DC	C27															
6140	6140DB 6140DC	C27	50		65	90 (81)	—	M10	20	5.5		14		9		80	87
6145	6145DB 6145DC	C27															
614H	—	C27															
6160	6160DA 6160DB 6160DC	C27	60	0 -0.019	85	90 (80)	—	M10	20	7		18		11	0 -0.110	80	89
6165	6165DA 6165DB 6165DC	C27															
616H	—	C27															
6170	6170DA 6170DB 6170DC	C25	70		95	90 (84)	—	M12	24	7.5		20		12		80	—
6175	6175DA 6175DB 6175DC	C25															
6180	6180DA 6180DB	C25	80		110	110 (100)	—	M12	24	9		22		14		100	—
6185	6185DA 6185DB	C25															
6190	6190DA 6190DB	C27	95	0 -0.022	120	135 (125)	—	M20	34	9		25		14		125	137.5
6195	6195DA 6195DB	C27															
6205	6205DA 6205DB	C26	100		120	165	—	M20	34	10		28		16		165	—
6215	6215DA 6215DB	C26	110		130	165	—	M20	34	10		28		16		165	—
—	6225DA 6225DB	C26	120		145	165	—	M20	34	11		32		18		165	—
—	6235DA 6235DB	C26	130	0 -0.025	160	200	—	M24	41	11	+0.3 0	32	0 -0.063	18	0 -0.130	200	—
—	6245DA 6245DB	C26	140		170	200	—	M24	41	12		36		20		200	—
—	6255DA 6255DB	C26	160		190	240	—	M30	49	13		40		22		240	—
—	6265DA	C26	170		200	300	—	M30	49	13		40		22		300	—
—	6275DA	C26	180		230	330 (320)	—	M30	52	15		45		25		330 (320)	—

注）ℓ、ℓ 3 寸法の（ ）内は、低速軸方向V（立形低速軸方向垂直下向）の場合を示します。

立形位置関係

■立形・取付台付の部品位置関係について

サイクロ減速機立形・取付台付の正面図は、端子箱・オイルゲージ・オイルポンプ・給油口・排油口・据付ボルト穴を図面に表記できる位置にしているため、実際とは異なります。
低速軸から見た各部品の位置関係は下記となります。

枠番	6130、6135 6140、6145

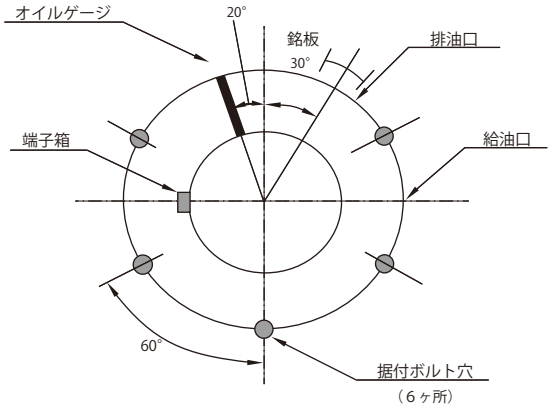

図 C28

枠番	6160、6165

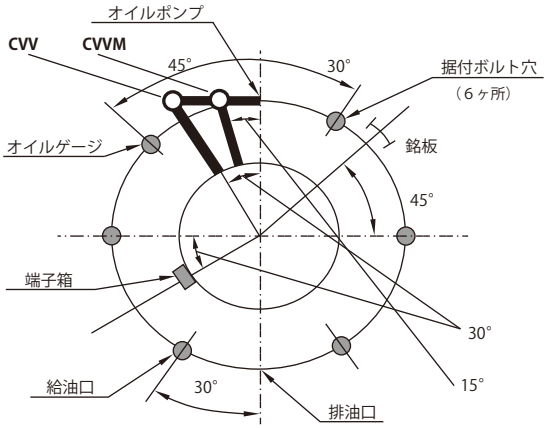

図 C29

枠番	6170、6175 6180、6185

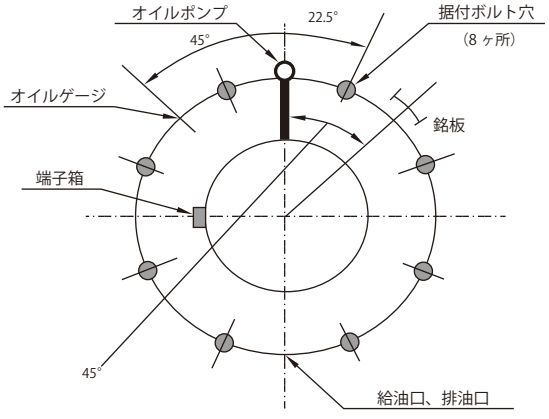

図 C30

枠番	6190、6195

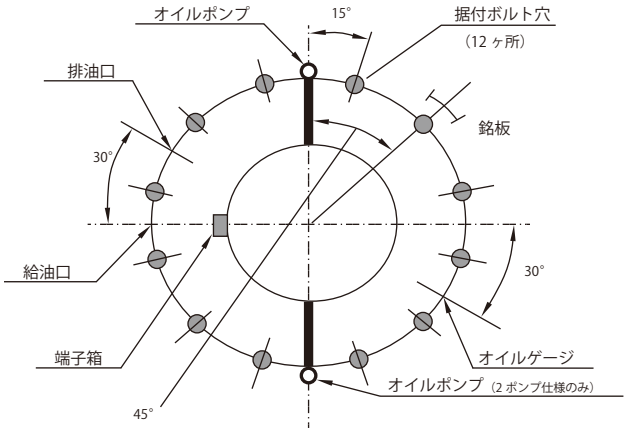

図 C31

注）1.2 段形は、枠番の後に DA、DB、DC が付きます。
2.2 段形は配管と端子箱の位置が異なる場合があります。
3. ▬ は配管、○はオイルシグナルを示します。
4. グリース潤滑の場合は、オイル潤滑用部品（オイルポンプ、オイルゲージなど）は付きません。
5. 枠番 6275 はご照会ください。

立形位置関係

枠番	6205 6215 6225（1 ポンプ仕様） 6235（1 ポンプ仕様） 6245（1 ポンプ仕様）

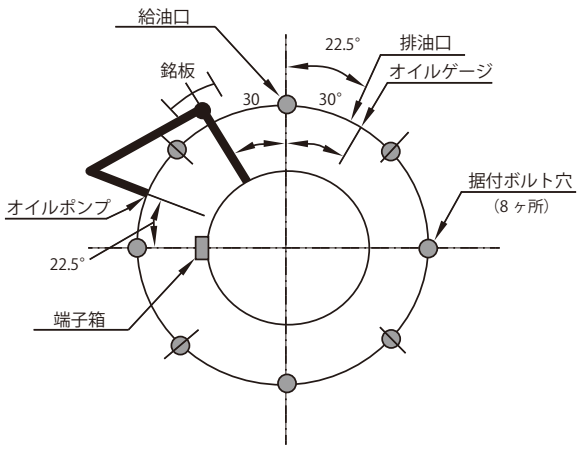

図 C32

枠番	6225（2 ポンプ仕様） 6235（2 ポンプ仕様） 6245（2 ポンプ仕様）

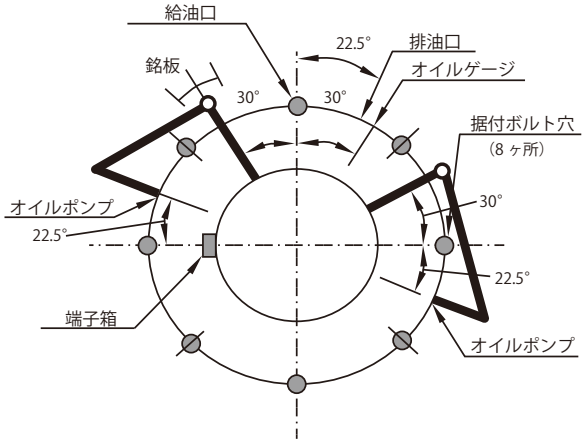

図 C33

枠番	6255

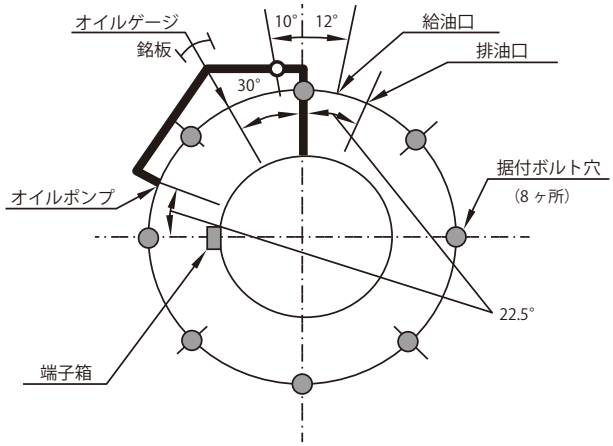

図 C34

枠番	6265

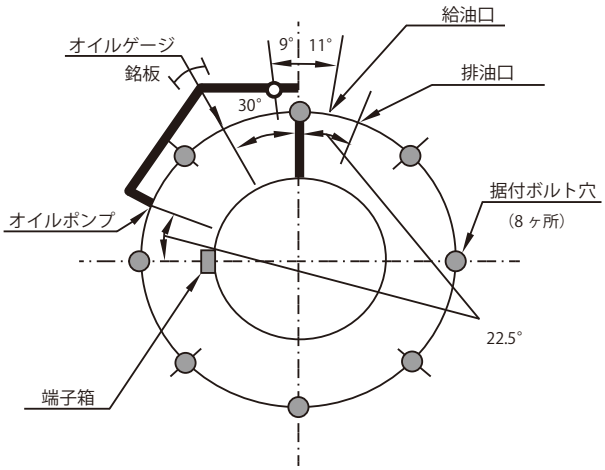

図 C35

注）1.2 段形は、枠番の後に DA、DB、DC が付きます。
2.2 段形は配管と端子箱の位置が異なる場合があります。
3. ▬ は配管、○はオイルシグナルを示します。
4. グリース潤滑の場合は、オイル潤滑用部品（オイルポンプ、オイルゲージなど）は付きません。
5. 枠番 6275 はご照会ください。

フランジ取付形・組付資料

■フランジ取付形（形式：CNFM，CHFM，CNF，CHF など）の組付け時の注意点について

1. フランジ取付形の概要

・サイクロ減速機のフランジ取付形の組付方法は、枠締付ボルトを用いて相手機械に取付ける方式です。
通常、枠締付ボルトは、サイクロ減速機の “外カバー” と “枠” と “内カバー（または継カバーか中間カバー）” を共締めするボルトです。
フランジ取付形の枠締付ボルトは、前記以外に “相手機械の取付板” も共締めするボルトです。

・“相手機械の取付板” に枠締付ボルトで締付ける場合に、一旦、枠締付ボルト＆ナットを取外します。（ナットを緩め、取外す事によりボルトの軸力はなくなります。）
この枠締付ボルト＆ナットを取外す場合、下記注意事項に注意して作業をお願いいたします。

・なお、枠締付ボルトを取外した場合の減速部の分解を防ぐ為に、枠締付ボルトの 2 ヶ所（対角）に分解止めナットを施行しています。

2. 注意事項

①分解止めナットは、基本的には取外さないようにお願いします。
分解止めナットを取外した場合は、外カバー、枠、内カバー、モータ等が分解する危険があります。
分解状態になった場合、各部材の落下等でケガの恐れがありますのでご注意ください。

②減速機の 2 ヶ所の分解止めでは十分な枠締付け力は得られません。枠締付ボルト＆ナットを取外して相手機械に設置する場合に、各合わせ面に隙間が出来ますと油漏れの恐れがありますので、枠締め付けナットを取外し、分解止めナットのみで長時間放置しないでください。

③施行している分解止めは、相手機械側からナット締めを想定しています。
相手機械の取付部が雌ねじで植込みボルト等で減速機を設置する設計の場合は、特殊対応で分解止めを枠締め付けボルト以外の部分に設けますので、ご照会ください。（都度見積となります。）また、内カバー（または継カバーか中間カバー）の枠締付ボルト部が雌ねじの機種があります。この場合は相手機械に取付部が雌ねじの時は取付できなくなりますので事前にご照会願います。

④納入時、枠締付ボルト用ナットと外カバー間にサイズ違いのナット等を組付けている場合があります。このナットは、スペーサ代わりのナットですので相手機械に取付時には取除いて設置ください。このスペーサ代わりのナットの目的は、次の通りです。

・枠締付ボルト用ナット締付け時の外カバー当り面の傷防止。枠締付ボルトのネジが無い部分の逃げ。

⑤両軸形の枠番 616# 以上の場合は、ファンカバーを取外し後、枠締付ボルト＆ナットを取外してください。

⑥ナットを緩める時に、枠締付ボルトがつれ回りする場合がありますのでご注意ください。

⑦枠締付ボルト＆ナットは、３項表の適合するネジサイズの締付けトルクで締付けてください。

⑧外カバーのインロー径に近接した部分に肉盛や、プラグ等が出っ張る機種があります。
相手機械側の部材が外カバーのインロー径より内側にある場合は、干渉の恐れが有りますのでご照会ください。

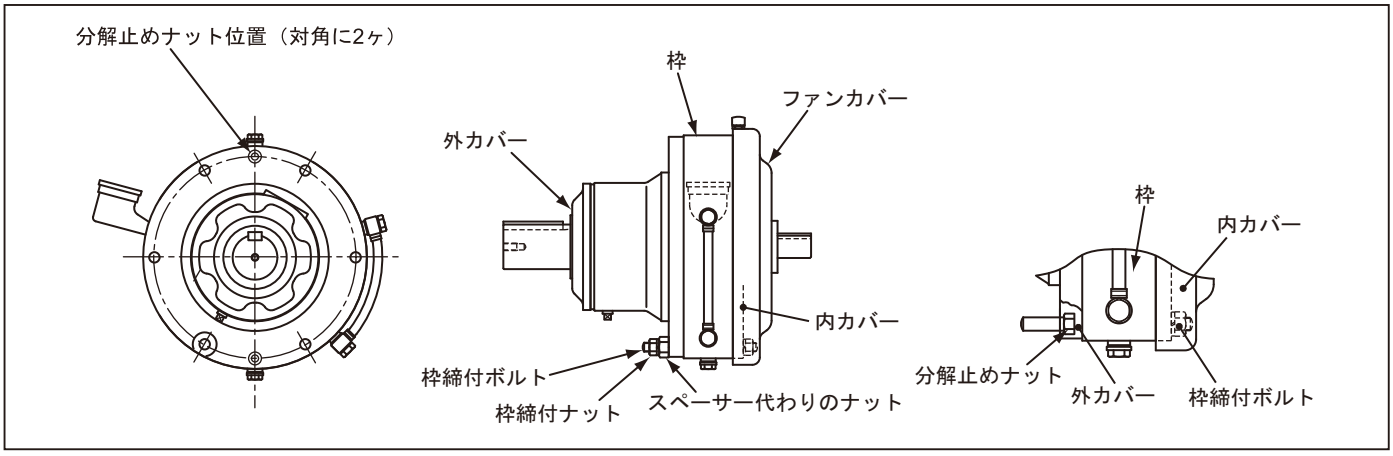

3. 枠締付ボルト＆ナットの締付けトルク

相手機械に減速機を取付時には、下表の締付けトルクにて枠締付トルク＆ナットを締付けてください。

サイクロ 枠番（上 3 桁）	サイズ	締付けトルク［N・m］606
608	M8	25
609		
610		
611		
612	M10	55
613		
614		
616	M12	96
617		
618		
619		

サイクロ 枠番（上 3 桁）	サイズ	締付けトルク［N・m］620
620	M16	219
621	M18	298
622	M20	475
623		
624	M24	794
625		
626	M30	1590

注) お客様ご準備のボルトナットの場合は、ご準備のボルトナットに適した締付けトルクとしてください。

枠締付ナットを締付ける事により、分解止めナットの軸力が変わり、分解止めナットが弛む場合があります。
装置に仮組付け後に、サイクロ減速機を取外す場合は分解止めナットの締まり具合を確認願います。

フランジ取付形・組付資料

4. 取付例

枠締付ボルトから枠締付ボルト用ナットを外します。分解止めナットは外さないでください。
この状態で相手機械に設置して、枠締付ボルト用ナットを前頁の締付けトルクにて締付けてください。

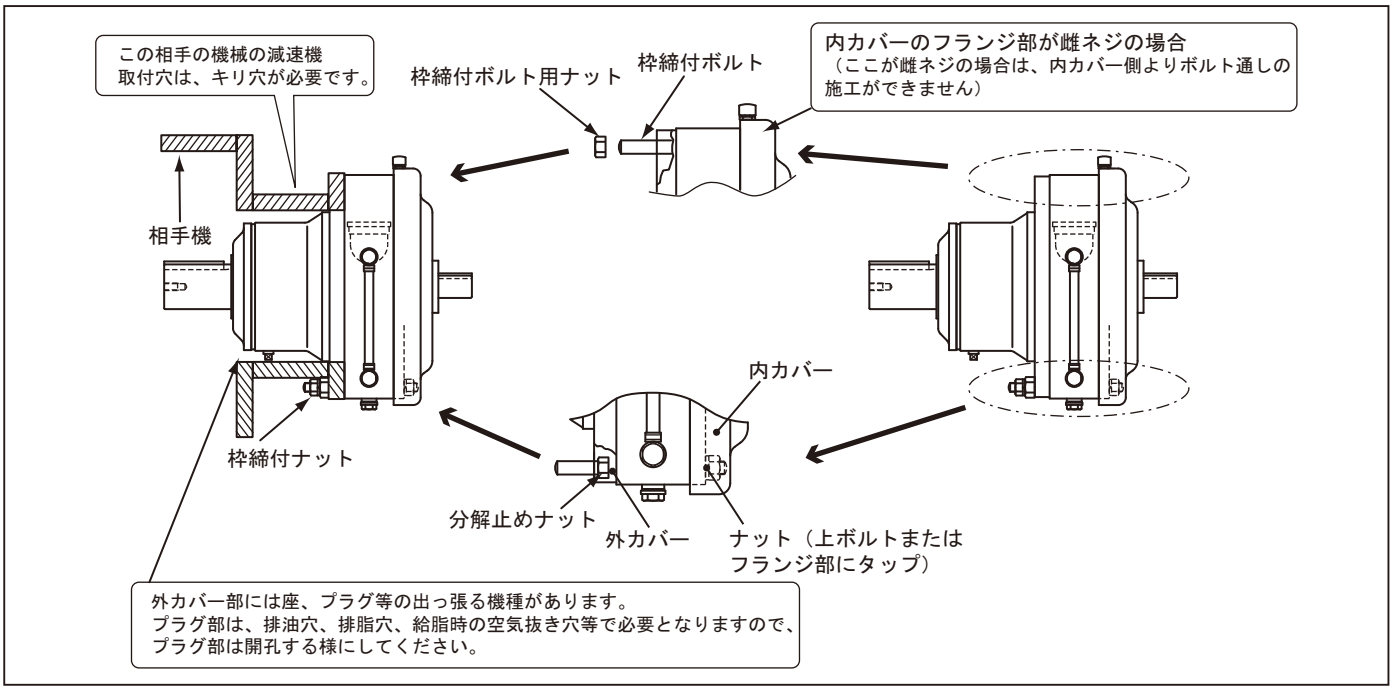

許容入力回転数

サイクロ減速機をインバータ駆動で運転される場合の、許容入力回転数を示します。
なお、1750r/min を超える回転数でお使いの際は、本表をご参照のうえ、下記の注意事項も必ずご参照ください。

注意事項

1. 適用条件

- 周囲温度　40℃以下
- 負　荷　均一荷重、 10 時間 / 日　運転
- 潤 滑 油　枠番：6090 ～ 6125　ニッペコ BEN10-No.2
  (C12、C13 頁参照)　枠番：6130 ～ 6195　ISO VG,150, マイルド EP オイル（標準潤滑油）

2. 適用上のご注意

①下記の表は、主に横形でご使用する際の許容入力回転数です（一部横形と立形共用）。立形でご使用の場合は、ご照会ください。
②枠番に * が付いている組合せは、1750r/min を超える回転数でお使いの場合は必ずご注文時にその旨をご連絡願います。
③サイクロ減速機は、標準の三相モータにおける入力回転数をベースに設計されていますので、これ以上の入力回転数ではオイルシール、潤滑油の劣化も早くなり、騒音・振動が大きくなりますので、ご了承ください。
④上記の適用条件以外の場合は、ご照会ください。
⑤下表以外の組合せについては、ご照会ください。

表 C16 サイクロ減速機の許容入力回転数
（三相モータのモータ容量で表示）

【4P モータ】

モータ kW	減速比 6	8	11	13	15	17	21	25	29	35	43	51	59	71	87
0.75	6090	6090	6090	6090	6090	6090	6090	6095	6095	6095	6100	6105	6110	6115	6115
1.5	6100	6100	6100	6100	6100	6100	6105	6105	6105	6115	6115	6120	6125	6130	6135
2.2	6110	6110	6110	6110	6110	6110	6115	6115	6115	6120	6125	6135	6135	6145	6160
3.7	6120	6120	6120	6120	6120	6125	6125	6125	6130	6135	6145	6145	6160	6165	6165
5.5	*6130	*6130	6130	6130	6130	6135	6135	6135	6140	6145	6160	6165	6165	6175	6175
7.5	*6130	*6130	6130	6130	6135	6135	6145	6145	6145	6165	6165	6170	6175	6180	6185
11	*6135	*6135	6135	6140	6140	6145	6160	6165	6165	6170	6175	6180	6185	6190	6195

白字 3600r/min（横形・立形共）　黒字 2500r/min（横形のみ）
白字 3600r/min（横形・のみ）　黒字 2400r/min（横形のみ）

サイクロ® 減速機

C　技術資料

2. モータ部

	頁
構造図	C30
モータ特性表	C31
端子箱の仕様	C32
モータブレーキ	C36
結線	C42

構 造 図

1. サイクロギヤモータ用モータの構造図

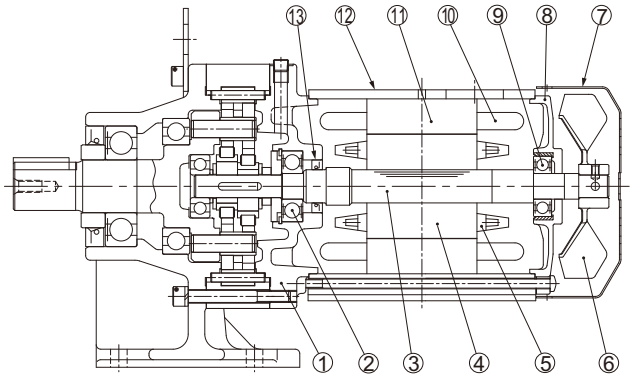

図 C36　横形ギヤモータ構造例

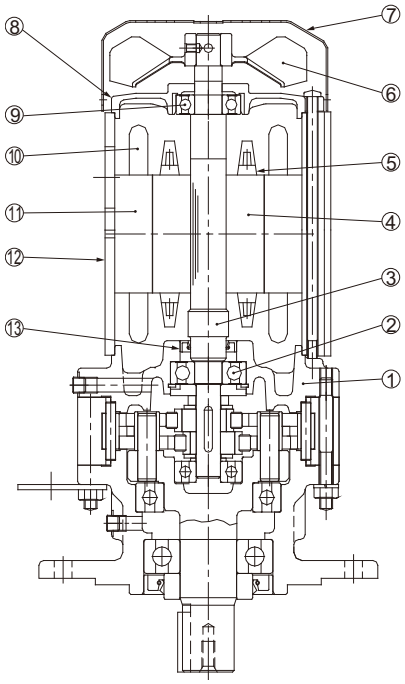

図 C37　立形ギヤモータ構造例

モータ部主要部品

品番	部 品 名	品番	部 品 名	品番	部 品 名
1	継カバー	6	ファン	11	固定子鉄心
2	モータ軸軸受 A	7	ファンカバー	12	フレーム
3	モータ軸	8	反負荷側カバー	13	オイルシール
4	回転子鉄心	9	モータ軸軸受 B		
5	回転子導体	10	固定子巻線		

2. モータ形式

T — C — F — X — P

外 被 の 形	
T	全閉形

回 転 子 記 号	
C	普通かご形
K	特殊かご形

冷却方式	
F	自己通風ファン付（外扇）

保 護 形 式	
X	屋　外（非防爆）
空欄	屋　内（非防爆）

規格・規制対応	
P	プレミアム効率モータ

モータ特性表

1. 国内仕様モータ

表 C17a　プレミアム効率三相モータ（200V 級）

モータ枠番	極数	4P																			
	電源	200V-50Hz							200V-60Hz							220V-60Hz					
	出力 (kW)	定格電流 (A)	効率 (%)	IE コード	停動トルク (%)	始動トルク (%)	始動電流 (A)	回転数 (r/min)	定格電流 (A)	効率 (%)	IE コード	停動トルク (%)	始動トルク (%)	始動電流 (A)	回転数 (r/min)	定格電流 (A)	効率 (%)	IE コード	停動トルク (%)	始動トルク (%)	始動電流 (A)	回転数 (r/min)
N-80M	0.75	4.29	84.6	IE3	446	423	26.3	1440	3.73	86.6	IE3	384	346	23.9	1730	3.78	86.5	IE3	481	438	26.7	1740
N-90S	1.1	5.46	85.6	IE3	387	336	35.0	1440	4.90	86.9	IE3	328	264	31.1	1730	4.79	87.5	IE3	411	338	34.9	1740
N-90L	1.5	7.48	85.8	IE3	375	338	45.0	1430	6.80	87.3	IE3	325	271	41.1	1730	6.57	87.7	IE3	407	345	45.7	1730
N-100L	2.2	10.4	88.7	IE3	465	382	83.0	1450	9.32	89.8	IE3	402	297	74.9	1740	9.08	90.2	IE3	500	380	83.6	1750
N-112S	3.0	13.6	87.9	IE3	419	352	98.9	1440				—							—			
N-112M	3.7	16.6	89.0	IE3	420	294	127	1460	15.0	90.1	IE3	370	243	115	1750	14.5	90.6	IE3	452	300	126	1760
N-132S	5.5	24.4	90.6	IE3	524	351	229	1460	21.8	91.7	IE3	440	286	196	1760	21.2	91.9	IE3	542	355	217	1770
N-132M	7.5	33.5	91.2	IE3	350	206	236	1460	30.0	91.8	IE3	286	199	176	1760	29.0	92.0	IE3	356	244	195	1770
N-160M	11	49.8	91.5	IE3	378	257	316	1470	43.2	92.5	IE3	308	210	268	1760	42.4	92.6	IE3	387	262	299	1770

表 C17b　プレミアム効率三相モータ（400V 級）

モータ枠番	極数	4P																			
	電源	400V-50Hz							400V-60Hz							440V-60Hz					
	出力 (kW)	定格電流 (A)	効率 (%)	IE コード	停動トルク (%)	始動トルク (%)	始動電流 (A)	回転数 (r/min)	定格電流 (A)	効率 (%)	IE コード	停動トルク (%)	始動トルク (%)	始動電流 (A)	回転数 (r/min)	定格電流 (A)	効率 (%)	IE コード	停動トルク (%)	始動トルク (%)	始動電流 (A)	回転数 (r/min)
N-80M	0.75	2.15	84.6	IE3	446	423	13.2	1440	1.87	86.6	IE3	384	346	12.0	1730	1.89	86.5	IE3	481	438	13.3	1740
N-90S	1.1	2.73	85.6	IE3	387	336	17.5	1440	2.45	86.9	IE3	328	264	15.6	1730	2.40	87.5	IE3	411	338	17.4	1740
N-90L	1.5	3.74	85.8	IE3	375	338	22.5	1430	3.40	87.3	IE3	325	271	20.5	1730	3.29	87.7	IE3	407	345	22.8	1730
N-100L	2.2	5.20	88.7	IE3	465	382	41.5	1450	4.66	89.8	IE3	402	297	37.5	1740	4.54	90.2	IE3	500	380	41.8	1750
N-112S	3.0	6.80	87.9	IE3	419	352	49.5	1440				—							—			
N-112M	3.7	8.30	89.0	IE3	420	294	63.6	1460	7.50	90.1	IE3	370	243	57.3	1750	7.25	90.6	IE3	452	300	63.0	1760
N-132S	5.5	12.2	90.6	IE3	524	351	114	1460	10.9	91.7	IE3	440	286	98.1	1760	10.6	91.9	IE3	542	355	109	1770
N-132M	7.5	16.8	91.2	IE3	350	206	118	1460	15.0	91.8	IE3	286	199	87.9	1760	14.5	92.0	IE3	356	244	97.7	1770
N-160M	11	24.9	91.5	IE3	378	257	158	1470	21.6	92.5	IE3	308	210	134	1760	21.2	92.6	IE3	387	262	149	1770

注）1. 3.0kW 60Hz は JIS C 4034-30（IEC60034-30）に効率基準値の記載がないため、特性はご照会ください。
2. ブレーキ付モータの特性は同一です。
3. ブレーキの特性は C36 頁をご参照ください。
4. 本表の値は、予告なしに変更することがあります。

端子箱の仕様

1. 屋内形モータ（ブレーキ無）

図 C38	モータ種類	モータ容量
	プレミアム効率 三相モータ	0.75kW ～ 3.7kW

（鋼板製）

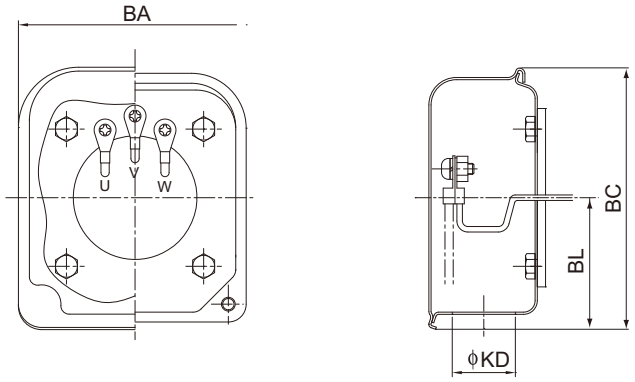



参考イメージ

（mm）

kW	プレミアム効率三相モータ			
	BA	BC	BL	KD
0.75	85	95	48	23
1.1				
1.5				
2.2	100	111	58	
3.0				
3.7				

図 C39	モータ種類	モータ容量
	プレミアム効率 三相モータ	5.5kW ～ 11kW

（鋼板製）

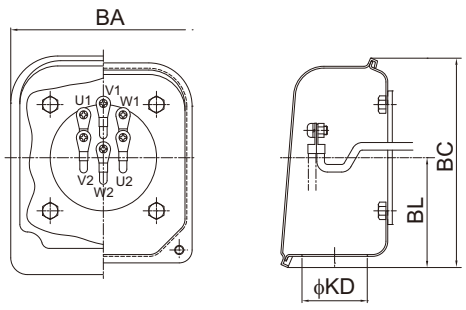



参考イメージ

（mm）

kW	プレミアム効率三相モータ			
	BA	BC	BL	KD
5.5	100	111	58	23
7.5	122	138	72	43
11				

2. 屋内形モータ・ブレーキ付

図 C40	モータ種類	モータ容量
	プレミアム効率三相モータ	0.75kW ～ 3.7kW

（鋼板製）

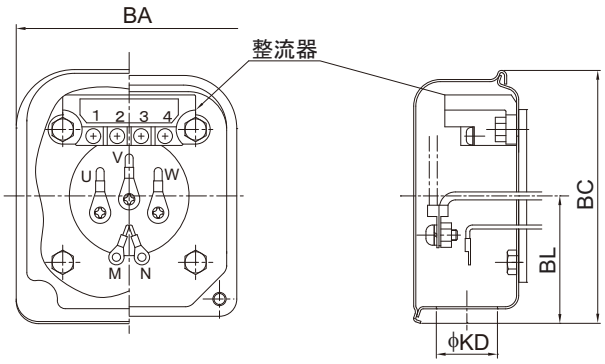



参考イメージ

（mm）

kW	プレミアム効率三相モータ			
	BA	BC	BL	KD
0.75	85	95	48	23
1.1				
1.5				
2.2	100	111	58	
3.0				
3.7				

図 C41	モータ種類	モータ容量
	プレミアム効率三相モータ	5.5kW ～ 11kW

（鋼板製）

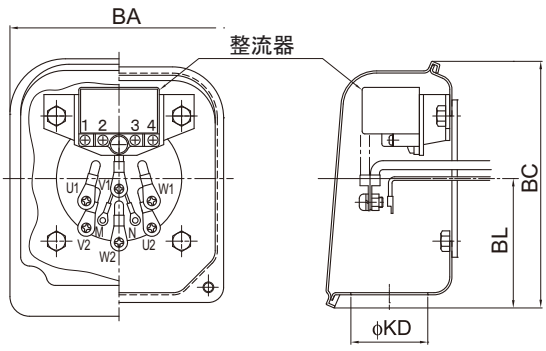



参考イメージ

（mm）

kW	プレミアム効率三相モータ			
	BA	BC	BL	KD
5.5	100	111	58	23
7.5	122	138	72	43
11				

端子箱の仕様

3. 端子箱外部導線引出口一覧表

標準形（丸穴式）	電線管式	電線管メネジパッキン式（オプション）	船用貫通金物（オプション）
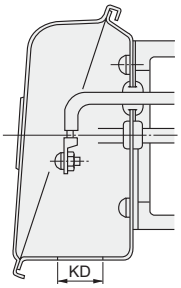	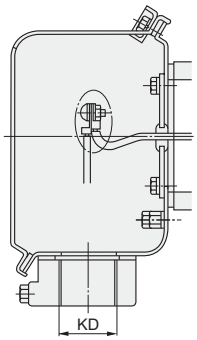	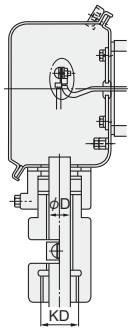	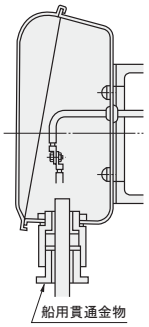

適用		屋内形	屋外形・防塵形						船用	
モータ		丸穴式	電線管式		電線管メネジパッキン式（オプション）				船用貫通金物（オプション）	
容量（kW）	P	引出口	標準寸法	製作可能範囲	標準寸法		製作可能範囲		標準寸法	製作可能範囲
プレミアム効率三相モータ		標準寸法 KD	電線管サイズ KD	電線管サイズ KD	電線管サイズ KD	ケーブル径 ΦD	電線管サイズ KD	ケーブル径 ΦD		
0.75	4	Φ23	22（PF3/4）	16（PF1/2） 22（PF3/4） 28（PF1） 36（PF1 1/4）	22（PF3/4）	12.5	22（PF3/4）	10.0 ～ 16.5	20c	15a ～ c
1.1	4						28（PF1）	12.0 ～ 19.5		20a ～ c
1.5	4									
2.2	4				28（PF1）	14.5	36（PF1 1/4）	15.5 ～ 23.5		25a ～ c
3.0	4									
3.7	4									
5.5	4		28（PF1）						25c	
7.5	4	Φ43		22（PF3/4） 28（PF1） 36（PF1 1/4） 42（PF1 1/2）		17.5	22（PF3/4） 28（PF1） 36（PF1 1/4） 42（PF1 1/2）	12.0 ～ 16.5 12.0 ～ 18.7 15.5 ～ 22.7 17.5 ～ 27.0		20a ～ c 25a ～ c 30a ～ c
11	4		36（PF1 1/4）		36（PF1 1/4）	19.5			30a	

注）ご指定が無い場合、上表の標準寸法で製作します。

端子箱の仕様

4. 端子箱取付位置・方向

●モータの端子箱取付方向は、標準取付方向から 90 ° ピッチで変更可能ですが、ご注文時に下図に従って端子箱取付方向をご指定ください。（立形・低速軸方向垂直下向の場合は、下図の低速軸を垂直下向きに回転させた状態でご覧ください。）

引出口方向	端子箱取付位置（モータを水平状態にして低速軸側より見た場合）		端子箱取付位置（モータを水平状態にして低速軸側より見た場合）	
	左側	右側	上側	下側
A 式	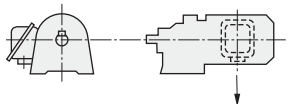	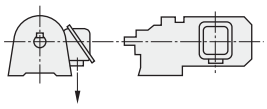	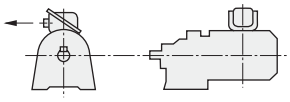	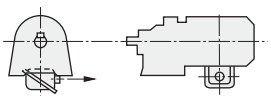
B 式	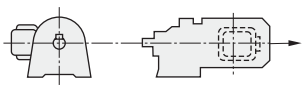	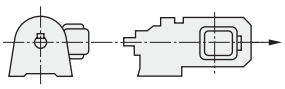	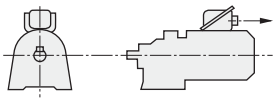	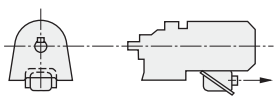
C 式	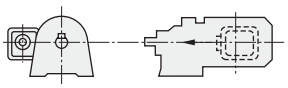	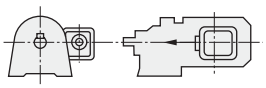	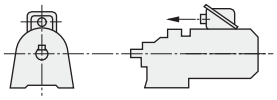	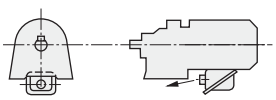
D 式	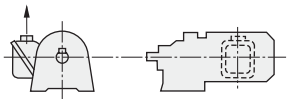	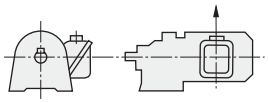	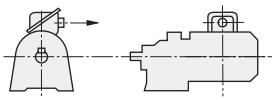	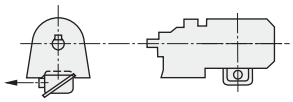

注）　↓はモータ端子箱リード線・引出口方向を示します。

5. 標準出荷時の端子箱取付位置と引出方向

	屋内	
	横形（低速軸方向水平）	立形（低速軸方向垂直下向）
端子箱取付位置	左側	左側
引出口方向	A	A

	屋外、船用貫通金物	
	横形（低速軸方向水平）	立形（低速軸方向垂直下向）
端子箱取付位置	左側	左側
引出口方向	B	A

モータブレーキ

1. モータブレーキの仕様

表 C18　電磁ブレーキ仕様と適用電動機出力

ブレーキ形式	モータ容量 プレミアム効率 三相モータ 4極 (kW)	ブレーキトルク (動摩擦トルク) (N·m)	制動時の動作遅れ時間 (sec) 普通制動回路 (同時切り回路)	インバータ用普通制動回路 (別切り回路)	急制動回路	許容仕事量 E_0 (J/min)	ギャップ調整までの仕事量 (×10⁷J)	総仕事量 E_1 (×10⁷J)	ギャップ 規定値 (初期値) (mm)	ギャップ 限界値 (mm)	構造図
FB-1E	0.75	7.5	0.25～0.45	0.15～0.25	0.01～0.03	2580	11.6	38.7	0.25～0.35	0.6	図C47、C50
FB-1HE	1.1	11	0.45～0.65	0.25～0.35		3360	20.8	46.3		0.75	
FB-2E	1.5	15	0.35～0.55	0.15～0.25							
FB-3E	2.2	22	0.75～0.95	0.4～0.5	0.02～0.04	5720	26.3	105.3		0.85	
FB-4E	3.0	30	0.65～0.85	0.3～0.4							
FB-5E	3.7	40	1.1～1.3	0.4～0.5		6900	57.4	382.8	0.35～0.45	1.0	図C48、C51
FB-8E	5.5	55	1.0～1.2	0.3～0.4							
FB-10E	7.5	80	1.8～2.0	0.6～0.7		10800	110.2	551.1		1.2	図C49、C52
FB-15E	11	110	1.6～1.8	0.5～0.6							

・本表は標準仕様ブレーキの場合を示します。特殊仕様ブレーキでは本表と仕様が異なる場合があります。
・プレミアム効率ギヤモータ用ブレーキは、これまでのブレーキと動作遅れ時間が異なりますので、ご注意ください。
・使用開始当初は、摩擦面の関係で所定のブレーキトルクが出ないことがあります。このような場合には、できるだけ軽負荷な条件でブレーキ ON·OFF による摩擦面のすり合わせを行ってください。
・昇降装置や停止精度を良くしたい場合は、急制動回路としてください。
・ブレーキの構造上、モータ運転中にライニングの擦り音が発生する場合がありますが、ブレーキの性能には特に問題ありません。
・ブレーキの構造上、インバータで運転すると、ブレーキ部からの騒音が大きくなる場合がありますが、ブレーキの性能には特に問題ありません。
・許容仕事量 E_0 を越えた使い方をすると、ブレーキが使用不能（制動不良）となる場合があります。B13 頁をご参照の上、制動仕事量が許容仕事量 E_0 以下であることをご確認ください。（非常停止の場合も合わせてご確認ください。）

整流器を介してブレーキに通電した時の各部の電圧・電流は表の通りです。

表 C19　ブレーキの電流値

ブレーキ形式	AC200V/50,60Hz ブレーキ電圧 V_{dc2} (V)	ブレーキ電流 I_{dc2} (A)	整流器電流 I_{ac1} (A)	AC220V/60Hz ブレーキ電圧 V_{dc2} (V)	ブレーキ電流 I_{dc2} (A)	整流器電流 I_{ac1} (A)	AC400V/50,60Hz ブレーキ電圧 V_{dc2} (V)	ブレーキ電流 I_{dc2} (A)	整流器電流 I_{ac1} (A)	AC440V/60Hz ブレーキ電圧 V_{dc2} (V)	ブレーキ電流 I_{dc2} (A)	整流器電流 I_{ac1} (A)
FB-1E	DC90	0.2	0.2	DC99	0.3	0.2	DC180	0.1	0.1	DC198	0.2	0.1
FB-1HE		0.5	0.4		0.5	0.4		0.2	0.2		0.3	0.2
FB-2E												
FB-3E		0.6	0.5		0.6	0.5		0.3	0.2		0.3	0.3
FB-4E												
FB-5E		0.9	0.7		1.0	0.8		0.5	0.4		0.5	0.4
FB-8E												
FB-10E		1.1	0.8		1.2	0.9		0.6	0.4		0.6	0.5
FB-15E												

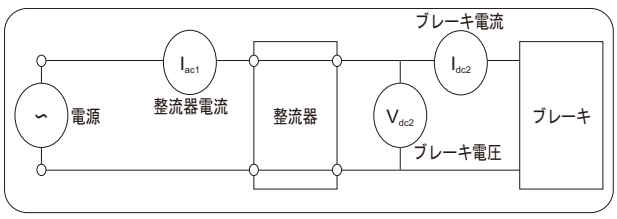

2. 急制動回路使用時の注意点

ブレーキを急制動回路でご使用になる場合は、下記の項目に注意してください。

- ブレーキ動作時に発生するサージ電圧から急制動回路用接点を保護するため、バリスタ（保護素子）を接続してください。
- 急制動回路用接点の配線は、ブレーキ電源接点の 2 次側に接続してください。接点が保護されないことがあります。
- 急制動回路用接点に交流電磁接触器を使用する場合には、表 C20 を参照してください。

また、複数の接点数を必要とされる場合は、次の点にご注意ください。

- 電磁接触器の接点は、直列に接点を接続してください。
- バリスタ（VR）は、最短距離で接続してください。

表 C20　急制動回路使用時の推奨部品形式（交流電磁接触器を使用する場合）

AC 電圧	ブレーキ形式	推奨接触器形式				推奨接触器接点容量（DC-13 級）		推奨バリスタ（接触器接点保護用）			
		富士電機機器制御（株）製		三菱電機（株）製				バリスタ形式	最大許容回路電圧	バリスタ電圧	定格電力
200V 220V	FB-1E	SC-05	直列接点数 1 (0.7A)	S-N11 または S-N12	直列接点数 1 (1.2A)	DC 110V	0.7A 以上	TND10V-471KB00AAA0	AC300V	470V (423 ～ 517V)	0.4W
	FB-1HE	SC-05	直列接点数 2 (3.0A)	S-N11 または S-N12	直列接点数 2 (3.0A)		1.5A 以上	TND14V-471KB00AAA0			0.6W
	FB-2E										
	FB-3E										
	FB-4E										
	FB-5E	SC-05	直列接点数 3 (4.0A)	S-N18	直列接点数 3 (5.0A)		3.0A 以上				
	FB-8E										
	FB-10E	SC-5-1	直列接点数 3 (10A)	S-N20 または S-N21	直列接点数 3 (10A)		5.5A 以上	TND20V-471KB00AAA0			1.0W
	FB-15E										
400V 440V	FB-1E	SC-05	直列接点数 3 (2.0A)	S-N11 または S-N12	直列接点数 3 (2.0A)	DC 220V	0.5A 以上	TND14V-821KB00AAA0	AC510V	820V (738 ～ 902V)	0.6W
	FB-1HE						1.0A 以上	TND20V-821KB00AAA0			1.0W
	FB-2E										
	FB-3E										
	FB-4E										
	FB-5E			S-N18	直列接点数 3 (2.0A)		1.5A 以上				
	FB-8E										
	FB-10E	-	-	S-N20 または S-N21	直列接点数 3 (4.0A)		3.0A 以上				
	FB-15E										

- 推奨接触器形式は富士電機機器制御（株）製及び三菱電機（株）製の場合であり、同等の能力であれば他社のものでも問題ありません。
- 推奨接触器接点容量は、電気的開閉耐久性（寿命）が約 200 万回の場合を示しています。
- 推奨接触器のうち、三菱電機（株）製 S-N11 は補助接点 ×1 個、S-N18 は補助接点無しです。インバータ駆動等で補助接点が 2 個以上必要な場合はご注意下さい。（表 C20 記載のその他接触器の補助接点は 2 個以上あります）
- 推奨バリスタ形式は日本ケミコン（株）製の場合であり、同等の能力であれば他社のものでも問題ありません。

急制動回路での接点接続例

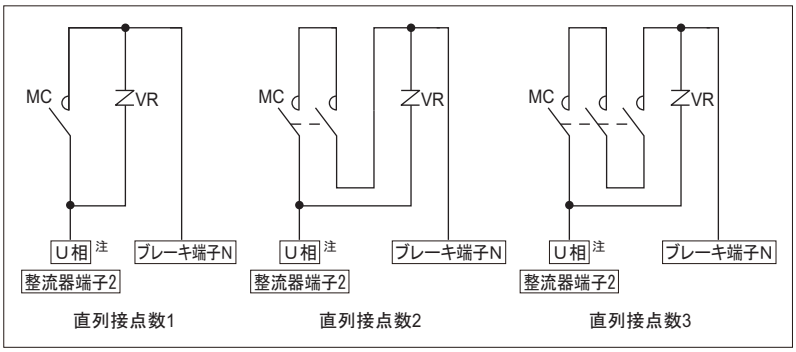

注）インバータ駆動の場合は、R 相に接続してください。

急制動回路にすると制動時間が短くなる理由について

普通制動回路（標準回路）と急制動回路の違いは図 C42、C43 の通りです。
図 C44、C45 は普通制動回路（標準回路）及び急制動回路における電流減衰の状況を示したものです。

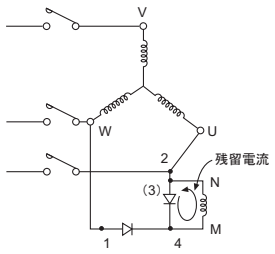

図 C42　標準回路

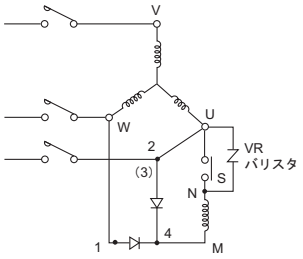

図 C43　急制動回路

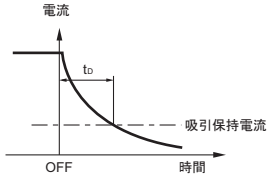

図 C44　標準回路の電流減衰カーブ

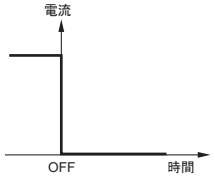

図 C45　急制動回路の電流減衰カーブ

ブレーキコイルはインダクタンス L があるため、図 C42 の標準回路の場合、電源 0FF にしても L に蓄えられたエネルギーにより残留電流が流れます。この残留電流の減衰カーブは図 C44 の様になります。
そこで図 C43 の急制動回路に接続し電源 OFF と同時に S も開放すれば、ブレーキコイルとの閉回路が出来ないため、残留電流は図 C45 の如く流れなくなります。
故に、t_D 時間だけ制動時間が短くなり、急制動となります。つまり、急制動回路とは、電源 ON、OFF と同時にブレーキコイルを ON、OFF することにより残留電流を流さない様にするための回路です。
（VR バリスタは整流器や接点 S を保護するために必ずご使用ください。）

図 C46（参考）整流器内部回路図

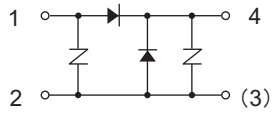

3. 制動仕事量、制動時間の計算

○制動仕事量　E_B（J，kgf･m）

ブレーキによる制動仕事量は、モータの回転数や負荷の条件により大幅に変化します。制動仕事量は以下の式で求めることができます

【SI 単位系】

$$E_B = \frac{(J_L + J_M) \cdot N^2}{182} \times \frac{T_B}{T_B \pm T_R} \quad (J)$$

J_L：ブレーキ付モータ以外の総慣性モーメント [モータ軸換算] (kg･m²)
J_M：ブレーキ付モータの慣性モーメント (kg･m²)
N：制動時のモータ回転数 (r/min)
T_B：制動トルク (N･m)
T_R：負荷の反抗トルク (N･m)

【重力単位系】

$$E_B = \frac{(GD^2_L + GD^2_M) \cdot N^2}{7150} \times \frac{T_B}{T_B \pm T_R} \quad (kgf･m)$$

GD^2_L：ブレーキ付モータ以外の総 GD^2[モータ軸換算](kgf･m²)
GD^2_M：ブレーキ付モータの GD^2(kgf･m²)
N：制動時のモータ回転数 (r/min)
T_B：制動トルク (kgf･m)
T_R：負荷の反抗トルク (kgf･m)

T_R の符号 ＋：電源を OFF した時、負荷トルクがブレーキとして働く場合（＋負荷）
　　－：電源を OFF した時、負荷トルクがブレーキとして働かない場合（－負荷）

なお、制動仕事量 E_B と 1 分間当たりの制動回数（補足）より、1 分間当たりの仕事量を求め、許容仕事量 E_0 以下であることを確認してください。
また、インバータ等で減速したのちブレーキで制動するような使い方をする場合、停電等による非常停止を考慮し、高速回転からの制動エネルギの検討も行ってください。

許容仕事量を超えた使い方をすると、ブレーキ摩擦面の異常発熱による焼損、摩擦面の変形や異常摩耗、ブレーキトルクの低下、ライニングの破損等により、ブレーキが使用不能になる場合があります。

ブレーキ許容仕事量は、ブレーキ摩擦面の温度上昇を確認するものです。合わせて、ギヤモータの始動・停止頻度の検討を行ってください。

補足）制動頻度が数分から数時間に 1 回の場合は、1 分間に 1 回として仕事量を求めてください。

○制動時間　t_B（sec）

ブレーキによる停止時間は、以下の式で求めることができます。

【SI 単位系】

$$t_B = \frac{(J_L + J_M) \times N}{9.55 \times (T_B \pm T_R)} + t_D \quad (sec)$$

J_L ：ブレーキ付モータ以外の総慣性モーメント [モータ軸換算](kg･m²)
J_M：ブレーキ付モータの慣性モーメント (kg･m²)
N ：制動時のモータ回転数 (r/min)
T_B：制動トルク (N･m)
T_R：負荷の反抗トルク (N･m)
t_D：動作遅れ時間 (sec)

【重力単位系】

$$t_B = \frac{(GD^2_L + GD^2_M) \times N}{375 \times (T_B \pm T_R)} + t_D \quad (sec)$$

GD^2_L ：ブレーキ付モータ以外の総 GD^2[モータ軸換算](kgf･m²)
GD^2_M：ブレーキ付モータの GD^2(kgf･m²)
N　：制動時のモータ回転数 (r/min)
T_B　：制動トルク (kgf･m)
T_R　：負荷の反抗トルク (kgf･m)
t_D　：動作遅れ時間 (sec)TR の符号

＋：電源を OFF した時、負荷トルクがブレーキとして働く場合（＋負荷）
－：電源を OFF した時、負荷トルクがブレーキとして働かない場合（－負荷）

ライニング寿命　Z_L（回）

ブレーキのライニングは使用とともに摩耗します。ライニングの摩耗は面圧，すべり速度，周囲条件，温度等により大きく異なり、正確な寿命を算出することは困難ですが、近似的に以下の式で寿命回数を求めることができます。

$$Z_L = \frac{E_t}{E_B} (回)$$

E_t：総仕事量 (J)

4. モータブレーキの構造

図 C47 FB-1E、1HE、2E、3E、4E（屋内形）

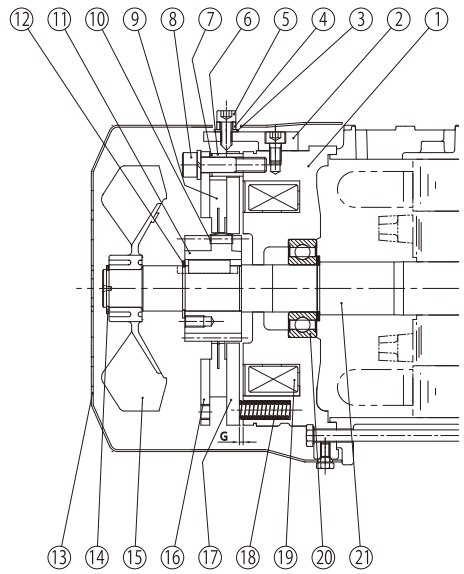

品番	部品名
1	固定鉄心
2	ゆるめ金具
3	シールワッシャー ※
4	手動解放防止スペーサ
5	ブレーキゆるめボルト
6	スペーサ
7	ギャップ調整シム
8	組付ボルト
9	ブレーキライニング
10	板バネ
11	ボス
12	軸用C形止め輪
13	カバー
14	軸用C形止め輪
15	ファン
16	固定板
17	可動鉄心
18	スプリング
19	電磁石コイル
20	ボールベアリング
21	モータ軸

※FB-3E、FB-4Eは③が付きません。

図 C48 FB-5E、8E（屋内形）

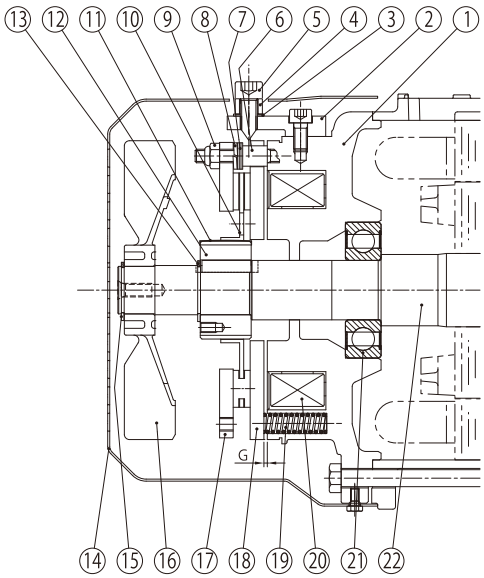

品番	部品名
1	固定鉄心
2	ゆるめ金具
3	シールワッシャー
4	手動解放防止スペーサ
5	ブレーキゆるめボルト
6	スタッドボルト
7	調整座金
8	バネ座金
9	ギャップ調整ナット
10	ブレーキライニング
11	板バネ
12	ボス
13	軸用C形止め輪
14	カバー
15	軸用C形止め輪
16	ファン
17	固定板
18	可動鉄心
19	スプリング
20	電磁石コイル
21	ボールベアリング
22	モータ軸

図 C49 FB-10E、15E（屋内形）

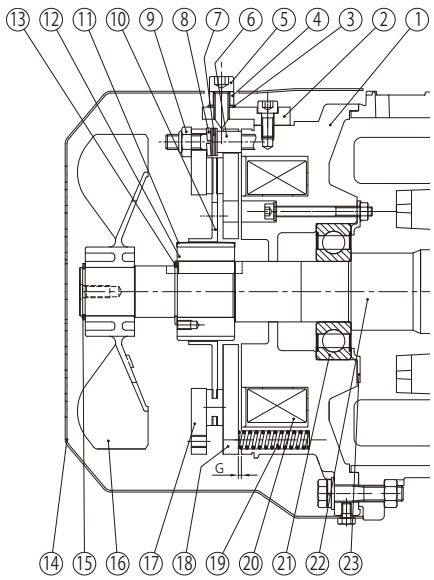

品番	部品名
1	固定鉄心
2	ゆるめ金具
3	シールワッシャー
4	手動解放防止スペーサ
5	ブレーキゆるめボルト
6	スタッドボルト
7	調整座金
8	バネ座金
9	ギャップ調整ナット
10	ブレーキライニング
11	板バネ
12	ボス
13	軸用C形止め輪
14	カバー
15	軸用C形止め輪
16	ファン
17	固定板
18	可動鉄心
19	スプリング
20	電磁石コイル
21	ボールベアリング
22	モータ軸
23	ベアリングカバー

図 C50 FB-1E、1HE、2E、3E、4E（屋外形）

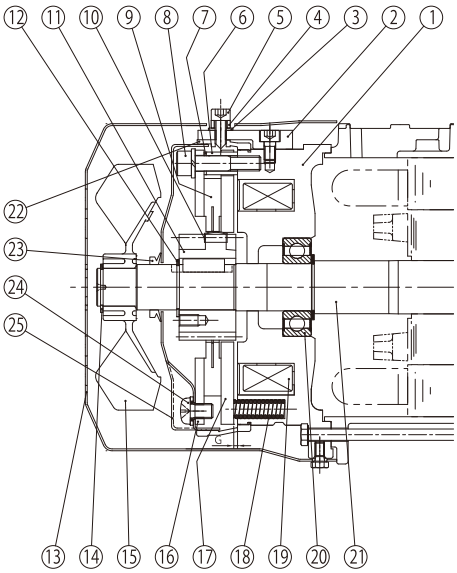

品番	部品名
1	固定鉄心
2	ゆるめ金具
3	シールワッシャー ※
4	手動解放防止スペーサ
5	ブレーキゆるめボルト
6	スペーサ
7	ギャップ調整シム
8	組付ボルト
9	ブレーキライニング
10	板バネ
11	ボス
12	軸用C形止め輪
13	カバー
14	軸用C形止め輪
15	ファン
16	固定板
17	可動鉄心
18	スプリング
19	電磁石コイル
20	ボールベアリング
21	モータ軸
22	防水シール
23	Vリング
24	防水カバー取付ボルト
25	防水カバー

※FB-3E、FB-4Eは③が付きません。

図 C51 FB-5E、8E（屋外形）

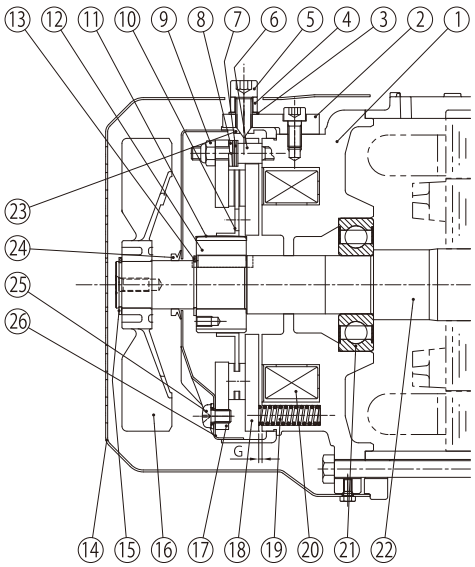

品番	部品名
1	固定鉄心
2	ゆるめ金具
3	シールワッシャー
4	手動解放防止スペーサ
5	ブレーキゆるめボルト
6	スタッドボルト
7	調整座金
8	バネ座金
9	ギャップ調整ナット
10	ブレーキライニング
11	板バネ
12	ボス
13	軸用C形止め輪
14	カバー
15	軸用C形止め輪
16	ファン
17	固定板
18	可動鉄心
19	スプリング
20	電磁石コイル
21	ボールベアリング
22	モータ軸
23	防水シール
24	Vリング
25	防水カバー取付ボルト
26	防水カバー

図 C52 FB-10E、15E（屋外形）

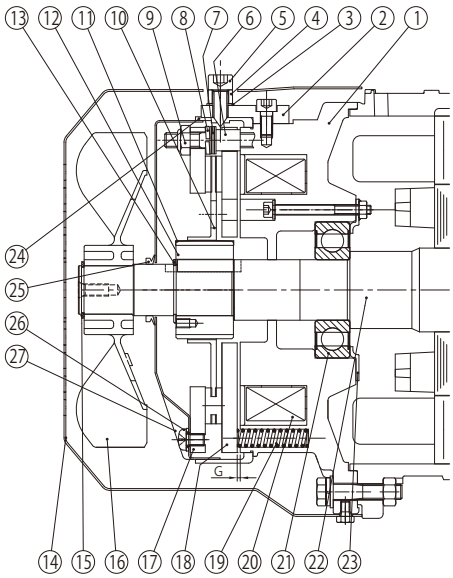

品番	部品名
1	固定鉄心
2	ゆるめ金具
3	シールワッシャー
4	手動解放防止スペーサ
5	ブレーキゆるめボルト
6	スタッドボルト
7	調整座金
8	バネ座金
9	ギャップ調整ナット
10	ブレーキライニング
11	板バネ
12	ボス
13	軸用C形止め輪
14	カバー
15	軸用C形止め輪
16	ファン
17	固定板
18	可動鉄心
19	スプリング
20	電磁石コイル
21	ボールベアリング
22	モータ軸
23	ベアリングカバー
24	防水シール
25	Vリング
26	防水カバー取付ボルト
27	防水カバー

MEMO

結 線

1. プレミアム効率三相モータの結線

適用	巻　線	結線と端子記号	備　考
直入始動	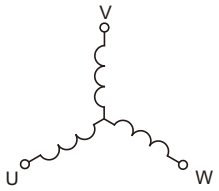	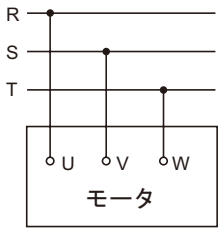	0.75kW × 4P ～ 3.7kW × 4P
人－△始動	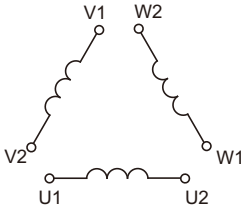	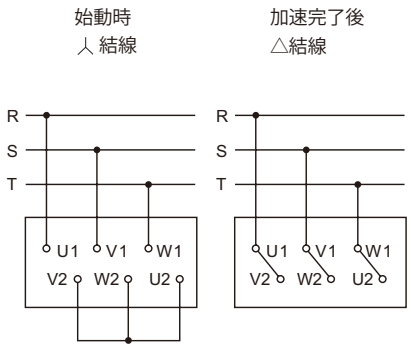	5.5kW × 4P ～ 11kW × 4P

注）本図は日本国内標準仕様モータの場合を示します。

2. 結線図記号について

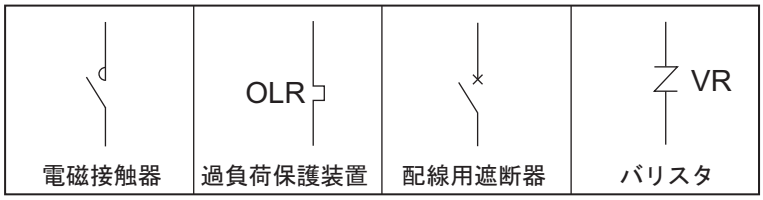

3. プレミアム効率三相モータ（ブレーキ無）

口出線３本の場合

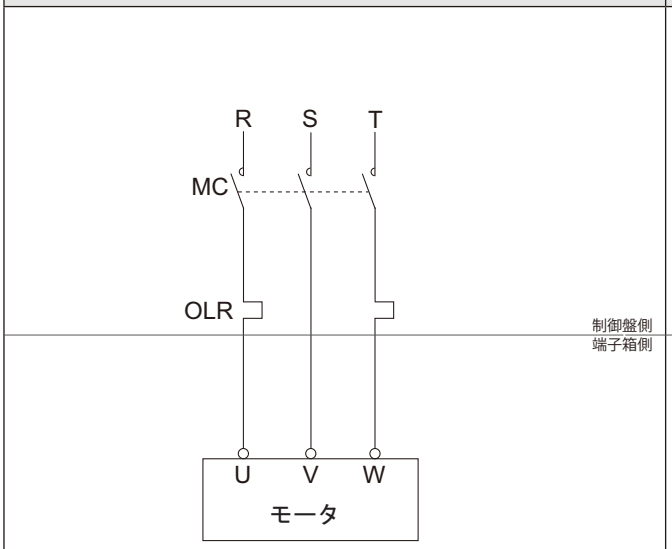

口出線６本（人 - Δ始動）の場合

口出線６本（人 - Δ始動用）を直入始動する場合

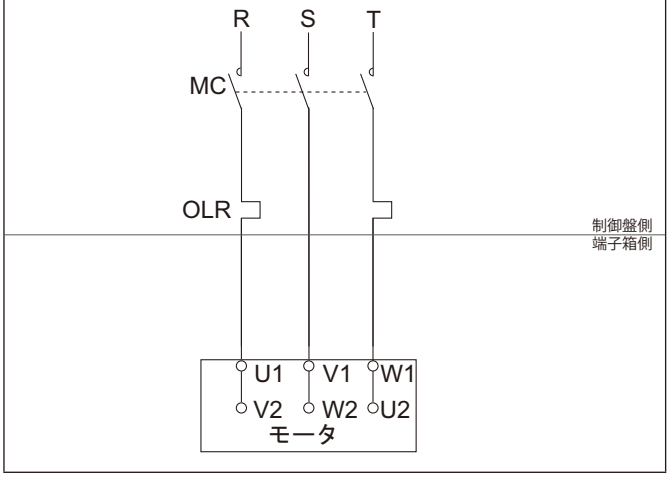

注）本図は日本国内標準仕様モータの場合を示します。

MC ：電磁接触器
OLR ：過負荷保護装置
┐
┘ お客様にてご準備ください。

結 線

4. インバータ駆動時（ブレーキ無）

口出線 3 本の場合	口出線 6 本の場合
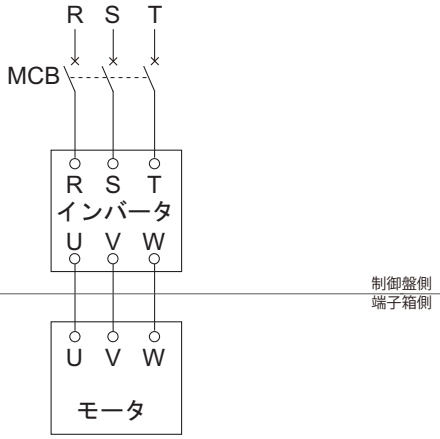	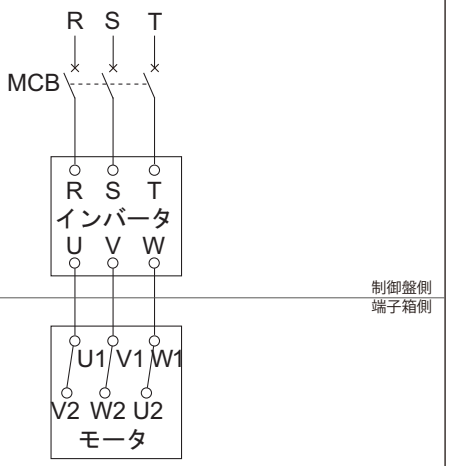

注）本図は日本国内標準仕様モータの場合を示します。

MCB：配線用遮断器
お客様にてご準備ください。

5. プレミアム効率三相モータ（ブレーキ付）

一方方向回転運転時（FB-1E ～ 5E）

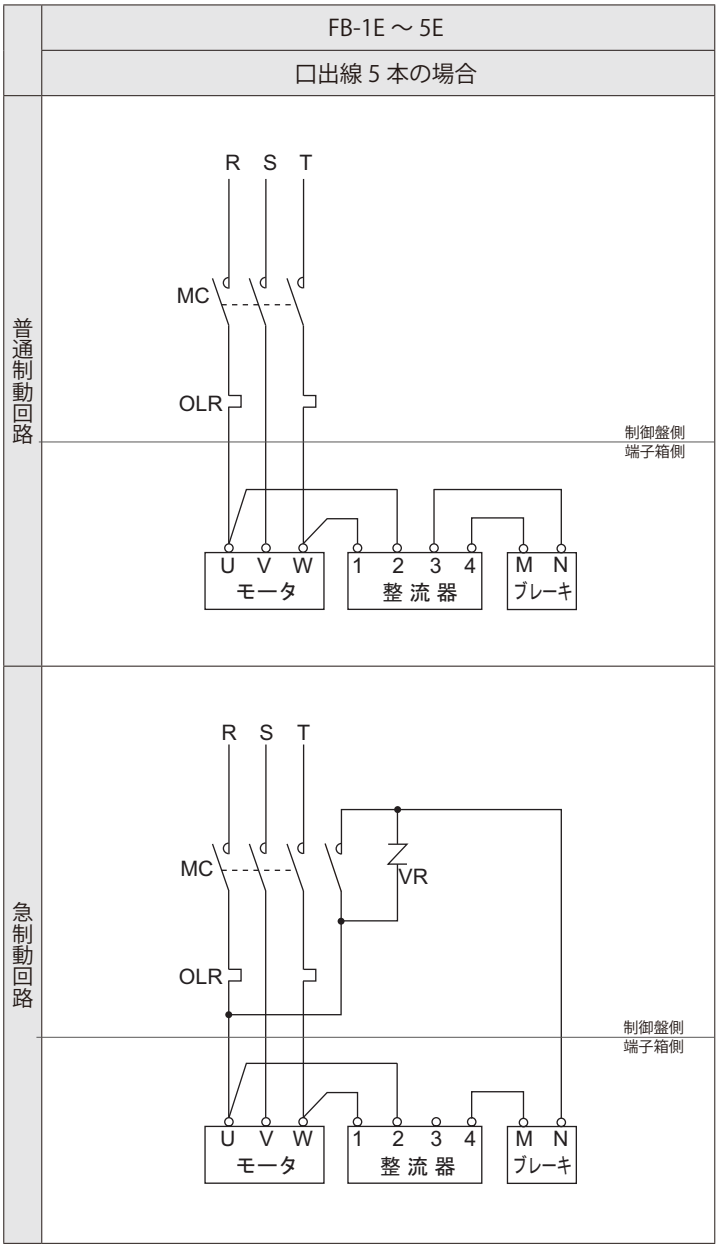

注）本図は日本国内標準仕様モータの場合を示します。

MC ：電磁接触器
OLR ：過負荷保護装置
VR ：バリスタ（接点・整流器などの保護用）
— お客様にてご準備ください。

- ブレーキ形式は C36 頁 表 C18 をご参照ください。
- 普通制動回路と急制動回路では、ブレーキの動作遅れ時間が異なります。C36 頁 表 C18 に動作遅れ時間を表示していますので、ご用途にあった回路に合わせてください。
- プレミアム効率ギヤモータ用ブレーキは、これまでのブレーキと動作遅れ時間が異なりますので、ご注意ください。
- 昇降装置や停止精度を良くしたい場合は、急制動回路としてください。
- 進相コンデンサを取り付ける場合は、急制動回路としてください。
- 急制動回路用の電磁接触器・バリスタにつきましては、C37 頁 表 C20 をご参照ください。

結 線

一方方向回転運転時（FB-8E ～ 15E）

FB-8E ～ 15E

	口出線 8 本（人 - Δ始動）の場合	口出線 8 本（人 - Δ始動用）を直入始動する場合
普通制動回路	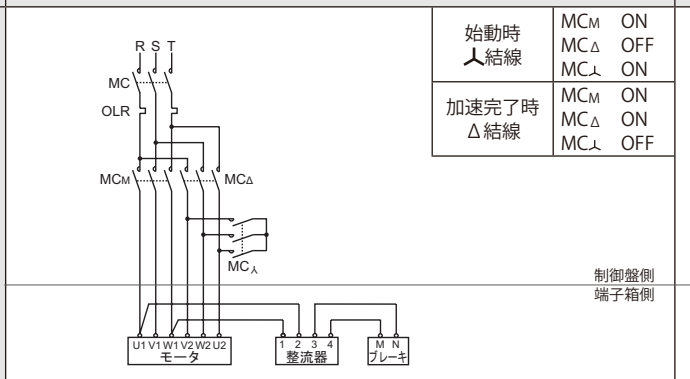	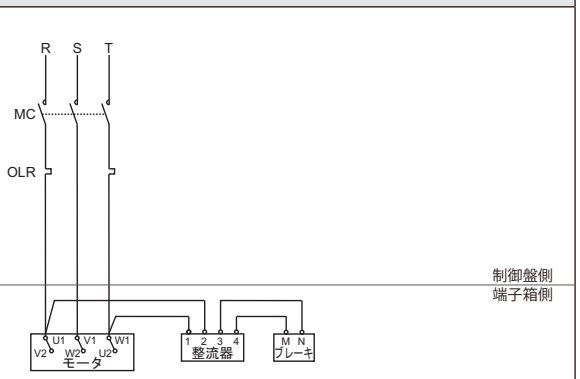
急制動回路	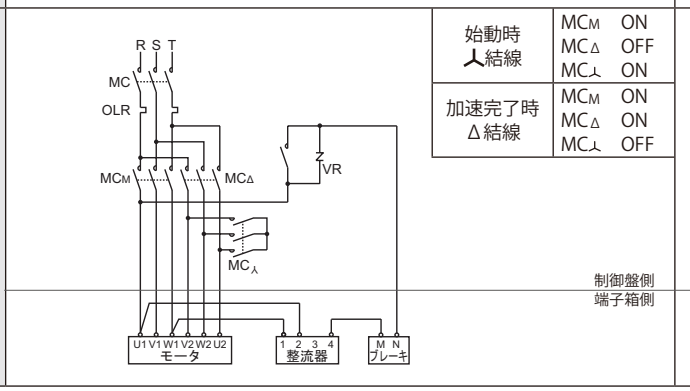	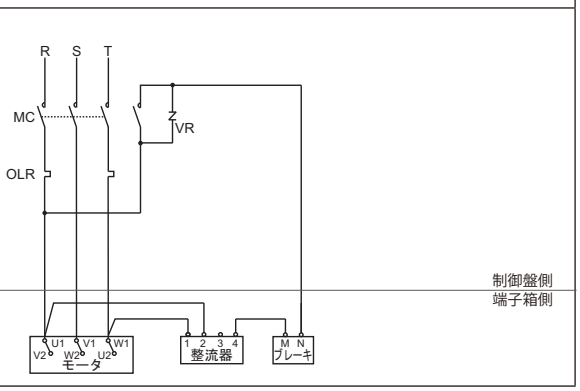

注）本図は日本国内標準仕様モータの場合を示します。

MC ：電磁接触器
OLR ：過負荷保護装置
VR ：バリスタ（接点・整流器などの保護用）
— お客様にてご準備ください。

- ブレーキ形式は C36 頁 表 C18 をご参照ください。
- 普通制動回路と急制動回路では、ブレーキの動作遅れ時間が異なります。C36 頁 表 C18 に動作遅れ時間を表示していますので、ご用途にあった回路に合わせてください。
- プレミアム効率ギヤモータ用ブレーキは、これまでのブレーキと動作遅れ時間が異なりますので、ご注意ください。
- 昇降装置や停止精度を良くしたい場合は、急制動回路としてください。
- 進相コンデンサを取り付ける場合は、急制動回路としてください。
- 急制動回路用の電磁接触器・バリスタにつきましては、C37 頁 表 C20 をご参照ください。

正逆運転時（FB-1E ～ 5E）

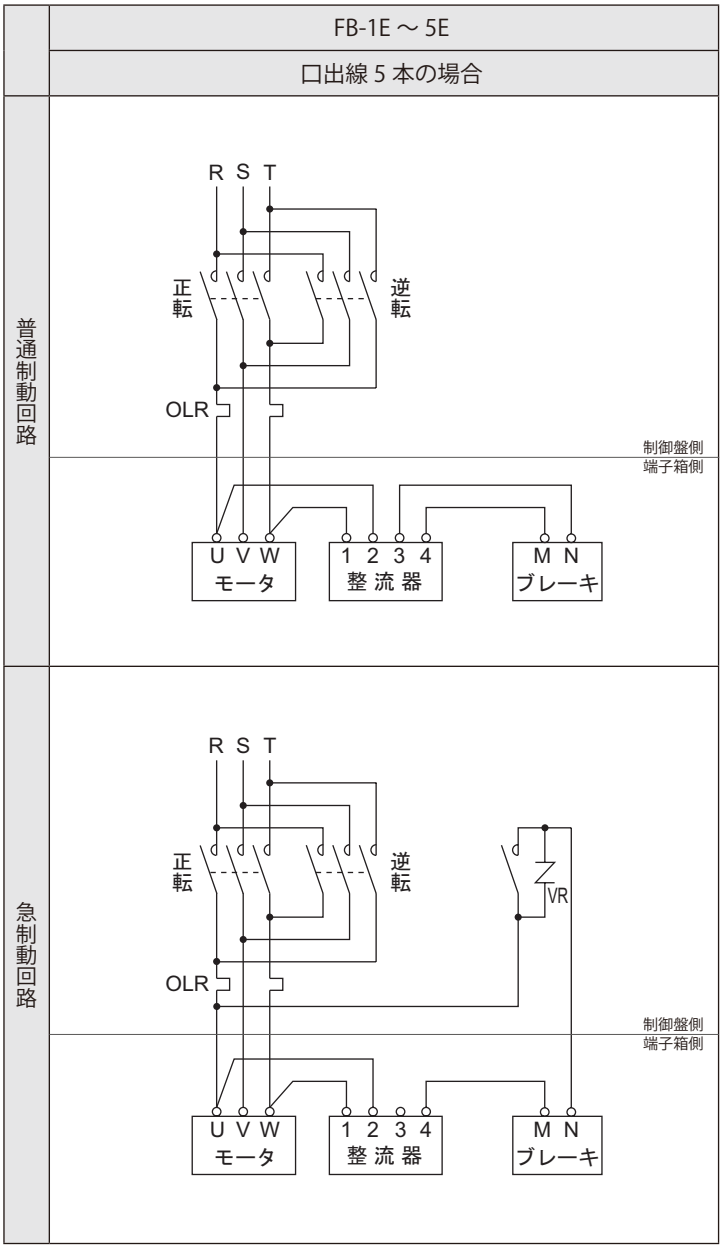

注）本図は日本国内標準仕様モータの場合を示します。

正・逆転用電磁接触器
OLR ：過負荷保護装置
VR ：バリスタ（接点・整流器などの保護用）
— お客様にてご準備ください。

- ブレーキ形式は C36 頁 表 C18 をご参照ください。
- 普通制動回路と急制動回路では、ブレーキの動作遅れ時間が異なります。C36 頁 表 C18 に動作遅れ時間を表示していますので、ご用途にあった回路に合わせてください。
- プレミアム効率ギヤモータ用ブレーキは、これまでのブレーキと動作遅れ時間が異なりますので、ご注意ください。
- 昇降装置や停止精度を良くしたい場合は、急制動回路としてください。
- 進相コンデンサを取り付ける場合は、急制動回路としてください。
- 急制動回路用の電磁接触器・バリスタにつきましては、C37 頁 表 C20 をご参照ください。
- 急制動回路で正逆運転をする場合、ブレーキ回路の電磁接触器はモータの正転・逆転の電磁接触器と連動させてください。

結 線

正逆運転時（FB-8E ～ 15E）

	FB-8E ～ 15E	
	口出線 8 本（人 - Δ始動）の場合	口出線 8 本（人 - Δ始動用）を直入始動する場合
普通制動回路	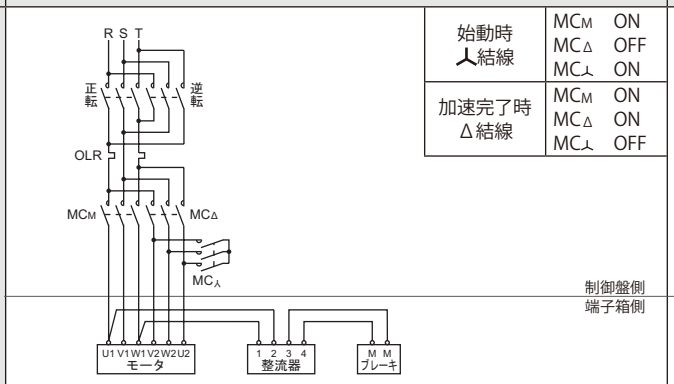	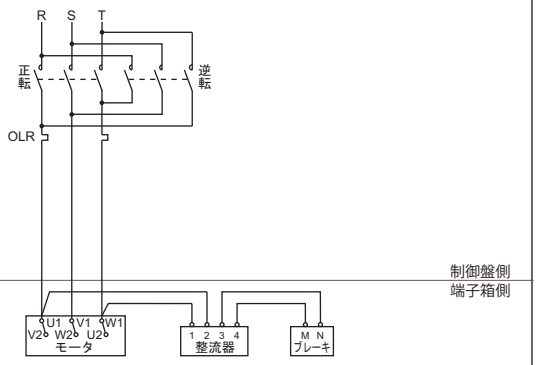
急制動回路	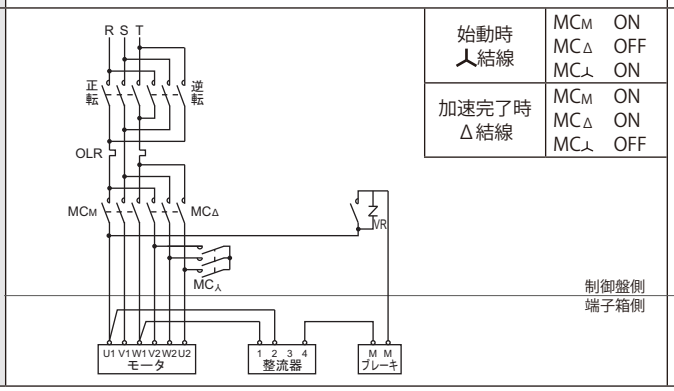	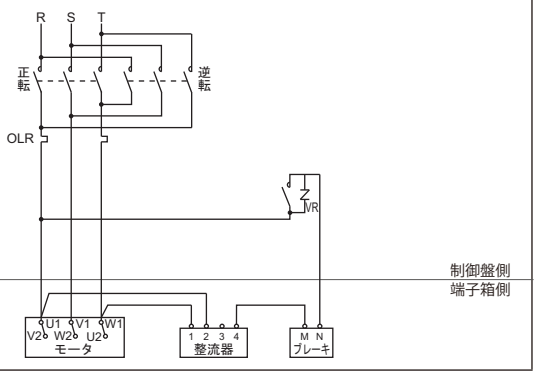

	始動時 人結線	加速完了時 Δ結線
MCM	ON	ON
MCΔ	OFF	ON
MC人	ON	OFF

注）本図は日本国内標準仕様モータの場合を示します。

正・逆転用電磁接触器
MC ：電磁接触器
OLR ：過負荷保護装置
VR ：バリスタ（接点・整流器などの保護用）
— お客様にてご準備ください。

- ブレーキ形式は C36 頁 表 C18 をご参照ください。
- 普通制動回路と急制動回路では、ブレーキの動作遅れ時間が異なります。C36 頁 表 C18 に動作遅れ時間を表示していますので、ご用途にあった回路に合わせてください。
- プレミアム効率ギヤモータ用ブレーキは、これまでのブレーキと動作遅れ時間が異なりますので、ご注意ください。
- 昇降装置や停止精度を良くしたい場合は、急制動回路としてください。
- 進相コンデンサを取り付ける場合は、急制動回路としてください。
- 急制動回路用の電磁接触器・バリスタにつきましては、C37 頁 表 C20 をご参照ください。
- 急制動回路で正逆運転をする場合、ブレーキ回路の電磁接触器はモータの正転・逆転の電磁接触器と連動させてください。

6. インバータ駆動時（ブレーキ付）

FB-1E ～ 15E

	FB-1E ～ 5E	FB-8E ～ 15E
	口出線 5 本の場合	口出線 8 本（人 - Δ始動用）の場合
普通制動回路	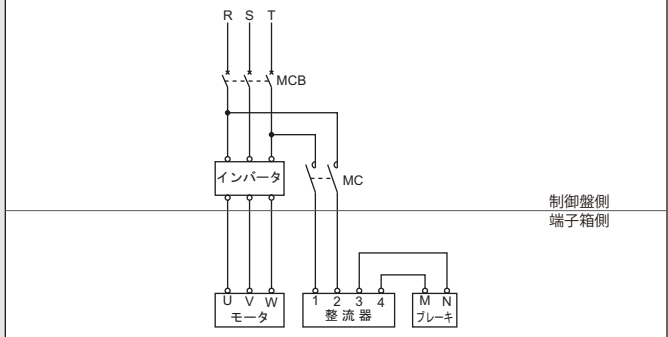	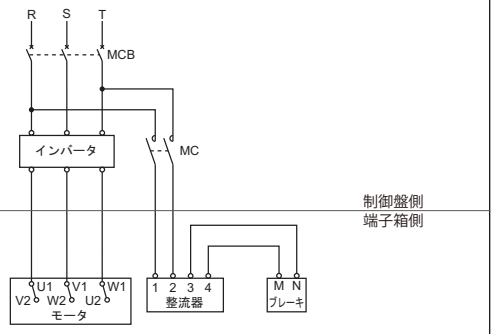
急制動回路	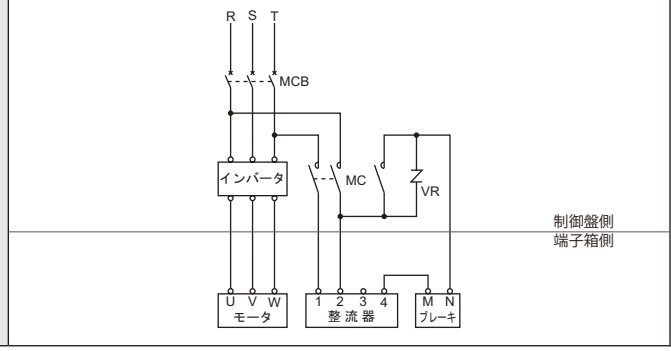	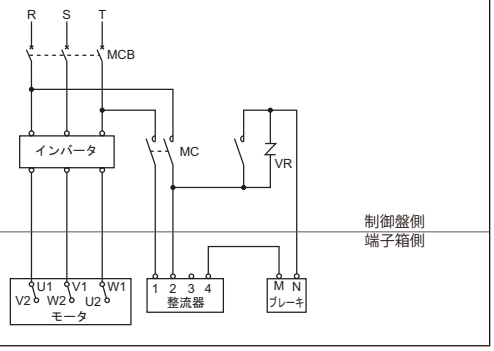

注）本図は日本国内標準仕様モータの場合を示します。

MC ：電磁接触器
MCB：配線用遮断器
VR ：バリスタ（接点・整流器などの保護用）
— お客様にてご準備ください。

- ブレーキ形式は C36 頁 表 C18 をご参照ください。
- 普通制動回路と急制動回路では、ブレーキの動作遅れ時間が異なります。C36 頁 表 C18 に動作遅れ時間を表示していますので、ご用途にあった回路に合わせてください。
- プレミアム効率ギヤモータ用ブレーキは、これまでのブレーキと動作遅れ時間が異なりますので、ご注意ください。
- 昇降装置や停止精度を良くしたい場合は、急制動回路としてください。
- 進相コンデンサを取り付ける場合は、急制動回路としてください。
- 急制動回路用の電磁接触器・バリスタにつきましては、C37 頁 表 C20 をご参照ください。

- ブレーキ付モータをインバータ駆動する場合は、ブレーキ電源は必ずユニットの一次側電源から取り、ブレーキ操作はユニットの ON・OFF と必ず同期させてください。
- ブレーキ付モータをインバータ駆動する場合、MC の投入・開放はインバータとのインタロックが必要となりますので、インバータの取扱説明書またはガイドマニュアルをご参照ください。

M E M O

ベベル・バディボックス®4シリーズ D

ギヤモータ

	頁
1. 選定について	D3
2. 選定表	D29
3. 寸法図	D73

M E M O

ベベル・バディボックス® 4シリーズ

ギヤモータ

1. 選定について

	頁
ギヤモータ標準仕様	D4
形式	D6
取付位置記号と端子箱位置	D7
減速機製作範囲	D16
選定手順	D20
負荷係数	D24
選定表の見方	D27

ギヤモータ（モータ直結形）標準仕様

モータ部

項目		仕様				
	モータ仕様	標準仕様			内蔵ブレーキ付標準仕様	
プレミアム効率三相モータ	容量範囲	0.75 ～ 11kW × 4P			0.75 ～ 11kW × 4P （ノンアスベストライニング）	
	保護方式	屋内仕様　IP44（屋内） 屋外仕様　IP44（屋外）			屋内仕様　IP44（屋内） 屋外仕様　IP44（屋外）	
	外被構造	全閉外扇形			全閉外扇形	
	電源	200V 50/60Hz、220V 60Hz 400V 50/60Hz、440V 60Hz			200V 50/60Hz、220V 60Hz 400V 50/60Hz、440V 60Hz	
	耐熱クラス	155（F）			155（F）	
	時間定格	連続			連続	
	端子箱位置と引出口方向	D8 ～ D14 頁参照			D8 ～ D14 頁参照	
	口出線本数	3 本	0.75 ～ 3.7kW （直入始動）	5 本	0.75 ～ 3.7kW （直入始動）	
		6 本	5.5 ～ 11kW （人 – Δ 始動可能）	8 本	5.5 ～ 11kW （人 – Δ 始動可能）	
	規格	JIS C 4034-1、効率値は JIS C 4034-30 および IEC60034-30 プレミアム効率（IE3）対応			JIS C 4034-1、効率値は JIS C 4034-30 および IEC60034-30 プレミアム効率（IE3）対応	

注）1.　0.1 ～ 0.55kW と 15kW 以上は、標準効率モータで製作します。
　　2.　効率値はトップランナー基準に適合しています。

ギヤモータ（モータ直結形）標準仕様

減速機部

項目	仕様
潤滑方式	出力ギヤ部：油浴式潤滑、入力ギヤ（サイクロ減速機）部：油浴式またはグリース潤滑
減速方式	出力部：ベベルギヤ 入力部：トロコイド系曲線歯形を持つ内接式遊星歯車機構、又は単純遊星歯車機構
出力回転方向	D8 ～ D12 頁、E38 ～ E40 頁をご参照ください。

モータ・減速機共通

項目		仕様
周囲条件	設置場所	屋内（塵埃の少ない、水のかからない場所）。振動 1G 以下。
	周囲温度	-10℃～ 40℃
	周囲湿度	85%以下
	高度	標高 1000m 以下
	雰囲気	腐食性ガス、爆発性ガス、蒸気などがないこと。 塵埃を含まない換気の良い場所であること。
据　付　方　法 (注)		水平または垂直（ご注文時にご提示ください）
相手機械との連結方式		機械軸と中空軸による直結、カップリング直結、ギヤ、チェーンスプロケットおよびプーリ・ベルト掛けなど
塗　　装		塗装質：　変性アルキド系 塗装色：　マンセル 6.5PB 3.6/8.2 相当近似（ドナウブルー）

注）据付場所に角度（傾斜角 1 度以上）がある場合はご照会ください。

形　式

L	H	Y	M		3	–	4A105		–		–	EP	Y1	–	B	–	46
①	②	③	④	⑤	⑥		⑦	⑧		⑨		⑩	⑪		⑫		⑬

① 機種記号

ベベル･バディボックス®減速機：L

② 出力軸方向

出力軸方向 水平	H	出力軸方向 垂直（中空軸）／垂直下向き（中実軸）	V	出力軸方向 垂直上向き（中実軸）	W

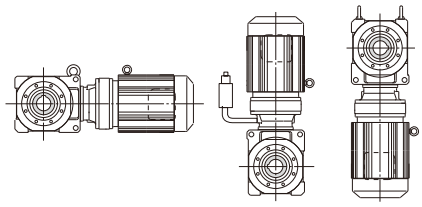
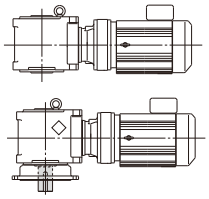
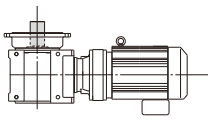

③ 取付方法

中空軸・軸上取付形	中空軸・フランジ取付形	Y	中実軸・ケース取付形	U	中実軸・フランジ取付形	F	中実軸・脚取付形	H

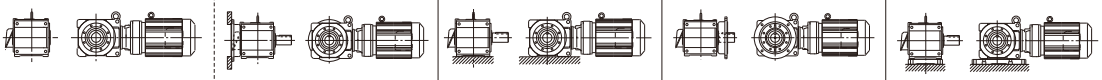

④ 電動機連結方法

モータ直結形	M

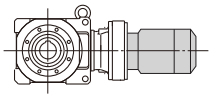

⑤ 特殊仕様

標準仕様	無記号
特殊仕様	S

⑥ モータ容量記号

4極	容量記号 kW（HP）	1 0.75（1）	1H 1.1（1.5）	2 1.5（2）	3 2.2（3）	4 3.0（4）	5 3.7（5）	8 5.5（7.5）
	容量記号 kW（HP）	10 7.5（10）	15 11（15）					

⑦ 枠番

☞ D29 頁からの選定表をご参照ください。

⑧ 出力軸出

無し（中空軸）	無記号	片側 注	L	片側 注	R	両側	T

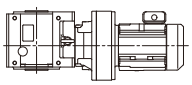
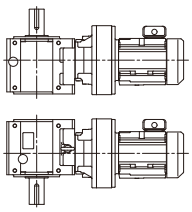
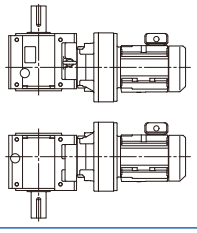
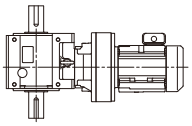

⑨ 軸種類

メートルサイズ（標準）	無記号
テーパグリップメートルサイズ	M

⑩ 補助形式

プレミアム効率三相モータ付	EP

⑪ 取付位置記号

☞ D7～D13頁をご参照ください。

⑫ ブレーキ有無

ブレーキ無	無記号
ブレーキ付	B

⑬ 減速比

公称減速比（☞実減速比はD18頁をご参照ください）

注）1.ベベル・バディボックスはモータ中心とギヤケース中心をずらしています。
　　モータ中心線に近いケース面からの軸出は L、遠いケース面からの軸出は R としています。
　　詳細は D8 ～ D13 頁、E38 ～ E40 頁を参照ください。
　2. 本カタログは、0.75 ～ 11kW のプレミアム効率三相モータ付のみ掲載しています。

取付位置記号と端子箱位置

1．取付位置記号1桁目（取付状態）

取付位置記号の 1 桁目は取付状態を表わします。

取付位置記号	取付方法・取付面	
Y	軸上取付・ケース取付	
F	フランジ取付	取付面：G1 寸法側
G		取付面：G2 寸法側
K	脚取付	モータから見て G1 寸法が左側（床面取付の状態として）
W		モータから見て G1 寸法が右側（床面取付の状態として）
V		取付面：反モータ側

2．取付位置記号 2 桁目（取付姿勢）

・取付位置記号の 2 桁目は取付姿勢を表します。
・機械装置に対するギヤモータの取付姿勢をご確認ください。
・減速機の取付面・取付方法を表わす取付位置記号を設けています。
詳細は本頁 2 ～ 3 項と D8 ～ D13 頁をご参照ください。
（下図は代表例として中空軸・軸上取付で示しています。）

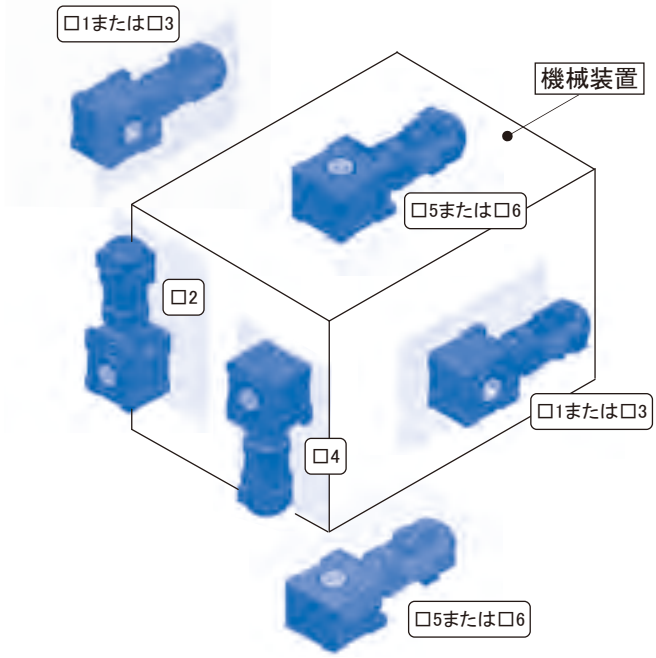

3．モータ中心とギヤケースの位置関係

・モータ中心とギヤケース中心をずらしています

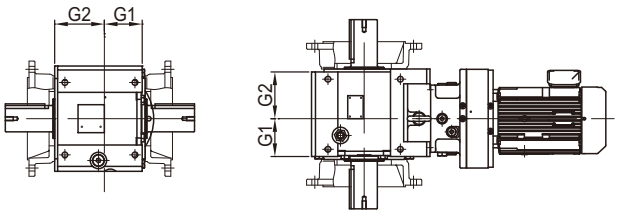

モータ中心とギヤケースの位置関係
（G2 寸法＞ G1 寸法）

・そのため 2 種類の取り付けが可能です。（一部の取付方法を除く）
例えば取付位置記号 Y1 に対する Y3、Y5 に対する Y6 は、モータに対してギヤケースを 180° 反転して組み付けているため、機械装置との相対位置を変えることができます。

例：取付位置記号 Y5 と Y6 の違い

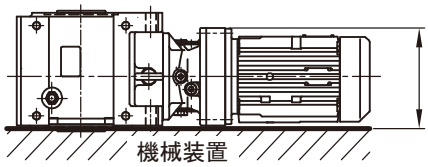

Y5　モータ中心が機械装置側に寄っている

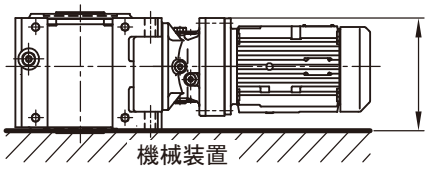

Y6　モータ中心が機械装置の反対側に寄っている

4．出力軸の種類と方向

・中空軸（ホローシャフト）にはキー方式のほかに、オプションでシュリンクディスク、テーパグリップ方式があります。



キー方式



シュリンクディスク方式



テーパグリップ方式

・中実軸（ソリッドシャフト）には出力軸出 L、R、T（両側・ツインシャフト）があります。
L、R の軸出方向は取付位置によって異なりますので、D6 頁、D8 ～ D13 頁、E38 ～ E40 頁でご確認ください。

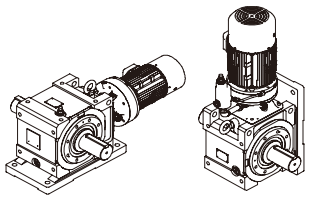

軸両側（ツインシャフト）も可能

5．端子箱位置とケーブル引出口

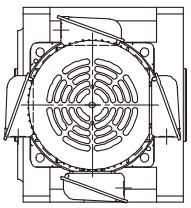

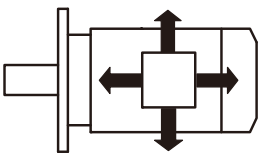

・D8～D13頁で形式、端子箱位置をご確認ください。
90° ピッチで端子箱位置とケーブル引出口方向を選ぶことが出来ます。（D14頁参照）
・端子箱位置は出荷後に変更することはできません。
必ずご注文時にご指定下さい。

取付位置記号と端子箱位置

取付位置記号　Y1 F1 G1 K1

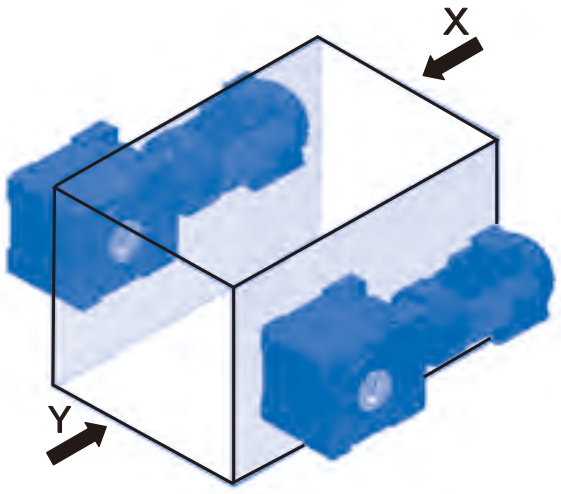

X～

取付位置記号Y1,G1,K1

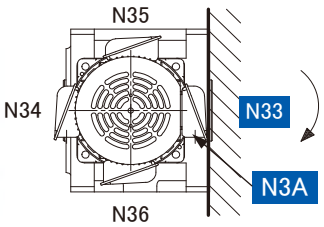

取付位置記号Y1,F1,K1

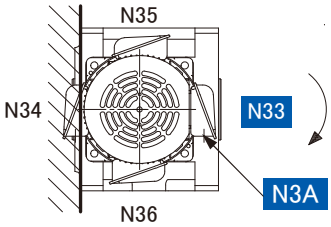

：モータまたは入力軸の回転方向 注)1、2

：標準端子箱取付位置・ケーブル引出口方向

・標準の端子箱取付位置記号はN33、引出口方向記号はN3Aです。
端子箱、引出口方向については90°ピッチで変更可能です。D14頁をご参照下さい。

Y～

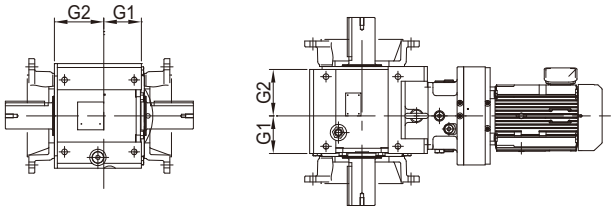

・壁取付、天井取付も可能です。(D38頁参照)
・モータ中心とギヤケース中心はずれています。(G2寸法＞G1寸法)
・形式により形状が異なります。ギヤケースよりもモータ径の方が大きい形式もあります。
端子箱、モータ、DC寸法部等が取付面と干渉しないか、必ずご確認をお願いします。

[参考]
取付位置記号Y3、F3、G3はモータに対してギヤケースを180°反転して組み付けているため、機械装置との相対位置が変わります。
また端子箱・給油口等の位置も変わります。
(D10頁参照)

中空軸（ホローシャフト）軸上取付	LHYM-□-Y1	出力軸回転方向 A～ 減速比 19～305 / 減速比 11～18 364～4365	LHYM-□-Y1	出力軸回転方向 A～ 減速比 19～305 / 減速比 11～18 364～4365
中実軸（ソリッドシャフト）ケース取付	LHUM-□L-Y1	出力軸回転方向 A～ 減速比 19～305 / 減速比 11～18 364～4365	LHUM-□R-Y1	出力軸回転方向 A～ 減速比 19～305 / 減速比 11～18 364～4365
中空軸（ホローシャフト）フランジ取付	LHYM-□-F1	出力軸回転方向 A～ 減速比 19～305 / 減速比 11～18 364～4365	LHYM-□-G1	出力軸回転方向 A～ 減速比 19～305 / 減速比 11～18 364～4365
中実軸（ソリッドシャフト）フランジ取付	LHFM-□L-F1	出力軸回転方向 A～ 減速比 19～305 / 減速比 11～18 364～4365	LHFM-□R-G1	出力軸回転方向 A～ 減速比 19～305 / 減速比 11～18 364～4365
中実軸（ソリッドシャフト）脚取付	LHHM-□L-K1	出力軸回転方向 A～ 減速比 19～305 / 減速比 11～18 364～4365	LHHM-□R-K1	出力軸回転方向 A～ 減速比 19～305 / 減速比 11～18 364～4365

注）1. モータの回転方向は、E56 ～ E63 頁の結線を行った場合の当社製日本国内向けモータの場合を示します。
2. 出力軸の回転方向（A ～）は、モータまたは入力軸の回転方向が右回りと仮定した場合を示します。
モータまたは入力軸の回転方向左回りの場合は、出力軸の回転方向は逆になります。
3. オイルゲージは上図の位置となります。
反対側・両側に必要な場合は、ご注文時にご指定ください。

記号説明



取付位置記号と端子箱位置

取付位置記号　Y2 F2 G2 V2

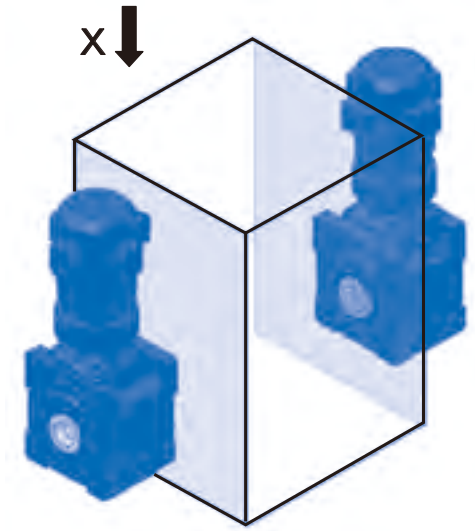

X～

取付位置記号Y2,F2,V2

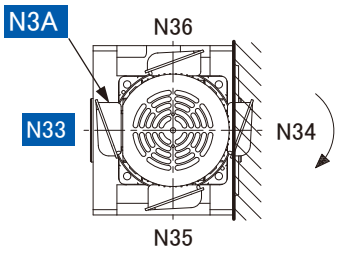

取付位置記号Y2,G2,V2

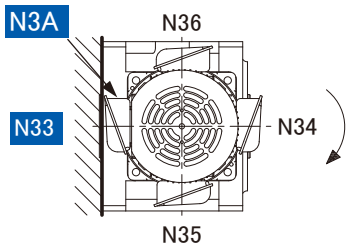

：モータまたは入力軸の回転方向 注)1、2

：標準端子箱取付位置・ケーブル引出口方向

・標準の端子箱取付位置記号はN33、引出口方向記号はN3Aです。
端子箱、引出口方向については90°ピッチで変更可能です。
D14頁をご参照下さい。

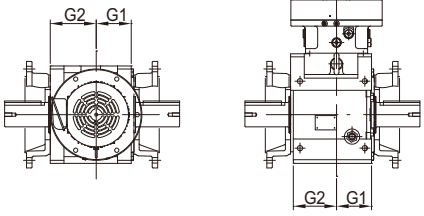

・壁取付も可能です。(D39頁参照)
・モータ中心とギヤケース中心はずれています。(G2寸法＞G1寸法)
・形式により形状が異なります。ギヤケースよりもモータ径の方が大きい形式もあります。
端子箱、モータ、DC寸法部等が取付面と干渉しないか、必ずご確認をお願いします。

中空軸 (ホローシャフト) 軸上取付	LHYM-□-Y2 出力軸回転方向 A～ 減速比 19～305 減速比 11～18 364～4365	LHYM-□-Y2 出力軸回転方向 A～ 減速比 19～305 減速比 11～18 364～4365
中実軸 (ソリッドシャフト) ケース取付	LHUM-□L-Y2 出力軸回転方向 A～ 減速比 19～305 減速比 11～18 364～4365	LHUM-□R-Y2 出力軸回転方向 A～ 減速比 19～305 減速比 11～18 364～4365
中空軸 (ホローシャフト) フランジ取付	LHYM-□-F2 出力軸回転方向 A～ 減速比 19～305 減速比 11～18 364～4365	LHYM-□-G2 出力軸回転方向 A～ 減速比 19～305 減速比 11～18 364～4365
中実軸 (ソリッドシャフト) フランジ取付	LHFM-□L-F2 出力軸回転方向 A～ 減速比 19～305 減速比 11～18 364～4365	LHFM-□R-G2 出力軸回転方向 A～ 減速比 19～305 減速比 11～18 364～4365
中実軸 (ソリッドシャフト) 脚取付	LHHM-□L-V2 出力軸回転方向 A～ 減速比 19～305 減速比 11～18 364～4365	LHHM-□R-V2 出力軸回転方向 A～ 減速比 19～305 減速比 11～18 364～4365

注）1. モータの回転方向は、E56～E63 頁の結線を行った場合の当社製日本国内向けモータの場合を示します。
2. 出力軸の回転方向（A～）は、モータまたは入力軸の回転方向が右回りと仮定した場合を示します。
モータまたは入力軸の回転方向左回りの場合は、出力軸の回転方向は逆になります。
3. オイルゲージは上図の位置となります。
製作時に給油口・空気抜栓と共に配管ごと 90° ピッチ（水平方向）で変更できますので、ご注文時にご指定ください。

記号説明



取付位置記号と端子箱位置

取付位置記号　Y3 G3 F3

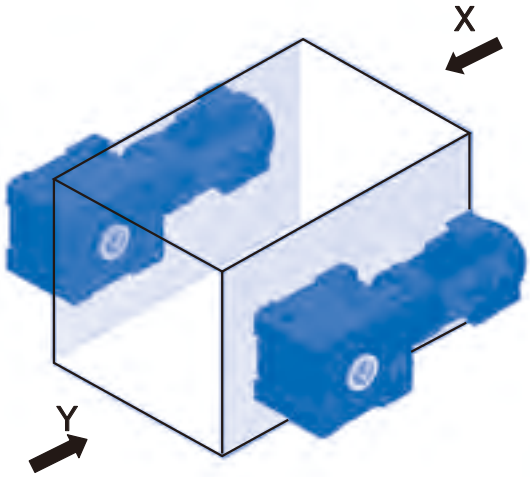

X～

取付位置記号Y3,F3

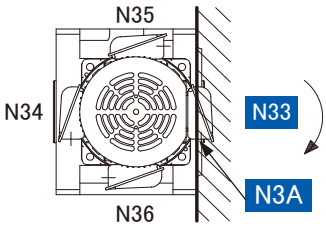

取付位置記号Y3,G3

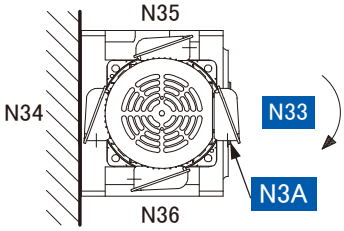

：モータまたは入力軸の回転方向 注)1、2

：標準端子箱取付位置・ケーブル引出口方向

・標準の端子箱取付位置記号はN33、引出口方向記号はN3Aです。
端子箱、引出口方向については90°ピッチで変更可能です。D14頁をご参照下さい。

・壁取付、天井取付も可能です。(D38頁参照)
・モータ中心とギヤケース中心はずれています。(G2寸法＞G1寸法)
・形式により形状が異なります。ギヤケースよりもモータ径の方が大きい形式もあります。
端子箱、モータ、DC寸法部等が取付面と干渉しないか、必ずご確認をお願いします。

Y～

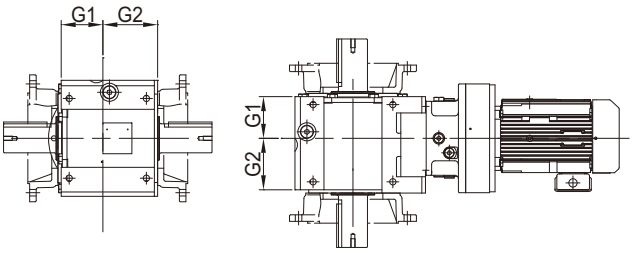

[参考]
取付位置記号Y1、F1、G1はモータに対してギヤケースを180°反転して組み付けているため、機械装置との相対位置が変わります。
また端子箱・給油口等の位置も変わります。
(D8頁参照)

中空軸 (ホローシャフト) 軸上取付	LHYM-□-Y3 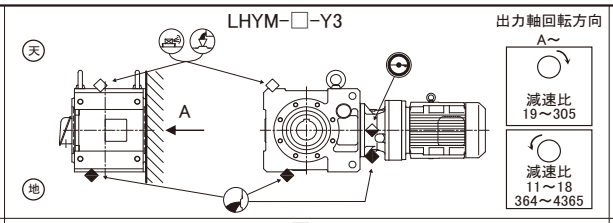 	LHYM-□-Y3 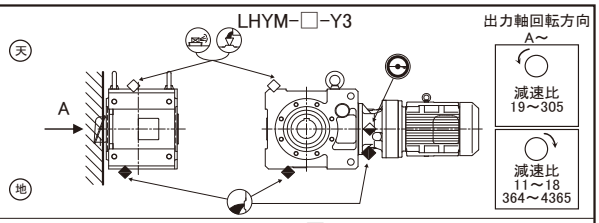
中実軸 (ソリッドシャフト) ケース取付	LHUM-□R-Y3 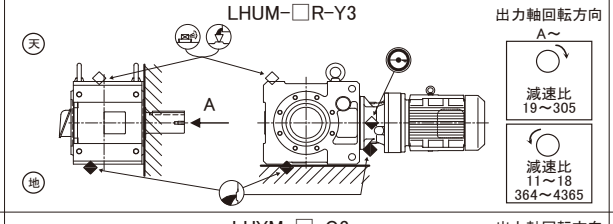 	LHUM-□L-Y3 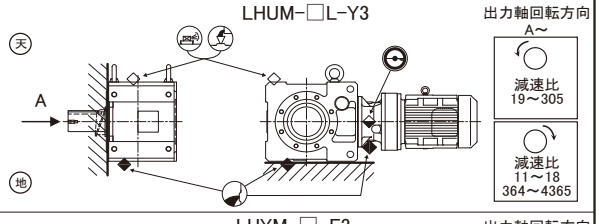
中空軸 (ホローシャフト) フランジ取付	LHYM-□-G3 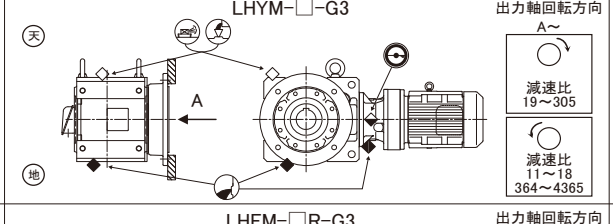 	LHYM-□-F3 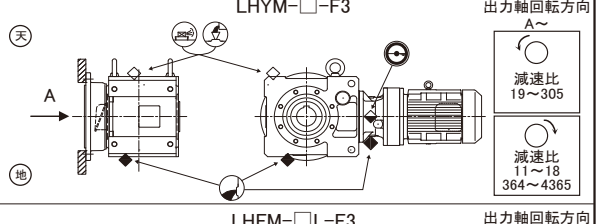
中実軸 (ソリッドシャフト) フランジ取付	LHFM-□R-G3 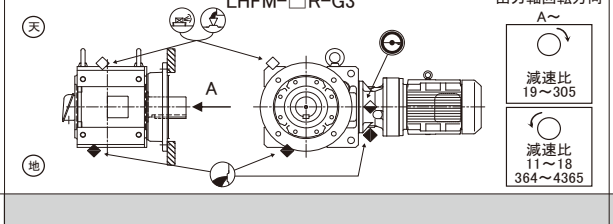 	LHFM-□L-F3 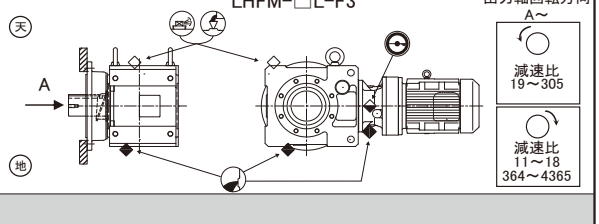
中実軸 (ソリッドシャフト) 脚取付		

注）1. モータの回転方向は、E56 ～ E63 頁の結線を行った場合の当社製日本国内向けモータの場合を示します。
2. 出力軸の回転方向（A ～）は、モータまたは入力軸の回転方向が右回りと仮定した場合を示します。
モータまたは入力軸の回転方向左回りの場合は、出力軸の回転方向は逆になります。
3. オイルゲージは上図の位置となります。
反対側・両側に必要な場合は、ご注文時にご指定ください。

記号説明



取付位置記号と端子箱位置

取付位置記号　Y4 G4 F4

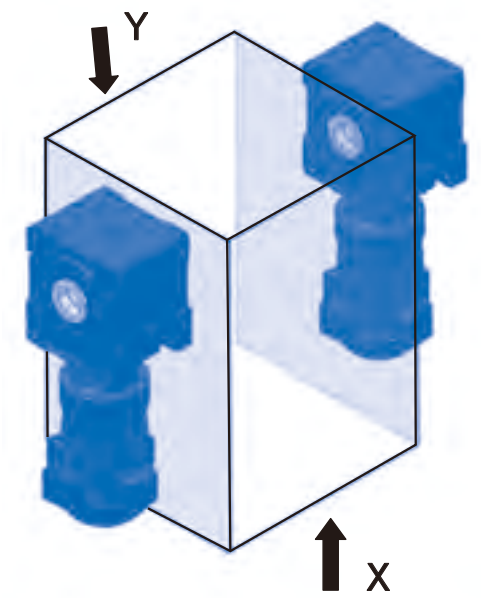

X～

取付位置記号Y4,F4,G4

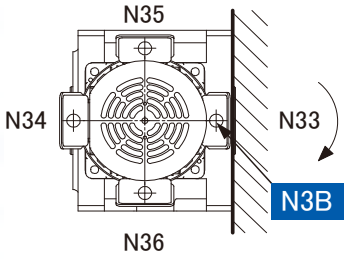

取付位置記号Y4,F4,G4

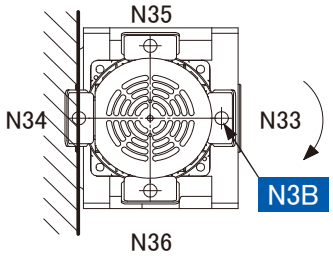

：モータまたは入力軸の回転方向 注)1、2

：標準端子箱取付位置・ケーブル引出口方向

・標準の端子箱取付位置記号はN33、引出口方向記号はN3Aです。
端子箱、引出口方向については90°ピッチで変更可能です。D14頁をご参照下さい。

Y～

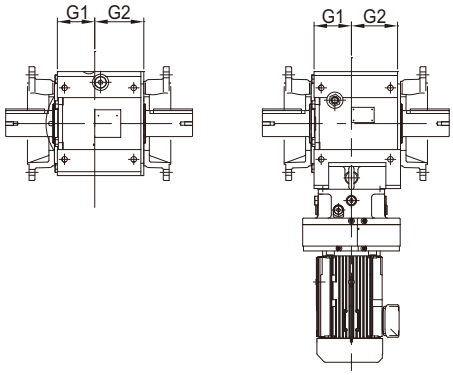

・壁取付も可能です。(D39頁参照)
・モータ中心とギヤケース中心はずれています。(G2寸法＞G1寸法)
・形式により形状が異なります。ギヤケースよりもモータ径の方が大きい形式もあります。
端子箱、モータ、DC寸法部等が取付面と干渉しないか、必ずご確認をお願いします。

中空軸 (ホローシャフト) 軸上取付	LHYM-□-Y4 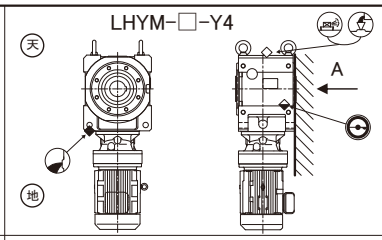 	LHYM-□-Y4 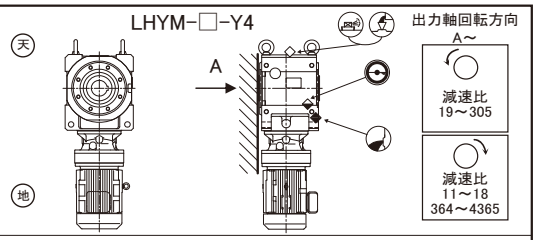
中実軸 (ソリッドシャフト) ケース取付	LHUM-□R-Y4 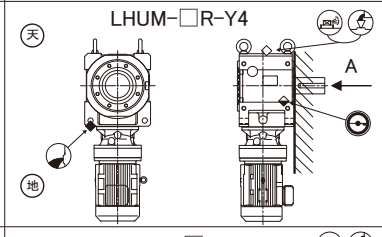 	LHUM-□L-Y4 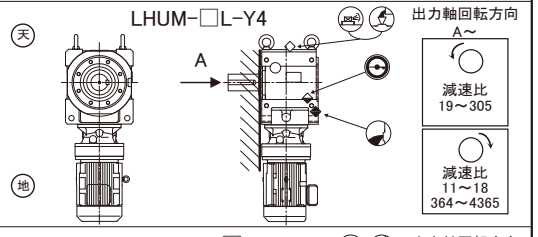
中空軸 (ホローシャフト) フランジ取付	LHYM-□-G4 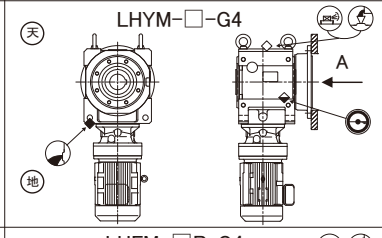 	LHYM-□-F4 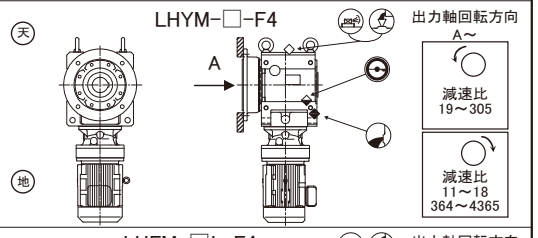
中実軸 (ソリッドシャフト) フランジ取付	LHFM-□R-G4 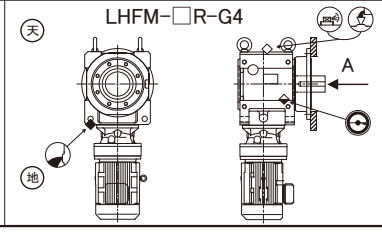 	LHFM-□L-F4 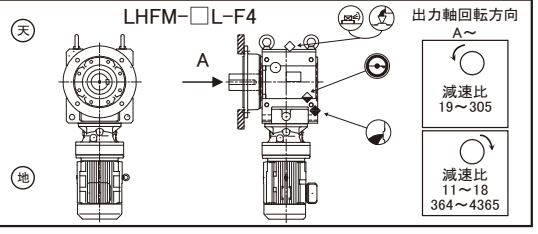

注）1. モータの回転方向は、E56～E63 頁の結線を行った場合の当社製日本国内向けモータの場合を示します。
2. 出力軸の回転方向（A～）は、モータまたは入力軸の回転方向が右回りと仮定した場合を示します。
モータまたは入力軸の回転方向左回りの場合は、出力軸の回転方向は逆になります。
3. オイルゲージは上図の位置のみとなります。反対側への取付けはできません。

記号説明



取付位置記号と端子箱位置

取付位置記号　Y5 F5 G5

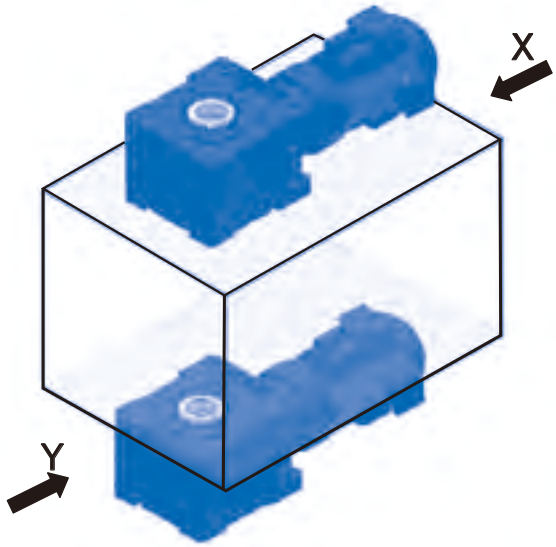

X～

取付位置記号Y5,F5

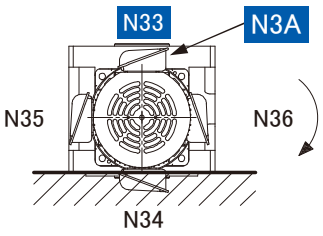

取付位置記号Y5,G5

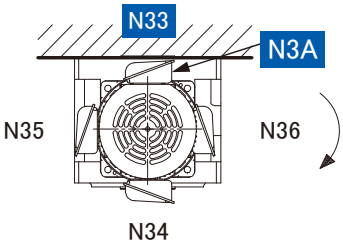

：モータまたは入力軸の回転方向 注)1、2

：標準端子箱取付位置・ケーブル引出口方向

・標準の端子箱取付位置記号はN33、引出口方向記号はN3Aです。
端子箱、引出口方向については90°ピッチで変更可能です。D14頁をご参照下さい。

・壁取付も可能です。(D40頁参照)
・モータ中心とギヤケース中心はずれています。(G2寸法＞G1寸法)
・形式により形状が異なります。ギヤケースよりもモータ径の方が大きい形式もあります。
端子箱、モータ、DC寸法部等が取付面と干渉しないか、必ずご確認をお願いします。

Y～

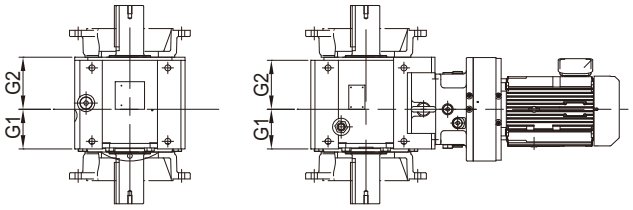

[参考]
取付位置記号Y6、F6、G6はモータに対してギヤケースを180°反転して組み付けているため、機械装置との相対位置が変わります。
また端子箱・給油口等の位置も変わります。
(D13頁参照)

中空軸 (ホローシャフト) 軸上取付	LVYM-□-Y5 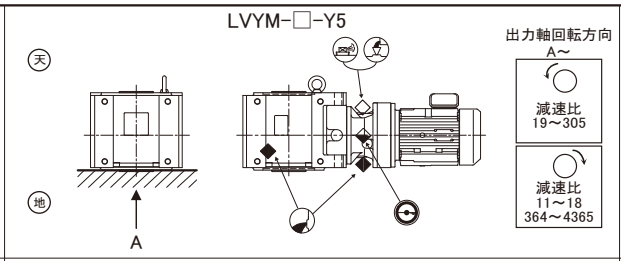 	LVYM-□-Y5 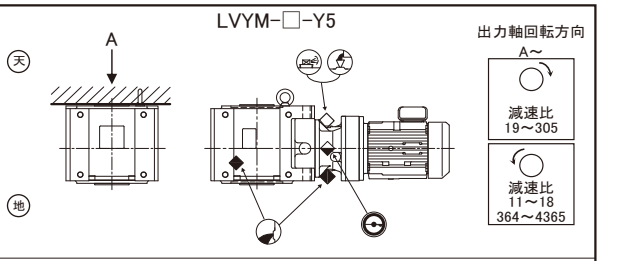
中実軸 (ソリッドシャフト) ケース取付	LVUM-□L-Y5 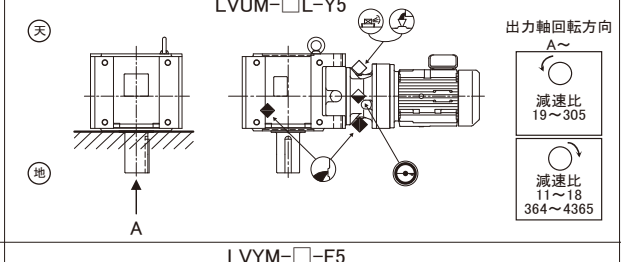 	LWUM-□R-Y5 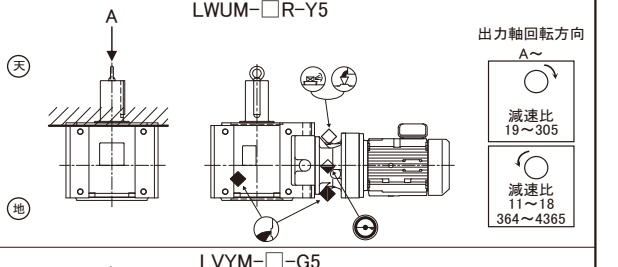
中空軸 (ホローシャフト) フランジ取付	LVYM-□-F5 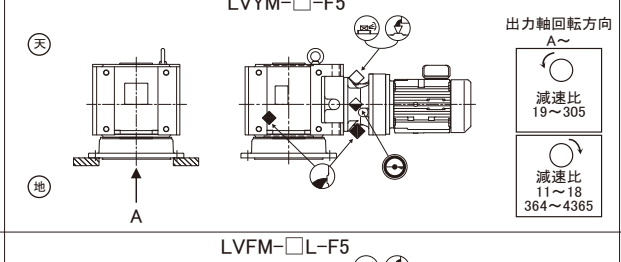 	LVYM-□-G5 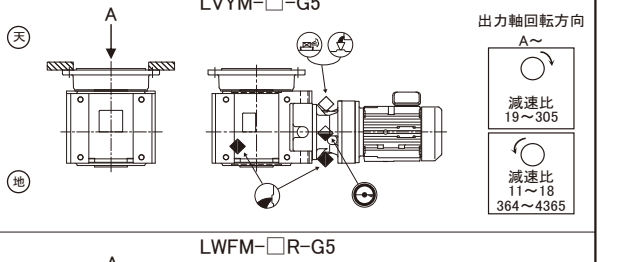
中実軸 (ソリッドシャフト) フランジ取付	LVFM-□L-F5 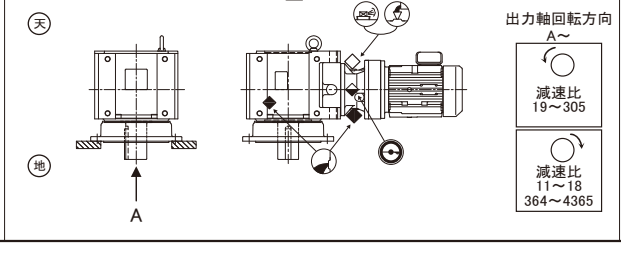 	LWFM-□R-G5 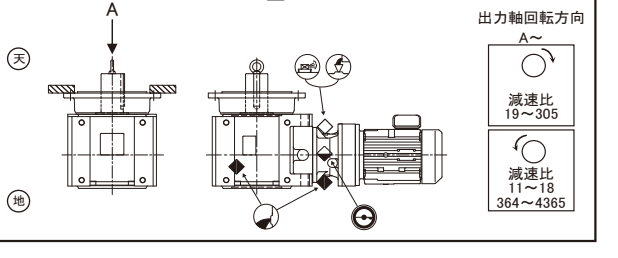

注）1. モータの回転方向は、E56 ～ E63 頁の結線を行った場合の当社製日本国内向けモータの場合を示します。
2. 出力軸の回転方向（A ～）は、モータまたは入力軸の回転方向が右回りと仮定した場合を示します。
モータまたは入力軸の回転方向左回りの場合は、出力軸の回転方向は逆になります。
3. オイルゲージは上図の位置となります。
反対側・両側に必要な場合は、ご注文時にご指定ください。

記号説明



取付位置記号と端子箱位置

取付位置記号　Y6 F6 G6

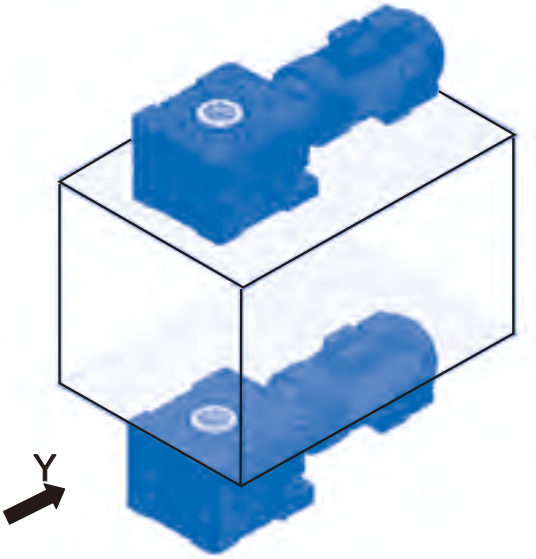

X～

取付位置記号Y6,F6

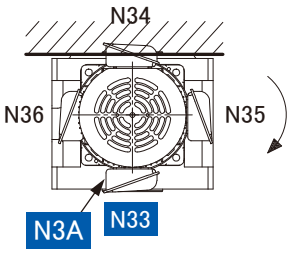

取付位置記号Y6,G6

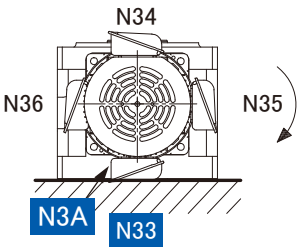

：モータまたは入力軸の回転方向 注)1、2

：標準端子箱取付位置・ケーブル引出口方向

・標準の端子箱取付位置記号はN33、引出口方向記号はN3Aです。
端子箱、引出口方向については90°ピッチで変更可能です。D14頁をご参照下さい。

Y～

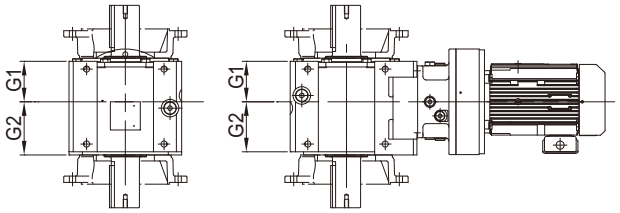

・壁取付も可能です。(D40頁参照)
・モータ中心とギヤケース中心はずれています。(G2寸法＞G1寸法)
・形式により形状が異なります。ギヤケースよりもモータ径の方が大きい形式もあります。
端子箱、モータ、DC寸法部等が取付面と干渉しないか、必ずご確認をお願いします。

[参考]
取付位置記号Y5、F5、G5はモータに対してギヤケースを180°反転して組み付けているため、機械装置との相対位置が変わります。
また端子箱・給油口等の位置も変わります。
(D12頁参照)

中空軸 (ホローシャフト) 軸上取付	LVYM-□-Y6	LVYM-□-Y6
中実軸 (ソリッドシャフト) ケース取付	LWUM-□L-Y6	LVUM-□R-Y6
中空軸 (ホローシャフト) フランジ取付	LVYM-□-F6	LVYM-□-G6
中実軸 (ソリッドシャフト) フランジ取付	LWFM-□L-F6	LVFM-□R-G6

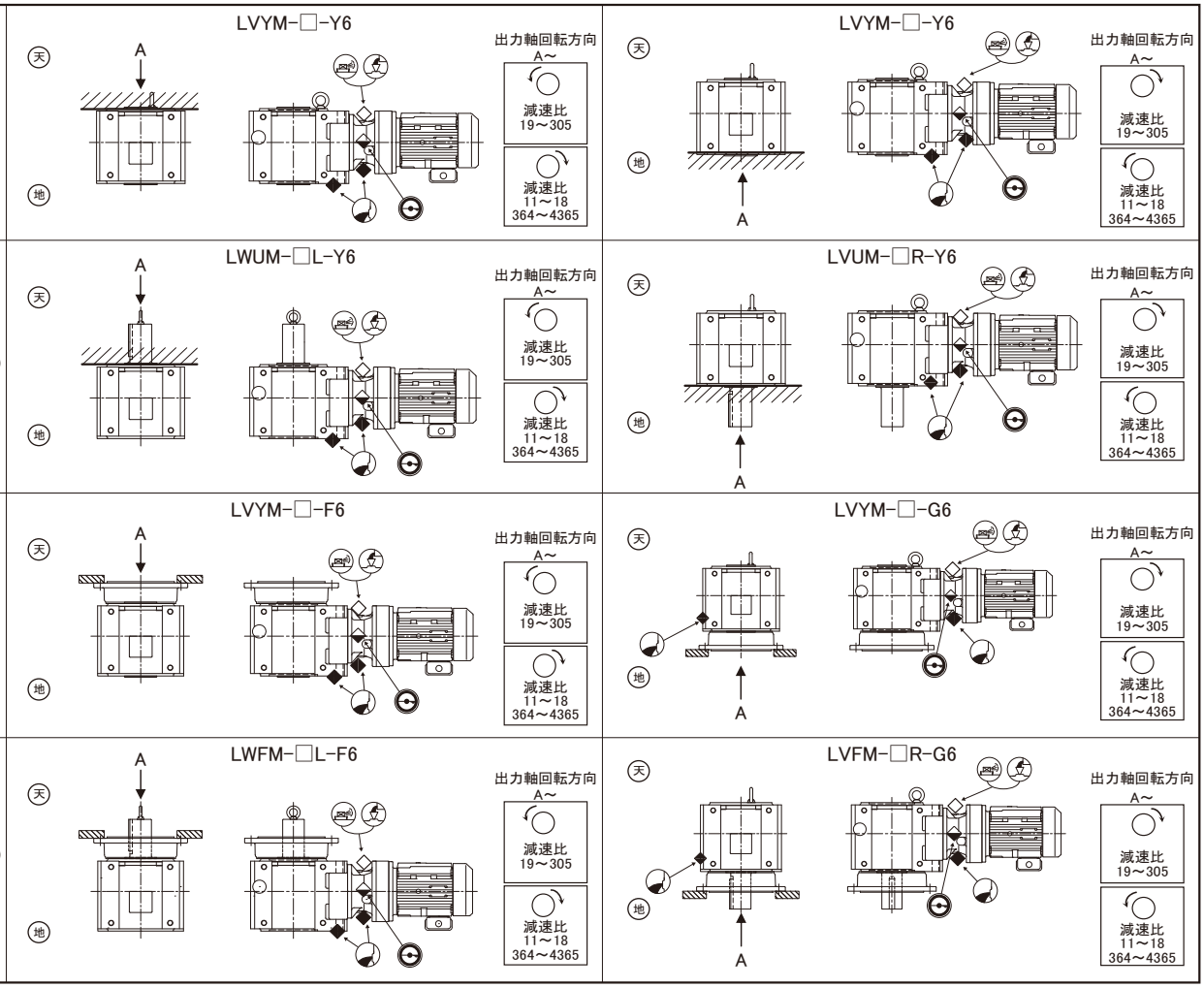

注）1. モータの回転方向は、E56 ～ E63 頁の結線を行った場合の当社製日本国内向けモータの場合を示します。
2. 出力軸の回転方向（A ～）は、モータまたは入力軸の回転方向が右回りと仮定した場合を示します。
モータまたは入力軸の回転方向左回りの場合は、出力軸の回転方向は逆になります。
3. オイルゲージは上図の位置となります。
反対側・両側に必要な場合は、ご注文時にご指定ください。

記号説明



端子箱取付位置、ケーブル引出口方向

モータの端子箱取付位置、ケーブル引出口方向は、標準取付位置・方向から 90° ピッチで選ぶことができます。
ご注文時に下図に従ってご指定ください。
（端子箱取付位置は出荷後に変更することはできません。必ずご注文時にご指定下さい。）

記号		端子箱取付位置（モータを水平状態にして出力軸側より見た場合）			
		N33	N34	N35	N36
ケーブル引出口方向	N3A	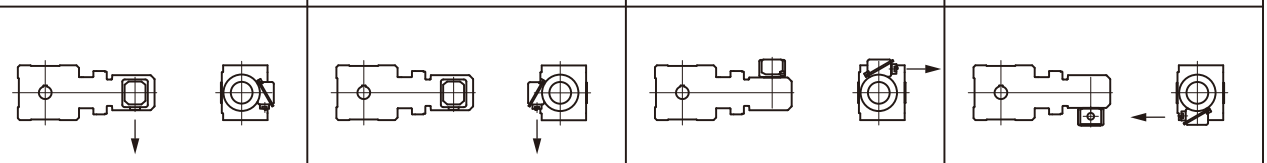			
	N3B	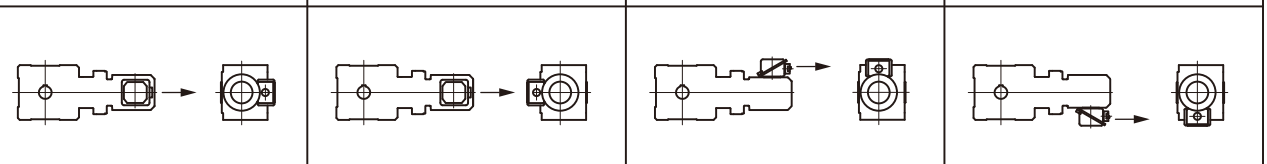			
	N3C	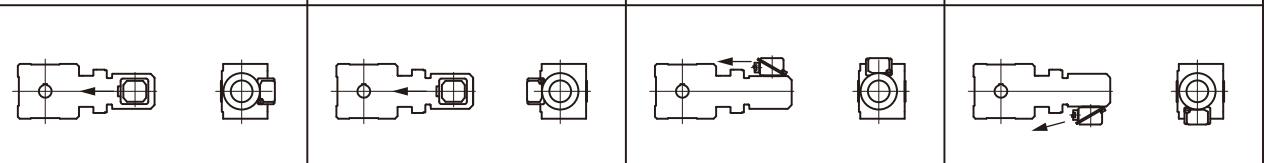			
	N3D	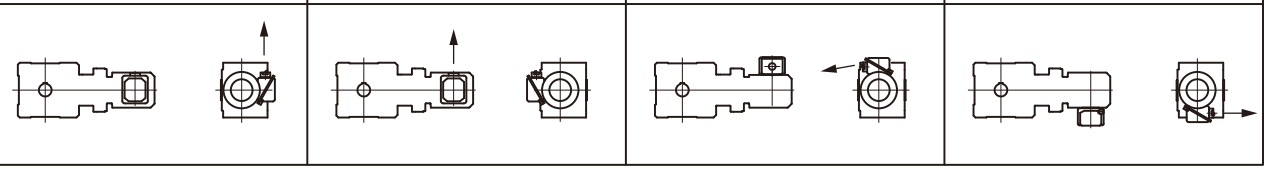			

・↓はケーブル引出口方向を示します。

端子箱取付位置とケーブル引出口方向の組み合わせ

指定項 ＼ 取付位置記号	○1	○2	○3	○4	○5	○6
端子箱取付位置	N33	N33	N33	N33	N33	N33
引出口方向	N3A	N3A	N3A	N3A	N3A	N3A
端子箱取付位置	N34	N34	N34	N34	N34	N34
引出口方向	N3A	N3A	N3A	N3A	N3A	N3A
端子箱取付位置	N35	N35	N35	N35	N35	N35
引出口方向	N3A	N3A	N3A	N3A	N3D	N3A
端子箱取付位置	N36	N36	N36	N36	N36	N36
引出口方向	N3A	N3A	N3A	N3A	N3A	N3D

：標準端子箱取付位置、ケーブル出口方向
：準標準端子箱取付位置、ケーブル引出口方向

準標準仕様として上記の組み合わせを定めていますが、これら以外の端子箱取付位置とケーブル引出口方向の組み合わせも製作可能です。

MEMO

減速機製作範囲

■減速機＋モータ組合せ

●：ベベル・バディボックス® 製作範囲

表 D1 a　減速比：１１～３０５

公称減速比	5	7	11	13	14	16	18	21	22	25	28	35	39
出力回転数 50Hz	290	207	138	113	104	90.6	82.9	69.0	64.7	59.2	51.8	41.2	37.7
r/min　60Hz	350	250	167	137	125	109	100	83.3	78.1	71.4	62.5	49.7	45.5
0.1 × 4P													
0.2 × 4P													
0.25 × 4P													
0.4 × 4P													
0.55 × 4P													
0.75 × 4P													
1.1 × 4P			●○	●○	○●	●○	●○	●○	●○	●○	●○	●○	●○
1.5 × 4P			●○	●○	○●	●○	●○	●○	●○	●○	●○	●○	●○
2.2 × 4P			●○	●○	○●	●○	●○	●○	●○	●○	●○	●○	●○
3.0 × 4P			●○	●○	○●	●○	●○	●○	●○	●○	●○	●○	●○
3.7 × 4P			●○	●○	○●	●○	●○	●○	●○	●○	●○	●○	●○
5.5 × 4P			●○	●○	○●	●○	●○	●○	●○	●○	●○	●○	●○
7.5 × 4P			●○	●○	○●	●○	●○	●○	●○	●○	●○	●○	●○
11 × 4P			●○	●○	○●	●○	●○	●○	●○	●○	●○	●○	●○
15 × 4P			●	●	●	●	●	●	●	●	●	●	●
18.5 × 4P			●	●	●	●	●	●	●	●	●	●	●
22 × 4P			●	●	●	●	●	●	●	●	●	●	●
30 × 4P			●	●	●	●	●	●	●	●	●	●	●
37 × 4P			●	●	●	●	●	●	●	●	●	●	●
45 × 4P			●	●	●	●	●	●	●	●	●	●	●
55 × 4P			●	●	●	●	●	●	●	●	●	●	●

表 D1 b　減速比：364 ～ 10658

●：ベベル・バディボックス® 製作範囲

公称減速比	305	364	424	501	578	683	809	956	1117	1320	1656	1957	2272
出力回転数 50Hz	4.76	3.98	3.42	2.90	2.51	2.12	1.79	1.52	1.30	1.10	0.876	0.741	0.638
r/min　60Hz	5.75	4.81	4.13	3.50	3.03	2.56	2.16	1.83	1.57	1.33	1.06	0.894	0.770
0.1 × 4P						●	●	●	●	●	●	●	●
0.2 × 4P	●	●	●	●	●	●	●	●	●	●	●	●	●
0.25 × 4P	●	●	●	●	●	●	●	●	●	●	●	●	●
0.4 × 4P	●	●	●	●	●	●	●	●	●	●	●	●	●
0.55 × 4P	●	●	●	●	●	●	●	●	●	●	●	●	●
0.75 × 4P	●○	●○	●○	●○	●○	●○	●○	●○	●○	●○	●○	●○	●○
1.1 × 4P	●○	●○	●○	●○	●○	●○	●○	●○	●○	●○	●○	●○	●○
1.5 × 4P	●○	●○	●○	●○	●○	●○	●○	●○	●○	●○	●○	●○	
2.2 × 4P	●○	●○	●○	●○	●○	●○	●○	●○	●○	●○			
3.0 × 4P	●○	●○	●○	●○	●○	●○	●○	●○					
3.7 × 4P	●○	●○	●○	●○	●○	●○	●○						
5.5 × 4P	●○	●○	●○	●○									
7.5 × 4P	●○	●○											
11 × 4P													
15 × 4P													
18.5 × 4P													
22 × 4P													
30 × 4P													
37 × 4P													
45 × 4P													
55 × 4P													

減速機製作範囲

ベベル・バディボックス®とあわせてご検討ください。
□ハイポニック減速機®対応範囲　■パラマックス®9000シリーズ対応範囲

46	53	60	67	74	80	88	102	112	123	151	179	207	249	公称減速比
31.9	27.6	24.4	21.6	19.7	18.1	16.6	14.3	12.9	11.8	9.63	8.12	7.02	5.84	出力回転数 50Hz
38.5	33.3	29.4	26.0	23.8	21.9	20.0	17.2	15.6	14.3	11.6	9.80	8.47	7.04	r/min 60Hz
														0.1 × 4P
											●	●	●	0.2 × 4P
											●	●	●	0.25 × 4P
								●	●	●	●	●	●	0.4 × 4P
					●	●	●	●	●	●	●	●	●	0.55 × 4P
		●○	●○	●○	●○	●○	●○	●○	●○	●○	●○	●○	●○	0.75 × 4P
●○	●○	●○	●○	●○	●○	●○	●○	●○	●○	●○	●○	●○	●○	1.1 × 4P
●○	●○	●○	●○	●○	●○	●○	●○	●○	●○	●○	●○	●○	●○	1.5 × 4P
●○	●○	●○	●○	●○	●○	●○	●○	●○	●○	●○	●○	●○	●○	2.2 × 4P
●○	●○	●○	●○	●○	●○	●○	●○	●○	●○	●○	●○	●○	●○	3.0 × 4P
●○	●○	●○	●○	●○	●○	●○	●○	●○	●○	●○	●○	●○	●○	3.7 × 4P
●○	●○	●○	●○	●○	●○	●○	●○	●○	●○	●○	●○	●○	●○	5.5 × 4P
●○	●○	●○	●○	●○	●○	●○	●○	●○	●○	●○	●○	●○	●○	7.5 × 4P
●○	●○	●○	●○	●○	●○	●○	●○	●○	●○	●○	●○	●○	●○	11 × 4P
●	●	●	●	●	●	●	●	●	●	●	●			15 × 4P
●	●	●	●	●	●	●	●	●	●	●				18.5 × 4P
●	●	●	●	●	●	●	●	●	●					22 × 4P
●	●	●	●	●	●	●								30 × 4P
●	●	●	●	●	●									37 × 4P
●	●	●												45 × 4P
●														55 × 4P

2559	2944	3511	4365	5177	7228	10658	公称減速比
0.567	0.493	0.413	0.332	0.280	0.201	0.136	出力回転数 50Hz
0.684	0.595	0.499	0.401	0.338	0.242	0.164	r/min 60Hz
●	●	●	●	●	●	●	0.1 × 4P
●	●	●	●	●	●	●	0.2 × 4P
●	●	●	●	●	●	●	0.25 × 4P
●	●	●	●	●	●		0.4 × 4P
●	●	●	●	●			0.55 × 4P
●○	●○	●○					0.75 × 4P
●○							1.1 × 4P
							1.5 × 4P
							2.2 × 4P
							3.0 × 4P
							3.7 × 4P
							5.5 × 4P
							7.5 × 4P
							11 × 4P
							15 × 4P
							18.5 × 4P
							22 × 4P
							30 × 4P
							37 × 4P
							45 × 4P
							55 × 4P

注）1. 出力回転数は、入力回転数を次の値とした場合の計算値です。
50Hz：1450 r/min
60Hz：1750 r/min
2. 表中の組合せは、サービスファクター（SF）1.0 を基準としています。その他のサービスファクターでの組合せは、選定表をご参照ください。
3. 減速比は公称減速比です。出力回転数は実減速比から算出しています。
（減速比 11 ～ 18 の実減速比は枠番によって異なるため、代表減速比で算出しています。）
実減速比は D18 頁をご参照ください。

減速機製作範囲

■ベベル・バディボックス® 枠番

表 D2　枠番一覧

ベベル 1 段 + サイクロ 1 段または遊星歯車 1 段形						ベベル 1 段 + サイクロ 2 段形				
4A100	4B120	4C140	4D160	4E170	4F180	4A12DB	4C14DB	4D16DA	4E17DA	4F18DA
4A105	4B125	4C145	4D165	4E175	4F185	4B12DB	4C14DC	4D16DB	4E17DB	4F18DB
4A110	4B140	4C160	4D170	4E180	4F190	4B14DB	4C16DA	4D17DA	4E17DC	4F19DA
4A115	4B145	4C165	4D175	4E185	4F195		4C16DB	4D17DB	4E18DA	4F19DB
4A120	4B160	4C170	4D180	4E190				4D17DC	4E18DB	
4A125	4B165	4C175	4D185	4E195				4D18DA	4E19DA	
4A140								4D18DB	4E19DB	
4A145										

■減速比

①ベベル 1 段＋遊星歯車 1 段　（減速比：11 ～ 18）

公称減速比	枠番	4A10 □	4A12 □	4A14 □ 4B14 □	4B16 □ 4C16 □	4C17 □ 4D17 □	4D18 □ 4E18 □	4E19 □ 4F19 □
11	実減速比	10.50	10.50	10.89	10.85	10.86	10.50	10.82
	出力段（ベベル）	3.5	3.5	3.5	3.5	3.5	3.5	3.5
	入力段（遊星歯車）	3.000	3.000	3.110	3.100	3.103	3.000	3.091
13	実減速比	12.99	12.80	12.95	12.80	13.09	13.09	13.01
	出力段（ベベル）	3.2	3.2	3.2	3.2	3.2	3.2	3.2
	入力段（遊星歯車）	4.059	4.000	4.047	4.000	4.091	4.091	4.067
14	実減速比	14.21	14.00	14.16	14.00	14.32	14.32	14.23
	出力段（ベベル）	3.5	3.5	3.5	3.5	3.5	3.5	3.5
	入力段（遊星歯車）	4.059	4.000	4.047	4.000	4.091	4.091	4.067
16	実減速比	15.36	15.65	16.00	16.26	16.17	15.63	15.47
	出力段（ベベル）	3.2	3.2	3.2	3.2	3.2	3.2	3.2
	入力段（遊星歯車）	4.800	4.890	5.000	5.080	5.053	4.886	4.833
18	実減速比	16.80	17.12	17.50	17.78	17.68	17.10	16.92
	出力段（ベベル）	3.5	3.5	3.5	3.5	3.5	3.5	3.5
	入力段（遊星歯車）	4.800	4.890	5.000	5.080	5.053	4.886	4.833

②ベベル 1 段＋サイクロ減速機 1 段　（減速比：19 ～ 305）

公称減速比	19	21	22	25	26	28	35	39	42	46	48
実減速比	19.2	21.0	22.4	24.5	25.6	28.0	35.2	38.5	41.6	45.5	48.0
出力段（ベベル）	3.2	3.5	3.2	3.5	3.2	3.5	3.2	3.5	3.2	3.5	3.2
入力段（サイクロ）	6	6	7	7	8	8	11	11	13	13	15

公称減速比	53	54	60	67	74	80	88	93	102	112	123
実減速比	52.5	54.4	59.5	67.2	73.5	80.0	87.5	92.8	101.5	112.0	122.5
出力段（ベベル）	3.5	3.2	3.5	3.2	3.5	3.2	3.5	3.2	3.5	3.2	3.5
入力段（サイクロ）	15	17	17	21	21	25	25	29	29	35	35

公称減速比	138	151	163	179	189	207	227	249	278	305
実減速比	137.6	150.5	163.2	178.5	188.8	206.5	227.2	248.5	278.4	304.5
出力段（ベベル）	3.2	3.5	3.2	3.5	3.2	3.5	3.2	3.5	3.2	3.5
入力段（サイクロ）	43	43	51	51	59	59	71	71	87	87

③ベベル 1 段＋サイクロ減速機 2 段　（減速比：364 ～ 4365）

公称減速比	364	424	501	578	683	809	956	1117	1320	1656	1957
実減速比	364.0	423.5	500.5	577.5	682.5	808.5	955.5	1116.5	1319.5	1655.5	1956.5
出力段	3.5	3.5	3.5	3.5	3.5	3.5	3.5	3.5	3.5	3.5	3.5
入力段（サイクロ） (中間部×入力部)	104 (13 × 8)	121 (11 × 11)	143 (13 × 11)	165 (15 × 11)	195 (15 × 13)	231 (21 × 11)	273 (21 × 13)	319 (29 × 11)	377 (29 × 13)	473 (43 × 11)	559 (43 × 13)

公称減速比	2272	2559	2944	3511	4365
実減速比	2271.5	2558.5	2943.5	3510.5	4364.5
出力段	3.5	3.5	3.5	3.5	3.5
入力段（サイクロ） (中間部×入力部)	649 (59 × 11)	731 (43 × 17)	841 (29 × 29)	1003 (59 × 17)	1247 (43 × 29)

注) 1. その他にも製作可能な減速比がありますので、ご照会ください。
2. 製作できる機種・枠番が限定される場合があります。

減速機製作範囲

②その他製作可能な減速比

公称減速比	387	403	420	435	441	458	476	525	528	538	541	557	588	598
実減速比	387.2	403.2	420.0	435.2	441.0	457.6	476.0	525.0	528.0	537.6	540.8	556.8	588.0	598.4
出力段（ベベル）	3.2	3.2	3.5	3.2	3.5	3.2	3.5	3.5	3.2	3.2	3.2	3.2	3.5	3.2
入力段（サイクロ）	121	126	120	136	126	143	136	150	165	168	169	174	168	187
中間部×入力部	(11×11)	(21×6)	(15×8)	(17×8)	(21×6)	(13×11)	(17×8)	(25×6)	(15×11)	(21×8)	(13×13)	(29×6)	(21×8)	(17×11)

公称減速比	609	624	640	655	672	707	720	739	774	788	812	816	826	874
実減速比	609.0	624.0	640.0	654.5	672.0	707.2	720.0	739.2	773.5	787.5	812.0	816.0	825.6	873.6
出力段（ベベル）	3.5	3.2	3.2	3.5	3.2	3.2	3.2	3.2	3.5	3.5	3.5	3.2	3.2	3.2
入力段（サイクロ）	174	195	200	187	210	221	225	231	221	225	232	255	258	273
中間部×入力部	(29×6)	(15×13)	(25×8)	(17×11)	(35×6)	(17×13)	(15×15)	(21×11)	(17×13)	(15×15)	(29×8)	(17×15)	(43×6)	(21×13)

公称減速比	893	896	903	925	963	980	1008	1012	1021	1040	1071	1103	1138	1142
実減速比	892.5	896.0	903.0	924.8	962.5	980.0	1008.0	1011.5	1020.8	1040.0	1071.0	1102.5	1137.5	1142.4
出力段（ベベル）	3.5	3.2	3.5	3.2	3.5	3.5	3.2	3.5	3.2	3.2	3.5	3.5	3.5	3.2
入力段（サイクロ）	255	280	258	289	275	280	315	289	319	325	306	315	325	357
中間部×入力部	(17×15)	(35×8)	(43×6)	(17×17)	(25×11)	(35×8)	(21×15)	(17×17)	(29×11)	(25×13)	(51×6)	(21×15)	(25×13)	(21×17)

公称減速比	1200	1204	1206	1232	1239	1250	1306	1313	1348	1360	1392	1411	1428	1456
実減速比	1200.0	1204.0	1206.4	1232.0	1239.0	1249.5	1305.6	1312.5	1347.5	1360.0	1392.0	1411.2	1428.0	1456.0
出力段（ベベル）	3.2	3.5	3.2	3.2	3.5	3.5	3.2	3.5	3.5	3.2	3.2	3.2	3.5	3.2
入力段（サイクロ）	375	344	377	385	354	357	408	375	385	425	435	441	408	455
中間部×入力部	(25×15)	(43×8)	(29×13)	(35×11)	(59×6)	(21×17)	(51×8)	(25×15)	(35×11)	(25×17)	(29×15)	(21×21)	(51×8)	(35×13)

公称減速比	1488	1510	1514	1523	1544	1578	1593	1652	1670	1680	1726	1789	1795	1818
実減速比	1487.5	1510.4	1513.6	1522.5	1543.5	1577.6	1592.5	1652.0	1670.4	1680.0	1725.5	1788.8	1795.2	1817.6
出力段（ベベル）	3.5	3.2	3.2	3.5	3.5	3.2	3.5	3.5	3.2	3.2	3.5	3.2	3.2	3.2
入力段（サイクロ）	425	472	473	435	441	493	455	472	522	525	493	559	561	568
中間部×入力部	(25×17)	(59×8)	(43×11)	(29×15)	(21×21)	(29×17)	(35×13)	(59×8)	(87×6)	(35×15)	(29×17)	(43×13)	(51×11)	(71×8)

公称減速比	1827	1838	1904	1949	1964	1988	2000	2064	2077	2083	2132	2188	2227	2258
実減速比	1827.0	1837.5	1904.0	1948.8	1963.5	1988.0	2000.0	2064.0	2076.8	2082.5	2131.5	2187.5	2227.2	2257.5
出力段（ベベル）	3.5	3.5	3.2	3.2	3.5	3.5	3.2	3.2	3.2	3.5	3.5	3.5	3.2	3.5
入力段（サイクロ）	522	525	595	609	561	568	625	645	649	595	609	625	696	645
中間部×入力部	(87×6)	(35×15)	(35×17)	(29×21)	(51×11)	(71×8)	(25×25)	(43×15)	(59×11)	(35×17)	(29×21)	(25×25)	(87×8)	(43×15)

公称減速比	2320	2339	2352	2436	2448	2454	2499	2538	2573	2678	2685	2691	2734	2774
実減速比	2320.0	2339.2	2352.0	2436.0	2448.0	2454.4	2499.2	2537.5	2572.5	2677.5	2684.5	2691.2	2733.5	2774.4
出力段（ベベル）	3.2	3.2	3.2	3.5	3.2	3.2	3.2	3.5	3.5	3.5	3.5	3.2	3.5	3.2
入力段（サイクロ）	725	731	735	696	765	767	781	725	735	765	767	841	781	867
中間部×入力部	(29×25)	(43×17)	(35×21)	(87×8)	(51×15)	(59×13)	(71×11)	(29×25)	(35×21)	(51×15)	(59×13)	(29×29)	(71×11)	(51×17)

公称減速比	2800	2832	2890	2954	3035	3062	3063	3098	3161	3210	3231	3248	3350	3408
実減速比	2800.0	2832.0	2889.6	2953.6	3034.5	3062.4	3062.5	3097.5	3160.5	3209.6	3230.5	3248.0	3349.5	3408.0
出力段（ベベル）	3.2	3.2	3.2	3.2	3.5	3.2	3.5	3.5	3.5	3.2	3.5	3.2	3.5	3.2
入力段（サイクロ）	875	885	903	923	867	957	875	885	903	1003	923	1015	957	1065
中間部×入力部	(35×25)	(59×15)	(43×21)	(71×13)	(51×17)	(87×11)	(35×25)	(59×15)	(43×21)	(59×17)	(71×13)	(35×29)	(87×11)	(71×15)

公称減速比	3427	3440	3553	3619	3728	3749	3763	3862	3920	3965	3990	4080	4176	4225
実減速比	3427.2	3440.0	3552.5	3619.2	3727.5	3748.5	3762.5	3862.4	3920.0	3964.8	3990.4	4080.0	4176.0	4224.5
出力段（ベベル）	3.2	3.2	3.5	3.2	3.5	3.5	3.5	3.2	3.2	3.2	3.2	3.2	3.2	3.5
入力段（サイクロ）	1071	1075	1015	1131	1065	1071	1075	1207	1225	1239	1247	1275	1305	1207
中間部×入力部	(51×21)	(43×25)	(35×29)	(87×13)	(71×15)	(51×21)	(43×25)	(71×17)	(35×35)	(59×21)	(43×29)	(51×25)	(87×15)	(71×17)

注）1. その他にも製作可能な減速比がありますので、ご照会ください。
2. 製作できる機種・枠番が限定される場合があります。
3. トルク、ラジアル荷重などの定格値・許容値などはご照会ください。

選定手順 1

次のフローチャートを参考に、機種選定を実施して下さい。選定方法について分からない場合は、ご照会ください。

Step1 : 使用条件の決定

選定を始める前に、次の条件を決定して下さい。

- 用途
- 連続運転か、または起動・停止が頻繁に行われる運転か
- 電源は直入れか、スターデルタ始動やインバータ駆動か
- モータ容量（kW）、及び出力回転数または減速比
- ラジアル荷重、及びスラスト荷重
- 1 日あたりの運転時間
- 衝撃荷重の度合い
- 取付方向（低速軸方向）、取合形状
- モータに関する仕様（電源周波数、電圧、ブレーキの有無など）
- その他周囲の条件（温度、湿度、屋内・屋外、その他環境など）

Step2 : 機種選定

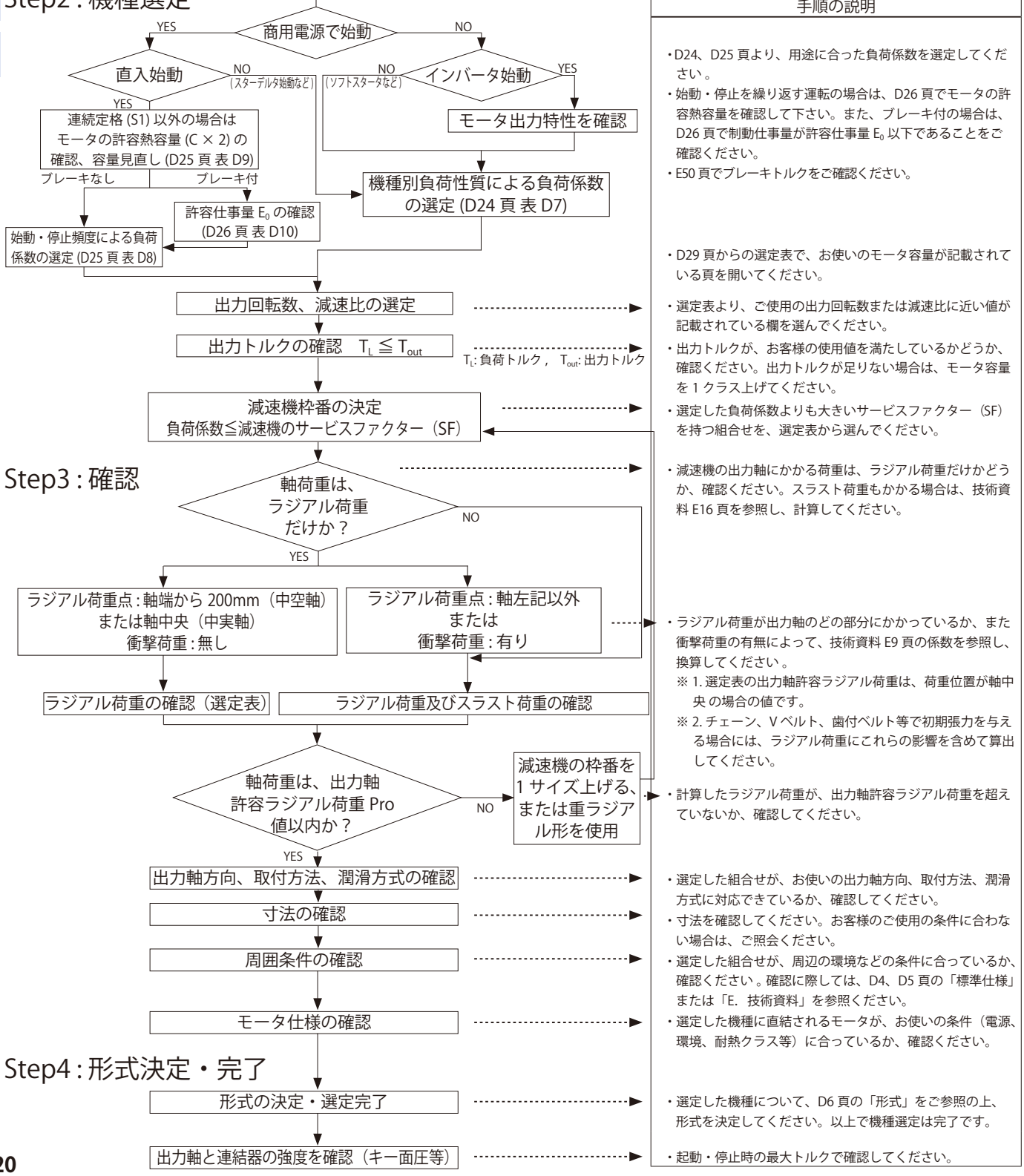

手順の説明

- D24、D25 頁より、用途に合った負荷係数を選定してください。
- 始動・停止を繰り返す運転の場合は、D26 頁でモータの許容熱容量を確認して下さい。また、ブレーキ付の場合は、D26 頁で制動仕事量が許容仕事量 E_0 以下であることをご確認ください。
- E50 頁でブレーキトルクをご確認ください。
- D29 頁からの選定表で、お使いのモータ容量が記載されている頁を開いてください。
- 選定表より、ご使用の出力回転数または減速比に近い値が記載されている欄を選んでください。
- 出力トルクが、お客様の使用値を満たしているかどうか、確認ください。出力トルクが足りない場合は、モータ容量を 1 クラス上げてください。
- 選定した負荷係数よりも大きいサービスファクター（SF）を持つ組合せを、選定表から選んでください。
- 減速機の出力軸にかかる荷重は、ラジアル荷重だけかどうか、確認ください。スラスト荷重もかかる場合は、技術資料 E16 頁を参照し、計算してください。
- ラジアル荷重が出力軸のどの部分にかかっているか、また衝撃荷重の有無によって、技術資料 E9 頁の係数を参照し、換算してください。
  ※ 1. 選定表の出力軸許容ラジアル荷重は、荷重位置が軸中央の場合の値です。
  ※ 2. チェーン、V ベルト、歯付ベルト等で初期張力を与える場合には、ラジアル荷重にこれらの影響を含めて算出してください。
- 計算したラジアル荷重が、出力軸許容ラジアル荷重を超えていないか、確認してください。
- 選定した組合せが、お使いの出力軸方向、取付方法、潤滑方式に対応できているか、確認してください。
- 寸法を確認してください。お客様のご使用の条件に合わない場合は、ご照会ください。
- 選定した組合せが、周辺の環境などの条件に合っているか、確認ください。確認に際しては、D4、D5 頁の「標準仕様」または「E. 技術資料」を参照ください。
- 選定した機種に直結されるモータが、お使いの条件（電源、環境、耐熱クラス等）に合っているか、確認ください。
- 選定した機種について、D6 頁の「形式」をご参照の上、形式を決定してください。以上で機種選定は完了です。
- 起動・停止時の最大トルクで確認してください。

選定手順 1

D20 頁の選定手順にしたがって、例を挙げて機種選定を行います。

○使用条件

- 用途：　チェーンコンベア
- 運転パターン：　連続運転
- 1 日あたりの運転時間：24 時間 / 日
- 負荷容量：1.3kW
- 出力回転数：　21.6r/min
- 使用機械との連結：　チェーンスプロケット
  初期張力＝ 0
  スプロケットピッチ円半径：　R＝70mm
  荷重位置：　軸中央
- 衝撃荷重の度合い　：　衝撃なし
- 取付方向（出力軸方向）、取り合い形状
  ：　水平、脚取付、軸左出（モータ側から見て）
- モータ仕様
  電源周波数　：　50Hz
  電圧　：　200V
  ブレーキ　：　なし
  その他　：　屋内形
- 周囲の条件
  周囲温度 20℃、屋内

以上の条件を元に、機種選定します。

使用条件と選定及び計算結果	本カタログ掲載頁
○ 負荷係数の選定 チェーンコンベア用途での負荷性質　→　U（均一荷重） 負荷係数　＝　1.20（U，24 時間 / 日運転）	D24 頁 表 D7　機械別負荷性質表負荷係数 表 D6　負荷係数
○ モータ容量の選定 負荷容量＝ 1.3kW　→　モータ容量＝ 1.5kW	D16、D17 頁　減速機製作範囲
○ 出力回転数の選定 電源周波数 50Hz、出力回転数 21.6r/min →　1450/21.6 ＝ 67 比	D39 頁　ギヤモータ選定表
○ 出力トルクの確認 $T_L=\frac{9550\times 1.3\,(kW)}{1450}\times 67=574N\cdot m \leqq 612N\cdot m \rightarrow OK$ T_L：負荷トルク	D39 頁　ギヤモータ選定表
○ 減速機枠番の決定 負荷係数 =1.2 ≦ 1.27 減速機枠番・減速比：　2-4A100-EP-67	D39 頁　ギヤモータ選定表
○ ラジアル荷重のチェック Pr=TL ／ R ≦ Pro ／ Cf Pr=574（N･m）／ 0.07（m）=8200（N）≦ 25000（N）／ 1=25000（N）→　OK	E9 頁　許容ラジアル・スラスト荷重 D39 頁　ギヤモータ選定表
○ 出力軸方向、取付方法、潤滑方式の確認 出力軸方向：水平，取付方法：脚取付　→　形式：LHHM	D6 頁　形式
○ 寸法の確認 寸法表で確認	D148 頁　寸法表
○ 周囲条件の確認 周囲温度 20℃→　OK	D5 頁　標準仕様
○ モータ仕様の確認 200V　50Hz 屋内形　→　標準仕様で OK	D4 頁　標準仕様
◎ 形式の決定 決定形式　：LHHM2-4A100L-EPK1-67 以上で選定は終了です。	D6 頁　形式

選定手順 2

1. インバータ駆動等による速度パターンを用いた選定のフローチャート及び計算式

ギヤモータおよびブレーキ付ギヤモータをご使用の場合は、モータの許容熱容量、ブレーキの許容仕事量、ブレーキトルクもご確認ください。（D25、D26 頁）

負荷パターン

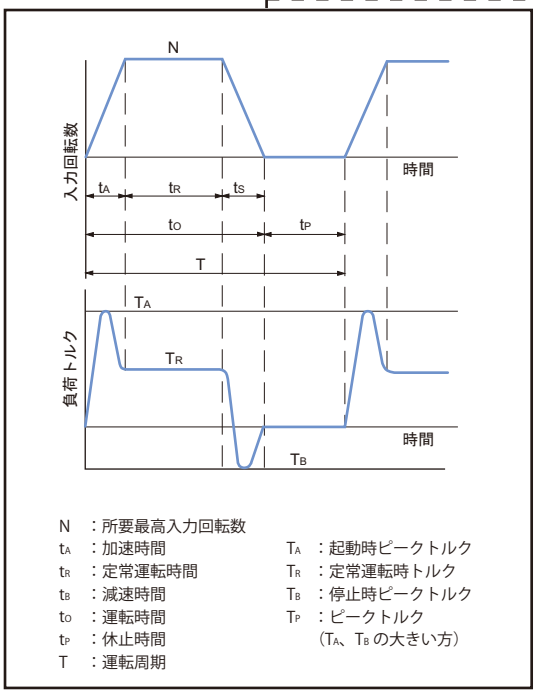

N ：所要最高入力回転数
tA ：加速時間
tR ：定常運転時間
tB ：減速時間
to ：運転時間
tP ：休止時間
T ：運転周期
TA ：起動時ピークトルク
TR ：定常運転時トルク
TB ：停止時ピークトルク
TP ：ピークトルク
（TA、TB の大きい方）

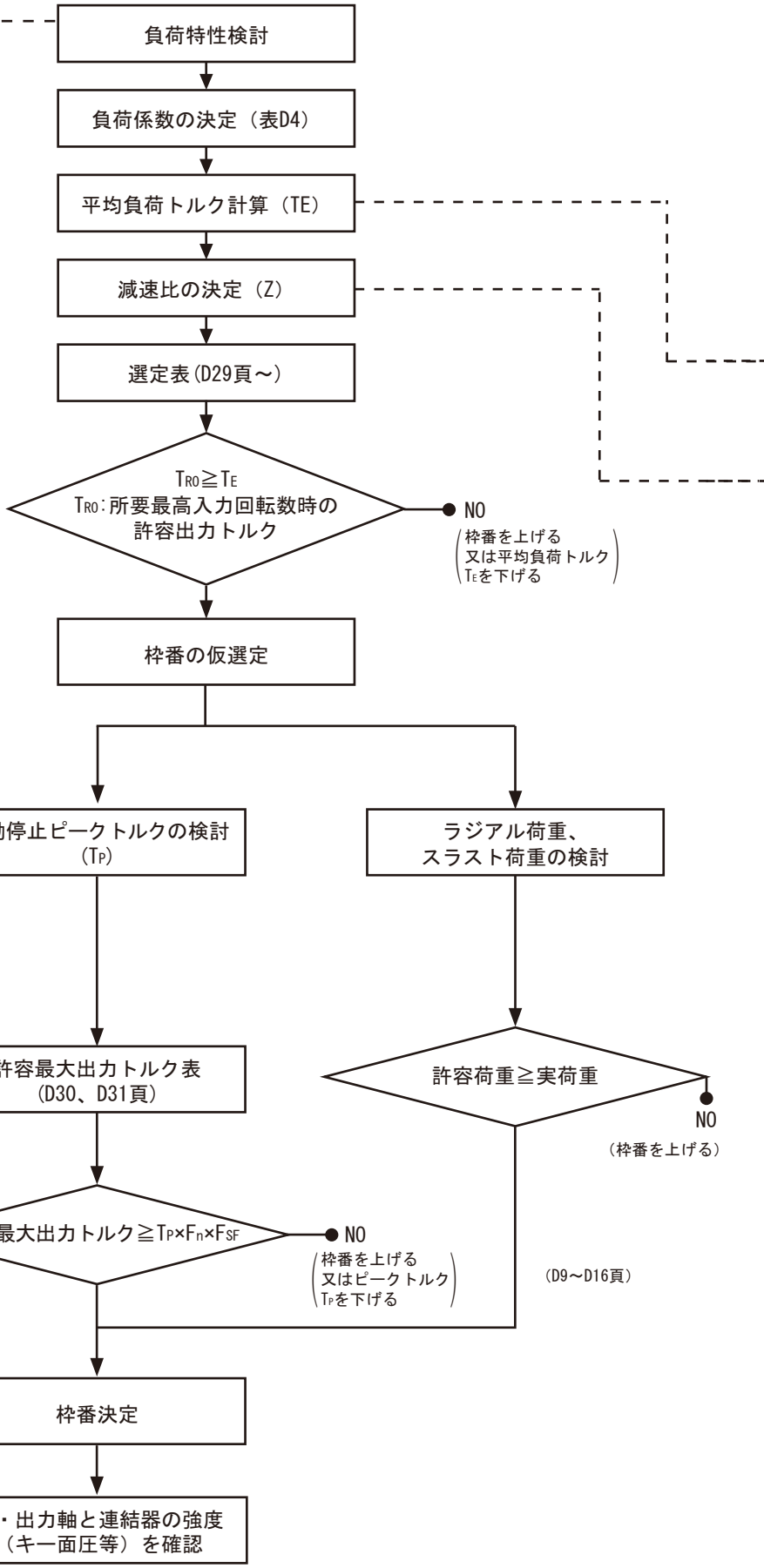

表 D3　Fn 始動頻度係数

始動頻度	係　数
1 ～ 2 回 /min	1.0
3 ～ 5 回 /min	1.1
6 ～ 9 回 /min	1.2

※始動頻度が上記以外の場合は別途ご照会下さい。

表 D4　F_{SF} 負荷係数

負荷条件 / 運転時間	U（均一荷重）	M（軽衝撃）	H（重衝撃）
～ 10 時間 / 日	1.0	1.2	1.5
24 時間 / 日	1.2	1.35	1.6

表 D5　機械別負荷性質表

搬送・物流装置		金属加工機械	
コンベヤ（均一荷重）		ネジ立盤	H
エプロン・アセンブリ・ベルト・バケット・チェーン、オープン・スクリュ	U	パンチプレス（ギヤ駆動）	H
コンベヤ（重荷重・変動送り）		プレナ	H
エプロン・アセンブリ・ベルト・バケット	M	ベンディングマシン	M
仕分け装置	M	ATC	M
AGV	M	一般工作機	*
ロボット周辺装置		印刷機	*
スライダー	M	繊維・紡績	M
ポジショナー	M	バッチャ・カレンダ・カード	
* 印及び表中に記載されていない機械については別途ご照合ください。		乾燥機・ドライヤ・染色機	
		マングル・ナッパ・パッド	
		スラッシャ・ソーパ・ワインダ	
		紡糸機・幅出機・洗布機	
		布仕上機（洗布機・パッド・幅出機・ドライヤー・カレンダーなど）	

平均負荷トルク

$$TE=\left(\frac{\frac{1}{2}\cdot TA^{10/3}\cdot tA+TR^{10/3}\cdot tR+\frac{1}{2}\cdot TB^{10/3}\cdot tB}{\frac{1}{2}\cdot tA+tR+\frac{1}{2}\cdot tB}\right)^{0.3} \quad \cdots\cdots\cdots\cdots \text{（式 1）}$$

減速比

$$Z=\left(\frac{\text{所要出力回転数}}{\text{所要最高入力回転数}}\right) \quad \cdots\cdots\cdots\cdots\cdots\cdots\cdots\cdots \text{（式 2）}$$

2. 選定例

＜用途＞　搬送台車駆動用

＜仕様＞

T_A	：起動時ピークトルク	600Nm	n ：所要出力回転数	29.5r/min
T_R	：定常運転時トルク	400Nm	t_A ：加速時間	0.5sec
T_B	：停止時ピークトルク	500Nm	t_R ：定常運転時間	6.5sec
			t_B ：減速時間	1.0sec
			t_O ：運転時間	8.0sec
			t_P ：休止時間	8.0sec
			T ：運転周期	16.0sec

出力軸中央にラジアル荷重 6000N
モータ定格回転数 1750r/min、運転時間 10 時間 / 日

＜計算＞

●負荷係数の決定　　Fn=1.1 F_{SF}=1.0　　（表 D3 ～ D5）

●平均負荷トルクの計算

$$TE=\left(\frac{\frac{1}{2}\times600^{10/3}\times0.5+400^{10/3}\times6.5+\frac{1}{2}\times500^{10/3}\times1}{\frac{1}{2}\times0.5+6.5+\frac{1}{2}\times1.0}\right)^{0.3}=419.8\text{N•m}$$
（式 1）

●減速比の決定

$$Z=\left(\frac{29.5}{1750}\right)=\frac{1}{59}\fallingdotseq\frac{1}{60}$$
（式 2）

●所要最高入力回転数時の許容出力トルク　　T_{RO}=449(N•m) ＞ 419.8(N•m) →枠番 2-4A100-EP-60 仮選定する
（D39 頁）

●起動停止時ピークトルクのチェック　　600(N•m)×1.1×1.0=660(N•m) ＜ 849(N•m)　　（D30 頁）

●係数を考慮した出力軸許容ラジアル荷重　　Pro=26100(N)、Lf=1.0、Cf=1.25、Fs=1.2

$$\frac{Pro}{Lf\times Cf\times Fs}=\frac{26100}{1.0\times1.25\times1.2}=17400(N)>6000(N)$$
（E9 頁）

以上の検討により 2-4A100-EP-60 が選定されます。

注）入力回転数が 1750r/min を超える場合は、ご照会ください。

負荷係数 1

ベベル・バディボックス®減速機は、均一荷重・1 日 10 時間の運転条件の下に設計されています。
1 日 10 時間を超えて運転される場合や、使用機械の負荷条件によっては、次の負荷係数を見込む必要があります。
負荷係数の選定は負荷の性質により、次の①または②の方法に分けられます。

■ 機械別負荷性質による選定

【負荷係数の区分】　U：均一荷重　M：軽衝撃　H：重衝撃

表 D6　減速機の負荷係数

運転時間	～3 時間 / 日			～10 時間 / 日			～24 時間 / 日		
	U	M	H	U	M	H	U	M	H
負荷係数	0.80	1.00	1.35	1.00	1.20	1.50	1.20	1.35	1.60

表 D7　機械別負荷性質表

圧縮機・ポンプ		**選別機械**		**食品**		**精糖**	
コンプレッサ		クラシファイヤ	M	精米機	U	ケーンナイフ	M
往復動式　多気筒	M	スクリーン		ビートスライサ	M	クラッシャ	M
単気筒	H	回転式（石・砂利）	M	ダウミキサ	M	ミル	H
ポンプ		空気方式	U	ミートグラインダ	M	**製油**	
遠心式	U	トラベリングスクリーン	U	ドライヤ	＊	チラー	M
可動翼式	M	**粉砕機械**		**醸造・蒸留**		パラフィンフィルタプレス	M
往復動式		クラッシャ		罐詰機・びん詰機	U	ロータリキルン	M
単動 3 シリンダ以上	M	鉱石・石	H	ブルーケトル（連続）	U	**セメント**	
復動 2 シリング以上	M	ミル（回転式）		マッシュタブ（連続）	U	ドライヤ・クーラ	M
回転式（ギヤタイプ、他）	＊	ボール・ベベル・ロッド・ハンマ	H	クッカ（連続）	U	セメントキルン	＊
運搬・物上げ機械		キルン	M	スケールホッパ（ひんぱんな始動）	M	**繊維・紡織**	
エレベータ		タンブラ	H	**製紙**		バッチャ・カレンダ・カード	
バケット均一荷重	U	サンドミューラ	M	エアレータ	＊	乾燥機・ドライヤ・染色機	
重荷重	M	**印刷機**	＊	アジテータ	M	マングル・ナッパ・パッド	M
エスカレータ	U	**洗たく機**	M	パーカ補助用（水圧式）	M	スラッシャ・ソーパ・ワインダ	
フライト	M	**工作機械**		機械式パーカ	M	紡糸機・幅出機・洗布機	
乗客用・作業者用	＊	ねじ立盤	H	ドラムパーカ	H	布仕上機（洗濯機・パッド・幅出機・ドライヤ・カレンダなど）	M
水門ゲート	＊	パンチプレス（ギヤ駆動）	H	ビータ・パルパ	M	**船舶**	
カーダンパ	H	プレナ	H	漂白機	U	はしけけん引機	H
カープーラ	M	ベンディングロール	M	コンベヤ	U	ウインドラス	＊
クレーン・ホイスト		一般工作機械	＊	コンベヤ（原木用）	H	かじ取機	M
主巻　中荷重	M	**ゴム・プラスチック**		カッタ・プレータ	H	キャプスタン・カーゴウインチ	＊
重荷重	H	押出機		シリンダ	M	ムアリングウインチ	＊
スキップホイスト	M	ロッド・パイプ・チューブ	U	リール（パルプ用）	M	ターニングギヤ	＊
桁走行・トロリ横行	＊	プロー成形機	M	チェスト	M	**陶業**	
コンベヤ（均一荷重）		プレプラスティサイザ	M	ウォッシャ・シックナ	M	煉瓦プレス・練炭機	H
エプロン・アセンブリ・ベルト・バケット・チェーン・フライト・オーブン・スクリュ	U	その他	＊	抄紙機		パグミル	M
コンベヤ（重荷重・変動送り）		ミキサ	H	クーチ	M	一般陶業機械	M
エプロン・アセンブリ・ベルト・バケット・チェーン・フライト・オーブン・スクリュ	M	ラバーカレンバダ	M	サクションロール	U	**水処理**	
レシプロ・シェーカ	H	ラバーミル（2 並列以上）	M	プレス	U	クラリファイヤ	U
ストーカ	U	シータ・リファイナ	M	ドライヤ	M	バースクリーン	U
ドライドッククレーン	＊	チューバ・ストレーナ	M	カレンダ	M	ケミカルフィーダ	U
フィーダ		クラッカ	H	スーパカレンダ	H	コレクタ	U
ディスク	U	ドライヤ	＊	ワインダ	U	脱水スクリーン	M
エプロン・ベルト・スクリュ	M	**しゅんせつ機**		**製鉄**		スカムブレーカ	M
レシプロ	H	ケーブルリール・コンベヤ	M	ブライドルロール駆動	H	ミキサ	M
混合機械		カッタヘッド駆動	H	スラグプッシャ	M	シックナ	M
アジテータ		ジグ駆動	H	ドローベンチ（台車・主駆動）	H	バキュームフィルタ	M
純液体	U	スクリーン駆動	H	成形機	H	エアレータ	＊
液体（密度変化）	M	スタッカ・ウィンチ	M	スリッタ	M	フロキュレータ	M
液体と固体	M			テーブルコンベヤ	＊	ロータリスクリーン	U
ミキサ				ピンチドライヤ・スクラバロール	＊	**木工業**	＊
密度一定	U			伸線機・圧延機	M		
密度変化	M			線材巻取機	M		
コンクリートミキサ	M			リール（ストリップ用）	M		

＊印および表中に記載されていない機械についてはご照会ください。

注）実際にご使用になる機械と本表の名称・機械性質が異なる場合がありますので、選定時には参考値としてご使用ください。

負荷係数 2

■ 始動・停止頻度による選定

始動・停止を頻繁に行う運転をされる場合、始動・停止頻度と減速機の負荷係数（表 D8）を目安に選定し、同時に表 D9 に記載されているモータの許容熱容量を確認ください。また、ブレーキ付モータの場合は、ブレーキによる制動仕事量を D50 頁をご参照の上計算し、表 D10 に記載されている許容仕事量 E_0 以下であることをご確認ください。（非常停止の場合も、合わせてご確認ください。）

表 D8　始動・停止頻度と減速機の負荷係数

始動・停止頻度	～3 時間 / 日			～10 時間 / 日			～24 時間 / 日		
（回 / 時間）	I	II	III	I	II	III	I	II	III
1 以下	0.80	1.00	1.20	1.00	1.10	1.35	1.20	1.25	1.50
～3 以下	0.80	1.00	1.25	1.00	1.20	1.45	1.20	1.35	1.55
～10 以下	0.80	1.10	1.30	1.00	1.30	1.50	1.20	1.45	1.65
～60 以下	0.80	1.20	1.40	1.00	1.40	1.60	1.20	1.65	1.80

$$\text{慣性モーメント}\ (GD^2)\ \text{比} = \frac{\text{モータ軸換算負荷の慣性モーメント（モータ軸換算負荷の } GD^2)}{\text{モータの慣性モーメント（モータの } GD^2)}$$

負荷係数の区分
- I ：許容できる慣性モーメント（GD^2）比 ≦ 0.3
- II ：許容できる慣性モーメント（GD^2）比 ≦ 3
- III ：許容できる慣性モーメント（GD^2）比 ≦ 10

注）1. 始動・停止回数にはブレーキ、クラッチ等による制動回数を含めてください。
2. トルク、ラジアル負荷がかかった状態で始動される場合には、別途検討が必要な場合もありますのでご照会ください。
3. 始動・停止頻度と慣性モーメント（GD^2）比が、上記の値を超える場合は、ご照会ください。

表 D9 モータの許容熱容量（C × Z）

モータ出力	許容 C × Z				モータ慣性モーメント kg・m²		モータ GD² kgf・m²	
kW	(35% ED 以下)	(35% ED 超～50% ED 以下)	(50% ED 超～80% ED 以下)	(80% ED 超～100% ED 以下)	標　準	ブレーキ付	標　準	ブレーキ付
0.75	1400	1400	800	500	0.00235	0.00258	0.00942	0.0103
1.1	1400	1400	800	500	0.00337	0.00396	0.0135	0.0158
1.5	1200	1200	500	400	0.00391	0.00450	0.0156	0.0180
2.2	1000	900	400	200	0.00880	0.00978	0.0352	0.0391
3.0	1000	900	400	200	0.0100	0.0110	0.0400	0.0440
3.7	800	800	800	700	0.0194	0.0209	0.0777	0.0835
5.5	300	300	200	150	0.0291	0.0306	0.116	0.122
7.5	400	350	300	300	0.0409	0.0450	0.164	0.180
11	200	200	150	150	0.0561	0.0602	0.224	0.241

次の①～③で求めた C × Z が、表 D9 に該当するモータ容量・%ED において、許容 CZ 以内であることをチェックします。

① C を下記式から求めます。

[SI 単位]　$C = \dfrac{J_M + J_L}{J_M}$

[重力単位]　$C = \dfrac{GD_M^2 + GD_L^2}{GD_M^2}$

J_M ；モータの慣性モーメント（kg・m²）
J_L ；モータ軸換算・モータ以外の総慣性モーメント（kg・m²）
GD_M^2 ；モータの GD^2（kgf・m²）
GD_L^2 ；モータ軸換算・モータ以外の総 GD^2（kgf・m²）

（次の頁に続く）

ご注意

・プレミアム効率モータは始動トルク・停動トルク（最大トルク）が大きいため、選定手順や始動・停止頻度と減速機の負荷係数が従来のモータと異なっています。

負荷係数 2

② 1 時間あたりの始動回数 Z（回 /hr）を求めます。

（a）1 周期の運転時間 t_a（sec）休止時間 t_b（sec）とし、この期間に n_r（回 /cycle）の始動をする場合

$$Z_r = \frac{3600 n_r}{t_a + t_b} \text{（回 /hr）}$$

（b）また、1 周期間（t_a+t_b）中にインチング回数 n_i（回／ cycle）を有する時は、これについても 1 時間当たりのインチング回数 Z_i に換算した始動回数に換算します。

$$Z_i = \frac{3600 n_r}{t_a + t_b} \text{（回 /hr）}$$

（c）（a）および（b）から 1 時間当たりの始動回数 Z（回 /hr）を求めます。

$$Z = Z_r + \frac{1}{2} Z_i = \frac{3600}{t_a + t_b} \cdot \left(n_r + \frac{1}{2} n_i \right) \text{（回 /hr）}$$

③ C × Z を求めます。

①で求めた C と②で求めた Z の積 C × Z を求めます。

④負荷時間率% ED

$$\% \text{ ED} = \frac{t_a}{t_a + t_b} \times 100$$

表 D10　モータブレーキの許容仕事量 E_0

単位：E_0(J/min)

ブレーキ形式	FB-1E	FB-1HE	FB-2E	FB-3E	FB-4E	FB-5E	FB-8E	FB-10E	FB-15E
許容仕事量 E_0	1620	2580	2580	3360	3360	6900	6900	10800	10800

ブレーキ形式とブレーキトルクは、E50 頁をご参照ください。

選定表の見方

D29 頁以降の選定表について、主要部分を説明します。

モータ容量（kW）

入力回転数（r/min）（モータ周波数・極数別）

1.5 kW	周波数	Hz	50Hz	60Hz
	モータ極数	P	4	
	モータ回転数 n_1	r/min	1450	1750

減速比 80 ▶ 207

50Hz						60Hz						形式									寸法図（ページ）		
出力回転数 n_2	出力トルク Tout		出力軸許容ラジアル荷重 Pro		SF	出力回転数 n_2	出力トルク Tout		出力軸許容ラジアル荷重 Pro		SF	容量記号	-	枠番	-	補助形式	-	減速比	軸上取付ケース取付	フランジ取付	脚取付
r/min	N·m	kgf·m	N	kgf		r/min	N·m	kgf·m	N	kgf											
18.1	729	74.3	23900	2440	1.11	21.9	604	61.6	25000	2550	1.11	2	-	4A105	-	EP	-	80	D76	D112	D148
			23900	2440	1.48				25000	2550	1.48	2	-	4A115	-	EP	-	80	D76	D112	D148
			23900	2440	1.77				25000	2550	1.77	2	-	4A120	-	EP	-	80	D76	D112	D148
			42100	4290	2.06				40100	4090	2.06	2	-	4B120	-	EP	-	80	D78	D114	D150
			42100	4290	2.64				40100	4090	2.64	2	-	4B125	-	EP	-	80	D78	D114	D150
16.6	797	81.2	23200	2360	1.11	20.0	660	67.3	24600	2510	1.11	2	-	4A105	-	EP	-	88	D76	D112	D148
			23200	2360	1.48				24600	2510	1.48	2	-	4A115	-	EP	-	88	D76	D112	D148
			23200	2360	1.62				24600	2510	1.62	2	-	4A120	-	EP	-	88	D76	D112	D148
			43000	4380	2.06				41100	4190	2.06	2	-	4B120	-	EP	-	88	D78	D114	D150
			43000	4380	2.64				41100	4190	2.64	2	-	4B125	-	EP	-	88	D78	D114	D150
14.3	925	94.3	21500	2190	1.06	17.2	766	78.1	23500	2400	1.06	2	-	4A105	-	EP	-	102	D76	D112	D148
			21500	2190	1.40				23500	2400	1.40	2	-	4A115	-	EP	-	102	D76	D112	D148
			42700	4350	1.91				42600	4340	1.99	2	-	4B120	-	EP	-	102	D78	D114	D150
			42700	4350	2.31				42600	4340	2.51	2	-	4B125	-	EP	-	102	D78	D114	D150
			42700	4350	2.78				42600	4340	2.78	2	-	4B140	-	EP	-	102	D78	D114	D150
12.9	1020	104	20000	2040	1.00	15.6	845	86.1	22600	2300	1.00	2	-	4A110	-	EP	-	112	D76	D112	D148
			20000	2040	1.26				22600	2300	1.26	2	-	4A120	-	EP	-	112	D76	D112	D148
			42200	4300	1.58				43000	4380	1.66	2	-	4B120	-	EP	-	112	D78	D114	D150
			42200	4300	1.92				43000	4380	2.12	2	-	4B125	-	EP	-	112	D78	D114	D150
			42200	4300	2.52				43000	4380	2.52	2	-	4B140	-	EP	-	112	D78	D114	D150

出力回転数 (r/min)

SF（サービスファクター）

※出力回転数は実減速比から算出しています。
（減速比 11 ～ 18 の実減速比は枠番によって異なるため、
代表減速比で算出しています。）

寸法図は形状別にこのページをご欄ください。

※形式欄の減速比は公称減速比となっていますのでご注意ください。

MEMO

ベベル・バディボックス® 4 シリーズ

D　ギヤモータ

2.　選定表 プレミアム効率三相モータ

	頁
許容最大出力トルク	D30
0.75kW	D32
1.1kW	D35
1.5kW	D39
2.2kW	D43
3.0kW	D48
3.7kW	D52
5.5kW	D56
7.5kW	D61
11kW	D66

許容最大出力トルク

枠番＼減速比	11	13	14	16	18	21	22	25	28	35	39	46	53	60
4A100	290	353	386	442	483	580			849	776	849	849	849	849
	29.6	36.0	39.3	45.1	49.2	59.1			86.5	79.1	86.5	86.5	86.5	86.5
4A105	290	353	386	442	483	580			938	955	1050	1020	1020	1020
	29.6	36.0	39.3	45.1	49.2	59.1			95.6	97.3	107	104	104	104
4A110						657			1220	1120	1220	1220	1220	1220
						67.0			124	114	124	124	124	124
4A115						657			1290	1290	1290	1290	1290	1290
						67.0			131	131	131	131	131	131
4A120	934	1140	1250	1290	1290	1240	1290	1290	1290	1290	1290	1290	1290	1290
	95.2	116	127	131	131	126	131	131	131	131	131	131	131	131
4A125	934	1140	1250	1290	1290	1240	1290	1290	1290	1290	1290	1290	1290	1290
	95.2	116	127	131	131	126	131	131	131	131	131	131	131	131
4A140	1290	1290	1290	1290	1290	1290	1290	1290	1290	1290	1290	1290	1290	1290
	131	131	131	131	131	131	131	131	131	131	131	131	131	131
4A145	1290	1290	1290	1290	1290	1290	1290	1290	1290	1290	1290	1290	1290	1290
	131	131	131	131	131	131	131	131	131	131	131	131	131	131
4B120	934	1140	1250	1420	1560	1240	1610	1760	1780	1630	1780	1780	1780	1770
	95.2	116	127	145	159	126	164	179	181	166	181	181	181	180
4B125	934	1140	1250	1420	1560	1240	1610	1760	1950	1930	2110	2140	2140	2140
	95.2	116	127	145	159	126	164	179	199	197	215	218	218	218
4B140	1460	1780	1950	2230	2440	2440	2570	2570	2570	2570	2570	2570	2570	2570
	149	181	199	227	249	249	262	262	262	262	262	262	262	262
4B145	1460	1780	1950	2230	2440	2440	2570	2570	2570	2570	2570	2570	2570	2570
	149	181	199	227	249	249	262	262	262	262	262	262	262	262
4B160	1850	2250	2470	2570	2570	2570	2570	2570	2570	2570	2570	2570	2570	2570
	189	229	252	262	262	262	262	262	262	262	262	262	262	262
4B165	1850	2250	2470	2570	2570	2570	2570	2570	2570	2570	2570	2570	2570	2570
	189	229	252	262	262	262	262	262	262	262	262	262	262	262
4C140	1460	1780	1950	2230	2440	2440	3120	3140	3900	3800	4160	4160	4160	4160
	149	181	199	227	249	249	318	348	398	387	424	424	424	424
4C145	1460	1780	1950	2230	2440	2440	3120	3410	3900	4010	4390	4650	4610	4650
	149	181	199	227	249	249	318	348	398	409	448	474	470	474
4C160	3260	3980	4350	4970	5140	4500	4900	5140	5140	5140	5140	5140	5140	5140
	332	406	443	507	524	459	499	524	524	524	524	524	524	524
4C165	3260	3980	4350	4970	5140	4500	4900	5140	5140	5140	5140	5140	5140	5140
	332	406	443	507	524	459	499	524	524	524	524	524	524	524
4C170	3980	4850	4900	5140	4960	4590	4900	5140	5140	5140	5140	5140	5140	5140
	406	494	499	524	506	468	499	524	524	524	524	524	524	524
4C175	3980	4850	4900	5140	4960	4590	4900	5140	5140	5140	5140	5140	5140	5140
	406	494	499	524	506	468	499	524	524	524	524	524	524	524
4D160	3260	3980	4350	4970	5440	4500	5450	5960	5960	5450	5960	5960	5960	5960
	332	406	443	507	555	459	556	608	608	556	608	608	608	608
4D165	3260	3980	4350	4970	5440	4500	5610	6140	6340	6520	7130	7130	7130	7130
	332	406	443	507	555	459	572	626	646	665	727	727	727	727
4D170	3980	4850	5300	6060	6630	6310	7860	8590	8590	7860	8590	8580	8590	8590
	406	494	540	618	676	643	801	876	876	801	876	875	876	876
4D175	3980	4850	5300	6060	6630	6310	8470	8720	8720	8720	8720	8720	8720	8720
	406	494	540	618	676	643	863	889	889	889	889	889	889	889
4D180	5270	6420	7030	8030	8780	7950	7530	8240	8380	8720	8720	8720	8720	8720
	537	654	717	819	895	810	768	840	854	889	889	889	889	889
4D185	5270	6420	7030	8030	8780	8060	7650	8370	8480	8720	8720	8720	8720	8720
	537	654	717	819	895	822	780	853	864	889	889	889	889	889
4E170	3980	4850	5300	6060	6630	6310	7860	8590	8590	7860	8590	8580	8590	8590
	406	494	540	618	676	643	801	876	876	801	876	875	876	876
4E175	3980	4850	5300	6060	6630	6310	8470	9260	8840	9780	9830	9830	9830	9830
	406	494	540	618	676	643	863	944	901	997	1000	1000	1000	1000
4E180	5270	6420	7030	8030	8780	7950	7530	8240	8380	11600	11600	11600	11600	11600
	537	654	717	819	895	810	768	840	854	1180	1180	1180	1180	1180
4E185	5270	6420	7030	8030	8780	8060	7650	8370	8480	11600	11600	11600	11600	11600
	537	654	717	819	895	822	780	853	864	1180	1180	1180	1180	1180
4E190	8670	10600	11600	11600	11600	9950	9350	10200	10400	11600	11600	11600	11600	11600
	884	1080	1180	1180	1180	1010	953	1040	1060	1180	1180	1180	1180	1180
4E195	8670	10600	11600	11600	11600	10100	9550	10400	10600	11600	11600	11600	11600	11600
	884	1080	1180	1180	1180	1030	973	1060	1080	1180	1180	1180	1180	1180
4F180	5270	6420	7030	8030	8780	7950	7530	8240	8380	12600	13800	13800	13800	13800
	537	654	717	819	895	810	768	840	854	1280	1410	1410	1410	1410
4F185	5270	6420	7030	8030	8780	8060	7650	8370	8480	14900	16300	16700	16700	17000
	537	654	717	819	895	822	780	853	864	1520	1660	1700	1700	1730
4F190	8670	10600	11600	13200	14500	9950	9350	10200	10400	18000	18000	18000	18000	18000
	884	1080	1180	1350	1480	1010	953	1040	1060	1830	1830	1830	1830	1830
4F195	8670	10600	11600	13200	14500	10100	9550	10400	10600	18000	18000	18000	18000	18000
	884	1080	1180	1350	1480	1030	973	1060	1080	1830	1830	1830	1830	1830

注） 1. 本表の値は、ベベル・バディボックスの機械定格を示しており、通常の起動・停止時に出力軸にかかるピークトルクの許容値を示しています。
起動・停止時以外にかかるトルクは、D32 頁以降の選定表をご参照ください。
2. 減速比 364 以上の値については、ご照会ください。

許容最大出力トルク

枠番＼減速比	67	74	80	88	102	112	123	151	179	207	249	305
4A100	776	849	776	849	849	776	849	849	849	849	849	849
	79.1	86.5	79.1	86.5	86.5	79.1	86.5	86.5	86.5	86.5	86.5	86.5
4A105	932	1020	932	1020	1020	932	1020	1020	1010	1010	897	1020
	95	104	95	104	104	95	104	104	103	103	91.4	104
4A110	1120	1220	1120	1220	1220	1120	1220	1220	1220	1220	1220	1220
	114	124	114	124	124	114	124	124	124	124	124	124
4A115	1290	1290	1290	1290	1290	1290	1290	1290	1290	1290	1290	1290
	131	131	131	131	131	131	131	131	131	131	131	131
4A120	1290	1290	1290	1290	1290	1290	1290	1290	1290	1290	1290	1290
	131	131	131	131	131	131	131	131	131	131	131	131
4A125	1290	1290	1290	1290	1290	1290	1290	1290	1290	1290	1290	1290
	131	131	131	131	131	131	131	131	131	131	131	131
4A140	1290	1290	1290	1290	1290	1290	1290	1290	1290	1290	1290	1290
	131	131	131	131	131	131	131	131	131	131	131	131
4A145	1290	1290	1290	1290	1290	1290	1290	1290	1290	1290	1290	1290
	131	131	131	131	131	131	131	131	131	131	131	131
4B120	1620	1770	1630	1780	1770	1630	1780	1780	1780	1780	1780	1780
	165	180	166	181	180	166	181	181	181	181	181	181
4B125	1960	2140	1960	2140	2140	1960	2140	2140	2140	2140	2010	2140
	200	218	200	218	218	200	218	218	218	218	205	218
4B140	2570	2570	2570	2570	2570	2570	2570	2570	2570	2570	2570	2570
	262	262	262	262	262	262	262	262	262	262	262	262
4B145	2570	2570	2570	2570	2570	2570	2570	2570	2570	2570	2570	2570
	262	262	262	262	262	262	262	262	262	262	262	262
4B160	2570	2570	2570	2570	2570	2570	2570	2570	2570	2570	2570	2570
	262	262	262	262	262	262	262	262	262	262	262	262
4B165	2570	2570	2570	2570	2570	2570	2570	2570	2570	2570	2570	2570
	262	262	262	262	262	262	262	262	262	262	262	262
4C140	3800	4160	3800	4160	4160	3800	4160	4160	4160	4160	4160	4160
	387	424	387	424	424	387	424	424	424	424	424	424
4C145	4160	4550	4250	4650	4650	4250	4650	4650	4650	4650	4500	4240
	424	464	433	474	474	433	474	474	474	474	459	432
4C160	5140	5140	5140	5140	5140	5140	5140	5140	5140	5140	5140	5140
	524	524	524	524	524	524	524	524	524	524	524	524
4C165	5140	5140	5140	5140	5140	5140	5140	5140	5140	5140	5140	5140
	524	524	524	524	524	524	524	524	524	524	524	524
4C170	5140	5140	5140	5140	5140	5140	5140	5140	5140	5140	5140	5140
	524	524	524	524	524	524	524	524	524	524	524	524
4C175	5140	5140	5140	5140	5140	5140	5140	5140	5140	5140	5140	5140
	524	524	524	524	524	524	524	524	524	524	524	524
4D160	5450	5960	5450	5960	5960	5450	5960	5890	5960	5960	5960	5960
	556	608	556	608	608	556	608	600	608	608	608	608
4D165	6520	7130	6520	7130	7130	6520	7130	7130	7130	7130	7130	6970
	665	727	665	727	727	665	727	727	727	727	727	710
4D170	7860	8590	7860	8590	8590	7860	8590	8590	8590	8590	8590	8590
	801	876	801	876	876	801	876	876	876	876	876	876
4D175	8720	8720	8720	8720	8720	8720	8720	8720	8720	8720	8720	8720
	889	889	889	889	889	889	889	889	889	889	889	889
4D180	8720	8720	8720	8720	8720	8720	8720	8720	8720	8720	8720	8720
	889	889	889	889	889	889	889	889	889	889	889	889
4D185	8720	8720	8720	8720	8720	8720	8720	8720	8720	8720	8720	8720
	889	889	889	889	889	889	889	889	889	889	889	889
4E170	7860	8590	7860	8590	8590	7860	8590	8590	8590	8590	8590	8590
	801	876	801	876	876	801	876	876	876	876	876	876
4E175	9780	9830	9780	9830	9830	9780	10700	10700	10700	10700	10700	10700
	997	1000	997	1000	1000	997	1090	1090	1090	1090	1090	1090
4E180	11600	11600	11600	11600	11600	11600	11600	11600	11600	11600	11600	11600
	1180	1180	1180	1180	1180	1180	1180	1180	1180	1180	1180	1180
4E185	11600	11600	11600	11600	11600	11600	11600	11600	11600	11600	11600	11600
	1180	1180	1180	1180	1180	1180	1180	1180	1180	1180	1180	1180
4E190	11600	11600	11600	11600	11600	11600	11600	11600	11600	11600	11600	11600
	1180	1180	1180	1180	1180	1180	1180	1180	1180	1180	1180	1180
4E195	11600	11600	11600	11600	11600	11600	11600	11600	11600	11600	11600	11600
	1180	1180	1180	1180	1180	1180	1180	1180	1180	1180	1180	1180
4F180	12500	13700	12600	13800	13800	12600	13800	13800	13800	13700	13700	13800
	1270	1400	1280	1410	1410	1280	1410	1410	1410	1400	1400	1410
4F185	15500	17000	15500	16900	17000	15500	17000	17000	17000	17000	15300	17000
	1580	1730	1580	1720	1730	1580	1730	1730	1730	1730	1560	1730
4F190	18000	18000	18000	18000	18000	18000	18000	18000	18000	18000	18000	18000
	1830	1830	1830	1830	1830	1830	1830	1830	1830	1830	1830	1830
4F195	18000	18000	18000	18000	18000	18000	18000	18000	18000	18000	18000	18000
	1830	1830	1830	1830	1830	1830	1830	1830	1830	1830	1830	1830

（単位） 上段：N・m
下段：kgf・m

注） 1. 本表の値は、ベベル・バディボックスの機械定格を示しており、通常の起動・停止時に出力軸にかかるピークトルクの許容値を示しています。
起動・停止時以外にかかるトルクは、D32 頁以降の選定表をご参照ください。
2. 減速比 364 以上の値については、ご照会ください。

概要
標準仕様
形式
取付位置記号と端子箱位置
製作範囲
選定手順
選定表
寸法図
0.75kW
1.1kW
1.5kW
2.2kW
3.0kW
3.7kW
5.5kW
7.5kW
11kW

選定表

0.75 kW

周波数	Hz	50Hz	60Hz
モータ極数	P	4	
モータ回転数 n_1	r/min	1450	1750

減速比 60 ▶ 207

50Hz						60Hz						形式	寸法図（ページ）		
出力回転数 n_2	出力トルク Tout		出力軸許容ラジアル荷重 Pro		SF	出力回転数 n_2	出力トルク Tout		出力軸許容ラジアル荷重 Pro		SF	容量記号 - 枠番 - 補助形式 - 減速比	軸上取付 ケース取付	フランジ取付	脚取付
r/min	N·m	kgf·m	N	kgf		r/min	N·m	kgf·m	N	kgf					
24.4	271	27.6	26900	2740	2.65	29.4	225	22.9	27100	2760	2.65	1 - 4A100 - EP - 60	D76	D112	D148
21.6	306	31.2	26800	2730	2.53	26.0	254	25.9	27000	2750	2.57	1 - 4A100 - EP - 67	D76	D112	D148
19.7	335	34.1	26700	2720	2.53	23.8	277	28.2	26900	2740	2.57	1 - 4A100 - EP - 74	D76	D112	D148
18.1	364	37.1	26500	2700	1.69	21.9	302	30.8	26800	2730	1.69	1 - 4A100 - EP - 80	D76	D112	D148
			26500	2700	2.23				26800	2730	2.23	1 - 4A105 - EP - 80	D76	D112	D148
			26500	2700	2.55				26800	2730	2.55	1 - 4A110 - EP - 80	D76	D112	D148
			26500	2700	2.96				26800	2730	2.96	1 - 4A115 - EP - 80	D76	D112	D148
16.6	399	40.7	26400	2690	1.69	20.0	330	33.6	26700	2720	1.69	1 - 4A100 - EP - 88	D76	D112	D148
			26400	2690	2.23				26700	2720	2.23	1 - 4A105 - EP - 88	D76	D112	D148
			26400	2690	2.55				26700	2720	2.55	1 - 4A110 - EP - 88	D76	D112	D148
			26400	2690	2.96				26700	2720	2.96	1 - 4A115 - EP - 88	D76	D112	D148
14.3	462	47.1	26000	2650	1.61	17.2	383	39.0	26500	2700	1.61	1 - 4A100 - EP - 102	D76	D112	D148
			26000	2650	2.12				26500	2700	2.12	1 - 4A105 - EP - 102	D76	D112	D148
			26000	2650	2.53				26500	2700	2.53	1 - 4A110 - EP - 102	D76	D112	D148
			26000	2650	2.79				26500	2700	2.79	1 - 4A115 - EP - 102	D76	D112	D148
12.9	510	52.0	25700	2620	1.30	15.6	423	43.1	26300	2680	1.30	1 - 4A100 - EP - 112	D76	D112	D148
			25700	2620	1.60				26300	2680	1.60	1 - 4A105 - EP - 112	D76	D112	D148
			25700	2620	2.00				26300	2680	2.00	1 - 4A110 - EP - 112	D76	D112	D148
			25700	2620	2.41				26300	2680	2.41	1 - 4A115 - EP - 112	D76	D112	D148
			25700	2620	2.53				26300	2680	2.53	1 - 4A120 - EP - 112	D76	D112	D148
11.8	558	56.9	25400	2590	1.30	14.3	462	47.1	26000	2650	1.30	1 - 4A100 - EP - 123	D76	D112	D148
			25400	2590	1.60				26000	2650	1.60	1 - 4A105 - EP - 123	D76	D112	D148
			25400	2590	2.00				26000	2650	2.00	1 - 4A110 - EP - 123	D76	D112	D148
			25400	2590	2.31				26000	2650	2.31	1 - 4A115 - EP - 123	D76	D112	D148
9.63	685	69.8	24300	2480	1.04	11.6	568	57.9	25300	2580	1.04	1 - 4A100 - EP - 151	D76	D112	D148
			24300	2480	1.44				25300	2580	1.44	1 - 4A105 - EP - 151	D76	D112	D148
			24300	2480	1.88				25300	2580	1.88	1 - 4A115 - EP - 151	D76	D112	D148
			43600	4440	2.55				44000	4490	2.55	1 - 4B120 - EP - 151	D78	D114	D150
8.12	813	82.9	23000	2340	1.03	9.80	674	68.7	24400	2490	1.03	1 - 4A105 - EP - 179	D76	D112	D148
			23000	2340	1.26				24400	2490	1.26	1 - 4A110 - EP - 179	D76	D112	D148
			23000	2340	1.48				24400	2490	1.48	1 - 4A115 - EP - 179	D76	D112	D148
			23000	2340	1.59				24400	2490	1.59	1 - 4A120 - EP - 179	D76	D112	D148
			43200	4400	2.17				43600	4440	2.29	1 - 4B120 - EP - 179	D78	D114	D150
			43200	4400	2.63				43600	4440	3.04	1 - 4B125 - EP - 179	D78	D114	D150
7.02	940	95.8	21300	2170	0.91	8.47	779	79.4	23400	2390	0.94	1 - 4A105 - EP - 207	D76	D112	D148
			21300	2170	1.15				23400	2390	1.15	1 - 4A110 - EP - 207	D76	D112	D148
			21300	2170	1.35				23400	2390	1.35	1 - 4A115 - EP - 207	D76	D112	D148
			42600	4340	1.73				43300	4410	1.73	1 - 4B120 - EP - 207	D78	D114	D150
			42600	4340	2.16				43300	4410	2.16	1 - 4B125 - EP - 207	D78	D114	D150
			42600	4340	2.73				43300	4410	2.73	1 - 4B140 - EP - 207	D78	D114	D150

注）1. 選定表に記載の機種の形式については、D6 頁をご参照ください。ただし、取付位置記号 Y4、F4、G4、K4、W4（モータが下向き）の場合には、本選定表は適応できませんので、ご照会ください。
2. 出力軸許容ラジアル荷重 Pro は、中空軸タイプは軸端面から 20mm、中実軸タイプは出力軸中央の値です。荷重点がそれ以外の場合、および許容スラスト荷重については、技術資料 E10 ～ E16 頁をご覧ください。
3. 潤滑方式は機種によって異なります。詳細は技術資料 E6 頁の「潤滑」をご参照ください。
4. 上記のモータ回転数 n1 は、代表値であり、出力回転数 n2 は、このモータ回転数による値です。モータ回転数の詳細は、技術資料の E45 頁をご参照ください。
5. 減速比は公称減速比です。出力回転数 n2 は実減速比から算出しています。（減速比 11 ～ 18 の実減速比は枠番によって異なるため、代表減速比で算出しています。）実減速比は D18 頁をご参照ください。
6. 本表以外の組合せ・減速比も製作可能ですので、ご照会ください。
7. 本表に記載の内容は予告無しに変更することがあります。

選定表

0.75 kW

周波数	Hz	50Hz	60Hz
モータ極数	P	4	
モータ回転数 n_1	r/min	1450	1750

減速比 249 ▶ 956

50Hz						60Hz						形式		寸法図（ページ）		
出力回転数 n_2	出力トルク Tout		出力軸許容ラジアル荷重 Pro		SF	出力回転数 n_2	出力トルク Tout		出力軸許容ラジアル荷重 Pro		SF	容量記号 - 枠番 - 補助形式 - 減速比		軸上取付ケース取付	フランジ取付	脚取付
r/min	N·m	kgf·m	N	kgf		r/min	N·m	kgf·m	N	kgf						
5.84	1130	115	17900	1820	1.01	7.04	938	95.6	21300	2170	1.01	1 - 4A115 - EP - 249		D76	D112	D148
			17900	1820	1.14				21300	2170	1.14	1 - 4A120 - EP - 249		D76	D112	D148
			41700	4250	1.28				42600	4340	1.28	1 - 4B120 - EP - 249		D78	D114	D150
			41700	4250	1.52				42600	4340	1.60	1 - 4B125 - EP - 249		D78	D114	D150
			41700	4250	2.27				42600	4340	2.27	1 - 4B145 - EP - 249		D78	D114	D150
4.76	1390	142	10300	1050	0.93	5.75	1150	117	17600	1790	0.93	1 - 4A115 - EP - 305		D76	D112	D148
			40100	4090	1.26				41600	4240	1.26	1 - 4B120 - EP - 305		D78	D114	D150
			40100	4090	1.37				41600	4240	1.51	1 - 4B125 - EP - 305		D78	D114	D150
			40100	4090	1.85				41600	4240	1.85	1 - 4B145 - EP - 305		D78	D114	D150
			70100	7150	2.64				70600	7200	2.64	1 - 4C140 - EP - 305		D80	D116	D152
3.98	1570	160	37900	3860	1.36	4.81	1300	133	40100	4090	1.64	1 - 4B12DB - EP - 364		D94	D130	D166
			37900	3860	1.63				40100	4090	1.97	1 - 4B14DB - EP - 364		D94	D130	D166
			69300	7060	2.03				70100	7150	2.03	1 - 4C14DB - EP - 364		D96	D132	D168
			69300	7060	2.96				70100	7150	3.57	1 - 4C14DC - EP - 364		D96	D132	D168
3.42	1830	187	35200	3590	1.16	4.13	1520	155	38400	3910	1.40	1 - 4B12DB - EP - 424		D94	D130	D166
			35200	3590	1.40				38400	3910	1.69	1 - 4B14DB - EP - 424		D94	D130	D166
			68400	6970	2.03				69500	7080	2.03	1 - 4C14DB - EP - 424		D96	D132	D168
			68400	6970	2.40				69500	7080	2.89	1 - 4C14DC - EP - 424		D96	D132	D168
			68400	6970	2.81				69500	7080	3.39	1 - 4C16DB - EP - 424		D96	D132	D168
2.90	2160	220	30600	3120	0.99	3.50	1790	182	35600	3630	1.20	1 - 4B12DB - EP - 501		D94	D130	D166
			30600	3120	1.19				35600	3630	1.43	1 - 4B14DB - EP - 501		D94	D130	D166
			67000	6830	2.03				68500	6980	2.03	1 - 4C14DB - EP - 501		D96	D132	D168
			67000	6830	2.38				68500	6980	2.87	1 - 4C16DB - EP - 501		D96	D132	D168
2.51	2500	255	24200	2470	0.86	3.03	2070	211	32000	3260	1.04	1 - 4B12DB - EP - 578		D94	D130	D166
			24200	2470	1.03				32000	3260	1.24	1 - 4B14DB - EP - 578		D94	D130	D166
			65300	6660	1.85				67400	6870	2.03	1 - 4C14DB - EP - 578		D96	D132	D168
			65300	6660	2.06				67400	6870	2.49	1 - 4C16DB - EP - 578		D96	D132	D168
			95000	9680	2.87				96100	9800	3.45	1 - 4D16DB - EP - 578		D98	D134	D170
2.12	2950	301	4750	484	0.87	2.56	2440	249	25300	2580	1.05	1 - 4B14DB - EP - 683		D94	D130	D166
			62600	6380	1.56				65600	6690	1.89	1 - 4C14DB - EP - 683		D96	D132	D168
			62600	6380	1.74				65600	6690	2.03	1 - 4C16DA - EP - 683		D96	D132	D168
			93700	9550	2.03				95200	9700	2.03	1 - 4D16DA - EP - 683		D98	D134	D170
			93700	9550	2.43				95200	9700	2.92	1 - 4D16DB - EP - 683		D98	D134	D170
			93700	9550	2.96				95200	9700	3.57	1 - 4D17DB - EP - 683		D98	D134	D170
1.79	3490	356	58400	5950	1.30	2.16	2900	296	62900	6410	1.57	1 - 4C14DB - EP - 809		D96	D132	D168
			91700	9350	2.03				93800	9560	2.03	1 - 4D16DA - EP - 809		D98	D134	D170
			91700	9350	2.50				93800	9560	3.01	1 - 4D17DB - EP - 809		D98	D134	D170
1.52	4130	421	52200	5320	1.10	1.83	3420	349	59000	6010	1.33	1 - 4C14DB - EP - 956		D96	D132	D168
			52200	5320	1.24				59000	6010	1.50	1 - 4C16DA - EP - 956		D96	D132	D168
			88900	9060	1.73				92000	9380	2.03	1 - 4D16DA - EP - 956		D98	D134	D170
			97700	9960	2.03				99100	10100	2.03	1 - 4E17DA - EP - 956		D102	D138	D174
			97700	9960	2.59				99100	10100	3.13	1 - 4E17DB - EP - 956		D102	D138	D174
			97700	9960	2.81				99100	10100	3.39	1 - 4E18DA - EP - 956		D104	D140	D176

注）1. 選定表に記載の機種の形式については、D6 頁をご参照ください。ただし、取付位置記号 Y4、F4、G4、K4、W4（モータが下向き）の場合には、本選定表は適応できませんので、ご照会ください。
2. 出力軸許容ラジアル荷重 Pro は、中空軸タイプは軸端面から 20mm、中実軸タイプは出力軸中央の値です。荷重点がそれ以外の場合、および許容スラスト荷重については、技術資料 E10 ～ E16 頁をご覧ください。
3. 潤滑方式は機種によって異なります。詳細は技術資料 E6 頁の「潤滑」をご参照ください。
4. 上記のモータ回転数 n1 は、代表値であり、出力回転数 n2 は、このモータ回転数による値です。モータ回転数の詳細は、技術資料の E45 頁をご参照ください。
5. 減速比は公称減速比です。出力回転数 n2 は実減速比から算出しています。（減速比 11 ～ 18 の実減速比は枠番によって異なるため、代表減速比で算出しています。）実減速比は D18 頁をご参照ください。
6. 本表以外の組合せ・減速比も製作可能ですので、ご照会ください。
7. 本表に記載の内容は予告無しに変更することがあります。

選定表

0.75 kW

周波数	Hz	50Hz	60Hz
モータ極数	P	4	
モータ回転数 n_1	r/min	1450	1750

減速比 1117 ▶ 4365

50Hz						60Hz						形式	寸法図（ページ）		
出力回転数 n_2	出力トルク Tout		出力軸許容ラジアル荷重 Pro		SF	出力回転数 n_2	出力トルク Tout		出力軸許容ラジアル荷重 Pro		SF	容量記号 - 枠番 - 補助形式 - 減速比	軸上取付 ケース取付	フランジ取付	脚取付
r/min	N·m	kgf·m	N	kgf		r/min	N·m	kgf·m	N	kgf					
1.30	4830	492	42800	4360	0.97	1.57	4000	408	53600	5460	1.17	1 - 4C14DB - EP - 1117	D96	D132	D168
			42800	4360	1.07				53600	5460	1.29	1 - 4C16DA - EP - 1117	D96	D132	D168
			85200	8690	1.48				89500	9120	1.79	1 - 4D16DA - EP - 1117	D98	D134	D170
			85200	8690	1.81				89500	9120	2.03	1 - 4D17DA - EP - 1117	D98	D134	D170
			96300	9820	2.03				97900	9980	2.03	1 - 4E17DA - EP - 1117	D102	D138	D174
			96300	9820	2.22				97900	9980	2.68	1 - 4E17DB - EP - 1117	D102	D138	D174
			96300	9820	2.40				97900	9980	2.90	1 - 4E18DA - EP - 1117	D104	D140	D176
1.10	5700	581	22600	2300	0.82	1.33	4730	482	44400	4530	0.99	1 - 4C14DB - EP - 1320	D96	D132	D168
			79400	8090	1.25				85800	8750	1.51	1 - 4D16DA - EP - 1320	D98	D134	D170
			79400	8090	1.53				85800	8750	1.85	1 - 4D17DA - EP - 1320	D98	D134	D170
			94500	9630	1.88				96500	9840	2.03	1 - 4E17DA - EP - 1320	D102	D138	D174
			94500	9630	2.03				96500	9840	2.45	1 - 4E18DA - EP - 1320	D104	D140	D176
			133000	13600	2.99				135000	13800	3.60	1 - 4F18DA - EP - 1320	D106	D142	D178
0.876	7160	730	66000	6730	1.00	1.06	5930	604	77600	7910	1.21	1 - 4D16DA - EP - 1656	D98	D134	D170
			66000	6730	1.22				77600	7910	1.47	1 - 4D17DA - EP - 1656	D98	D134	D170
			91600	9340	1.50				94100	9590	1.80	1 - 4E17DA - EP - 1656	D102	D138	D174
			91600	9340	1.62				94100	9590	1.96	1 - 4E18DA - EP - 1656	D104	D140	D176
			131000	13400	2.37				133000	13600	2.87	1 - 4F18DA - EP - 1656	D106	D142	D178
			131000	13400	2.43				133000	13600	2.93	1 - 4F19DA - EP - 1656	D108	D144	D180
0.741	8460	862	47400	4830	0.85	0.894	7010	715	67700	6900	1.02	1 - 4D16DA - EP - 1957	D98	D134	D170
			47400	4830	1.03				67700	6900	1.24	1 - 4D17DA - EP - 1957	D98	D134	D170
			89000	9070	1.27				91900	9370	1.53	1 - 4E17DA - EP - 1957	D102	D138	D174
			89000	9070	1.37				91900	9370	1.66	1 - 4E18DA - EP - 1957	D104	D140	D176
			129000	13100	2.01				131000	13400	2.43	1 - 4F18DA - EP - 1957	D106	D142	D178
			129000	13100	2.06				131000	13400	2.48	1 - 4F19DA - EP - 1957	D108	D144	D180
0.638	9820	1000	86300	8800	1.09	0.770	8130	829	89700	9140	1.32	1 - 4E17DA - EP - 2272	D102	D138	D174
			86300	8800	1.18				89700	9140	1.43	1 - 4E18DA - EP - 2272	D104	D140	D176
			126000	12800	1.73				129000	13100	2.09	1 - 4F18DA - EP - 2272	D106	D142	D178
			126000	12800	1.77				129000	13100	2.14	1 - 4F19DA - EP - 2272	D108	D144	D180
0.567	11100	1130	81500	8310	0.97	0.684	9160	934	87600	8930	1.17	1 - 4E17DA - EP - 2559	D102	D138	D174
			81500	8310	1.05				87600	8930	1.27	1 - 4E18DA - EP - 2559	D104	D140	D176
			124000	12600	1.53				127000	12900	1.85	1 - 4F18DA - EP - 2559	D106	D142	D178
			124000	12600	1.57				127000	12900	1.90	1 - 4F19DA - EP - 2559	D108	D144	D180
0.493	12700	1290	60500	6170	0.84	0.595	10500	1070	84900	8650	1.02	1 - 4E17DA - EP - 2944	D102	D138	D174
			60500	6170	0.91				84900	8650	1.10	1 - 4E18DA - EP - 2944	D104	D140	D176
			121000	12300	1.33				125000	12700	1.61	1 - 4F18DA - EP - 2944	D106	D142	D178
			121000	12300	1.37				125000	12700	1.65	1 - 4F19DA - EP - 2944	D108	D144	D180
0.413	15200	1550	117000	11900	1.12	0.499	12600	1280	122000	12400	1.35	1 - 4F18DA - EP - 3511	D106	D142	D178
			117000	11900	1.15				122000	12400	1.38	1 - 4F19DA - EP - 3511	D108	D144	D180
0.332	18900	1930	111000	11300	0.90	0.401	15600	1590	116000	11800	1.09	1 - 4F18DA - EP - 4365	D106	D142	D178
			111000	11300	0.92				116000	11800	1.11	1 - 4F19DA - EP - 4365	D108	D144	D180

注）1. 選定表に記載の機種の形式については、D6 頁をご参照ください。ただし、取付位置記号 Y4、F4、G4、K4、W4（モータが下向き）の場合には、本選定表は適応できませんので、ご照会ください。
2. 出力軸許容ラジアル荷重 Pro は、中空軸タイプは軸端面から 20mm、中実軸タイプは出力軸中央の値です。荷重点がそれ以外の場合、および許容スラスト荷重については、技術資料 E10 ～ E16 頁をご覧ください。
3. 潤滑方式は機種によって異なります。詳細は技術資料 E6 頁の「潤滑」をご参照ください。
4. 上記のモータ回転数 n1 は、代表値であり、出力回転数 n2 は、このモータ回転数による値です。モータ回転数の詳細は、技術資料の E45 頁をご参照ください。
5. 減速比は公称減速比です。出力回転数 n2 は実減速比から算出しています。（減速比 11 ～ 18 の実減速比は枠番によって異なるため、代表減速比で算出しています。）実減速比は D18 頁をご参照ください。
6. 本表以外の組合せ・減速比も製作可能ですので、ご照会ください。
7. 本表に記載の内容は予告無しに変更することがあります。

選定表

1.1 kW

周波数	Hz	50Hz	60Hz
モータ極数	P	4	
モータ回転数 n_1	r/min	1450	1750

減速比 11 ▶ 80

50Hz						60Hz						形式	寸法図（ページ）		
出力回転数 n_2	出力トルク Tout		出力軸許容ラジアル荷重 Pro		SF	出力回転数 n_2	出力トルク Tout		出力軸許容ラジアル荷重 Pro		SF	容量記号 - 枠番 - 補助形式 - 減速比	軸上取付ケース取付	フランジ取付	脚取付
r/min	N·m	kgf·m	N	kgf		r/min	N·m	kgf·m	N	kgf					
138	70.1	7.15	17800	1810	2.14	167	58.1	5.92	16900	1720	2.14	1H - 4A100 - EP - 11	D76	D112	D148
			17800	1810	2.89				16900	1720	2.89	1H - 4A105 - EP - 11	D76	D112	D148
113	85.5	8.72	18900	1930	2.14	137	70.8	7.22	17900	1820	2.14	1H - 4A100 - EP - 13	D76	D112	D148
			18900	1930	2.89				17900	1820	2.89	1H - 4A105 - EP - 13	D76	D112	D148
104	93.5	9.53	19400	1980	2.14	125	77.5	7.90	18400	1880	2.14	1H - 4A100 - EP - 14	D76	D112	D148
			19400	1980	2.89				18400	1880	2.89	1H - 4A105 - EP - 14	D76	D112	D148
90.6	107	10.9	20100	2050	2.14	109	88.6	9.03	19100	1950	2.14	1H - 4A100 - EP - 16	D76	D112	D148
			20100	2050	2.89				19100	1950	2.89	1H - 4A105 - EP - 16	D76	D112	D148
82.9	117	11.9	20600	2100	2.14	100	96.9	9.88	19500	1990	2.14	1H - 4A100 - EP - 18	D76	D112	D148
			20600	2100	2.89				19500	1990	2.89	1H - 4A105 - EP - 18	D76	D112	D148
69.0	140	14.3	21700	2210	2.14	83.3	116	11.8	20600	2100	2.14	1H - 4A100 - EP - 21	D76	D112	D148
			21700	2210	2.89				20600	2100	2.89	1H - 4A105 - EP - 21	D76	D112	D148
51.8	187	19.1	23400	2390	2.14	62.5	155	15.8	22300	2270	2.14	1H - 4A100 - EP - 28	D76	D112	D148
			23400	2390	2.89				22300	2270	2.89	1H - 4A105 - EP - 28	D76	D112	D148
41.2	235	24.0	24900	2540	2.14	49.7	195	19.9	23700	2420	2.14	1H - 4A100 - EP - 35	D76	D112	D148
			24900	2540	2.89				23700	2420	2.89	1H - 4A105 - EP - 35	D76	D112	D148
37.7	257	26.2	25500	2600	2.14	45.5	213	21.7	24300	2480	2.14	1H - 4A100 - EP - 39	D76	D112	D148
			25500	2600	2.89				24300	2480	2.89	1H - 4A105 - EP - 39	D76	D112	D148
31.9	304	31.0	26600	2710	2.14	38.5	252	25.7	25400	2590	2.14	1H - 4A100 - EP - 46	D76	D112	D148
			26600	2710	2.89				25400	2590	2.89	1H - 4A105 - EP - 46	D76	D112	D148
27.6	351	35.8	26600	2710	2.14	33.3	291	29.7	26300	2680	2.14	1H - 4A100 - EP - 53	D76	D112	D148
			26600	2710	2.89				26300	2680	2.89	1H - 4A105 - EP - 53	D76	D112	D148
24.4	397	40.5	26400	2690	1.81	29.4	329	33.5	26700	2720	1.81	1H - 4A100 - EP - 60	D76	D112	D148
			26400	2690	2.24				26700	2720	2.24	1H - 4A105 - EP - 60	D76	D112	D148
			26400	2690	2.89				26700	2720	2.89	1H - 4A110 - EP - 60	D76	D112	D148
21.6	449	45.8	26100	2660	1.73	26.0	372	37.9	26500	2700	1.75	1H - 4A100 - EP - 67	D76	D112	D148
			26100	2660	2.07				26500	2700	2.13	1H - 4A105 - EP - 67	D76	D112	D148
			26100	2660	2.47				26500	2700	2.47	1H - 4A110 - EP - 67	D76	D112	D148
			26100	2660	2.83				26500	2700	2.83	1H - 4A115 - EP - 67	D76	D112	D148
			26100	2660	2.87				26500	2700	2.87	1H - 4A120 - EP - 67	D76	D112	D148
19.7	491	50.1	25900	2640	1.73	23.8	407	41.5	26300	2680	1.75	1H - 4A100 - EP - 74	D76	D112	D148
			25900	2640	2.07				26300	2680	2.13	1H - 4A105 - EP - 74	D76	D112	D148
			25900	2640	2.47				26300	2680	2.47	1H - 4A110 - EP - 74	D76	D112	D148
			25900	2640	2.63				26300	2680	2.63	1H - 4A120 - EP - 74	D76	D112	D148
18.1	534	54.4	25600	2610	1.15	21.9	443	45.2	26100	2660	1.15	1H - 4A100 - EP - 80	D76	D112	D148
			25600	2610	1.52				26100	2660	1.52	1H - 4A105 - EP - 80	D76	D112	D148
			25600	2610	1.74				26100	2660	1.74	1H - 4A110 - EP - 80	D76	D112	D148
			25600	2610	2.02				26100	2660	2.02	1H - 4A115 - EP - 80	D76	D112	D148
			25600	2610	2.41				26100	2660	2.41	1H - 4A120 - EP - 80	D76	D112	D148
			42900	4370	2.81				40800	4160	2.81	1H - 4B120 - EP - 80	D78	D114	D150

注）1. 選定表に記載の機種の形式については、D6 頁をご参照ください。ただし、取付位置記号 Y4、F4、G4、K4、W4（モータが下向き）の場合には、本選定表は適応できませんので、ご照会ください。
2. 出力軸許容ラジアル荷重 Pro は、中空軸タイプは軸端面から 20mm、中実軸タイプは出力軸中央の値です。荷重点がそれ以外の場合、および許容スラスト荷重については、技術資料 E10 ～ E16 頁をご覧ください。
3. 潤滑方式は機種によって異なります。詳細は技術資料 E6 頁の「潤滑」をご参照ください。
4. 上記のモータ回転数 n1 は、代表値であり、出力回転数 n2 は、このモータ回転数による値です。モータ回転数の詳細は、技術資料の E45 頁をご参照ください。
5. 減速比は公称減速比です。出力回転数 n2 は実減速比から算出しています。（減速比 11 ～ 18 の実減速比は枠番によって異なるため、代表減速比で算出しています。）実減速比は D18 頁をご参照ください。
6. 本表以外の組合せ・減速比も製作可能ですので、ご照会ください。
7. 本表に記載の内容は予告無しに変更することがあります。

選定表

1.1 kW

周波数	Hz	50Hz	60Hz
モータ極数	P	4	
モータ回転数 n_1	r/min	1450	1750

減速比 88 ▶ 207

50Hz						60Hz						形式	寸法図（ページ）		
出力回転数 n_2	出力トルク Tout		出力軸許容ラジアル荷重 Pro		SF	出力回転数 n_2	出力トルク Tout		出力軸許容ラジアル荷重 Pro		SF	容量記号 - 枠番 - 補助形式 - 減速比	軸上取付ケース取付	フランジ取付	脚取付
r/min	N·m	kgf·m	N	kgf		r/min	N·m	kgf·m	N	kgf					
16.6	584	59.5	25200	2570	1.15	20.0	484	49.3	25900	2640	1.15	1H - 4A100 - EP - 88	D76	D112	D148
			25200	2570	1.52				25900	2640	1.52	1H - 4A105 - EP - 88	D76	D112	D148
			25200	2570	1.74				25900	2640	1.74	1H - 4A110 - EP - 88	D76	D112	D148
			25200	2570	2.02				25900	2640	2.02	1H - 4A115 - EP - 88	D76	D112	D148
			25200	2570	2.21				25900	2640	2.21	1H - 4A120 - EP - 88	D76	D112	D148
			43900	4480	2.81				41800	4260	2.81	1H - 4B120 - EP - 88	D78	D114	D150
14.3	678	69.1	24400	2490	1.10	17.2	562	57.3	25400	2590	1.10	1H - 4A100 - EP - 102	D76	D112	D148
			24400	2490	1.45				25400	2590	1.45	1H - 4A105 - EP - 102	D76	D112	D148
			24400	2490	1.73				25400	2590	1.73	1H - 4A110 - EP - 102	D76	D112	D148
			24400	2490	1.90				25400	2590	1.90	1H - 4A115 - EP - 102	D76	D112	D148
			43600	4440	2.61				43500	4430	2.72	1H - 4B120 - EP - 102	D78	D114	D150
12.9	748	76.2	23700	2420	0.89	15.6	620	63.2	24900	2540	0.89	1H - 4A100 - EP - 112	D76	D112	D148
			23700	2420	1.09				24900	2540	1.09	1H - 4A105 - EP - 112	D76	D112	D148
			23700	2420	1.36				24900	2540	1.36	1H - 4A110 - EP - 112	D76	D112	D148
			23700	2420	1.65				24900	2540	1.65	1H - 4A115 - EP - 112	D76	D112	D148
			23700	2420	1.72				24900	2540	1.72	1H - 4A120 - EP - 112	D76	D112	D148
			43400	4420	2.15				43800	4460	2.26	1H - 4B120 - EP - 112	D78	D114	D150
			43400	4420	2.62				43800	4460	2.89	1H - 4B125 - EP - 112	D78	D114	D150
11.8	818	83.4	22900	2330	0.89	14.3	678	69.1	24400	2490	0.89	1H - 4A100 - EP - 123	D76	D112	D148
			22900	2330	1.09				24400	2490	1.09	1H - 4A105 - EP - 123	D76	D112	D148
			22900	2330	1.36				24400	2490	1.36	1H - 4A110 - EP - 123	D76	D112	D148
			22900	2330	1.58				24400	2490	1.58	1H - 4A115 - EP - 123	D76	D112	D148
			43100	4390	2.15				43600	4440	2.26	1H - 4B120 - EP - 123	D78	D114	D150
			43100	4390	2.62				43600	4440	2.89	1H - 4B125 - EP - 123	D78	D114	D150
9.63	1010	103	20300	2070	0.98	11.6	833	84.9	22700	2310	0.98	1H - 4A105 - EP - 151	D76	D112	D148
			20300	2070	1.18				22700	2310	1.18	1H - 4A110 - EP - 151	D76	D112	D148
			20300	2070	1.28				22700	2310	1.28	1H - 4A115 - EP - 151	D76	D112	D148
			42300	4310	1.74				43100	4390	1.74	1H - 4B120 - EP - 151	D78	D114	D150
			42300	4310	2.13				43100	4390	2.16	1H - 4B125 - EP - 151	D78	D114	D150
			42300	4310	2.56				43100	4390	2.56	1H - 4B140 - EP - 151	D78	D114	D150
8.12	1190	121	16600	1690	1.01	9.80	988	101	20600	2100	1.01	1H - 4A115 - EP - 179	D76	D112	D148
			16600	1690	1.08				20600	2100	1.08	1H - 4A120 - EP - 179	D76	D112	D148
			41300	4210	1.48				42400	4320	1.56	1H - 4B120 - EP - 179	D78	D114	D150
			41300	4210	1.79				42400	4320	2.07	1H - 4B125 - EP - 179	D78	D114	D150
			41300	4210	2.16				42400	4320	2.16	1H - 4B140 - EP - 179	D78	D114	D150
7.02	1380	141	10700	1090	0.92	8.47	1140	116	17700	1800	0.92	1H - 4A115 - EP - 207	D76	D112	D148
			10700	1090	0.94				17700	1800	0.94	1H - 4A125 - EP - 207	D76	D112	D148
			40100	4090	1.18				41600	4240	1.18	1H - 4B120 - EP - 207	D78	D114	D150
			40100	4090	1.47				41600	4240	1.47	1H - 4B125 - EP - 207	D78	D114	D150
			40100	4090	1.86				41600	4240	1.86	1H - 4B145 - EP - 207	D78	D114	D150
			70100	7150	2.69				70600	7200	2.69	1H - 4C140 - EP - 207	D80	D116	D152
			70100	7150	2.89				70600	7200	3.32	1H - 4C145 - EP - 207	D80	D116	D152

注）1. 選定表に記載の機種の形式については、D6 頁をご参照ください。ただし、取付位置記号 Y4、F4、G4、K4、W4（モータが下向き）の場合には、本選定表は適応できませんので、ご照会ください。
2. 出力軸許容ラジアル荷重 Pro は、中空軸タイプは軸端面から 20mm、中実軸タイプは出力軸中央の値です。荷重点がそれ以外の場合、および許容スラスト荷重については、技術資料 E10 ～ E16 頁をご覧ください。
3. 潤滑方式は機種によって異なります。詳細は技術資料 E6 頁の「潤滑」をご参照ください。
4. 上記のモータ回転数 n1 は、代表値であり、出力回転数 n2 は、このモータ回転数による値です。モータ回転数の詳細は、技術資料の E45 頁をご参照ください。
5. 減速比は公称減速比です。出力回転数 n2 は実減速比から算出しています。（減速比 11 ～ 18 の実減速比は枠番によって異なるため、代表減速比で算出しています。）実減速比は D18 頁をご参照ください。
6. 本表以外の組合せ・減速比も製作可能ですので、ご照会ください。
7. 本表に記載の内容は予告無しに変更することがあります。

1.1 kW	周波数	Hz	50Hz	60Hz
	モータ極数	P	4	
	モータ回転数 n_1	r/min	1450	1750

減速比 249 ▶ 809

50Hz						60Hz						形式	寸法図（ページ）		
出力回転数 n_2	出力トルク Tout		出力軸許容ラジアル荷重 Pro		SF	出力回転数 n_2	出力トルク Tout		出力軸許容ラジアル荷重 Pro		SF	容量記号 - 枠番 - 補助形式 - 減速比	軸上取付ケース取付	フランジ取付	脚取付
r/min	N·m	kgf·m	N	kgf		r/min	N·m	kgf·m	N	kgf					
5.84	1660	169	37900	3860	1.04	7.04	1380	141	40100	4090	1.09	1H - 4B125 - EP - 249	D78	D114	D150
			37900	3860	1.55				40100	4090	1.55	1H - 4B145 - EP - 249	D78	D114	D150
			69300	7060	2.21				70100	7150	2.21	1H - 4C140 - EP - 249	D80	D116	D152
			69300	7060	2.38				70100	7150	2.75	1H - 4C145 - EP - 249	D80	D116	D152
4.76	2030	207	33900	3460	0.94	5.75	1690	172	37600	3830	1.03	1H - 4B125 - EP - 305	D78	D114	D150
			33900	3460	1.26				37600	3830	1.26	1H - 4B145 - EP - 305	D78	D114	D150
			68000	6930	1.80				69200	7050	1.80	1H - 4C140 - EP - 305	D80	D116	D152
			68000	6930	1.96				69200	7050	2.25	1H - 4C145 - EP - 305	D80	D116	D152
			68000	6930	2.53				69200	7050	2.53	1H - 4C160 - EP - 305	D80	D116	D152
3.98	2310	235	28100	2860	0.93	4.81	1910	195	34200	3490	1.12	1H - 4B12DB - EP - 364	D94	D130	D166
			28100	2860	1.11				34200	3490	1.34	1H - 4B14DB - EP - 364	D94	D130	D166
			66300	6760	1.38				68100	6940	1.38	1H - 4C14DB - EP - 364	D96	D132	D168
			66300	6760	2.02				68100	6940	2.44	1H - 4C14DC - EP - 364	D96	D132	D168
			66300	6760	2.23				68100	6940	2.69	1H - 4C16DB - EP - 364	D96	D132	D168
3.42	2680	273	19000	1940	0.96	4.13	2220	226	29600	3020	1.16	1H - 4B14DB - EP - 424	D94	D130	D166
			64200	6540	1.38				66700	6800	1.38	1H - 4C14DB - EP - 424	D96	D132	D168
			64200	6540	1.64				66700	6800	1.97	1H - 4C14DC - EP - 424	D96	D132	D168
			64200	6540	1.91				66700	6800	2.31	1H - 4C16DB - EP - 424	D96	D132	D168
			94500	9630	2.66				95700	9760	2.89	1H - 4D16DB - EP - 424	D98	D134	D170
			94500	9630	2.89				95700	9760	2.89	1H - 4D17DB - EP - 424	D98	D134	D170
2.90	3170	323	61000	6220	1.38	3.50	2630	268	64600	6590	1.38	1H - 4C14DB - EP - 501	D96	D132	D168
			61000	6220	1.62				64600	6590	1.96	1H - 4C16DB - EP - 501	D96	D132	D168
			92900	9470	2.25				94600	9640	2.72	1H - 4D16DB - EP - 501	D98	D134	D170
			99600	10200	2.89				101000	10300	2.89	1H - 4E17DB - EP - 501	D102	D138	D174
2.51	3660	373	56900	5800	1.26	3.03	3030	309	62000	6320	1.38	1H - 4C14DB - EP - 578	D96	D132	D168
			56900	5800	1.38				62000	6320	1.38	1H - 4C16DA - EP - 578	D96	D132	D168
			91000	9280	1.95				93400	9520	2.35	1H - 4D16DB - EP - 578	D98	D134	D170
			91000	9280	2.38				93400	9520	2.87	1H - 4D17DB - EP - 578	D98	D134	D170
			98600	10100	2.89				99800	10200	2.89	1H - 4E17DB - EP - 578	D102	D138	D174
2.12	4330	441	49800	5080	1.06	2.56	3580	365	57600	5870	1.29	1H - 4C14DB - EP - 683	D96	D132	D168
			49800	5080	1.19				57600	5870	1.38	1H - 4C16DA - EP - 683	D96	D132	D168
			87900	8960	1.38				91300	9310	1.38	1H - 4D16DA - EP - 683	D98	D134	D170
			87900	8960	1.65				91300	9310	1.99	1H - 4D16DB - EP - 683	D98	D134	D170
			87900	8960	2.02				91300	9310	2.43	1H - 4D17DB - EP - 683	D98	D134	D170
			97300	9920	2.47				98700	10100	2.89	1H - 4E17DB - EP - 683	D102	D138	D174
			97300	9920	2.68				98700	10100	3.24	1H - 4E18DB - EP - 683	D104	D140	D176
1.79	5130	523	37500	3820	0.89	2.16	4250	433	50800	5180	1.07	1H - 4C14DB - EP - 809	D96	D132	D168
			37500	3820	1.00				50800	5180	1.21	1H - 4C16DA - EP - 809	D96	D132	D168
			83400	8500	1.38				88300	9000	1.38	1H - 4D16DA - EP - 809	D98	D134	D170
			83400	8500	1.70				88300	9000	2.05	1H - 4D17DB - EP - 809	D98	D134	D170
			95700	9760	2.09				97400	9930	2.52	1H - 4E17DB - EP - 809	D102	D138	D174
			95700	9760	2.26				97400	9930	2.73	1H - 4E18DA - EP - 809	D104	D140	D176
			134000	13700	2.89				136000	13900	2.89	1H - 4F18DA - EP - 809	D106	D142	D178

注）1. 選定表に記載の機種の形式については、D6 頁をご参照ください。ただし、取付位置記号 Y4、F4、G4、K4、W4（モータが下向き）の場合には、本選定表は適応できませんので、ご照会ください。
2. 出力軸許容ラジアル荷重 Pro は、中空軸タイプは軸端面から 20mm、中実軸タイプは出力軸中央の値です。荷重点がそれ以外の場合、および許容スラスト荷重については、技術資料 E10 ～ E16 頁をご覧ください。
3. 潤滑方式は機種によって異なります。詳細は技術資料 E6 頁の「潤滑」をご参照ください。
4. 上記のモータ回転数 n1 は、代表値であり、出力回転数 n2 は、このモータ回転数による値です。モータ回転数の詳細は、技術資料の E45 頁をご参照ください。
5. 減速比は公称減速比です。出力回転数 n2 は実減速比から算出しています。（減速比 11 ～ 18 の実減速比は枠番によって異なるため、代表減速比で算出しています。）実減速比は D18 頁をご参照ください。
6. 本表以外の組合せ・減速比も製作可能ですので、ご照会ください。
7. 本表に記載の内容は予告無しに変更することがあります。

選定表

1.1 kW

周波数	Hz	50Hz	60Hz
モータ極数	P	4	
モータ回転数 n_1	r/min	1450	1750

減速比 956 ▶ 2944

50Hz						60Hz						形式	寸法図（ページ）		
出力回転数 n_2	出力トルク Tout		出力軸許容ラジアル荷重 Pro		SF	出力回転数 n_2	出力トルク Tout		出力軸許容ラジアル荷重 Pro		SF	容量記号 - 枠番 - 補助形式 - 減速比	軸上取付 ケース取付	フランジ取付	脚取付
r/min	N·m	kgf·m	N	kgf		r/min	N·m	kgf·m	N	kgf					
1.52	6060	618	76600	7810	1.18	1.83	5020	512	84000	8560	1.38	1H - 4D16DA - EP - 956	D98	D134	D170
			76600	7810	1.38				84000	8560	1.38	1H - 4D17DA - EP - 956	D98	D134	D170
			76600	7810	1.44				84000	8560	1.74	1H - 4D17DB - EP - 956	D98	D134	D170
			93800	9560	1.77				95900	9780	2.13	1H - 4E17DB - EP - 956	D102	D138	D174
			93800	9560	1.92				95900	9780	2.31	1H - 4E18DA - EP - 956	D104	D140	D176
			133000	13600	2.81				135000	13800	2.89	1H - 4F18DA - EP - 956	D106	D142	D178
			133000	13600	2.81				135000	13800	3.39	1H - 4F18DB - EP - 956	D106	D142	D178
			133000	13600	2.87				135000	13800	3.47	1H - 4F19DA - EP - 956	D108	D144	D180
1.30	7080	722	66900	6820	1.01	1.57	5860	597	78100	7960	1.22	1H - 4D16DA - EP - 1117	D98	D134	D170
			66900	6820	1.23				78100	7960	1.38	1H - 4D17DA - EP - 1117	D98	D134	D170
			91800	9360	1.38				94200	9600	1.38	1H - 4E17DA - EP - 1117	D102	D138	D174
			91800	9360	1.51				94200	9600	1.82	1H - 4E17DB - EP - 1117	D102	D138	D174
			91800	9360	1.64				94200	9600	1.98	1H - 4E18DA - EP - 1117	D104	D140	D176
			131000	13400	2.40				133000	13600	2.89	1H - 4F18DA - EP - 1117	D106	D142	D178
			131000	13400	2.40				133000	13600	2.90	1H - 4F18DB - EP - 1117	D106	D142	D178
			131000	13400	2.46				133000	13600	2.97	1H - 4F19DA - EP - 1117	D108	D144	D180
1.10	8360	852	49100	5010	0.86	1.33	6930	706	68500	6980	1.03	1H - 4D16DA - EP - 1320	D98	D134	D170
			49100	5010	1.04				68500	6980	1.26	1H - 4D17DA - EP - 1320	D98	D134	D170
			89200	9090	1.28				92100	9390	1.38	1H - 4E17DA - EP - 1320	D102	D138	D174
			89200	9090	1.39				92100	9390	1.67	1H - 4E18DA - EP - 1320	D104	D140	D176
			129000	13100	2.04				131000	13400	2.45	1H - 4F18DA - EP - 1320	D106	D142	D178
			129000	13100	2.08				131000	13400	2.51	1H - 4F19DA - EP - 1320	D108	D144	D180
0.876	10500	1070	85000	8660	1.02	1.06	8700	887	88500	9020	1.23	1H - 4E17DA - EP - 1656	D102	D138	D174
			85000	8660	1.11				88500	9020	1.33	1H - 4E18DA - EP - 1656	D104	D140	D176
			125000	12700	1.62				128000	13000	1.95	1H - 4F18DA - EP - 1656	D106	D142	D178
			125000	12700	1.66				128000	13000	2.00	1H - 4F19DA - EP - 1656	D108	D144	D180
0.741	12400	1260	65300	6660	0.86	0.894	10300	1050	85400	8710	1.04	1H - 4E17DA - EP - 1957	D102	D138	D174
			65300	6660	0.94				85400	8710	1.13	1H - 4E18DA - EP - 1957	D104	D140	D176
			122000	12400	1.37				126000	12800	1.65	1H - 4F18DA - EP - 1957	D106	D142	D178
			122000	12400	1.40				126000	12800	1.69	1H - 4F19DA - EP - 1957	D108	D144	D180
0.638	14400	1470	15900	1620	0.81	0.770	11900	1210	71600	7300	0.97	1H - 4E18DA - EP - 2272	D104	D140	D176
			119000	12100	1.18				123000	12500	1.43	1H - 4F18DA - EP - 2272	D106	D142	D178
			119000	12100	1.21				123000	12500	1.46	1H - 4F19DA - EP - 2272	D108	D144	D180
0.567	16200	1650	115000	11700	1.05	0.684	13400	1370	120000	12200	1.26	1H - 4F18DA - EP - 2559	D106	D142	D178
			115000	11700	1.07				120000	12200	1.29	1H - 4F19DA - EP - 2559	D108	D144	D180
0.493	18700	1910	111000	11300	0.91	0.595	15500	1580	117000	11900	1.10	1H - 4F18DA - EP - 2944	D106	D142	D178
			111000	11300	0.93				117000	11900	1.13	1H - 4F19DA - EP - 2944	D108	D144	D180

注）1. 選定表に記載の機種の形式については、D6 頁をご参照ください。ただし、取付位置記号 Y4、F4、G4、K4、W4（モータが下向き）の場合には、本選定表は適応できませんので、ご照会ください。
2. 出力軸許容ラジアル荷重 Pro は、中空軸タイプは軸端面から 20mm、中実軸タイプは出力軸中央の値です。荷重点がそれ以外の場合、および許容スラスト荷重については、技術資料 E10 ～ E16 頁をご覧ください。
3. 潤滑方式は機種によって異なります。詳細は技術資料 E6 頁の「潤滑」をご参照ください。
4. 上記のモータ回転数 n1 は、代表値であり、出力回転数 n2 は、このモータ回転数による値です。モータ回転数の詳細は、技術資料の E45 頁をご参照ください。
5. 減速比は公称減速比です。出力回転数 n2 は実減速比から算出しています。（減速比 11 ～ 18 の実減速比は枠番によって異なるため、代表減速比で算出しています。）実減速比は D18 頁をご参照ください。
6. 本表以外の組合せ・減速比も製作可能ですので、ご照会ください。
7. 本表に記載の内容は予告無しに変更することがあります。

1.5 kW

周波数	Hz	50Hz	60Hz
モータ極数	P	4	
モータ回転数 n_1	r/min	1450	1750

減速比 11 ▶ 74

50Hz						60Hz						形式	寸法図（ページ）		
出力回転数 n_2	出力トルク Tout		出力軸許容ラジアル荷重 Pro		SF	出力回転数 n_2	出力トルク Tout		出力軸許容ラジアル荷重 Pro		SF	容量記号 - 枠番 - 補助形式 - 減速比	軸上取付ケース取付	フランジ取付	脚取付
r/min	N·m	kgf·m	N	kgf		r/min	N·m	kgf·m	N	kgf					
138	95.6	9.75	17700	1800	1.57	167	79.2	8.07	16800	1710	1.57	2 - 4A100 - EP - 11	D76	D112	D148
			17700	1800	2.12				16800	1710	2.12	2 - 4A105 - EP - 11	D76	D112	D148
113	117	11.9	18700	1910	1.57	137	96.6	9.85	17700	1800	1.57	2 - 4A100 - EP - 13	D76	D112	D148
			18700	1910	2.12				17700	1800	2.12	2 - 4A105 - EP - 13	D76	D112	D148
104	128	13.0	19200	1960	1.57	125	106	10.8	18200	1860	1.57	2 - 4A100 - EP - 14	D76	D112	D148
			19200	1960	2.12				18200	1860	2.12	2 - 4A105 - EP - 14	D76	D112	D148
90.6	146	14.9	19900	2030	1.57	109	121	12.3	18900	1930	1.57	2 - 4A100 - EP - 16	D76	D112	D148
			19900	2030	2.12				18900	1930	2.12	2 - 4A105 - EP - 16	D76	D112	D148
82.9	159	16.2	20400	2080	1.57	100	132	13.5	19400	1980	1.57	2 - 4A100 - EP - 18	D76	D112	D148
			20400	2080	2.12				19400	1980	2.12	2 - 4A105 - EP - 18	D76	D112	D148
69.0	191	19.5	21400	2180	1.57	83.3	158	16.1	20300	2070	1.57	2 - 4A100 - EP - 21	D76	D112	D148
			21400	2180	2.12				20300	2070	2.12	2 - 4A105 - EP - 21	D76	D112	D148
			21400	2180	2.61				20300	2070	2.61	2 - 4A115 - EP - 21	D76	D112	D148
51.8	255	26.0	23100	2350	1.57	62.5	211	21.5	22000	2240	1.57	2 - 4A100 - EP - 28	D76	D112	D148
			23100	2350	2.12				22000	2240	2.12	2 - 4A105 - EP - 28	D76	D112	D148
			23100	2350	2.61				22000	2240	2.61	2 - 4A115 - EP - 28	D76	D112	D148
41.2	321	32.7	24400	2490	1.57	49.7	266	27.1	23300	2380	1.57	2 - 4A100 - EP - 35	D76	D112	D148
			24400	2490	2.12				23300	2380	2.12	2 - 4A105 - EP - 35	D76	D112	D148
			24400	2490	2.61				23300	2380	2.61	2 - 4A115 - EP - 35	D76	D112	D148
37.7	351	35.8	25000	2550	1.57	45.5	291	29.7	23900	2440	1.57	2 - 4A100 - EP - 39	D76	D112	D148
			25000	2550	2.12				23900	2440	2.12	2 - 4A105 - EP - 39	D76	D112	D148
			25000	2550	2.61				23900	2440	2.61	2 - 4A115 - EP - 39	D76	D112	D148
31.9	414	42.2	26000	2650	1.57	38.5	343	35.0	24900	2540	1.57	2 - 4A100 - EP - 46	D76	D112	D148
			26000	2650	2.12				24900	2540	2.12	2 - 4A105 - EP - 46	D76	D112	D148
			26000	2650	2.60				24900	2540	2.60	2 - 4A115 - EP - 46	D76	D112	D148
27.6	478	48.7	25900	2640	1.57	33.3	396	40.4	25800	2630	1.57	2 - 4A100 - EP - 53	D76	D112	D148
			25900	2640	2.12				25800	2630	2.12	2 - 4A105 - EP - 53	D76	D112	D148
			25900	2640	2.60				25800	2630	2.60	2 - 4A115 - EP - 53	D76	D112	D148
			25900	2640	2.70				25800	2630	2.70	2 - 4A120 - EP - 53	D76	D112	D148
24.4	542	55.2	25500	2600	1.33	29.4	449	45.8	26100	2660	1.33	2 - 4A100 - EP - 60	D76	D112	D148
			25500	2600	1.64				26100	2660	1.64	2 - 4A105 - EP - 60	D76	D112	D148
			25500	2600	2.38				26100	2660	2.38	2 - 4A115 - EP - 60	D76	D112	D148
21.6	612	62.4	25000	2550	1.27	26.0	507	51.7	25700	2620	1.29	2 - 4A100 - EP - 67	D76	D112	D148
			25000	2550	1.52				25700	2620	1.56	2 - 4A105 - EP - 67	D76	D112	D148
			25000	2550	2.07				25700	2620	2.07	2 - 4A115 - EP - 67	D76	D112	D148
			25000	2550	2.11				25700	2620	2.11	2 - 4A120 - EP - 67	D76	D112	D148
			40300	4110	2.64				38400	3910	2.64	2 - 4B120 - EP - 67	D78	D114	D150
19.7	669	68.2	24500	2500	1.27	23.8	555	56.6	25400	2590	1.29	2 - 4A100 - EP - 74	D76	D112	D148
			24500	2500	1.52				25400	2590	1.56	2 - 4A105 - EP - 74	D76	D112	D148
			24500	2500	1.93				25400	2590	1.93	2 - 4A115 - EP - 74	D76	D112	D148
			41200	4200	2.64				39300	4010	2.64	2 - 4B120 - EP - 74	D78	D114	D150

注）1. 選定表に記載の機種の形式については、D6 頁をご参照ください。ただし、取付位置記号 Y4、F4、G4、K4、W4（モータが下向き）の場合には、本選定表は適応できませんので、ご照会ください。
2. 出力軸許容ラジアル荷重 Pro は、中空軸タイプは軸端面から 20mm、中実軸タイプは出力軸中央の値です。荷重点がそれ以外の場合、および許容スラスト荷重については、技術資料 E10 ～ E16 頁をご覧ください。
3. 潤滑方式は機種によって異なります。詳細は技術資料 E6 頁の「潤滑」をご参照ください。
4. 上記のモータ回転数 n1 は、代表値であり、出力回転数 n2 は、このモータ回転数による値です。モータ回転数の詳細は、技術資料の E45 頁をご参照ください。
5. 減速比は公称減速比です。出力回転数 n2 は実減速比から算出しています。（減速比 11 ～ 18 の実減速比は枠番によって異なるため、代表減速比で算出しています。）実減速比は D18 頁をご参照ください。
6. 本表以外の組合せ・減速比も製作可能ですので、ご照会ください。
7. 本表に記載の内容は予告無しに変更することがあります。

選定表

1.5 kW

周波数	Hz	50Hz	60Hz
モータ極数	P	4	
モータ回転数 n_1	r/min	1450	1750

減速比 80 ▶ 207

50Hz						60Hz						形式	寸法図（ページ）		
出力回転数 n_2	出力トルク Tout		出力軸許容ラジアル荷重 Pro		SF	出力回転数 n_2	出力トルク Tout		出力軸許容ラジアル荷重 Pro		SF	容量記号 - 枠番 - 補助形式 - 減速比	軸上取付ケース取付	フランジ取付	脚取付
r/min	N·m	kgf·m	N	kgf		r/min	N·m	kgf·m	N	kgf					
18.1	729	74.3	23900	2440	1.11	21.9	604	61.6	25000	2550	1.11	2 - 4A105 - EP - 80	D76	D112	D148
			23900	2440	1.48				25000	2550	1.48	2 - 4A115 - EP - 80	D76	D112	D148
			23900	2440	1.77				25000	2550	1.77	2 - 4A120 - EP - 80	D76	D112	D148
			42100	4290	2.06				40100	4090	2.06	2 - 4B120 - EP - 80	D78	D114	D150
			42100	4290	2.64				40100	4090	2.64	2 - 4B125 - EP - 80	D78	D114	D150
16.6	797	81.2	23200	2360	1.11	20.0	660	67.3	24600	2510	1.11	2 - 4A105 - EP - 88	D76	D112	D148
			23200	2360	1.48				24600	2510	1.48	2 - 4A115 - EP - 88	D76	D112	D148
			23200	2360	1.62				24600	2510	1.62	2 - 4A120 - EP - 88	D76	D112	D148
			43000	4380	2.06				41100	4190	2.06	2 - 4B120 - EP - 88	D78	D114	D150
			43000	4380	2.64				41100	4190	2.64	2 - 4B125 - EP - 88	D78	D114	D150
14.3	925	94.3	21500	2190	1.06	17.2	766	78.1	23500	2400	1.06	2 - 4A105 - EP - 102	D76	D112	D148
			21500	2190	1.40				23500	2400	1.40	2 - 4A115 - EP - 102	D76	D112	D148
			42700	4350	1.91				42600	4340	1.99	2 - 4B120 - EP - 102	D78	D114	D150
			42700	4350	2.31				42600	4340	2.51	2 - 4B125 - EP - 102	D78	D114	D150
			42700	4350	2.78				42600	4340	2.78	2 - 4B140 - EP - 102	D78	D114	D150
12.9	1020	104	20000	2040	1.00	15.6	845	86.1	22600	2300	1.00	2 - 4A110 - EP - 112	D76	D112	D148
			20000	2040	1.26				22600	2300	1.26	2 - 4A120 - EP - 112	D76	D112	D148
			42200	4300	1.58				43000	4380	1.66	2 - 4B120 - EP - 112	D78	D114	D150
			42200	4300	1.92				43000	4380	2.12	2 - 4B125 - EP - 112	D78	D114	D150
			42200	4300	2.52				43000	4380	2.52	2 - 4B140 - EP - 112	D78	D114	D150
11.8	1120	114	18300	1870	0.80	14.3	925	94.3	21500	2190	0.80	2 - 4A105 - EP - 123	D76	D112	D148
			18300	1870	1.00				21500	2190	1.00	2 - 4A110 - EP - 123	D76	D112	D148
			18300	1870	1.16				21500	2190	1.16	2 - 4A115 - EP - 123	D76	D112	D148
			41800	4260	1.58				42700	4350	1.66	2 - 4B120 - EP - 123	D78	D114	D150
			41800	4260	1.92				42700	4350	2.12	2 - 4B125 - EP - 123	D78	D114	D150
			41800	4260	2.30				42700	4350	2.30	2 - 4B140 - EP - 123	D78	D114	D150
9.63	1370	140	11000	1120	0.94	11.6	1140	116	17800	1810	0.94	2 - 4A115 - EP - 151	D76	D112	D148
			40200	4100	1.27				41600	4240	1.27	2 - 4B120 - EP - 151	D78	D114	D150
			40200	4100	1.56				41600	4240	1.59	2 - 4B125 - EP - 151	D78	D114	D150
			40200	4100	1.87				41600	4240	1.87	2 - 4B140 - EP - 151	D78	D114	D150
			69900	7130	2.63				66700	6800	2.63	2 - 4C140 - EP - 151	D80	D116	D152
8.12	1630	166	38200	3890	1.09	9.80	1350	138	40300	4110	1.15	2 - 4B120 - EP - 179	D78	D114	D150
			38200	3890	1.31				40300	4110	1.52	2 - 4B125 - EP - 179	D78	D114	D150
			38200	3890	1.58				40300	4110	1.58	2 - 4B140 - EP - 179	D78	D114	D150
			69400	7070	2.29				69600	7090	2.29	2 - 4C140 - EP - 179	D80	D116	D152
			69400	7070	2.47				69600	7090	2.81	2 - 4C145 - EP - 179	D80	D116	D152
7.02	1880	192	35700	3640	1.08	8.47	1560	159	38700	3940	1.08	2 - 4B125 - EP - 207	D78	D114	D150
			35700	3640	1.37				38700	3940	1.37	2 - 4B140 - EP - 207	D78	D114	D150
			68600	6990	1.97				69600	7090	1.97	2 - 4C140 - EP - 207	D80	D116	D152
			68600	6990	2.12				69600	7090	2.43	2 - 4C145 - EP - 207	D80	D116	D152
			68600	6990	2.73				69600	7090	2.73	2 - 4C160 - EP - 207	D80	D116	D152
			96700	9860	2.95				97200	9910	2.95	2 - 4D160 - EP - 207	D82	D118	D154

注）1. 選定表に記載の機種の形式については、D6 頁をご参照ください。ただし、取付位置記号 Y4、F4、G4、K4、W4（モータが下向き）の場合には、本選定表は適応できませんので、ご照会ください。
2. 出力軸許容ラジアル荷重 Pro は、中空軸タイプは軸端面から 20mm、中実軸タイプは出力軸中央の値です。荷重点がそれ以外の場合、および許容スラスト荷重については、技術資料 E10 ～ E16 頁をご覧ください。
3. 潤滑方式は機種によって異なります。詳細は技術資料 E6 頁の「潤滑」をご参照ください。
4. 上記のモータ回転数 n1 は、代表値であり、出力回転数 n2 は、このモータ回転数による値です。モータ回転数の詳細は、技術資料の E45 頁をご参照ください。
5. 減速比は公称減速比です。出力回転数 n2 は実減速比から算出しています。（減速比 11 ～ 18 の実減速比は枠番によって異なるため、代表減速比で算出しています。）実減速比は D18 頁をご参照ください。
6. 本表以外の組合せ・減速比も製作可能ですので、ご照会ください。
7. 本表に記載の内容は予告無しに変更することがあります。

1.5 kW	周波数	Hz	50Hz	60Hz
	モータ極数	P	4	
	モータ回転数 n_1	r/min	1450	1750

減速比 249 ▶ 683

50Hz						60Hz						形式	寸法図（ページ）		
出力回転数 n_2	出力トルク Tout		出力軸許容ラジアル荷重 Pro		SF	出力回転数 n_2	出力トルク Tout		出力軸許容ラジアル荷重 Pro		SF	容量記号 - 枠番 - 補助形式 - 減速比	軸上取付ケース取付	フランジ取付	脚取付
r/min	N·m	kgf·m	N	kgf		r/min	N·m	kgf·m	N	kgf					
5.84	2260	230	30800	3140	1.14	7.04	1880	192	35800	3650	1.14	2 - 4B140 - EP - 249	D78	D114	D150
			67100	6840	1.62				68600	6990	1.62	2 - 4C140 - EP - 249	D80	D116	D152
			67100	6840	1.75				68600	6990	2.02	2 - 4C145 - EP - 249	D80	D116	D152
			67100	6840	2.27				68600	6990	2.27	2 - 4C160 - EP - 249	D80	D116	D152
			95900	9780	2.31				96700	9860	2.31	2 - 4D160 - EP - 249	D82	D118	D154
4.76	2770	282	20600	2100	0.93	5.75	2300	234	30300	3090	0.93	2 - 4B140 - EP - 305	D78	D114	D150
			64500	6570	1.44				66900	6820	1.65	2 - 4C145 - EP - 305	D80	D116	D152
			64500	6570	1.85				66900	6820	1.85	2 - 4C160 - EP - 305	D80	D116	D152
			94600	9640	2.15				95800	9770	2.31	2 - 4D160 - EP - 305	D82	D118	D154
			94600	9640	2.51				95800	9770	2.60	2 - 4D165 - EP - 305	D82	D118	D154
3.98	3150	321	61200	6240	1.01	4.81	2610	266	64700	6600	1.01	2 - 4C14DB - EP - 364	D96	D132	D168
			61200	6240	1.48				64700	6600	1.79	2 - 4C14DC - EP - 364	D96	D132	D168
			61200	6240	1.63				64700	6600	1.97	2 - 4C16DB - EP - 364	D96	D132	D168
			93000	9480	2.12				94700	9650	2.12	2 - 4D16DB - EP - 364	D98	D134	D170
			93000	9480	2.27				94700	9650	2.74	2 - 4D16DC - EP - 364	D98	D134	D170
			93000	9480	2.77				94700	9650	3.34	2 - 4D17DC - EP - 364	D98	D134	D170
3.42	3660	373	56900	5800	1.01	4.13	3030	309	62000	6320	1.01	2 - 4C14DB - EP - 424	D96	D132	D168
			56900	5800	1.40				62000	6320	1.69	2 - 4C16DB - EP - 424	D96	D132	D168
			91000	9280	1.95				93400	9520	2.12	2 - 4D16DB - EP - 424	D98	D134	D170
			91000	9280	2.12				93400	9520	2.12	2 - 4D17DB - EP - 424	D98	D134	D170
			98600	10100	2.92				99800	10200	3.53	2 - 4E17DC - EP - 424	D102	D138	D174
2.90	4330	441	49800	5080	1.01	3.50	3580	365	57600	5870	1.01	2 - 4C14DB - EP - 501	D96	D132	D168
			49800	5080	1.19				57600	5870	1.43	2 - 4C16DB - EP - 501	D96	D132	D168
			87900	8960	1.65				91300	9310	1.99	2 - 4D16DB - EP - 501	D98	D134	D170
			87900	8960	2.02				91300	9310	2.12	2 - 4D17DB - EP - 501	D98	D134	D170
			97300	9920	2.47				98700	10100	2.98	2 - 4E17DC - EP - 501	D102	D138	D174
			97300	9920	2.68				98700	10100	3.24	2 - 4E18DB - EP - 501	D104	D140	D176
2.51	4990	509	40000	4080	0.93	3.03	4140	422	52100	5310	1.01	2 - 4C14DB - EP - 578	D96	D132	D168
			40000	4080	1.01				52100	5310	1.01	2 - 4C16DA - EP - 578	D96	D132	D168
			84200	8580	1.43				88900	9060	1.73	2 - 4D16DB - EP - 578	D98	D134	D170
			84200	8580	1.75				88900	9060	2.11	2 - 4D17DB - EP - 578	D98	D134	D170
			95900	9780	2.14				97600	9950	2.59	2 - 4E17DC - EP - 578	D102	D138	D174
			95900	9780	2.32				97600	9950	2.80	2 - 4E18DB - EP - 578	D104	D140	D176
2.12	5900	601	13700	1400	0.87	2.56	4890	498	41800	4260	1.01	2 - 4C16DA - EP - 683	D96	D132	D168
			77900	7940	1.01				84800	8640	1.01	2 - 4D16DA - EP - 683	D98	D134	D170
			77900	7940	1.48				84800	8640	1.78	2 - 4D17DB - EP - 683	D98	D134	D170
			94100	9590	1.81				96100	9800	2.12	2 - 4E17DB - EP - 683	D102	D138	D174
			94100	9590	1.97				96100	9800	2.37	2 - 4E18DB - EP - 683	D104	D140	D176
			133000	13600	2.84				135000	13800	3.43	2 - 4F18DB - EP - 683	D106	D142	D178
			133000	13600	2.95				135000	13800	3.56	2 - 4F19DA - EP - 683	D108	D144	D180

注）1. 選定表に記載の機種の形式については、D6 頁をご参照ください。ただし、取付位置記号 Y4、F4、G4、K4、W4（モータが下向き）の場合には、本選定表は適応できませんので、ご照会ください。
2. 出力軸許容ラジアル荷重 Pro は、中空軸タイプは軸端面から 20mm、中実軸タイプは出力軸中央の値です。荷重点がそれ以外の場合、および許容スラスト荷重については、技術資料 E10 ～ E16 頁をご覧ください。
3. 潤滑方式は機種によって異なります。詳細は技術資料 E6 頁の「潤滑」をご参照ください。
4. 上記のモータ回転数 n1 は、代表値であり、出力回転数 n2 は、このモータ回転数による値です。モータ回転数の詳細は、技術資料の E45 頁をご参照ください。
5. 減速比は公称減速比です。出力回転数 n2 は実減速比から算出しています。（減速比 11 ～ 18 の実減速比は枠番によって異なるため、代表減速比で算出しています。）実減速比は D18 頁をご参照ください。
6. 本表以外の組合せ・減速比も製作可能ですので、ご照会ください。
7. 本表に記載の内容は予告無しに変更することがあります。

選定表

1.5 kW

周波数	Hz	50Hz	60Hz
モータ極数	P	4	
モータ回転数 n_1	r/min	1450	1750

減速比 809 ▶ 2272

50Hz						60Hz						形式	寸法図（ページ）		
出力回転数 n_2	出力トルク Tout		出力軸許容ラジアル荷重 Pro		SF	出力回転数 n_2	出力トルク Tout		出力軸許容ラジアル荷重 Pro		SF	容量記号 - 枠番 - 補助形式 - 減速比	軸上取付 ケース取付	フランジ取付	脚取付
r/min	N·m	kgf·m	N	kgf		r/min	N·m	kgf·m	N	kgf					
1.79	6990	713	67800	6910	1.01	2.16	5790	590	78700	8020	1.01	2 - 4D16DA - EP - 809	D98	D134	D170
			67800	6910	1.25				78700	8020	1.51	2 - 4D17DB - EP - 809	D98	D134	D170
			91900	9370	1.53				94300	9610	1.85	2 - 4E17DB - EP - 809	D102	D138	D174
			91900	9370	1.66				94300	9610	2.00	2 - 4E18DA - EP - 809	D104	D140	D176
			131000	13400	2.12				133000	13600	2.12	2 - 4F18DA - EP - 809	D106	D142	D178
			131000	13400	2.43				133000	13600	2.94	2 - 4F18DB - EP - 809	D106	D142	D178
			131000	13400	2.49				133000	13600	3.00	2 - 4F19DA - EP - 809	D108	D144	D180
1.52	8260	842	50900	5190	0.87	1.83	6840	697	69400	7070	1.01	2 - 4D16DA - EP - 956	D98	D134	D170
			50900	5190	1.01				69400	7070	1.01	2 - 4D17DA - EP - 956	D98	D134	D170
			89400	9110	1.30				92200	9400	1.56	2 - 4E17DB - EP - 956	D102	D138	D174
			89400	9110	1.40				92200	9400	1.69	2 - 4E18DA - EP - 956	D104	D140	D176
			129000	13100	2.06				131000	13400	2.12	2 - 4F18DA - EP - 956	D106	D142	D178
			129000	13100	2.06				131000	13400	2.49	2 - 4F18DB - EP - 956	D106	D142	D178
			129000	13100	2.11				131000	13400	2.54	2 - 4F19DA - EP - 956	D108	D144	D180
1.30	9650	984	1210	123	0.90	1.57	8000	815	55100	5620	1.01	2 - 4D17DA - EP - 1117	D98	D134	D170
			86600	8830	1.01				89900	9160	1.01	2 - 4E17DA - EP - 1117	D102	D138	D174
			86600	8830	1.11				89900	9160	1.34	2 - 4E17DB - EP - 1117	D102	D138	D174
			86600	8830	1.20				89900	9160	1.45	2 - 4E18DA - EP - 1117	D104	D140	D176
			127000	12900	1.76				129000	13100	2.12	2 - 4F18DA - EP - 1117	D106	D142	D178
			127000	12900	1.76				129000	13100	2.13	2 - 4F18DB - EP - 1117	D106	D142	D178
			127000	12900	1.80				129000	13100	2.18	2 - 4F19DA - EP - 1117	D108	D144	D180
1.10	11400	1160	77800	7930	0.94	1.33	9450	963	87000	8870	1.01	2 - 4E17DA - EP - 1320	D102	D138	D174
			77800	7930	1.02				87000	8870	1.23	2 - 4E18DA - EP - 1320	D104	D140	D176
			124000	12600	1.49				127000	12900	1.80	2 - 4F18DA - EP - 1320	D106	D142	D178
			124000	12600	1.53				127000	12900	1.84	2 - 4F19DA - EP - 1320	D108	D144	D180
0.876	14300	1460	21100	2150	0.81	1.06	11900	1210	72500	7390	0.98	2 - 4E18DA - EP - 1656	D104	D140	D176
			119000	12100	1.19				123000	12500	1.43	2 - 4F18DA - EP - 1656	D106	D142	D178
			119000	12100	1.22				123000	12500	1.47	2 - 4F19DA - EP - 1656	D108	D144	D180
0.741	16900	1720	114000	11600	1.01	0.894	14000	1430	119000	12100	1.21	2 - 4F18DA - EP - 1957	D106	D142	D178
			114000	11600	1.03				119000	12100	1.24	2 - 4F19DA - EP - 1957	D108	D144	D180
0.638	19600	2000	109000	11100	0.87	0.770	16300	1660	115000	11700	1.05	2 - 4F18DA - EP - 2272	D106	D142	D178
			109000	11100	0.89				115000	11700	1.07	2 - 4F19DA - EP - 2272	D108	D144	D180

注）1. 選定表に記載の機種の形式については、D6 頁をご参照ください。ただし、取付位置記号 Y4、F4、G4、K4、W4（モータが下向き）の場合には、本選定表は適応できませんので、ご照会ください。
2. 出力軸許容ラジアル荷重 Pro は、中空軸タイプは軸端面から 20mm、中実軸タイプは出力軸中央の値です。荷重点がそれ以外の場合、および許容スラスト荷重については、技術資料 E10 ～ E16 頁をご覧ください。
3. 潤滑方式は機種によって異なります。詳細は技術資料 E6 頁の「潤滑」をご参照ください。
4. 上記のモータ回転数 n1 は、代表値であり、出力回転数 n2 は、このモータ回転数による値です。モータ回転数の詳細は、技術資料の E45 頁をご参照ください。
5. 減速比は公称減速比です。出力回転数 n2 は実減速比から算出しています。（減速比 11 ～ 18 の実減速比は枠番によって異なるため、代表減速比で算出しています。）実減速比は D18 頁をご参照ください。
6. 本表以外の組合せ・減速比も製作可能ですので、ご照会ください。
7. 本表に記載の内容は予告無しに変更することがあります。

2.2 kW	周波数 Hz	50Hz	60Hz
	モータ極数 P	4	
	モータ回転数 n_1 r/min	1450	1750

減速比 11 ▶ 39

50Hz						60Hz						形式	寸法図（ページ）		
出力回転数 n_2	出力トルク Tout		出力軸許容ラジアル荷重 Pro		SF	出力回転数 n_2	出力トルク Tout		出力軸許容ラジアル荷重 Pro		SF	容量記号 - 枠番 - 補助形式 - 減速比	軸上取付ケース取付	フランジ取付	脚取付
r/min	N·m	kgf·m	N	kgf		r/min	N·m	kgf·m	N	kgf					
138	140	14.3	17500	1780	1.07	167	116	11.8	16600	1690	1.07	3 - 4A100 - EP - 11	D76	D112	D148
			17500	1780	1.45				16600	1690	1.45	3 - 4A105 - EP - 11	D76	D112	D148
			17500	1780	4.36				16600	1690	4.36	3 - 4A120 - EP - 11	D76	D112	D148
113	171	17.4	18400	1880	1.07	137	142	14.5	17500	1780	1.07	3 - 4A100 - EP - 13	D76	D112	D148
			18400	1880	1.45				17500	1780	1.45	3 - 4A105 - EP - 13	D76	D112	D148
			18400	1880	4.36				17500	1780	4.36	3 - 4A120 - EP - 13	D76	D112	D148
104	187	19.1	18900	1930	1.07	125	155	15.8	17900	1820	1.07	3 - 4A100 - EP - 14	D76	D112	D148
			18900	1930	1.45				17900	1820	1.45	3 - 4A105 - EP - 14	D76	D112	D148
			18900	1930	4.36				17900	1820	4.36	3 - 4A120 - EP - 14	D76	D112	D148
90.6	214	21.8	19500	1990	1.07	109	177	18.0	18600	1900	1.07	3 - 4A100 - EP - 16	D76	D112	D148
			19500	1990	1.45				18600	1900	1.45	3 - 4A105 - EP - 16	D76	D112	D148
			19500	1990	4.36				18600	1900	4.36	3 - 4A120 - EP - 16	D76	D112	D148
82.9	234	23.9	20000	2040	1.07	100	194	19.8	19000	1940	1.07	3 - 4A100 - EP - 18	D76	D112	D148
			20000	2040	1.45				19000	1940	1.45	3 - 4A105 - EP - 18	D76	D112	D148
			20000	2040	4.36				19000	1940	4.36	3 - 4A120 - EP - 18	D76	D112	D148
69.0	281	28.6	20900	2130	1.07	83.3	232	23.6	19900	2030	1.07	3 - 4A100 - EP - 21	D76	D112	D148
			20900	2130	1.45				19900	2030	1.45	3 - 4A105 - EP - 21	D76	D112	D148
			20900	2130	1.61				19900	2030	1.61	3 - 4A110 - EP - 21	D76	D112	D148
			20900	2130	1.78				19900	2030	1.78	3 - 4A115 - EP - 21	D76	D112	D148
			20900	2130	2.97				19900	2030	2.97	3 - 4A120 - EP - 21	D76	D112	D148
64.7	299	30.5	21200	2160	2.97	78.1	248	25.3	20300	2070	2.97	3 - 4A120 - EP - 22	D76	D112	D148
59.2	327	33.3	21700	2210	2.97	71.4	271	27.6	20700	2110	2.97	3 - 4A120 - EP - 25	D76	D112	D148
51.8	374	38.1	22400	2280	1.07	62.5	310	31.6	21400	2180	1.07	3 - 4A100 - EP - 28	D76	D112	D148
			22400	2280	1.45				21400	2180	1.45	3 - 4A105 - EP - 28	D76	D112	D148
			22400	2280	1.61				21400	2180	1.61	3 - 4A110 - EP - 28	D76	D112	D148
			22400	2280	1.78				21400	2180	1.78	3 - 4A115 - EP - 28	D76	D112	D148
			22400	2280	2.97				21400	2180	2.97	3 - 4A120 - EP - 28	D76	D112	D148
41.2	470	47.9	23600	2410	1.07	49.7	390	39.8	22600	2300	1.07	3 - 4A100 - EP - 35	D76	D112	D148
			23600	2410	1.45				22600	2300	1.45	3 - 4A105 - EP - 35	D76	D112	D148
			23600	2410	1.61				22600	2300	1.61	3 - 4A110 - EP - 35	D76	D112	D148
			23600	2410	1.78				22600	2300	1.78	3 - 4A115 - EP - 35	D76	D112	D148
			23600	2410	2.30				22600	2300	2.30	3 - 4A120 - EP - 35	D76	D112	D148
			23600	2410	2.69				22600	2300	2.69	3 - 4A125 - EP - 35	D76	D112	D148
			23600	2410	2.74				22600	2300	2.74	3 - 4A140 - EP - 35	D76	D112	D148
37.7	514	52.4	24100	2460	1.07	45.5	426	43.4	23100	2350	1.07	3 - 4A100 - EP - 39	D76	D112	D148
			24100	2460	1.45				23100	2350	1.45	3 - 4A105 - EP - 39	D76	D112	D148
			24100	2460	1.61				23100	2350	1.61	3 - 4A110 - EP - 39	D76	D112	D148
			24100	2460	1.78				23100	2350	1.78	3 - 4A115 - EP - 39	D76	D112	D148
			24100	2460	2.30				23100	2350	2.30	3 - 4A120 - EP - 39	D76	D112	D148
			24100	2460	2.51				23100	2350	2.51	3 - 4A125 - EP - 39	D76	D112	D148
			34100	3480	2.69				32500	3310	2.69	3 - 4B125 - EP - 39	D78	D114	D150

注）1. 選定表に記載の機種の形式については、D6 頁をご参照ください。ただし、取付位置記号 Y4、F4、G4、K4、W4（モータが下向き）の場合には、本選定表は適応できませんので、ご照会ください。
2. 出力軸許容ラジアル荷重 Pro は、中空軸タイプは軸端面から 20mm、中実軸タイプは出力軸中央の値です。荷重点がそれ以外の場合、および許容スラスト荷重については、技術資料 E10 ～ E16 頁をご覧ください。
3. 潤滑方式は機種によって異なります。詳細は技術資料 E6 頁の「潤滑」をご参照ください。
4. 上記のモータ回転数 n1 は、代表値であり、出力回転数 n2 は、このモータ回転数による値です。モータ回転数の詳細は、技術資料の E45 頁をご参照ください。
5. 減速比は公称減速比です。出力回転数 n2 は実減速比から算出しています。（減速比 11 ～ 18 の実減速比は枠番によって異なるため、代表減速比で算出しています。）実減速比は D18 頁をご参照ください。
6. 本表以外の組合せ・減速比も製作可能ですので、ご照会ください。
7. 本表に記載の内容は予告無しに変更することがあります。

選定表

2.2 kW

周波数	Hz	50Hz	60Hz
モータ極数	P	4	
モータ回転数 n_1	r/min	1450	1750

減速比 46 ▶ 88

50Hz						60Hz						形式			寸法図（ページ）		
出力回転数 n_2	出力トルク Tout		出力軸許容ラジアル荷重 Pro		SF	出力回転数 n_2	出力トルク Tout		出力軸許容ラジアル荷重 Pro		SF	容量記号 - 枠番 - 補助形式 - 減速比	軸上取付ケース取付	フランジ取付	脚取付		
r/min	N·m	kgf·m	N	kgf		r/min	N·m	kgf·m	N	kgf							
31.9	608	62.0	25000	2550	1.07	38.5	504	51.4	24000	2450	1.07	3 - 4A100 - EP - 46	D76	D112	D148		
			25000	2550	1.45				24000	2450	1.45	3 - 4A105 - EP - 46	D76	D112	D148		
			25000	2550	1.61				24000	2450	1.61	3 - 4A110 - EP - 46	D76	D112	D148		
			25000	2550	1.77				24000	2450	1.77	3 - 4A115 - EP - 46	D76	D112	D148		
			25000	2550	2.12				24000	2450	2.12	3 - 4A120 - EP - 46	D76	D112	D148		
			35600	3630	2.30				33900	3460	2.30	3 - 4B120 - EP - 46	D78	D114	D150		
			35600	3630	2.69				33900	3460	2.69	3 - 4B125 - EP - 46	D78	D114	D150		
27.6	701	71.5	24200	2470	1.07	33.3	581	59.2	24800	2530	1.07	3 - 4A100 - EP - 53	D76	D112	D148		
			24200	2470	1.45				24800	2530	1.45	3 - 4A105 - EP - 53	D76	D112	D148		
			24200	2470	1.61				24800	2530	1.61	3 - 4A110 - EP - 53	D76	D112	D148		
			24200	2470	1.77				24800	2530	1.77	3 - 4A115 - EP - 53	D76	D112	D148		
			24200	2470	1.84				24800	2530	1.84	3 - 4A120 - EP - 53	D76	D112	D148		
			36800	3750	2.30				35200	3590	2.30	3 - 4B120 - EP - 53	D78	D114	D150		
			36800	3750	2.69				35200	3590	2.69	3 - 4B125 - EP - 53	D78	D114	D150		
24.4	795	81.0	23200	2360	1.12	29.4	659	67.2	24600	2510	1.12	3 - 4A105 - EP - 60	D76	D112	D148		
			23200	2360	1.45				24600	2510	1.45	3 - 4A110 - EP - 60	D76	D112	D148		
			23200	2360	1.62				24600	2510	1.62	3 - 4A115 - EP - 60	D76	D112	D148		
			38000	3870	2.22				36300	3700	2.30	3 - 4B120 - EP - 60	D78	D114	D150		
			38000	3870	2.57				36300	3700	2.57	3 - 4B125 - EP - 60	D78	D114	D150		
21.6	898	91.5	21900	2230	1.04	26.0	744	75.8	23800	2430	1.06	3 - 4A105 - EP - 67	D76	D112	D148		
			21900	2230	1.24				23800	2430	1.24	3 - 4A110 - EP - 67	D76	D112	D148		
			21900	2230	1.44				23800	2430	1.44	3 - 4A120 - EP - 67	D76	D112	D148		
			39000	3980	1.80				37300	3800	1.80	3 - 4B120 - EP - 67	D78	D114	D150		
			39000	3980	2.18				37300	3800	2.22	3 - 4B125 - EP - 67	D78	D114	D150		
			39000	3980	2.86				37300	3800	2.86	3 - 4B140 - EP - 67	D78	D114	D150		
19.7	982	100	20700	2110	1.04	23.8	814	83.0	23000	2340	1.06	3 - 4A105 - EP - 74	D76	D112	D148		
			20700	2110	1.31				23000	2340	1.31	3 - 4A115 - EP - 74	D76	D112	D148		
			39900	4070	2.18				38200	3890	2.22	3 - 4B125 - EP - 74	D78	D114	D150		
			39900	4070	2.62				38200	3890	2.62	3 - 4B140 - EP - 74	D78	D114	D150		
18.1	1070	109	19200	1960	0.87	21.9	886	90.3	22100	2250	0.87	3 - 4A110 - EP - 80	D76	D112	D148		
			19200	1960	1.01				22100	2250	1.01	3 - 4A115 - EP - 80	D76	D112	D148		
			19200	1960	1.21				22100	2250	1.21	3 - 4A120 - EP - 80	D76	D112	D148		
			40600	4140	1.40				38900	3970	1.40	3 - 4B120 - EP - 80	D78	D114	D150		
			40600	4140	1.80				38900	3970	1.80	3 - 4B125 - EP - 80	D78	D114	D150		
			40600	4140	2.40				38900	3970	2.40	3 - 4B140 - EP - 80	D78	D114	D150		
16.6	1170	119	17100	1740	0.87	20.0	969	98.8	20900	2130	0.87	3 - 4A110 - EP - 88	D76	D112	D148		
			17100	1740	1.01				20900	2130	1.01	3 - 4A115 - EP - 88	D76	D112	D148		
			17100	1740	1.10				20900	2130	1.10	3 - 4A120 - EP - 88	D76	D112	D148		
			41400	4220	1.40				39800	4060	1.40	3 - 4B120 - EP - 88	D78	D114	D150		
			41400	4220	1.80				39800	4060	1.80	3 - 4B125 - EP - 88	D78	D114	D150		
			41400	4220	2.20				39800	4060	2.20	3 - 4B140 - EP - 88	D78	D114	D150		

注）1. 選定表に記載の機種の形式については、D6 頁をご参照ください。ただし、取付位置記号 Y4、F4、G4、K4、W4（モータが下向き）の場合には、本選定表は適応できませんので、ご照会ください。
2. 出力軸許容ラジアル荷重 Pro は、中空軸タイプは軸端面から 20mm、中実軸タイプは出力軸中央の値です。荷重点がそれ以外の場合、および許容スラスト荷重については、技術資料 E10 ～ E16 頁をご覧ください。
3. 潤滑方式は機種によって異なります。詳細は技術資料 E6 頁の「潤滑」をご参照ください。
4. 上記のモータ回転数 n1 は、代表値であり、出力回転数 n2 は、このモータ回転数による値です。モータ回転数の詳細は、技術資料の E45 頁をご参照ください。
5. 減速比は公称減速比です。出力回転数 n2 は実減速比から算出しています。（減速比 11 ～ 18 の実減速比は枠番によって異なるため、代表減速比で算出しています。）実減速比は D18 頁をご参照ください。
6. 本表以外の組合せ・減速比も製作可能ですので、ご照会ください。
7. 本表に記載の内容は予告無しに変更することがあります。

2.2 kW	周波数 Hz	50Hz	60Hz
	モータ極数 P	4	
	モータ回転数 n_1 r/min	1450	1750

減速比 102 ▶ 305

50Hz						60Hz						形式	寸法図（ページ）		
出力回転数 n_2	出力トルク Tout		出力軸許容ラジアル荷重 Pro		SF	出力回転数 n_2	出力トルク Tout		出力軸許容ラジアル荷重 Pro		SF	容量記号 - 枠番 - 補助形式 - 減速比	軸上取付ケース取付	フランジ取付	脚取付
r/min	N·m	kgf·m	N	kgf		r/min	N·m	kgf·m	N	kgf					
14.3	1360	139	11600	1180	0.95	17.2	1120	114	18100	1850	0.95	3 - 4A115 - EP - 102	D76	D112	D148
			40300	4110	1.30				41100	4190	1.36	3 - 4B120 - EP - 102	D78	D114	D150
			40300	4110	1.58				41100	4190	1.71	3 - 4B125 - EP - 102	D78	D114	D150
			40300	4110	1.90				41100	4190	1.90	3 - 4B140 - EP - 102	D78	D114	D150
			61600	6280	2.70				58800	5990	2.70	3 - 4C140 - EP - 102	D80	D116	D152
12.9	1500	153	39200	4000	1.08	15.6	1240	126	41000	4180	1.13	3 - 4B120 - EP - 112	D78	D114	D150
			39200	4000	1.31				41000	4180	1.45	3 - 4B125 - EP - 112	D78	D114	D150
			39200	4000	1.72				41000	4180	1.72	3 - 4B140 - EP - 112	D78	D114	D150
			63100	6430	2.85				60300	6150	3.42	3 - 4C145 - EP - 112	D80	D116	D152
11.8	1640	167	38100	3880	1.08	14.3	1360	139	40300	4110	1.13	3 - 4B120 - EP - 123	D78	D114	D150
			38100	3880	1.31				40300	4110	1.45	3 - 4B125 - EP - 123	D78	D114	D150
			38100	3880	1.57				40300	4110	1.57	3 - 4B140 - EP - 123	D78	D114	D150
			64500	6570	2.37				61600	6280	2.37	3 - 4C140 - EP - 123	D80	D116	D152
			64500	6570	2.85				61600	6280	3.14	3 - 4C145 - EP - 123	D80	D116	D152
9.63	2010	205	34200	3490	1.06	11.6	1670	170	37800	3850	1.08	3 - 4B125 - EP - 151	D78	D114	D150
			34200	3490	1.28				37800	3850	1.28	3 - 4B140 - EP - 151	D78	D114	D150
			67600	6890	1.79				64700	6600	1.79	3 - 4C140 - EP - 151	D80	D116	D152
			67600	6890	2.12				64700	6600	2.45	3 - 4C145 - EP - 151	D80	D116	D152
			67600	6890	2.56				64700	6600	2.56	3 - 4C160 - EP - 151	D80	D116	D152
			96400	9830	2.93				97000	9890	3.39	3 - 4D160 - EP - 151	D82	D118	D154
8.12	2380	243	28900	2950	0.90	9.80	1980	202	34600	3530	1.04	3 - 4B125 - EP - 179	D78	D114	D150
			28900	2950	1.08				34600	3530	1.08	3 - 4B140 - EP - 179	D78	D114	D150
			66500	6780	1.56				67300	6860	1.56	3 - 4C140 - EP - 179	D80	D116	D152
			66500	6780	1.68				67300	6860	1.92	3 - 4C145 - EP - 179	D80	D116	D152
			66500	6780	2.16				67300	6860	2.16	3 - 4C160 - EP - 179	D80	D116	D152
			95600	9750	2.99				96500	9840	3.42	3 - 4D165 - EP - 179	D82	D118	D154
7.02	2760	281	21000	2140	0.93	8.47	2290	233	30500	3110	0.93	3 - 4B140 - EP - 207	D78	D114	D150
			64600	6590	1.35				67000	6830	1.35	3 - 4C140 - EP - 207	D80	D116	D152
			64600	6590	1.45				67000	6830	1.66	3 - 4C145 - EP - 207	D80	D116	D152
			64600	6590	1.86				67000	6830	1.86	3 - 4C160 - EP - 207	D80	D116	D152
			94700	9650	2.01				95900	9780	2.01	3 - 4D160 - EP - 207	D82	D118	D154
			94700	9650	2.59				95900	9780	2.61	3 - 4D165 - EP - 207	D82	D118	D154
5.84	3320	338	61100	6230	1.10	7.04	2750	280	64700	6600	1.10	3 - 4C140 - EP - 249	D80	D116	D152
			61100	6230	1.19				64700	6600	1.38	3 - 4C145 - EP - 249	D80	D116	D152
			61100	6230	1.55				64700	6600	1.55	3 - 4C160 - EP - 249	D80	D116	D152
			93000	9480	2.15				94700	9650	2.57	3 - 4D165 - EP - 249	D82	D118	D154
4.76	4070	415	55000	5610	0.90	5.75	3370	344	60800	6200	0.90	3 - 4C140 - EP - 305	D80	D116	D152
			55000	5610	0.98				60800	6200	1.13	3 - 4C145 - EP - 305	D80	D116	D152
			55000	5610	1.26				60800	6200	1.26	3 - 4C160 - EP - 305	D80	D116	D152
			90200	9190	1.46				92800	9460	1.58	3 - 4D160 - EP - 305	D82	D118	D154
			90200	9190	1.71				92800	9460	1.77	3 - 4D165 - EP - 305	D82	D118	D154

注）1. 選定表に記載の機種の形式については、D6 頁をご参照ください。ただし、取付位置記号 Y4、F4、G4、K4、W4（モータが下向き）の場合には、本選定表は適応できませんので、ご照会ください。
2. 出力軸許容ラジアル荷重 Pro は、中空軸タイプは軸端面から 20mm、中実軸タイプは出力軸中央の値です。荷重点がそれ以外の場合、および許容スラスト荷重については、技術資料 E10 ～ E16 頁をご覧ください。
3. 潤滑方式は機種によって異なります。詳細は技術資料 E6 頁の「潤滑」をご参照ください。
4. 上記のモータ回転数 n1 は、代表値であり、出力回転数 n2 は、このモータ回転数による値です。モータ回転数の詳細は、技術資料の E45 頁をご参照ください。
5. 減速比は公称減速比です。出力回転数 n2 は実減速比から算出しています。（減速比 11 ～ 18 の実減速比は枠番によって異なるため、代表減速比で算出しています。）実減速比は D18 頁をご参照ください。
6. 本表以外の組合せ・減速比も製作可能ですので、ご照会ください。
7. 本表に記載の内容は予告無しに変更することがあります。

選定表

2.2 kW

周波数	Hz	50Hz	60Hz
モータ極数	P	4	
モータ回転数 n_1	r/min	1450	1750

減速比 364 ▶ 956

50Hz						60Hz						形式	寸法図（ページ）		
出力回転数 n_2	出力トルク Tout		出力軸許容ラジアル荷重 Pro		SF	出力回転数 n_2	出力トルク Tout		出力軸許容ラジアル荷重 Pro		SF	容量記号 - 枠番 - 補助形式 - 減速比	軸上取付 ケース取付	フランジ取付	脚取付
r/min	N·m	kgf·m	N	kgf		r/min	N·m	kgf·m	N	kgf					
3.98	4610	470	46000	4690	1.01	4.81	3820	389	55400	5650	1.22	3 - 4C14DC - EP - 364	D96	D132	D168
			46000	4690	1.11				55400	5650	1.34	3 - 4C16DB - EP - 364	D96	D132	D168
			86400	8810	1.89				90300	9200	2.28	3 - 4D17DC - EP - 364	D98	D134	D170
			96700	9860	2.32				98300	10000	2.80	3 - 4E17DC - EP - 364	D102	D138	D174
			96700	9860	2.51				98300	10000	3.03	3 - 4E18DB - EP - 364	D104	D140	D176
3.42	5370	547	32200	3280	0.82	4.13	4450	454	48300	4920	0.99	3 - 4C14DC - EP - 424	D96	D132	D168
			32200	3280	0.96				48300	4920	1.16	3 - 4C16DB - EP - 424	D96	D132	D168
			81700	8330	1.33				87300	8900	1.45	3 - 4D16DB - EP - 424	D98	D134	D170
			81700	8330	1.62				87300	8900	1.96	3 - 4D17DC - EP - 424	D98	D134	D170
			95200	9700	1.99				97000	9890	2.41	3 - 4E17DC - EP - 424	D102	D138	D174
			95200	9700	2.16				97000	9890	2.61	3 - 4E18DB - EP - 424	D104	D140	D176
2.90	6350	647	74100	7550	1.13	3.50	5260	536	82500	8410	1.36	3 - 4D16DB - EP - 501	D98	D134	D170
			74100	7550	1.37				82500	8410	1.45	3 - 4D17DB - EP - 501	D98	D134	D170
			93200	9500	1.45				95400	9720	1.45	3 - 4E17DB - EP - 501	D102	D138	D174
			93200	9500	1.69				95400	9720	2.04	3 - 4E17DC - EP - 501	D102	D138	D174
			93200	9500	1.83				95400	9720	2.21	3 - 4E18DB - EP - 501	D104	D140	D176
			132000	13500	2.63				134000	13700	3.17	3 - 4F18DB - EP - 501	D106	D142	D178
			132000	13500	2.74				134000	13700	3.31	3 - 4F19DB - EP - 501	D108	D144	D180
2.51	7320	746	64100	6530	0.98	3.03	6070	619	76500	7800	1.18	3 - 4D16DB - EP - 578	D98	D134	D170
			64100	6530	1.19				76500	7800	1.44	3 - 4D17DB - EP - 578	D98	D134	D170
			91300	9310	1.45				93800	9560	1.45	3 - 4E17DB - EP - 578	D102	D138	D174
			91300	9310	1.58				93800	9560	1.91	3 - 4E18DB - EP - 578	D104	D140	D176
			131000	13400	2.29				133000	13600	2.76	3 - 4F18DB - EP - 578	D106	D142	D178
			131000	13400	2.38				133000	13600	2.87	3 - 4F19DB - EP - 578	D108	D144	D180
2.12	8650	882	43600	4440	0.83	2.56	7170	731	65900	6720	1.00	3 - 4D16DB - EP - 683	D98	D134	D170
			43600	4440	1.01				65900	6720	1.22	3 - 4D17DB - EP - 683	D98	D134	D170
			88600	9030	1.24				91600	9340	1.45	3 - 4E17DB - EP - 683	D102	D138	D174
			88600	9030	1.34				91600	9340	1.62	3 - 4E18DB - EP - 683	D104	D140	D176
			128000	13000	1.94				131000	13400	2.34	3 - 4F18DB - EP - 683	D106	D142	D178
			128000	13000	2.01				131000	13400	2.43	3 - 4F19DB - EP - 683	D108	D144	D180
1.79	10300	1050	85400	8710	1.04	2.16	8490	865	88900	9060	1.26	3 - 4E17DB - EP - 809	D102	D138	D174
			85400	8710	1.13				88900	9060	1.37	3 - 4E18DA - EP - 809	D104	D140	D176
			126000	12800	1.45				129000	13100	1.45	3 - 4F18DA - EP - 809	D106	D142	D178
			126000	12800	1.66				129000	13100	2.00	3 - 4F18DB - EP - 809	D106	D142	D178
			126000	12800	1.70				129000	13100	2.05	3 - 4F19DA - EP - 809	D108	D144	D180
1.52	12100	1230	69300	7060	0.88	1.83	10000	1020	85900	8760	1.07	3 - 4E17DB - EP - 956	D102	D138	D174
			69300	7060	0.96				85900	8760	1.16	3 - 4E18DA - EP - 956	D104	D140	D176
			122000	12400	1.40				126000	12800	1.45	3 - 4F18DA - EP - 956	D106	D142	D178
			122000	12400	1.40				126000	12800	1.70	3 - 4F18DB - EP - 956	D106	D142	D178
			122000	12400	1.44				126000	12800	1.73	3 - 4F19DA - EP - 956	D108	D144	D180

注）1. 選定表に記載の機種の形式については、D6 頁をご参照ください。ただし、取付位置記号 Y4、F4、G4、K4、W4（モータが下向き）の場合には、本選定表は適応できませんので、ご照会ください。
2. 出力軸許容ラジアル荷重 Pro は、中空軸タイプは軸端面から 20mm、中実軸タイプは出力軸中央の値です。荷重点がそれ以外の場合、および許容スラスト荷重については、技術資料 E10 ～ E16 頁をご覧ください。
3. 潤滑方式は機種によって異なります。詳細は技術資料 E6 頁の「潤滑」をご参照ください。
4. 上記のモータ回転数 n1 は、代表値であり、出力回転数 n2 は、このモータ回転数による値です。モータ回転数の詳細は、技術資料の E45 頁をご参照ください。
5. 減速比は公称減速比です。出力回転数 n2 は実減速比から算出しています。（減速比 11 ～ 18 の実減速比は枠番によって異なるため、代表減速比で算出しています。）実減速比は D18 頁をご参照ください。
6. 本表以外の組合せ・減速比も製作可能ですので、ご照会ください。
7. 本表に記載の内容は予告無しに変更することがあります。

2.2 kW

周波数	Hz	50Hz	60Hz
モータ極数	P	4	
モータ回転数 n_1	r/min	1450	1750

減速比 1117 ▶ 1656

50Hz						60Hz						形式	寸法図（ページ）		
出力回転数 n_2	出力トルク Tout		出力軸許容ラジアル荷重 Pro		SF	出力回転数 n_2	出力トルク Tout		出力軸許容ラジアル荷重 Pro		SF	容量記号 - 枠番 - 補助形式 - 減速比	軸上取付ケース取付	フランジ取付	脚取付
r/min	N·m	kgf·m	N	kgf		r/min	N·m	kgf·m	N	kgf					
1.30	14200	1450	27800	2830	0.82	1.57	11700	1190	74100	7550	0.99	3 - 4E18DA - EP - 1117	D104	D140	D176
			119000	12100	1.20				123000	12500	1.45	3 - 4F18DA - EP - 1117	D106	D142	D178
			119000	12100	1.20				123000	12500	1.45	3 - 4F18DB - EP - 1117	D106	D142	D178
			119000	12100	1.23				123000	12500	1.48	3 - 4F19DA - EP - 1117	D108	D144	D180
1.10	16700	1700	115000	11700	1.02	1.33	13900	1420	120000	12200	1.23	3 - 4F18DA - EP - 1320	D106	D142	D178
			115000	11700	1.04				120000	12200	1.26	3 - 4F19DA - EP - 1320	D108	D144	D180
0.876	21000	2140	90200	9190	0.81	1.06	17400	1770	113000	11500	0.98	3 - 4F18DA - EP - 1656	D106	D142	D178
			90200	9190	0.83				113000	11500	1.00	3 - 4F19DA - EP - 1656	D108	D144	D180

注）1. 選定表に記載の機種の形式については、D6 頁をご参照ください。ただし、取付位置記号 Y4、F4、G4、K4、W4（モータが下向き）の場合には、本選定表は適応できませんので、ご照会ください。
2. 出力軸許容ラジアル荷重 Pro は、中空軸タイプは軸端面から 20mm、中実軸タイプは出力軸中央の値です。荷重点がそれ以外の場合、および許容スラスト荷重については、技術資料 E10 ～ E16 頁をご覧ください。
3. 潤滑方式は機種によって異なります。詳細は技術資料 E6 頁の「潤滑」をご参照ください。
4. 上記のモータ回転数 n1 は、代表値であり、出力回転数 n2 は、このモータ回転数による値です。モータ回転数の詳細は、技術資料の E45 頁をご参照ください。
5. 減速比は公称減速比です。出力回転数 n2 は実減速比から算出しています。（減速比 11 ～ 18 の実減速比は枠番によって異なるため、代表減速比で算出しています。）実減速比は D18 頁をご参照ください。
6. 本表以外の組合せ・減速比も製作可能ですので、ご照会ください。
7. 本表に記載の内容は予告無しに変更することがあります。

選定表

3.0 kW

周波数	Hz	50Hz	60Hz
モータ極数	P	4	
モータ回転数 n_1	r/min	1450	1750

減速比 11 ▶ 46

50Hz						60Hz						形式	寸法図（ページ）		
出力回転数 n_2	出力トルク Tout		出力軸許容ラジアル荷重 Pro		SF	出力回転数 n_2	出力トルク Tout		出力軸許容ラジアル荷重 Pro		SF	容量記号 - 枠番 - 補助形式 - 減速比	軸上取付 ケース取付	フランジ取付	脚取付
r/min	N·m	kgf·m	N	kgf		r/min	N·m	kgf·m	N	kgf					
138	191	19.5	17200	1750	1.06	167	158	16.1	16400	1670	1.06	4 - 4A105 - EP - 11	D76	D112	D148
			17200	1750	3.20				16400	1670	3.20	4 - 4A120 - EP - 11	D76	D112	D148
113	233	23.8	18100	1850	1.06	137	193	19.7	17200	1750	1.06	4 - 4A105 - EP - 13	D76	D112	D148
			18100	1850	3.20				17200	1750	3.20	4 - 4A120 - EP - 13	D76	D112	D148
104	255	26.0	18500	1890	1.06	125	211	21.5	17600	1790	1.06	4 - 4A105 - EP - 14	D76	D112	D148
			18500	1890	3.20				17600	1790	3.20	4 - 4A120 - EP - 14	D76	D112	D148
90.6	291	29.7	19100	1950	1.06	109	242	24.7	18200	1860	1.06	4 - 4A105 - EP - 16	D76	D112	D148
			19100	1950	3.20				18200	1860	3.20	4 - 4A120 - EP - 16	D76	D112	D148
82.9	319	32.5	19500	1990	1.06	100	264	26.9	18600	1900	1.06	4 - 4A105 - EP - 18	D76	D112	D148
			19500	1990	3.20				18600	1900	3.20	4 - 4A120 - EP - 18	D76	D112	D148
69.0	383	39.0	20400	2080	1.18	83.3	317	32.3	19500	1990	1.18	4 - 4A110 - EP - 21	D76	D112	D148
			20400	2080	1.31				19500	1990	1.31	4 - 4A115 - EP - 21	D76	D112	D148
			20400	2080	2.18				19500	1990	2.18	4 - 4A120 - EP - 21	D76	D112	D148
			20400	2080	2.50				19500	1990	2.50	4 - 4A125 - EP - 21	D76	D112	D148
64.7	408	41.6	20600	2100	2.18	78.1	338	34.5	19800	2020	2.18	4 - 4A120 - EP - 22	D76	D112	D148
			20600	2100	2.50				19800	2020	2.50	4 - 4A125 - EP - 22	D76	D112	D148
59.2	446	45.5	21100	2150	2.18	71.4	370	37.7	20200	2060	2.18	4 - 4A120 - EP - 25	D76	D112	D148
			21100	2150	2.50				20200	2060	2.50	4 - 4A125 - EP - 25	D76	D112	D148
			21100	2150	2.89				20200	2060	2.89	4 - 4A140 - EP - 25	D76	D112	D148
51.8	510	52.0	21700	2210	1.18	62.5	423	43.1	20800	2120	1.18	4 - 4A110 - EP - 28	D76	D112	D148
			21700	2210	1.31				20800	2120	1.31	4 - 4A115 - EP - 28	D76	D112	D148
			21700	2210	2.18				20800	2120	2.18	4 - 4A120 - EP - 28	D76	D112	D148
			21700	2210	2.50				20800	2120	2.50	4 - 4A125 - EP - 28	D76	D112	D148
			21700	2210	2.53				20800	2120	2.53	4 - 4A140 - EP - 28	D76	D112	D148
41.2	641	65.3	22700	2310	1.18	49.7	531	54.1	21900	2230	1.18	4 - 4A110 - EP - 35	D76	D112	D148
			22700	2310	1.31				21900	2230	1.31	4 - 4A115 - EP - 35	D76	D112	D148
			22700	2310	1.69				21900	2230	1.69	4 - 4A120 - EP - 35	D76	D112	D148
			22700	2310	1.97				21900	2230	1.97	4 - 4A125 - EP - 35	D76	D112	D148
			22700	2310	2.01				21900	2230	2.01	4 - 4A140 - EP - 35	D76	D112	D148
37.7	701	71.5	23100	2350	1.18	45.5	581	59.2	22300	2270	1.18	4 - 4A110 - EP - 39	D76	D112	D148
			23100	2350	1.31				22300	2270	1.31	4 - 4A115 - EP - 39	D76	D112	D148
			23100	2350	1.69				22300	2270	1.69	4 - 4A120 - EP - 39	D76	D112	D148
			23100	2350	1.84				22300	2270	1.84	4 - 4A125 - EP - 39	D76	D112	D148
			33300	3390	3.66				31800	3240	3.66	4 - 4B140 - EP - 39	D78	D114	D150
31.9	829	84.5	22800	2320	1.18	38.5	687	70.0	23000	2340	1.18	4 - 4A110 - EP - 46	D76	D112	D148
			22800	2320	1.30				23000	2340	1.30	4 - 4A115 - EP - 46	D76	D112	D148
			22800	2320	1.56				23000	2340	1.56	4 - 4A120 - EP - 46	D76	D112	D148
			34600	3530	1.69				33100	3370	1.69	4 - 4B120 - EP - 46	D78	D114	D150
			34600	3530	1.97				33100	3370	1.97	4 - 4B125 - EP - 46	D78	D114	D150
			34600	3530	3.10				33100	3370	3.10	4 - 4B140 - EP - 46	D78	D114	D150

注）1. 選定表に記載の機種の形式については、D6 頁をご参照ください。ただし、取付位置記号 Y4、F4、G4、K4、W4（モータが下向き）の場合には、本選定表は適応できませんので、ご照会ください。
2. 出力軸許容ラジアル荷重 Pro は、中空軸タイプは軸端面から 20mm、中実軸タイプは出力軸中央の値です。荷重点がそれ以外の場合、および許容スラスト荷重については、技術資料 E10 ～ E16 頁をご覧ください。
3. 潤滑方式は機種によって異なります。詳細は技術資料 E6 頁の「潤滑」をご参照ください。
4. 上記のモータ回転数 n1 は、代表値であり、出力回転数 n2 は、このモータ回転数による値です。モータ回転数の詳細は、技術資料の E45 頁をご参照ください。
5. 減速比は公称減速比です。出力回転数 n2 は実減速比から算出しています。（減速比 11 ～ 18 の実減速比は枠番によって異なるため、代表減速比で算出しています。）実減速比は D18 頁をご参照ください。
6. 本表以外の組合せ・減速比も製作可能ですので、ご照会ください。
7. 本表に記載の内容は予告無しに変更することがあります。

3.0 kW	周波数	Hz	50Hz	60Hz
	モータ極数	P	4	
	モータ回転数 n_1	r/min	1450	1750

減速比 53 ▶ 112

50Hz						60Hz						形式	寸法図（ページ）		
出力回転数 n_2	出力トルク Tout		出力軸許容ラジアル荷重 Pro		SF	出力回転数 n_2	出力トルク Tout		出力軸許容ラジアル荷重 Pro		SF	容量記号 - 枠番 - 補助形式 - 減速比	軸上取付ケース取付	フランジ取付	脚取付
r/min	N·m	kgf·m	N	kgf		r/min	N·m	kgf·m	N	kgf					
27.6	956	97.5	21100	2150	1.18	33.3	792	80.7	23200	2360	1.18	4 - 4A110 - EP - 53	D76	D112	D148
			21100	2150	1.30				23200	2360	1.30	4 - 4A115 - EP - 53	D76	D112	D148
			35800	3650	1.69				34300	3500	1.69	4 - 4B120 - EP - 53	D78	D114	D150
			35800	3650	1.97				34300	3500	1.97	4 - 4B125 - EP - 53	D78	D114	D150
			35800	3650	2.69				34300	3500	2.69	4 - 4B140 - EP - 53	D78	D114	D150
24.4	1080	110	18900	1930	1.06	29.4	898	91.5	21900	2230	1.06	4 - 4A110 - EP - 60	D76	D112	D148
			18900	1930	1.19				21900	2230	1.19	4 - 4A115 - EP - 60	D76	D112	D148
			36700	3740	1.63				35300	3600	1.69	4 - 4B120 - EP - 60	D78	D114	D150
			36700	3740	1.89				35300	3600	1.89	4 - 4B125 - EP - 60	D78	D114	D150
			36700	3740	2.37				35300	3600	2.37	4 - 4B140 - EP - 60	D78	D114	D150
21.6	1220	124	15800	1610	1.04	26.0	1010	103	20100	2050	1.04	4 - 4A115 - EP - 67	D76	D112	D148
			37600	3830	1.32				36200	3690	1.32	4 - 4B120 - EP - 67	D78	D114	D150
			37600	3830	1.60				36200	3690	1.63	4 - 4B125 - EP - 67	D78	D114	D150
			37600	3830	2.10				36200	3690	2.10	4 - 4B140 - EP - 67	D78	D114	D150
			54300	5540	2.89				51900	5290	2.89	4 - 4C140 - EP - 67	D80	D116	D152
19.7	1340	137	12300	1250	0.96	23.8	1110	113	18400	1880	0.96	4 - 4A115 - EP - 74	D76	D112	D148
			38400	3910	1.32				36900	3760	1.32	4 - 4B120 - EP - 74	D78	D114	D150
			38400	3910	1.60				36900	3760	1.63	4 - 4B125 - EP - 74	D78	D114	D150
			38400	3910	1.92				36900	3760	1.92	4 - 4B140 - EP - 74	D78	D114	D150
			55500	5660	2.89				53100	5410	2.89	4 - 4C140 - EP - 74	D80	D116	D152
18.1	1460	149	38900	3970	1.03	21.9	1210	123	37500	3820	1.03	4 - 4B120 - EP - 80	D78	D114	D150
			38900	3970	1.32				37500	3820	1.32	4 - 4B125 - EP - 80	D78	D114	D150
			38900	3970	1.76				37500	3820	1.76	4 - 4B140 - EP - 80	D78	D114	D150
			56600	5770	2.30				54200	5520	2.30	4 - 4C140 - EP - 80	D80	D116	D152
			56600	5770	2.64				54200	5520	2.64	4 - 4C145 - EP - 80	D80	D116	D152
16.6	1590	162	38400	3910	1.03	20.0	1320	135	38300	3900	1.03	4 - 4B120 - EP - 88	D78	D114	D150
			38400	3910	1.32				38300	3900	1.32	4 - 4B125 - EP - 88	D78	D114	D150
			38400	3910	1.61				38300	3900	1.61	4 - 4B140 - EP - 88	D78	D114	D150
			57800	5890	2.30				55400	5650	2.30	4 - 4C140 - EP - 88	D80	D116	D152
			57800	5890	2.64				55400	5650	2.64	4 - 4C145 - EP - 88	D80	D116	D152
14.3	1850	189	36000	3670	0.96	17.2	1530	156	39000	3980	1.00	4 - 4B120 - EP - 102	D78	D114	D150
			36000	3670	1.16				39000	3980	1.26	4 - 4B125 - EP - 102	D78	D114	D150
			36000	3670	1.39				39000	3980	1.39	4 - 4B140 - EP - 102	D78	D114	D150
			59800	6100	1.98				57300	5840	1.98	4 - 4C140 - EP - 102	D80	D116	D152
			59800	6100	2.51				57300	5840	2.51	4 - 4C145 - EP - 102	D80	D116	D152
			59800	6100	2.78				57300	5840	2.78	4 - 4C160 - EP - 102	D80	D116	D152
12.9	2040	208	33900	3460	0.96	15.6	1690	172	37600	3830	1.06	4 - 4B125 - EP - 112	D78	D114	D150
			33900	3460	1.26				37600	3830	1.26	4 - 4B140 - EP - 112	D78	D114	D150
			61000	6220	1.74				58600	5970	1.74	4 - 4C140 - EP - 112	D80	D116	D152
			61000	6220	2.09				58600	5970	2.51	4 - 4C145 - EP - 112	D80	D116	D152
			61000	6220	2.52				58600	5970	2.52	4 - 4C160 - EP - 112	D80	D116	D152
			92600	9440	2.67				88300	9000	3.22	4 - 4D160 - EP - 112	D82	D118	D154

注）1. 選定表に記載の機種の形式については、D6 頁をご参照ください。ただし、取付位置記号 Y4、F4、G4、K4、W4（モータが下向き）の場合には、本選定表は適応できませんので、ご照会ください。
2. 出力軸許容ラジアル荷重 Pro は、中空軸タイプは軸端面から 20mm、中実軸タイプは出力軸中央の値です。荷重点がそれ以外の場合、および許容スラスト荷重については、技術資料 E10 ～ E16 頁をご覧ください。
3. 潤滑方式は機種によって異なります。詳細は技術資料 E6 頁の「潤滑」をご参照ください。
4. 上記のモータ回転数 n1 は、代表値であり、出力回転数 n2 は、このモータ回転数による値です。モータ回転数の詳細は、技術資料の E45 頁をご参照ください。
5. 減速比は公称減速比です。出力回転数 n2 は実減速比から算出しています。（減速比 11 ～ 18 の実減速比は枠番によって異なるため、代表減速比で算出しています。）実減速比は D18 頁をご参照ください。
6. 本表以外の組合せ・減速比も製作可能ですので、ご照会ください。
7. 本表に記載の内容は予告無しに変更することがあります。

選定表

3.0 kW

周波数	Hz	50Hz	60Hz
モータ極数	P	4	
モータ回転数 n_1	r/min	1450	1750

減速比 123 ▶ 249

50Hz						60Hz						形式	寸法図（ページ）		
出力回転数 n_2	出力トルク Tout		出力軸許容ラジアル荷重 Pro		SF	出力回転数 n_2	出力トルク Tout		出力軸許容ラジアル荷重 Pro		SF	容量記号 - 枠番 - 補助形式 - 減速比	軸上取付 ケース取付	フランジ取付	脚取付
r/min	N·m	kgf·m	N	kgf		r/min	N·m	kgf·m	N	kgf					
11.8	2230	227	31300	3190	0.96	14.3	1850	189	36000	3670	1.06	4 - 4B125 - EP - 123	D78	D114	D150
			31300	3190	1.15				36000	3670	1.15	4 - 4B140 - EP - 123	D78	D114	D150
			62200	6340	1.74				59800	6100	1.74	4 - 4C140 - EP - 123	D80	D116	D152
			62200	6340	2.09				59800	6100	2.30	4 - 4C145 - EP - 123	D80	D116	D152
			62200	6340	2.30				59800	6100	2.30	4 - 4C160 - EP - 123	D80	D116	D152
			94800	9660	2.67				90400	9220	3.22	4 - 4D160 - EP - 123	D82	D118	D154
9.63	2740	279	21500	2190	0.94	11.6	2270	231	30700	3130	0.94	4 - 4B140 - EP - 151	D78	D114	D150
			64700	6600	1.31				62500	6370	1.31	4 - 4C140 - EP - 151	D80	D116	D152
			64700	6600	1.56				62500	6370	1.80	4 - 4C145 - EP - 151	D80	D116	D152
			64700	6600	1.87				62500	6370	1.87	4 - 4C160 - EP - 151	D80	D116	D152
			94700	9650	2.15				95200	9700	2.48	4 - 4D160 - EP - 151	D82	D118	D154
			94700	9650	2.60				95200	9700	2.64	4 - 4D165 - EP - 151	D82	D118	D154
8.12	3250	331	61600	6280	1.14	9.80	2690	274	64600	6590	1.14	4 - 4C140 - EP - 179	D80	D116	D152
			61600	6280	1.23				64600	6590	1.41	4 - 4C145 - EP - 179	D80	D116	D152
			61600	6280	1.58				64600	6590	1.58	4 - 4C160 - EP - 179	D80	D116	D152
			93200	9500	1.83				94900	9670	1.92	4 - 4D160 - EP - 179	D82	D118	D154
			93200	9500	2.19				94900	9670	2.51	4 - 4D165 - EP - 179	D82	D118	D154
			93200	9500	2.55				94900	9670	2.68	4 - 4D170 - EP - 179	D82	D118	D154
			93200	9500	2.68				94900	9670	2.68	4 - 4D175 - EP - 179	D82	D118	D154
			93200	9500	2.68				94900	9670	3.24	4 - 4D180 - EP - 179	D84	D120	D156
7.02	3760	383	57800	5890	1.06	8.47	3120	318	62500	6370	1.22	4 - 4C145 - EP - 207	D80	D116	D152
			57800	5890	1.37				62500	6370	1.37	4 - 4C160 - EP - 207	D80	D116	D152
			91400	9320	1.47				93600	9540	1.47	4 - 4D160 - EP - 207	D82	D118	D154
			91400	9320	1.90				93600	9540	1.92	4 - 4D165 - EP - 207	D82	D118	D154
			91400	9320	2.21				93600	9540	2.32	4 - 4D170 - EP - 207	D82	D118	D154
			91400	9320	2.32				93600	9540	2.32	4 - 4D175 - EP - 207	D82	D118	D154
			91400	9320	2.32				93600	9540	2.80	4 - 4D180 - EP - 207	D84	D120	D156
			98400	10000	2.76				99700	10200	2.76	4 - 4E175 - EP - 207	D86	D122	D158
5.84	4530	462	50200	5120	0.87	7.04	3750	382	57800	5890	1.01	4 - 4C145 - EP - 249	D80	D116	D152
			50200	5120	1.14				57800	5890	1.14	4 - 4C160 - EP - 249	D80	D116	D152
			88100	8980	1.58				91400	9320	1.88	4 - 4D165 - EP - 249	D82	D118	D154
			88100	8980	1.93				91400	9320	1.93	4 - 4D175 - EP - 249	D82	D118	D154
			88100	8980	1.93				91400	9320	2.32	4 - 4D180 - EP - 249	D84	D120	D156
			96900	9880	2.33				98400	10000	2.38	4 - 4E175 - EP - 249	D86	D122	D158
			96900	9880	2.56				98400	10000	2.93	4 - 4E180 - EP - 249	D88	D124	D160
			96900	9880	2.56				98400	10000	3.09	4 - 4E185 - EP - 249	D88	D124	D160
			135000	13800	2.93				137000	14000	2.93	4 - 4F180 - EP - 249	D90	D126	D162

注）1. 選定表に記載の機種の形式については、D6 頁をご参照ください。ただし、取付位置記号 Y4、F4、G4、K4、W4（モータが下向き）の場合には、本選定表は適応できませんので、ご照会ください。
2. 出力軸許容ラジアル荷重 Pro は、中空軸タイプは軸端面から 20mm、中実軸タイプは出力軸中央の値です。荷重点がそれ以外の場合、および許容スラスト荷重については、技術資料 E10 ～ E16 頁をご覧ください。
3. 潤滑方式は機種によって異なります。詳細は技術資料 E6 頁の「潤滑」をご参照ください。
4. 上記のモータ回転数 n1 は、代表値であり、出力回転数 n2 は、このモータ回転数による値です。モータ回転数の詳細は、技術資料の E45 頁をご参照ください。
5. 減速比は公称減速比です。出力回転数 n2 は実減速比から算出しています。（減速比 11 ～ 18 の実減速比は枠番によって異なるため、代表減速比で算出しています。）実減速比は D18 頁をご参照ください。
6. 本表以外の組合せ・減速比も製作可能ですので、ご照会ください。
7. 本表に記載の内容は予告無しに変更することがあります。

3.0 kW	周波数	Hz	50Hz	60Hz
	モータ極数	P	4	
	モータ回転数 n_1	r/min	1450	1750

減速比 305 ▶ 1117

50Hz						60Hz						形式	寸法図（ページ）		
出力回転数 n_2	出力トルク Tout		出力軸許容ラジアル荷重 Pro		SF	出力回転数 n_2	出力トルク Tout		出力軸許容ラジアル荷重 Pro		SF	容量記号 - 枠番 - 補助形式 - 減速比	軸上取付ケース取付	フランジ取付	脚取付
r/min	N·m	kgf·m	N	kgf		r/min	N·m	kgf·m	N	kgf					
4.76	5550	566	34600	3530	0.93	5.75	4600	469	49400	5040	0.93	4 - 4C160 - EP - 305	D80	D116	D152
			82400	8400	1.07				87800	8950	1.16	4 - 4D160 - EP - 305	D82	D118	D154
			82400	8400	1.26				87800	8950	1.30	4 - 4D165 - EP - 305	D82	D118	D154
			82400	8400	1.52				87800	8950	1.57	4 - 4D170 - EP - 305	D82	D118	D154
			82400	8400	1.57				87800	8950	1.57	4 - 4D175 - EP - 305	D82	D118	D154
			82400	8400	1.57				87800	8950	1.90	4 - 4D180 - EP - 305	D84	D120	D156
			94800	9660	1.87				96700	9860	1.87	4 - 4E175 - EP - 305	D86	D122	D158
			94800	9660	2.09				96700	9860	2.38	4 - 4E180 - EP - 305	D88	D124	D160
			94800	9660	2.09				96700	9860	2.52	4 - 4E185 - EP - 305	D88	D124	D160
			134000	13700	2.38				135000	13800	2.38	4 - 4F180 - EP - 305	D90	D126	D162
			134000	13700	2.86				135000	13800	2.86	4 - 4F185 - EP - 305	D90	D126	D162
3.98	6290	641	74600	7600	1.14	4.81	5210	531	82800	8440	1.37	4 - 4D16DC - EP - 364	D98	D134	D170
			74600	7600	1.39				82800	8440	1.67	4 - 4D17DC - EP - 364	D98	D134	D170
			93300	9510	1.70				95500	9730	2.05	4 - 4E17DC - EP - 364	D102	D138	D174
			93300	9510	1.84				95500	9730	2.22	4 - 4E18DB - EP - 364	D104	D140	D176
			132000	13500	2.65				134000	13700	3.20	4 - 4F18DB - EP - 364	D106	D142	D178
			132000	13500	2.76				134000	13700	3.34	4 - 4F19DB - EP - 364	D108	D144	D180
3.42	7320	746	64100	6530	0.98	4.13	6070	619	76500	7800	1.18	4 - 4D16DC - EP - 424	D98	D134	D170
			64100	6530	1.19				76500	7800	1.44	4 - 4D17DC - EP - 424	D98	D134	D170
			91300	9310	1.46				93800	9560	1.76	4 - 4E17DC - EP - 424	D102	D138	D174
			91300	9310	1.58				93800	9560	1.91	4 - 4E18DB - EP - 424	D104	D140	D176
			131000	13400	2.23				133000	13600	2.70	4 - 4F18DB - EP - 424	D106	D142	D178
			131000	13400	2.38				133000	13600	2.87	4 - 4F19DB - EP - 424	D108	D144	D180
2.90	8650	882	43600	4440	1.01	3.50	7170	731	65900	6720	1.22	4 - 4D17DC - EP - 501	D98	D134	D170
			88600	9030	1.24				91600	9340	1.49	4 - 4E17DC - EP - 501	D102	D138	D174
			88600	9030	1.34				91600	9340	1.62	4 - 4E18DB - EP - 501	D104	D140	D176
			128000	13000	1.93				131000	13400	2.33	4 - 4F18DB - EP - 501	D106	D142	D178
			128000	13000	2.01				131000	13400	2.43	4 - 4F19DB - EP - 501	D108	D144	D180
2.51	9980	1020	86000	8770	1.07	3.03	8270	843	89400	9110	1.29	4 - 4E17DC - EP - 578	D102	D138	D174
			86000	8770	1.16				89400	9110	1.40	4 - 4E18DB - EP - 578	D104	D140	D176
			126000	12800	1.68				129000	13100	2.02	4 - 4F18DB - EP - 578	D106	D142	D178
			126000	12800	1.74				129000	13100	2.10	4 - 4F19DB - EP - 578	D108	D144	D180
2.12	11800	1200	73200	7460	0.91	2.56	9780	997	86400	8810	1.09	4 - 4E17DC - EP - 683	D102	D138	D174
			73200	7460	0.98				86400	8810	1.19	4 - 4E18DB - EP - 683	D104	D140	D176
			123000	12500	1.42				126000	12800	1.71	4 - 4F18DB - EP - 683	D106	D142	D178
			123000	12500	1.47				126000	12800	1.78	4 - 4F19DA - EP - 683	D108	D144	D180
1.79	14000	1430	33900	3460	0.83	2.16	11600	1180	75800	7730	1.00	4 - 4E18DA - EP - 809	D104	D140	D176
			119000	12100	1.06				123000	12500	1.06	4 - 4F18DA - EP - 809	D106	D142	D178
			119000	12100	1.22				123000	12500	1.47	4 - 4F18DB - EP - 809	D106	D142	D178
			119000	12100	1.24				123000	12500	1.50	4 - 4F19DA - EP - 809	D108	D144	D180
1.52	16500	1680	115000	11700	1.03	1.83	13700	1400	120000	12200	1.06	4 - 4F18DA - EP - 956	D106	D142	D178
			115000	11700	1.03				120000	12200	1.24	4 - 4F18DB - EP - 956	D106	D142	D178
			115000	11700	1.05				120000	12200	1.27	4 - 4F19DA - EP - 956	D108	D144	D180
1.30	19300	1970	110000	11200	0.88	1.57	16000	1630	116000	11800	1.06	4 - 4F18DA - EP - 1117	D106	D142	D178
			110000	11200	0.88				116000	11800	1.06	4 - 4F18DB - EP - 1117	D106	D142	D178
			110000	11200	0.90				116000	11800	1.09	4 - 4F19DA - EP - 1117	D108	D144	D180

注）1. 選定表に記載の機種の形式については、D6 頁をご参照ください。ただし、取付位置記号 Y4、F4、G4、K4、W4（モータが下向き）の場合には、本選定表は適応できませんので、ご照会ください。
2. 出力軸許容ラジアル荷重 Pro は、中空軸タイプは軸端面から 20mm、中実軸タイプは出力軸中央の値です。荷重点がそれ以外の場合、および許容スラスト荷重については、技術資料 E10 ～ E16 頁をご覧ください。
3. 潤滑方式は機種によって異なります。詳細は技術資料 E6 頁の「潤滑」をご参照ください。
4. 上記のモータ回転数 n1 は、代表値であり、出力回転数 n2 は、このモータ回転数による値です。モータ回転数の詳細は、技術資料の E45 頁をご参照ください。
5. 減速比は公称減速比です。出力回転数 n2 は実減速比から算出しています。（減速比 11 ～ 18 の実減速比は枠番によって異なるため、代表減速比で算出しています。）実減速比は D18 頁をご参照ください。
6. 本表以外の組合せ・減速比も製作可能ですので、ご照会ください。
7. 本表に記載の内容は予告無しに変更することがあります。

選定表

3.7 kW

周波数	Hz	50Hz	60Hz
モータ極数	P	4	
モータ回転数 n_1	r/min	1450	1750

減速比 11 ▶ 53

50Hz						60Hz						形式	寸法図（ページ）		
出力回転数 n_2	出力トルク Tout		出力軸許容ラジアル荷重 Pro		SF	出力回転数 n_2	出力トルク Tout		出力軸許容ラジアル荷重 Pro		SF	容量記号 - 枠番 - 補助形式 - 減速比	軸上取付ケース取付	フランジ取付	脚取付
r/min	N·m	kgf·m	N	kgf		r/min	N·m	kgf·m	N	kgf					
138	236	24.1	16900	1720	2.59	167	195	19.9	16200	1650	2.59	5 - 4A120 - EP - 11	D76	D112	D148
			16900	1720	2.97				16200	1650	2.97	5 - 4A125 - EP - 11	D76	D112	D148
113	288	29.4	17800	1810	2.59	137	238	24.3	17000	1730	2.59	5 - 4A120 - EP - 13	D76	D112	D148
			17800	1810	2.97				17000	1730	2.97	5 - 4A125 - EP - 13	D76	D112	D148
104	315	32.1	18200	1860	2.59	125	261	26.6	17400	1770	2.59	5 - 4A120 - EP - 14	D76	D112	D148
			18200	1860	2.97				17400	1770	2.97	5 - 4A125 - EP - 14	D76	D112	D148
90.6	359	36.6	18700	1910	2.59	109	298	30.4	17900	1820	2.59	5 - 4A120 - EP - 16	D76	D112	D148
			18700	1910	2.97				17900	1820	2.97	5 - 4A125 - EP - 16	D76	D112	D148
82.9	393	40.1	19100	1950	2.59	100	326	33.2	18300	1870	2.59	5 - 4A120 - EP - 18	D76	D112	D148
			19100	1950	2.97				18300	1870	2.97	5 - 4A125 - EP - 18	D76	D112	D148
69.0	472	48.1	19900	2030	1.06	83.3	391	39.9	19100	1950	1.06	5 - 4A115 - EP - 21	D76	D112	D148
			19900	2030	1.77				19100	1950	1.77	5 - 4A120 - EP - 21	D76	D112	D148
			19900	2030	2.03				19100	1950	2.03	5 - 4A125 - EP - 21	D76	D112	D148
			19900	2030	2.73				19100	1950	2.73	5 - 4A140 - EP - 21	D76	D112	D148
64.7	503	51.3	20100	2050	1.77	78.1	417	42.5	19300	1970	1.77	5 - 4A120 - EP - 22	D76	D112	D148
			20100	2050	2.03				19300	1970	2.03	5 - 4A125 - EP - 22	D76	D112	D148
			20100	2050	2.56				19300	1970	2.56	5 - 4A140 - EP - 22	D76	D112	D148
59.2	550	56.1	20500	2090	1.77	71.4	456	46.5	19700	2010	1.77	5 - 4A120 - EP - 25	D76	D112	D148
			20500	2090	2.03				19700	2010	2.03	5 - 4A125 - EP - 25	D76	D112	D148
			20500	2090	2.34				19700	2010	2.34	5 - 4A140 - EP - 25	D76	D112	D148
51.8	629	64.1	21100	2150	1.06	62.5	521	53.1	20300	2070	1.06	5 - 4A115 - EP - 28	D76	D112	D148
			21100	2150	1.77				20300	2070	1.77	5 - 4A120 - EP - 28	D76	D112	D148
			21100	2150	2.03				20300	2070	2.03	5 - 4A125 - EP - 28	D76	D112	D148
41.2	791	80.6	21900	2230	1.06	49.7	655	66.8	21200	2160	1.06	5 - 4A115 - EP - 35	D76	D112	D148
			21900	2230	1.37				21200	2160	1.37	5 - 4A120 - EP - 35	D76	D112	D148
			21900	2230	1.60				21200	2160	1.60	5 - 4A125 - EP - 35	D76	D112	D148
			21900	2230	1.63				21200	2160	1.63	5 - 4A140 - EP - 35	D76	D112	D148
			31900	3250	3.25				30600	3120	3.25	5 - 4B140 - EP - 35	D78	D114	D150
37.7	865	88.2	22200	2260	1.06	45.5	717	73.1	21600	2200	1.06	5 - 4A115 - EP - 39	D76	D112	D148
			22200	2260	1.37				21600	2200	1.37	5 - 4A120 - EP - 39	D76	D112	D148
			22200	2260	1.49				21600	2200	1.49	5 - 4A125 - EP - 39	D76	D112	D148
			32600	3320	1.60				31200	3180	1.60	5 - 4B125 - EP - 39	D78	D114	D150
			32600	3320	2.97				31200	3180	2.97	5 - 4B140 - EP - 39	D78	D114	D150
31.9	1020	104	20000	2040	1.05	38.5	847	86.3	22200	2260	1.05	5 - 4A115 - EP - 46	D76	D112	D148
			20000	2040	1.26				22200	2260	1.26	5 - 4A120 - EP - 46	D76	D112	D148
			33800	3450	1.37				32500	3310	1.37	5 - 4B120 - EP - 46	D78	D114	D150
			33800	3450	1.60				32500	3310	1.60	5 - 4B125 - EP - 46	D78	D114	D150
			33800	3450	2.51				32500	3310	2.51	5 - 4B140 - EP - 46	D78	D114	D150
27.6	1180	120	16900	1720	1.05	33.3	977	100	20700	2110	1.05	5 - 4A115 - EP - 53	D76	D112	D148
			16900	1720	1.09				20700	2110	1.09	5 - 4A120 - EP - 53	D76	D112	D148
			34800	3550	1.37				33500	3410	1.37	5 - 4B120 - EP - 53	D78	D114	D150
			34800	3550	1.60				33500	3410	1.60	5 - 4B125 - EP - 53	D78	D114	D150
			34800	3550	2.18				33500	3410	2.18	5 - 4B140 - EP - 53	D78	D114	D150

注）1. 選定表に記載の機種の形式については、D6 頁をご参照ください。ただし、取付位置記号 Y4、F4、G4、K4、W4（モータが下向き）の場合には、本選定表は適応できませんので、ご照会ください。
2. 出力軸許容ラジアル荷重 Pro は、中空軸タイプは軸端面から 20mm、中実軸タイプは出力軸中央の値です。荷重点がそれ以外の場合、および許容スラスト荷重については、技術資料 E10 ～ E16 頁をご覧ください。
3. 潤滑方式は機種によって異なります。詳細は技術資料 E6 頁の「潤滑」をご参照ください。
4. 上記のモータ回転数 n1 は、代表値であり、出力回転数 n2 は、このモータ回転数による値です。モータ回転数の詳細は、技術資料の E45 頁をご参照ください。
5. 減速比は公称減速比です。出力回転数 n2 は実減速比から算出しています。（減速比 11 ～ 18 の実減速比は枠番によって異なるため、代表減速比で算出しています。）実減速比は D18 頁をご参照ください。
6. 本表以外の組合せ・減速比も製作可能ですので、ご照会ください。
7. 本表に記載の内容は予告無しに変更することがあります。

3.7 kW	周波数 Hz	50Hz	60Hz
	モータ極数 P	4	
	モータ回転数 n_1 r/min	1450	1750

減速比 60 ▶ 112

50Hz						60Hz						形式	寸法図（ページ）		
出力回転数 n_2	出力トルク Tout		出力軸許容ラジアル荷重 Pro		SF	出力回転数 n_2	出力トルク Tout		出力軸許容ラジアル荷重 Pro		SF	容量記号 - 枠番 - 補助形式 - 減速比	軸上取付ケース取付	フランジ取付	脚取付
r/min	N·m	kgf·m	N	kgf		r/min	N·m	kgf·m	N	kgf					
24.4	1340	137	12300	1250	0.97	29.4	1110	113	18400	1880	0.97	5 - 4A115 - EP - 60	D76	D112	D148
			35700	3640	1.32				34400	3510	1.37	5 - 4B120 - EP - 60	D78	D114	D150
			35700	3640	1.53				34400	3510	1.53	5 - 4B125 - EP - 60	D78	D114	D150
			35700	3640	1.92				34400	3510	1.92	5 - 4B140 - EP - 60	D78	D114	D150
			51800	5280	2.73				49600	5060	2.73	5 - 4C140 - EP - 60	D80	D116	D152
21.6	1510	154	36400	3710	1.07	26.0	1250	127	35200	3590	1.07	5 - 4B120 - EP - 67	D78	D114	D150
			36400	3710	1.29				35200	3590	1.32	5 - 4B125 - EP - 67	D78	D114	D150
			36400	3710	1.70				35200	3590	1.70	5 - 4B140 - EP - 67	D78	D114	D150
			53300	5430	2.34				51000	5200	2.34	5 - 4C140 - EP - 67	D80	D116	D152
			53300	5430	2.56				51000	5200	2.97	5 - 4C145 - EP - 67	D80	D116	D152
19.7	1650	168	37000	3770	1.07	23.8	1370	140	35800	3650	1.07	5 - 4B120 - EP - 74	D78	D114	D150
			37000	3770	1.29				35800	3650	1.32	5 - 4B125 - EP - 74	D78	D114	D150
			37000	3770	1.56				35800	3650	1.56	5 - 4B140 - EP - 74	D78	D114	D150
			54400	5550	2.34				52100	5310	2.34	5 - 4C140 - EP - 74	D80	D116	D152
			54400	5550	2.56				52100	5310	2.97	5 - 4C145 - EP - 74	D80	D116	D152
18.1	1800	183	36600	3730	1.07	21.9	1490	152	36300	3700	1.07	5 - 4B125 - EP - 80	D78	D114	D150
			36600	3730	1.43				36300	3700	1.43	5 - 4B140 - EP - 80	D78	D114	D150
			55300	5640	1.86				53100	5410	1.86	5 - 4C140 - EP - 80	D80	D116	D152
			55300	5640	2.14				53100	5410	2.14	5 - 4C145 - EP - 80	D80	D116	D152
			55300	5640	2.66				53100	5410	2.66	5 - 4C160 - EP - 80	D80	D116	D152
			55300	5640	2.86				53100	5410	2.86	5 - 4C165 - EP - 80	D80	D116	D152
16.6	1970	201	34700	3540	1.07	20.0	1630	166	36900	3760	1.07	5 - 4B125 - EP - 88	D78	D114	D150
			34700	3540	1.31				36900	3760	1.31	5 - 4B140 - EP - 88	D78	D114	D150
			56500	5760	1.86				54200	5520	1.86	5 - 4C140 - EP - 88	D80	D116	D152
			56500	5760	2.14				54200	5520	2.14	5 - 4C145 - EP - 88	D80	D116	D152
			56500	5760	2.61				54200	5520	2.61	5 - 4C160 - EP - 88	D80	D116	D152
			85800	8750	2.66				81900	8350	2.66	5 - 4D160 - EP - 88	D82	D118	D154
14.3	2280	232	30600	3120	0.94	17.2	1890	193	35600	3630	1.02	5 - 4B125 - EP - 102	D78	D114	D150
			30600	3120	1.13				35600	3630	1.13	5 - 4B140 - EP - 102	D78	D114	D150
			58200	5930	1.61				56000	5710	1.61	5 - 4C140 - EP - 102	D80	D116	D152
			58200	5930	2.04				56000	5710	2.04	5 - 4C145 - EP - 102	D80	D116	D152
			58200	5930	2.25				56000	5710	2.25	5 - 4C160 - EP - 102	D80	D116	D152
			89000	9070	2.58				85000	8660	2.84	5 - 4D160 - EP - 102	D82	D118	D154
12.9	2520	257	26500	2700	1.02	15.6	2090	213	33300	3390	1.02	5 - 4B140 - EP - 112	D78	D114	D150
			59200	6030	1.41				57100	5820	1.41	5 - 4C140 - EP - 112	D80	D116	D152
			59200	6030	1.69				57100	5820	2.04	5 - 4C145 - EP - 112	D80	D116	D152
			59200	6030	2.04				57100	5820	2.04	5 - 4C160 - EP - 112	D80	D116	D152
			91100	9290	2.16				87100	8880	2.61	5 - 4D160 - EP - 112	D82	D118	D154
			91100	9290	2.59				87100	8880	3.08	5 - 4D165 - EP - 112	D82	D118	D154

注）1. 選定表に記載の機種の形式については、D6 頁をご参照ください。ただし、取付位置記号 Y4、F4、G4、K4、W4（モータが下向き）の場合には、本選定表は適応できませんので、ご照会ください。
2. 出力軸許容ラジアル荷重 Pro は、中空軸タイプは軸端面から 20mm、中実軸タイプは出力軸中央の値です。荷重点がそれ以外の場合、および許容スラスト荷重については、技術資料 E10 ～ E16 頁をご覧ください。
3. 潤滑方式は機種によって異なります。詳細は技術資料 E6 頁の「潤滑」をご参照ください。
4. 上記のモータ回転数 n1 は、代表値であり、出力回転数 n2 は、このモータ回転数による値です。モータ回転数の詳細は、技術資料の E45 頁をご参照ください。
5. 減速比は公称減速比です。出力回転数 n2 は実減速比から算出しています。（減速比 11 ～ 18 の実減速比は枠番によって異なるため、代表減速比で算出しています。）実減速比は D18 頁をご参照ください。
6. 本表以外の組合せ・減速比も製作可能ですので、ご照会ください。
7. 本表に記載の内容は予告無しに変更することがあります。

選定表

3.7 kW

周波数	Hz	50Hz	60Hz
モータ極数	P	4	
モータ回転数 n_1	r/min	1450	1750

減速比 123 ▶ 249

50Hz						60Hz						形式	寸法図（ページ）		
出力回転数 n_2	出力トルク Tout		出力軸許容ラジアル荷重 Pro		SF	出力回転数 n_2	出力トルク Tout		出力軸許容ラジアル荷重 Pro		SF	容量記号 - 枠番 - 補助形式 - 減速比	軸上取付 ケース取付	フランジ取付	脚取付
r/min	N·m	kgf·m	N	kgf		r/min	N·m	kgf·m	N	kgf					
11.8	2750	280	21200	2160	0.93	14.3	2280	232	30600	3120	0.93	5 - 4B140 - EP - 123	D78	D114	D150
			60300	6150	1.41				58200	5930	1.41	5 - 4C140 - EP - 123	D80	D116	D152
			60300	6150	1.69				58200	5930	1.87	5 - 4C145 - EP - 123	D80	D116	D152
			60300	6150	1.87				58200	5930	1.87	5 - 4C160 - EP - 123	D80	D116	D152
			93100	9490	2.16				89000	9070	2.61	5 - 4D160 - EP - 123	D82	D118	D154
			93100	9490	2.59				89000	9070	3.08	5 - 4D165 - EP - 123	D82	D118	D154
9.63	3380	345	60700	6190	1.06	11.6	2800	285	60500	6170	1.06	5 - 4C140 - EP - 151	D80	D116	D152
			60700	6190	1.26				60500	6170	1.46	5 - 4C145 - EP - 151	D80	D116	D152
			60700	6190	1.52				60500	6170	1.52	5 - 4C160 - EP - 151	D80	D116	D152
			92800	9460	1.74				93500	9530	2.01	5 - 4D160 - EP - 151	D82	D118	D154
			92800	9460	2.11				93500	9530	2.14	5 - 4D165 - EP - 151	D82	D118	D154
			92800	9460	2.45				93500	9530	2.58	5 - 4D170 - EP - 151	D82	D118	D154
			92800	9460	2.58				93500	9530	2.58	5 - 4D175 - EP - 151	D82	D118	D154
			92800	9460	2.58				93500	9530	3.11	5 - 4D180 - EP - 151	D84	D120	D156
8.12	4010	409	55600	5670	1.00	9.80	3320	338	61100	6230	1.14	5 - 4C145 - EP - 179	D80	D116	D152
			55600	5670	1.28				61100	6230	1.28	5 - 4C160 - EP - 179	D80	D116	D152
			90400	9220	1.49				93000	9480	1.55	5 - 4D160 - EP - 179	D82	D118	D154
			90400	9220	1.78				93000	9480	2.04	5 - 4D165 - EP - 179	D82	D118	D154
			90400	9220	2.07				93000	9480	2.17	5 - 4D170 - EP - 179	D82	D118	D154
			90400	9220	2.17				93000	9480	2.17	5 - 4D175 - EP - 179	D82	D118	D154
			90400	9220	2.17				93000	9480	2.62	5 - 4D180 - EP - 179	D84	D120	D156
			97900	9980	2.67				99300	10100	2.89	5 - 4E175 - EP - 179	D86	D122	D158
			97900	9980	2.89				99300	10100	3.24	5 - 4E180 - EP - 179	D88	D124	D160
			97900	9980	2.89				99300	10100	3.49	5 - 4E185 - EP - 179	D88	D124	D160
7.02	4640	473	48900	4980	0.86	8.47	3840	391	57100	5820	0.99	5 - 4C145 - EP - 207	D80	D116	D152
			48900	4980	1.11				57100	5820	1.11	5 - 4C160 - EP - 207	D80	D116	D152
			87500	8920	1.19				91100	9290	1.19	5 - 4D160 - EP - 207	D82	D118	D154
			87500	8920	1.54				91100	9290	1.55	5 - 4D165 - EP - 207	D82	D118	D154
			87500	8920	1.79				91100	9290	1.88	5 - 4D170 - EP - 207	D82	D118	D154
			87500	8920	1.88				91100	9290	1.88	5 - 4D175 - EP - 207	D82	D118	D154
			87500	8920	1.88				91100	9290	2.27	5 - 4D180 - EP - 207	D84	D120	D156
			96600	9850	2.24				98200	10000	2.24	5 - 4E175 - EP - 207	D86	D122	D158
			96600	9850	2.50				98200	10000	2.64	5 - 4E180 - EP - 207	D88	D124	D160
			96600	9850	2.50				98200	10000	3.02	5 - 4E185 - EP - 207	D88	D124	D160
			135000	13800	2.64				137000	14000	2.64	5 - 4F180 - EP - 207	D90	D126	D162
5.84	5580	569	33900	3460	0.92	7.04	4630	472	49000	4990	0.92	5 - 4C160 - EP - 249	D80	D116	D152
			82200	8380	1.28				87600	8930	1.53	5 - 4D165 - EP - 249	D82	D118	D154
			82200	8380	1.49				87600	8930	1.56	5 - 4D170 - EP - 249	D82	D118	D154
			82200	8380	1.56				87600	8930	1.56	5 - 4D175 - EP - 249	D82	D118	D154
			82200	8380	1.56				87600	8930	1.88	5 - 4D180 - EP - 249	D84	D120	D156
			94800	9660	1.89				96700	9860	1.93	5 - 4E175 - EP - 249	D86	D122	D158
			94800	9660	2.08				96700	9860	2.38	5 - 4E180 - EP - 249	D88	D124	D160
			94800	9660	2.08				96700	9860	2.51	5 - 4E185 - EP - 249	D88	D124	D160
			134000	13700	2.38				135000	13800	2.38	5 - 4F180 - EP - 249	D90	D126	D162
			134000	13700	2.65				135000	13800	2.65	5 - 4F185 - EP - 249	D90	D126	D162

注）1. 選定表に記載の機種の形式については、D6 頁をご参照ください。ただし、取付位置記号 Y4、F4、G4、K4、W4（モータが下向き）の場合には、本選定表は適応できませんので、ご照会ください。
2. 出力軸許容ラジアル荷重 Pro は、中空軸タイプは軸端面から 20mm、中実軸タイプは出力軸中央の値です。荷重点がそれ以外の場合、および許容スラスト荷重については、技術資料 E10 ～ E16 頁をご覧ください。
3. 潤滑方式は機種によって異なります。詳細は技術資料 E6 頁の「潤滑」をご参照ください。
4. 上記のモータ回転数 n1 は、代表値であり、出力回転数 n2 は、このモータ回転数による値です。モータ回転数の詳細は、技術資料の E45 頁をご参照ください。
5. 減速比は公称減速比です。出力回転数 n2 は実減速比から算出しています。（減速比 11 ～ 18 の実減速比は枠番によって異なるため、代表減速比で算出しています。）実減速比は D18 頁をご参照ください。
6. 本表以外の組合せ・減速比も製作可能ですので、ご照会ください。
7. 本表に記載の内容は予告無しに変更することがあります。

3.7 kW	周波数	Hz	50Hz	60Hz
	モータ極数	P	4	
	モータ回転数 n_1	r/min	1450	1750

減速比 305 ▶ 956

50Hz						60Hz						形式	寸法図（ページ）		
出力回転数 n_2	出力トルク Tout		出力軸許容ラジアル荷重 Pro		SF	出力回転数 n_2	出力トルク Tout		出力軸許容ラジアル荷重 Pro		SF	容量記号 - 枠番 - 補助形式 - 減速比	軸上取付ケース取付	フランジ取付	脚取付
r/min	N·m	kgf·m	N	kgf		r/min	N·m	kgf·m	N	kgf					
4.76	6840	697	72800	7420	0.87	5.75	5670	578	81700	8330	0.94	5 - 4D160 - EP - 305	D82	D118	D154
			72800	7420	1.02				81700	8330	1.05	5 - 4D165 - EP - 305	D82	D118	D154
			72800	7420	1.27				81700	8330	1.27	5 - 4D175 - EP - 305	D82	D118	D154
			72800	7420	1.27				81700	8330	1.54	5 - 4D180 - EP - 305	D84	D120	D156
			92200	9400	1.52				94600	9640	1.52	5 - 4E175 - EP - 305	D86	D122	D158
			92200	9400	1.70				94600	9640	1.93	5 - 4E180 - EP - 305	D88	D124	D160
			92200	9400	1.70				94600	9640	2.05	5 - 4E185 - EP - 305	D88	D124	D160
			131000	13400	1.93				133000	13600	1.93	5 - 4F180 - EP - 305	D90	D126	D162
			131000	13400	2.32				133000	13600	2.32	5 - 4F185 - EP - 305	D90	D126	D162
			131000	13400	2.63				133000	13600	3.18	5 - 4F190 - EP - 305	D90	D126	D162
3.98	7760	791	58500	5960	0.92	4.81	6430	655	73400	7480	1.11	5 - 4D16DC - EP - 364	D98	D134	D170
			58500	5960	1.12				73400	7480	1.36	5 - 4D17DC - EP - 364	D98	D134	D170
			90400	9220	1.38				93100	9490	1.66	5 - 4E17DC - EP - 364	D102	D138	D174
			90400	9220	1.49				93100	9490	1.80	5 - 4E18DB - EP - 364	D104	D140	D176
			130000	13300	2.15				132000	13500	2.59	5 - 4F18DB - EP - 364	D106	D142	D178
			130000	13300	2.24				132000	13500	2.71	5 - 4F19DB - EP - 364	D108	D144	D180
3.42	9030	920	34700	3540	0.97	4.13	7480	762	62100	6330	1.17	5 - 4D17DC - EP - 424	D98	D134	D170
			87900	8960	1.18				91000	9280	1.43	5 - 4E17DC - EP - 424	D102	D138	D174
			87900	8960	1.28				91000	9280	1.55	5 - 4E18DB - EP - 424	D104	D140	D176
			128000	13000	1.81				130000	13300	2.19	5 - 4F18DB - EP - 424	D106	D142	D178
			128000	13000	1.93				130000	13300	2.33	5 - 4F19DB - EP - 424	D108	D144	D180
2.90	10700	1090	84600	8620	1.00	3.50	8840	901	88200	8990	1.21	5 - 4E17DC - EP - 501	D102	D138	D174
			84600	8620	1.09				88200	8990	1.31	5 - 4E18DB - EP - 501	D104	D140	D176
			125000	12700	1.56				128000	13000	1.89	5 - 4F18DB - EP - 501	D106	D142	D178
			125000	12700	1.63				128000	13000	1.97	5 - 4F19DB - EP - 501	D108	D144	D180
2.51	12300	1250	66600	6790	0.87	3.03	10200	1040	85500	8720	1.05	5 - 4E17DC - EP - 578	D102	D138	D174
			66600	6790	0.94				85500	8720	1.14	5 - 4E18DB - EP - 578	D104	D140	D176
			122000	12400	1.36				126000	12800	1.64	5 - 4F18DB - EP - 578	D106	D142	D178
			122000	12400	1.41				126000	12800	1.71	5 - 4F19DB - EP - 578	D108	D144	D180
2.12	14600	1490	118000	12000	1.15	2.56	12100	1230	123000	12500	1.39	5 - 4F18DB - EP - 683	D106	D142	D178
			118000	12000	1.20				123000	12500	1.44	5 - 4F19DA - EP - 683	D108	D144	D180
1.79	17200	1750	114000	11600	0.99	2.16	14300	1460	119000	12100	1.19	5 - 4F18DB - EP - 809	D106	D142	D178
			114000	11600	1.01				119000	12100	1.22	5 - 4F19DA - EP - 809	D108	D144	D180
1.52	20400	2080	99400	10100	0.84	1.83	16900	1720	114000	11600	1.01	5 - 4F18DB - EP - 956	D106	D142	D178
			99400	10100	0.85				114000	11600	1.03	5 - 4F19DA - EP - 956	D108	D144	D180

注）1. 選定表に記載の機種の形式については、D6 頁をご参照ください。ただし、取付位置記号 Y4、F4、G4、K4、W4（モータが下向き）の場合には、本選定表は適応できませんので、ご照会ください。
2. 出力軸許容ラジアル荷重 Pro は、中空軸タイプは軸端面から 20mm、中実軸タイプは出力軸中央の値です。荷重点がそれ以外の場合、および許容スラスト荷重については、技術資料 E10 ～ E16 頁をご覧ください。
3. 潤滑方式は機種によって異なります。詳細は技術資料 E6 頁の「潤滑」をご参照ください。
4. 上記のモータ回転数 n1 は、代表値であり、出力回転数 n2 は、このモータ回転数による値です。モータ回転数の詳細は、技術資料の E45 頁をご参照ください。
5. 減速比は公称減速比です。出力回転数 n2 は実減速比から算出しています。（減速比 11 ～ 18 の実減速比は枠番によって異なるため、代表減速比で算出しています。）実減速比は D18 頁をご参照ください。
6. 本表以外の組合せ・減速比も製作可能ですので、ご照会ください。
7. 本表に記載の内容は予告無しに変更することがあります。

選定表

5.5 kW

周波数	Hz	50Hz	60Hz
モータ極数	P	4	
モータ回転数 n_1	r/min	1450	1750

減速比 11 ▶ 39

50Hz						60Hz						形式	寸法図（ページ）		
出力回転数 n_2	出力トルク Tout		出力軸許容ラジアル荷重 Pro		SF	出力回転数 n_2	出力トルク Tout		出力軸許容ラジアル荷重 Pro		SF	容量記号 - 枠番 - 補助形式 - 減速比	軸上取付ケース取付	フランジ取付	脚取付
r/min	N·m	kgf·m	N	kgf		r/min	N·m	kgf·m	N	kgf					
138	351	35.8	16300	1660	1.75	167	291	29.7	15600	1590	1.75	8 - 4A120 - EP - 11	D76	D112	D148
			16300	1660	2.00				15600	1590	2.00	8 - 4A125 - EP - 11	D76	D112	D148
			16300	1660	3.33				15600	1590	3.68	8 - 4A145 - EP - 11	D76	D112	D148
113	428	43.6	17000	1730	1.75	137	354	36.1	16300	1660	1.75	8 - 4A120 - EP - 13	D76	D112	D148
			17000	1730	2.00				16300	1660	2.00	8 - 4A125 - EP - 13	D76	D112	D148
104	468	47.7	17300	1760	1.75	125	387	39.4	16700	1700	1.75	8 - 4A120 - EP - 14	D76	D112	D148
			17300	1760	2.00				16700	1700	2.00	8 - 4A125 - EP - 14	D76	D112	D148
			17300	1760	2.76				16700	1700	2.76	8 - 4A140 - EP - 14	D76	D112	D148
90.6	534	54.4	17800	1810	1.75	109	443	45.2	17100	1740	1.75	8 - 4A120 - EP - 16	D76	D112	D148
			17800	1810	2.00				17100	1740	2.00	8 - 4A125 - EP - 16	D76	D112	D148
			17800	1810	2.41				17100	1740	2.41	8 - 4A140 - EP - 16	D76	D112	D148
82.9	584	59.5	18100	1850	1.75	100	484	49.3	17500	1780	1.75	8 - 4A120 - EP - 18	D76	D112	D148
			18100	1850	2.00				17500	1780	2.00	8 - 4A125 - EP - 18	D76	D112	D148
			18100	1850	2.21				17500	1780	2.21	8 - 4A140 - EP - 18	D76	D112	D148
69.0	701	71.5	18600	1900	1.19	83.3	581	59.2	18100	1850	1.19	8 - 4A120 - EP - 21	D76	D112	D148
			18600	1900	1.37				18100	1850	1.37	8 - 4A125 - EP - 21	D76	D112	D148
			18600	1900	1.84				18100	1850	1.84	8 - 4A140 - EP - 21	D76	D112	D148
			27300	2780	2.36				26100	2660	2.36	8 - 4B140 - EP - 21	D78	D114	D150
			27300	2780	2.75				26100	2660	2.75	8 - 4B145 - EP - 21	D78	D114	D150
64.7	748	76.2	18800	1920	1.19	78.1	620	63.2	18200	1860	1.19	8 - 4A120 - EP - 22	D76	D112	D148
			18800	1920	1.37				18200	1860	1.37	8 - 4A125 - EP - 22	D76	D112	D148
			18800	1920	1.72				18200	1860	1.72	8 - 4A140 - EP - 22	D76	D112	D148
			27600	2810	2.36				26500	2700	2.36	8 - 4B140 - EP - 22	D78	D114	D150
			27600	2810	2.75				26500	2700	2.75	8 - 4B145 - EP - 22	D78	D114	D150
59.2	818	83.4	19100	1950	1.19	71.4	678	69.1	18500	1890	1.19	8 - 4A120 - EP - 25	D76	D112	D148
			19100	1950	1.37				18500	1890	1.37	8 - 4A125 - EP - 25	D76	D112	D148
			19100	1950	1.58				18500	1890	1.58	8 - 4A140 - EP - 25	D76	D112	D148
			28200	2870	2.36				27100	2760	2.36	8 - 4B140 - EP - 25	D78	D114	D150
			28200	2870	2.75				27100	2760	2.75	8 - 4B145 - EP - 25	D78	D114	D150
51.8	935	95.3	19400	1980	1.19	62.5	775	79.0	18900	1930	1.19	8 - 4A120 - EP - 28	D76	D112	D148
			19400	1980	1.37				18900	1930	1.37	8 - 4A125 - EP - 28	D76	D112	D148
			29000	2960	2.36				27900	2840	2.36	8 - 4B140 - EP - 28	D78	D114	D150
			29000	2960	2.75				27900	2840	2.75	8 - 4B145 - EP - 28	D78	D114	D150
41.2	1180	120	17000	1730	1.08	49.7	974	99.3	19500	1990	1.08	8 - 4A125 - EP - 35	D76	D112	D148
			17000	1730	1.10				19500	1990	1.10	8 - 4A140 - EP - 35	D76	D112	D148
			30300	3090	2.19				29200	2980	2.19	8 - 4B140 - EP - 35	D78	D114	D150
			44100	4500	2.36				42200	4300	2.36	8 - 4C140 - EP - 35	D80	D116	D152
			44100	4500	2.75				42200	4300	2.75	8 - 4C145 - EP - 35	D80	D116	D152
37.7	1290	131	14000	1430	1.00	45.5	1070	109	19200	1960	1.00	8 - 4A125 - EP - 39	D76	D112	D148
			30800	3140	1.08				29800	3040	1.08	8 - 4B125 - EP - 39	D78	D114	D150
			30800	3140	2.00				29800	3040	2.00	8 - 4B140 - EP - 39	D78	D114	D150
			45100	4600	2.36				43200	4400	2.36	8 - 4C140 - EP - 39	D80	D116	D152
			45100	4600	2.75				43200	4400	2.75	8 - 4C145 - EP - 39	D80	D116	D152

注）1. 選定表に記載の機種の形式については、D6 頁をご参照ください。ただし、取付位置記号 Y4、F4、G4、K4、W4（モータが下向き）の場合には、本選定表は適応できませんので、ご照会ください。
2. 出力軸許容ラジアル荷重 Pro は、中空軸タイプは軸端面から 20mm、中実軸タイプは出力軸中央の値です。荷重点がそれ以外の場合、および許容スラスト荷重については、技術資料 E10 ～ E16 頁をご覧ください。
3. 潤滑方式は機種によって異なります。詳細は技術資料 E6 頁の「潤滑」をご参照ください。
4. 上記のモータ回転数 n1 は、代表値であり、出力回転数 n2 は、このモータ回転数による値です。モータ回転数の詳細は、技術資料の E45 頁をご参照ください。
5. 減速比は公称減速比です。出力回転数 n2 は実減速比から算出しています。（減速比 11 ～ 18 の実減速比は枠番によって異なるため、代表減速比で算出しています。）実減速比は D18 頁をご参照ください。
6. 本表以外の組合せ・減速比も製作可能ですので、ご照会ください。
7. 本表に記載の内容は予告無しに変更することがあります。

5.5 kW	周波数 Hz	50Hz	60Hz
	モータ極数 P	4	
	モータ回転数 n_1 r/min	1450	1750

減速比 46 ▶ 88

50Hz						60Hz						形式	寸法図（ページ）		
出力回転数 n_2	出力トルク Tout		出力軸許容ラジアル荷重 Pro		SF	出力回転数 n_2	出力トルク Tout		出力軸許容ラジアル荷重 Pro		SF	容量記号 - 枠番 - 補助形式 - 減速比	軸上取付ケース取付	フランジ取付	脚取付
r/min	N·m	kgf·m	N	kgf		r/min	N·m	kgf·m	N	kgf					
31.9	1520	155	31700	3230	1.08	38.5	1260	128	30700	3130	1.08	8 - 4B125 - EP - 46	D78	D114	D150
			31700	3230	1.69				30700	3130	1.69	8 - 4B140 - EP - 46	D78	D114	D150
			46800	4770	2.36				44900	4580	2.36	8 - 4C140 - EP - 46	D80	D116	D152
			46800	4770	2.75				44900	4580	2.75	8 - 4C145 - EP - 46	D80	D116	D152
27.6	1750	178	32400	3300	1.08	33.3	1450	148	31500	3210	1.08	8 - 4B125 - EP - 53	D78	D114	D150
			32400	3300	1.47				31500	3210	1.47	8 - 4B140 - EP - 53	D78	D114	D150
			48200	4910	2.18				46300	4720	2.18	8 - 4C140 - EP - 53	D80	D116	D152
			48200	4910	2.64				46300	4720	2.65	8 - 4C145 - EP - 53	D80	D116	D152
			48200	4910	2.93				46300	4720	2.93	8 - 4C160 - EP - 53	D80	D116	D152
24.4	1990	203	32900	3350	1.03	29.4	1650	168	32100	3270	1.03	8 - 4B125 - EP - 60	D78	D114	D150
			32900	3350	1.29				32100	3270	1.29	8 - 4B140 - EP - 60	D78	D114	D150
			49400	5040	1.84				47600	4850	1.84	8 - 4C140 - EP - 60	D80	D116	D152
			49400	5040	2.18				47600	4850	2.18	8 - 4C145 - EP - 60	D80	D116	D152
			49400	5040	2.38				47600	4850	2.38	8 - 4C160 - EP - 60	D80	D116	D152
			49400	5040	2.59				47600	4850	2.59	8 - 4C165 - EP - 60	D80	D116	D152
21.6	2240	228	31100	3170	1.15	26.0	1860	190	32600	3320	1.15	8 - 4B140 - EP - 67	D78	D114	D150
			50500	5150	1.57				48700	4960	1.57	8 - 4C140 - EP - 67	D80	D116	D152
			50500	5150	1.73				48700	4960	2.00	8 - 4C145 - EP - 67	D80	D116	D152
			50500	5150	2.29				48700	4960	2.29	8 - 4C160 - EP - 67	D80	D116	D152
			77900	7940	2.35				74500	7590	2.35	8 - 4D160 - EP - 67	D82	D118	D154
			77900	7940	2.91				74500	7590	2.93	8 - 4D165 - EP - 67	D82	D118	D154
19.7	2450	250	27700	2820	0.87	23.8	2030	207	33000	3360	0.89	8 - 4B125 - EP - 74	D78	D114	D150
			27700	2820	1.05				33000	3360	1.05	8 - 4B140 - EP - 74	D78	D114	D150
			51400	5240	1.57				49600	5060	1.57	8 - 4C140 - EP - 74	D80	D116	D152
			51400	5240	1.73				49600	5060	2.00	8 - 4C145 - EP - 74	D80	D116	D152
			51400	5240	2.09				49600	5060	2.09	8 - 4C160 - EP - 74	D80	D116	D152
			79600	8110	2.35				76100	7760	2.35	8 - 4D160 - EP - 74	D82	D118	D154
			79600	8110	2.91				76100	7760	2.93	8 - 4D165 - EP - 74	D82	D118	D154
18.1	2670	272	52100	5310	1.25	21.9	2210	225	50400	5140	1.25	8 - 4C140 - EP - 80	D80	D116	D152
			52100	5310	1.44				50400	5140	1.44	8 - 4C145 - EP - 80	D80	D116	D152
			52100	5310	1.79				50400	5140	1.79	8 - 4C160 - EP - 80	D80	D116	D152
			52100	5310	1.92				50400	5140	1.92	8 - 4C165 - EP - 80	D80	D116	D152
			81100	8270	2.44				77700	7920	2.75	8 - 4D165 - EP - 80	D82	D118	D154
			81100	8270	2.84				77700	7920	2.87	8 - 4D170 - EP - 80	D82	D118	D154
16.6	2920	298	15900	1620	0.88	20.0	2420	247	28300	2880	0.88	8 - 4B140 - EP - 88	D78	D114	D150
			52900	5390	1.25				51300	5230	1.25	8 - 4C140 - EP - 88	D80	D116	D152
			52900	5390	1.44				51300	5230	1.44	8 - 4C145 - EP - 88	D80	D116	D152
			52900	5390	1.76				51300	5230	1.76	8 - 4C160 - EP - 88	D80	D116	D152
			82800	8440	1.79				79300	8080	1.79	8 - 4D160 - EP - 88	D82	D118	D154
			82800	8440	2.44				79300	8080	2.75	8 - 4D165 - EP - 88	D82	D118	D154
			82800	8440	2.84				79300	8080	2.87	8 - 4D170 - EP - 88	D82	D118	D154
			82800	8440	2.98				79300	8080	2.98	8 - 4D175 - EP - 88	D82	D118	D154
			82800	8440	2.98				79300	8080	3.60	8 - 4D180 - EP - 88	D84	D120	D156

注）1. 選定表に記載の機種の形式については、D6 頁をご参照ください。ただし、取付位置記号 Y4、F4、G4、K4、W4（モータが下向き）の場合には、本選定表は適応できませんので、ご照会ください。
2. 出力軸許容ラジアル荷重 Pro は、中空軸タイプは軸端面から 20mm、中実軸タイプは出力軸中央の値です。荷重点がそれ以外の場合、および許容スラスト荷重については、技術資料 E10 ～ E16 頁をご覧ください。
3. 潤滑方式は機種によって異なります。詳細は技術資料 E6 頁の「潤滑」をご参照ください。
4. 上記のモータ回転数 n1 は、代表値であり、出力回転数 n2 は、このモータ回転数による値です。モータ回転数の詳細は、技術資料の E45 頁をご参照ください。
5. 減速比は公称減速比です。出力回転数 n2 は実減速比から算出しています。（減速比 11 ～ 18 の実減速比は枠番によって異なるため、代表減速比で算出しています。）実減速比は D18 頁をご参照ください。
6. 本表以外の組合せ・減速比も製作可能ですので、ご照会ください。
7. 本表に記載の内容は予告無しに変更することがあります。

選定表

5.5 kW

周波数	Hz	50Hz	60Hz
モータ極数	P	4	
モータ回転数 n_1	r/min	1450	1750

減速比 102 ▶ 151

50Hz						60Hz						形式	寸法図（ページ）		
出力回転数 n_2	出力トルク Tout		出力軸許容ラジアル荷重 Pro		SF	出力回転数 n_2	出力トルク Tout		出力軸許容ラジアル荷重 Pro		SF	容量記号 - 枠番 - 補助形式 - 減速比	軸上取付ケース取付	フランジ取付	脚取付
r/min	N·m	kgf·m	N	kgf		r/min	N·m	kgf·m	N	kgf					
14.3	3390	346	54000	5500	1.08	17.2	2810	286	52600	5360	1.08	8 - 4C140 - EP - 102	D80	D116	D152
			54000	5500	1.37				52600	5360	1.37	8 - 4C145 - EP - 102	D80	D116	D152
			54000	5500	1.52				52600	5360	1.52	8 - 4C160 - EP - 102	D80	D116	D152
			85500	8720	1.74				82100	8370	1.91	8 - 4D160 - EP - 102	D82	D118	D154
			85500	8720	2.07				82100	8370	2.07	8 - 4D165 - EP - 102	D82	D118	D154
			85500	8720	2.45				82100	8370	2.57	8 - 4D170 - EP - 102	D82	D118	D154
			85500	8720	2.57				82100	8370	2.57	8 - 4D175 - EP - 102	D82	D118	D154
			85500	8720	2.57				82100	8370	3.10	8 - 4D180 - EP - 102	D84	D120	D156
			99100	10100	2.90				100000	10200	2.90	8 - 4E175 - EP - 102	D86	D122	D158
			99100	10100	2.90				100000	10200	3.50	8 - 4E180 - EP - 102	D88	D124	D160
12.9	3740	381	54600	5570	1.14	15.6	3100	316	53300	5430	1.37	8 - 4C145 - EP - 112	D80	D116	D152
			54600	5570	1.37				53300	5430	1.37	8 - 4C160 - EP - 112	D80	D116	D152
			87200	8890	1.46				83800	8540	1.76	8 - 4D160 - EP - 112	D82	D118	D154
			87200	8890	1.74				83800	8540	2.07	8 - 4D165 - EP - 112	D82	D118	D154
			87200	8890	2.04				83800	8540	2.18	8 - 4D170 - EP - 112	D82	D118	D154
			87200	8890	2.33				83800	8540	2.33	8 - 4D175 - EP - 112	D82	D118	D154
			87300	8900	2.33				83900	8550	2.81	8 - 4D180 - EP - 112	D84	D120	D156
			98400	10000	2.62				99700	10200	2.75	8 - 4E175 - EP - 112	D86	D122	D158
11.8	4090	417	54800	5590	0.95	14.3	3390	346	54000	5500	0.95	8 - 4C140 - EP - 123	D80	D116	D152
			54800	5590	1.14				54000	5500	1.26	8 - 4C145 - EP - 123	D80	D116	D152
			88900	9060	1.46				85500	8720	1.76	8 - 4D160 - EP - 123	D82	D118	D154
			88900	9060	1.74				85500	8720	2.07	8 - 4D165 - EP - 123	D82	D118	D154
			88900	9060	2.04				85500	8720	2.13	8 - 4D170 - EP - 123	D82	D118	D154
			88900	9060	2.13				85500	8720	2.13	8 - 4D175 - EP - 123	D82	D118	D154
			88900	9060	2.13				85500	8720	2.57	8 - 4D180 - EP - 123	D84	D120	D156
			97700	9960	2.62				99100	10100	2.75	8 - 4E175 - EP - 123	D86	D122	D158
			97700	9960	2.84				99100	10100	3.42	8 - 4E180 - EP - 123	D88	D124	D160
			97700	9960	2.84				99100	10100	3.42	8 - 4E185 - EP - 123	D88	D124	D160
9.63	5030	513	43700	4450	0.85	11.6	4160	424	54100	5510	0.98	8 - 4C145 - EP - 151	D80	D116	D152
			43700	4450	1.02				54100	5510	1.02	8 - 4C160 - EP - 151	D80	D116	D152
			85500	8720	1.17				89200	9090	1.35	8 - 4D160 - EP - 151	D82	D118	D154
			85500	8720	1.42				89200	9090	1.44	8 - 4D165 - EP - 151	D82	D118	D154
			85500	8720	1.65				89200	9090	1.73	8 - 4D170 - EP - 151	D82	D118	D154
			85500	8720	1.73				89200	9090	1.73	8 - 4D175 - EP - 151	D82	D118	D154
			85500	8720	1.73				89200	9090	2.09	8 - 4D180 - EP - 151	D84	D120	D156
			95900	9780	2.05				97600	9950	2.05	8 - 4E175 - EP - 151	D86	D122	D158
			95900	9780	2.31				97600	9950	2.75	8 - 4E180 - EP - 151	D88	D124	D160
			95900	9780	2.31				97600	9950	2.79	8 - 4E185 - EP - 151	D88	D124	D160
			135000	13800	2.75				136000	13900	2.75	8 - 4F180 - EP - 151	D90	D126	D162

注）1. 選定表に記載の機種の形式については、D6 頁をご参照ください。ただし、取付位置記号 Y4、F4、G4、K4、W4（モータが下向き）の場合には、本選定表は適応できませんので、ご照会ください。
2. 出力軸許容ラジアル荷重 Pro は、中空軸タイプは軸端面から 20mm、中実軸タイプは出力軸中央の値です。荷重点がそれ以外の場合、および許容スラスト荷重については、技術資料 E10 ～ E16 頁をご覧ください。
3. 潤滑方式は機種によって異なります。詳細は技術資料 E6 頁の「潤滑」をご参照ください。
4. 上記のモータ回転数 n1 は、代表値であり、出力回転数 n2 は、このモータ回転数による値です。モータ回転数の詳細は、技術資料の E45 頁をご参照ください。
5. 減速比は公称減速比です。出力回転数 n2 は実減速比から算出しています。（減速比 11 ～ 18 の実減速比は枠番によって異なるため、代表減速比で算出しています。）実減速比は D18 頁をご参照ください。
6. 本表以外の組合せ・減速比も製作可能ですので、ご照会ください。
7. 本表に記載の内容は予告無しに変更することがあります。

5.5 kW	周波数	Hz	50Hz	60Hz
	モータ極数	P	4	
	モータ回転数 n_1	r/min	1450	1750

減速比 179 ▶ 305

50Hz						60Hz						形式	寸法図（ページ）		
出力回転数 n_2	出力トルク Tout		出力軸許容ラジアル荷重 Pro		SF	出力回転数 n_2	出力トルク Tout		出力軸許容ラジアル荷重 Pro		SF	容量記号 - 枠番 - 補助形式 - 減速比	軸上取付ケース取付	フランジ取付	脚取付
r/min	N·m	kgf·m	N	kgf		r/min	N·m	kgf·m	N	kgf					
8.12	5960	608	24200	2470	0.86	9.80	4940	504	44900	4580	0.86	8 - 4C160 - EP - 179	D80	D116	D152
			79700	8120	1.00				86000	8770	1.05	8 - 4D160 - EP - 179	D82	D118	D154
			79700	8120	1.20				86000	8770	1.37	8 - 4D165 - EP - 179	D82	D118	D154
			79700	8120	1.39				86000	8770	1.46	8 - 4D170 - EP - 179	D82	D118	D154
			79700	8120	1.46				86000	8770	1.46	8 - 4D175 - EP - 179	D82	D118	D154
			79700	8120	1.46				86000	8770	1.77	8 - 4D180 - EP - 179	D84	D120	D156
			94000	9580	1.79				96000	9790	1.95	8 - 4E175 - EP - 179	D86	D122	D158
			94000	9580	1.95				96000	9790	2.18	8 - 4E180 - EP - 179	D88	D124	D160
			94000	9580	1.95				96000	9790	2.35	8 - 4E185 - EP - 179	D88	D124	D160
			133000	13600	2.18				135000	13800	2.18	8 - 4F180 - EP - 179	D90	D126	D162
			133000	13600	2.75				135000	13800	2.75	8 - 4F185 - EP - 179	D90	D126	D162
7.02	6900	703	72300	7370	0.80	8.47	5710	582	81400	8300	0.80	8 - 4D160 - EP - 207	D82	D118	D154
			72300	7370	1.03				81400	8300	1.05	8 - 4D165 - EP - 207	D82	D118	D154
			72300	7370	1.20				81400	8300	1.26	8 - 4D170 - EP - 207	D82	D118	D154
			72300	7370	1.26				81400	8300	1.26	8 - 4D175 - EP - 207	D82	D118	D154
			72300	7370	1.26				81400	8300	1.53	8 - 4D180 - EP - 207	D84	D120	D156
			92100	9390	1.51				94500	9630	1.51	8 - 4E175 - EP - 207	D86	D122	D158
			92100	9390	1.68				94500	9630	1.77	8 - 4E180 - EP - 207	D88	D124	D160
			92100	9390	1.68				94500	9630	2.03	8 - 4E185 - EP - 207	D88	D124	D160
			131000	13400	1.77				133000	13600	1.77	8 - 4F180 - EP - 207	D90	D126	D162
			131000	13400	2.18				133000	13600	2.18	8 - 4F185 - EP - 207	D90	D126	D162
			131000	13400	2.61				133000	13600	2.78	8 - 4F190 - EP - 207	D90	D126	D162
			131000	13400	2.61				133000	13600	3.15	8 - 4F195 - EP - 207	D90	D126	D162
5.84	8300	846	56900	5800	0.86	7.04	6880	701	72500	7390	1.03	8 - 4D165 - EP - 249	D82	D118	D154
			56900	5800	1.05				72500	7390	1.05	8 - 4D175 - EP - 249	D82	D118	D154
			56900	5800	1.05				72500	7390	1.27	8 - 4D180 - EP - 249	D84	D120	D156
			89300	9100	1.27				92200	9400	1.30	8 - 4E175 - EP - 249	D86	D122	D158
			89300	9100	1.40				92200	9400	1.60	8 - 4E180 - EP - 249	D88	D124	D160
			89300	9100	1.40				92200	9400	1.69	8 - 4E185 - EP - 249	D88	D124	D160
			129000	13100	1.60				131000	13400	1.60	8 - 4F180 - EP - 249	D90	D126	D162
			129000	13100	1.78				131000	13400	1.78	8 - 4F185 - EP - 249	D90	D126	D162
			129000	13100	2.17				131000	13400	2.45	8 - 4F190 - EP - 249	D90	D126	D162
			129000	13100	2.17				131000	13400	2.62	8 - 4F195 - EP - 249	D90	D126	D162
4.76	10200	1040	1210	123	0.86	5.75	8430	859	55100	5620	0.86	8 - 4D175 - EP - 305	D82	D118	D154
			1210	123	0.86				55100	5620	1.03	8 - 4D180 - EP - 305	D84	D120	D156
			85600	8730	1.02				89100	9080	1.02	8 - 4E175 - EP - 305	D86	D122	D158
			85600	8730	1.14				89100	9080	1.30	8 - 4E180 - EP - 305	D88	D124	D160
			85600	8730	1.14				89100	9080	1.38	8 - 4E185 - EP - 305	D88	D124	D160
			126000	12800	1.30				129000	13100	1.30	8 - 4F180 - EP - 305	D90	D126	D162
			126000	12800	1.56				129000	13100	1.56	8 - 4F185 - EP - 305	D90	D126	D162
			126000	12800	1.77				129000	13100	2.14	8 - 4F190 - EP - 305	D90	D126	D162

注）1. 選定表に記載の機種の形式については、D6 頁をご参照ください。ただし、取付位置記号 Y4、F4、G4、K4、W4（モータが下向き）の場合には、本選定表は適応できませんので、ご照会ください。
2. 出力軸許容ラジアル荷重 Pro は、中空軸タイプは軸端面から 20mm、中実軸タイプは出力軸中央の値です。荷重点がそれ以外の場合、および許容スラスト荷重については、技術資料 E10 ～ E16 頁をご覧ください。
3. 潤滑方式は機種によって異なります。詳細は技術資料 E6 頁の「潤滑」をご参照ください。
4. 上記のモータ回転数 n1 は、代表値であり、出力回転数 n2 は、このモータ回転数による値です。モータ回転数の詳細は、技術資料の E45 頁をご参照ください。
5. 減速比は公称減速比です。出力回転数 n2 は実減速比から算出しています。（減速比 11 ～ 18 の実減速比は枠番によって異なるため、代表減速比で算出しています。）実減速比は D18 頁をご参照ください。
6. 本表以外の組合せ・減速比も製作可能ですので、ご照会ください。
7. 本表に記載の内容は予告無しに変更することがあります。

選定表

5.5 kW

周波数	Hz	50Hz	60Hz
モータ極数	P	4	
モータ回転数 n_1	r/min	1450	1750

減速比 364 ▶ 683

50Hz						60Hz						形式	寸法図（ページ）		
出力回転数 n_2	出力トルク Tout		出力軸許容ラジアル荷重 Pro		SF	出力回転数 n_2	出力トルク Tout		出力軸許容ラジアル荷重 Pro		SF	容量記号 - 枠番 - 補助形式 - 減速比	軸上取付 ケース取付	フランジ取付	脚取付
r/min	N·m	kgf·m	N	kgf		r/min	N·m	kgf·m	N	kgf					
3.98	11500	1170	76300	7780	0.93	4.81	9560	975	86800	8850	1.12	8 - 4E17DC - EP - 364	D102	D138	D174
			76300	7780	1.01				86800	8850	1.21	8 - 4E18DB - EP - 364	D104	D140	D176
			123000	12500	1.45				127000	12900	1.75	8 - 4F18DB - EP - 364	D106	D142	D178
			123000	12500	1.51				127000	12900	1.82	8 - 4F19DB - EP - 364	D108	D144	D180
3.42	13400	1370	47900	4880	0.86	4.13	11100	1130	80800	8240	1.04	8 - 4E18DB - EP - 424	D104	D140	D176
			120000	12200	1.22				124000	12600	1.47	8 - 4F18DB - EP - 424	D106	D142	D178
			120000	12200	1.30				124000	12600	1.56	8 - 4F19DB - EP - 424	D108	D144	D180
2.90	15900	1620	116000	11800	1.05	3.50	13100	1340	121000	12300	1.27	8 - 4F18DB - EP - 501	D106	D142	D178
			116000	11800	1.10				121000	12300	1.32	8 - 4F19DB - EP - 501	D108	D144	D180
2.51	18300	1870	112000	11400	0.92	3.03	15200	1550	117000	11900	1.10	8 - 4F18DB - EP - 578	D106	D142	D178
			112000	11400	0.95				117000	11900	1.15	8 - 4F19DB - EP - 578	D108	D144	D180
2.12	21600	2200	79200	8070	0.80	2.56	17900	1820	113000	11500	0.97	8 - 4F19DA - EP - 683	D108	D144	D180

注）1. 選定表に記載の機種の形式については、D6 頁をご参照ください。ただし、取付位置記号 Y4、F4、G4、K4、W4（モータが下向き）の場合には、本選定表は適応できませんので、ご照会ください。
2. 出力軸許容ラジアル荷重 Pro は、中空軸タイプは軸端面から 20mm、中実軸タイプは出力軸中央の値です。荷重点がそれ以外の場合、および許容スラスト荷重については、技術資料 E10 ～ E16 頁をご覧ください。
3. 潤滑方式は機種によって異なります。詳細は技術資料 E6 頁の「潤滑」をご参照ください。
4. 上記のモータ回転数 n1 は、代表値であり、出力回転数 n2 は、このモータ回転数による値です。モータ回転数の詳細は、技術資料の E45 頁をご参照ください。
5. 減速比は公称減速比です。出力回転数 n2 は実減速比から算出しています。（減速比 11 ～ 18 の実減速比は枠番によって異なるため、代表減速比で算出しています。）実減速比は D18 頁をご参照ください。
6. 本表以外の組合せ・減速比も製作可能ですので、ご照会ください。
7. 本表に記載の内容は予告無しに変更することがあります。

7.5 kW	周波数	Hz	50Hz	60Hz
	モータ極数	P	4	
	モータ回転数 n_1	r/min	1450	1750

減速比 11 ▶ 25

50Hz						60Hz						形式	寸法図（ページ）		
出力回転数 n_2	出力トルク Tout		出力軸許容ラジアル荷重 Pro		SF	出力回転数 n_2	出力トルク Tout		出力軸許容ラジアル荷重 Pro		SF	容量記号 - 枠番 - 補助形式 - 減速比	軸上取付ケース取付	フランジ取付	脚取付
r/min	N·m	kgf·m	N	kgf		r/min	N·m	kgf·m	N	kgf					
138	478	48.7	15600	1590	1.28	167	396	40.4	15100	1540	1.28	10 - 4A120 - EP - 11	D76	D112	D148
			15600	1590	1.47				15100	1540	1.47	10 - 4A125 - EP - 11	D76	D112	D148
			15600	1590	2.44				15100	1540	2.53	10 - 4A140 - EP - 11	D76	D112	D148
			22500	2290	2.53				21500	2190	2.53	10 - 4B140 - EP - 11	D78	D114	D150
			22500	2290	2.93				21500	2190	2.93	10 - 4B145 - EP - 11	D78	D114	D150
113	583	59.4	16200	1650	1.28	137	483	49.2	15600	1590	1.28	10 - 4A120 - EP - 13	D76	D112	D148
			16200	1650	1.47				15600	1590	1.47	10 - 4A125 - EP - 13	D76	D112	D148
			16200	1650	2.20				15600	1590	2.21	10 - 4A140 - EP - 13	D76	D112	D148
			23600	2410	2.53				22600	2300	2.53	10 - 4B140 - EP - 13	D78	D114	D150
			23600	2410	2.93				22600	2300	2.93	10 - 4B145 - EP - 13	D78	D114	D150
104	638	65.0	16400	1670	1.28	125	528	53.8	15900	1620	1.28	10 - 4A120 - EP - 14	D76	D112	D148
			16400	1670	1.47				15900	1620	1.47	10 - 4A125 - EP - 14	D76	D112	D148
			16400	1670	2.02				15900	1620	2.02	10 - 4A140 - EP - 14	D76	D112	D148
			24100	2460	2.53				23100	2350	2.53	10 - 4B140 - EP - 14	D78	D114	D150
			24100	2460	2.93				23100	2350	2.93	10 - 4B145 - EP - 14	D78	D114	D150
90.6	729	74.3	16700	1700	1.28	109	604	61.6	16300	1660	1.28	10 - 4A120 - EP - 16	D76	D112	D148
			16700	1700	1.47				16300	1660	1.47	10 - 4A125 - EP - 16	D76	D112	D148
			16700	1700	1.77				16300	1660	1.77	10 - 4A140 - EP - 16	D76	D112	D148
			24800	2530	2.53				23800	2430	2.53	10 - 4B140 - EP - 16	D78	D114	D150
			24800	2530	2.93				23800	2430	2.93	10 - 4B145 - EP - 16	D78	D114	D150
82.9	797	81.2	16900	1720	1.28	100	660	67.3	16500	1680	1.28	10 - 4A120 - EP - 18	D76	D112	D148
			16900	1720	1.47				16500	1680	1.47	10 - 4A125 - EP - 18	D76	D112	D148
			16900	1720	1.62				16500	1680	1.62	10 - 4A140 - EP - 18	D76	D112	D148
			25300	2580	2.53				24300	2480	2.53	10 - 4B140 - EP - 18	D78	D114	D150
			25300	2580	2.93				24300	2480	2.93	10 - 4B145 - EP - 18	D78	D114	D150
69.0	956	97.5	17300	1760	1.00	83.3	792	80.7	16900	1720	1.00	10 - 4A125 - EP - 21	D76	D112	D148
			17300	1760	1.35				16900	1720	1.35	10 - 4A140 - EP - 21	D76	D112	D148
			26200	2670	1.73				25200	2570	1.73	10 - 4B140 - EP - 21	D78	D114	D150
			26200	2670	2.01				25200	2570	2.01	10 - 4B145 - EP - 21	D78	D114	D150
			26200	2670	2.69				25200	2570	2.69	10 - 4B160 - EP - 21	D78	D114	D150
64.7	1020	104	17300	1760	1.00	78.1	845	86.1	17000	1730	1.00	10 - 4A125 - EP - 22	D76	D112	D148
			17300	1760	1.26				17000	1730	1.26	10 - 4A140 - EP - 22	D76	D112	D148
			26500	2700	1.73				25500	2600	1.73	10 - 4B140 - EP - 22	D78	D114	D150
			26500	2700	2.01				25500	2600	2.01	10 - 4B145 - EP - 22	D78	D114	D150
			26500	2700	2.52				25500	2600	2.52	10 - 4B160 - EP - 22	D78	D114	D150
			38600	3930	2.71				36900	3760	2.71	10 - 4C160 - EP - 22	D80	D116	D152
59.2	1120	114	17500	1780	1.00	71.4	925	94.3	17200	1750	1.00	10 - 4A125 - EP - 25	D76	D112	D148
			17500	1780	1.16				17200	1750	1.16	10 - 4A140 - EP - 25	D76	D112	D148
			26900	2740	1.73				26000	2650	1.73	10 - 4B140 - EP - 25	D78	D114	D150
			26900	2740	2.01				26000	2650	2.01	10 - 4B145 - EP - 25	D78	D114	D150
			26900	2740	2.30				26000	2650	2.30	10 - 4B160 - EP - 25	D78	D114	D150
			39400	4020	2.71				37700	3840	2.71	10 - 4C160 - EP - 25	D80	D116	D152

注）1. 選定表に記載の機種の形式については、D6 頁をご参照ください。ただし、取付位置記号 Y4、F4、G4、K4、W4（モータが下向き）の場合には、本選定表は適応できませんので、ご照会ください。
2. 出力軸許容ラジアル荷重 Pro は、中空軸タイプは軸端面から 20mm、中実軸タイプは出力軸中央の値です。荷重点がそれ以外の場合、および許容スラスト荷重については、技術資料 E10 ～ E16 頁をご覧ください。
3. 潤滑方式は機種によって異なります。詳細は技術資料 E6 頁の「潤滑」をご参照ください。
4. 上記のモータ回転数 n1 は、代表値であり、出力回転数 n2 は、このモータ回転数による値です。モータ回転数の詳細は、技術資料の E45 頁をご参照ください。
5. 減速比は公称減速比です。出力回転数 n2 は実減速比から算出しています。（減速比 11 ～ 18 の実減速比は枠番によって異なるため、代表減速比で算出しています。）実減速比は D18 頁をご参照ください。
6. 本表以外の組合せ・減速比も製作可能ですので、ご照会ください。
7. 本表に記載の内容は予告無しに変更することがあります。

選定表

概要
標準仕様
形式
取付位置記号と端子箱位置
製作範囲
選定手順
選定表
寸法図
0.75kW
1.1kW
1.5kW
2.2kW
3.0kW
3.7kW
5.5kW
7.5kW
11kW

7.5 kW

周波数	Hz	50Hz	60Hz
モータ極数	P	4	
モータ回転数 n_1	r/min	1450	1750

減速比 28 ▶ 67

50Hz 出力回転数 n_2 r/min	50Hz 出力トルク Tout N·m	50Hz 出力トルク Tout kgf·m	50Hz 出力軸許容ラジアル荷重 Pro N	50Hz 出力軸許容ラジアル荷重 Pro kgf	50Hz SF	60Hz 出力回転数 n_2 r/min	60Hz 出力トルク Tout N·m	60Hz 出力トルク Tout kgf·m	60Hz 出力軸許容ラジアル荷重 Pro N	60Hz 出力軸許容ラジアル荷重 Pro kgf	60Hz SF	形式 容量記号 - 枠番 - 補助形式 - 減速比	寸法図（ページ） 軸上取付 ケース取付	寸法図（ページ） フランジ取付	寸法図（ページ） 脚取付
51.8	1280	130	14400	1470	1.01	62.5	1060	108	17400	1770	1.01	10 - 4A140 - EP - 28	D76	D112	D148
			27600	2810	1.73				26700	2720	1.73	10 - 4B140 - EP - 28	D78	D114	D150
			27600	2810	2.02				26700	2720	2.02	10 - 4B145 - EP - 28	D78	D114	D150
			40600	4140	2.63				38900	3970	2.63	10 - 4C160 - EP - 28	D80	D116	D152
41.2	1600	163	28500	2910	1.60	49.7	1330	136	27700	2820	1.60	10 - 4B140 - EP - 35	D78	D114	D150
			42500	4330	1.73				40900	4170	1.73	10 - 4C140 - EP - 35	D80	D116	D152
			42500	4330	2.01				40900	4170	2.01	10 - 4C145 - EP - 35	D80	D116	D152
			42500	4330	2.63				40900	4170	2.63	10 - 4C160 - EP - 35	D80	D116	D152
37.7	1750	178	28800	2940	1.47	45.5	1450	148	28100	2860	1.47	10 - 4B140 - EP - 39	D78	D114	D150
			43300	4410	1.73				41700	4250	1.73	10 - 4C140 - EP - 39	D80	D116	D152
			43300	4410	2.01				41700	4250	2.01	10 - 4C145 - EP - 39	D80	D116	D152
			43300	4410	2.63				41700	4250	2.63	10 - 4C160 - EP - 39	D80	D116	D152
			43300	4410	2.93				41700	4250	2.93	10 - 4C165 - EP - 39	D80	D116	D152
31.9	2070	211	29300	2990	1.24	38.5	1720	175	28800	2940	1.24	10 - 4B140 - EP - 46	D78	D114	D150
			44700	4560	1.73				43100	4390	1.73	10 - 4C140 - EP - 46	D80	D116	D152
			44700	4560	2.01				43100	4390	2.01	10 - 4C145 - EP - 46	D80	D116	D152
			44700	4560	2.48				43100	4390	2.48	10 - 4C160 - EP - 46	D80	D116	D152
			69100	7040	2.63				66100	6740	2.63	10 - 4D160 - EP - 46	D82	D118	D154
27.6	2390	244	28800	2940	1.07	33.3	1980	202	29200	2980	1.07	10 - 4B140 - EP - 53	D78	D114	D150
			45800	4670	1.60				44300	4520	1.60	10 - 4C140 - EP - 53	D80	D116	D152
			45800	4670	1.93				44300	4520	1.94	10 - 4C145 - EP - 53	D80	D116	D152
			45800	4670	2.15				44300	4520	2.15	10 - 4C160 - EP - 53	D80	D116	D152
			71400	7280	2.49				68400	6970	2.49	10 - 4D160 - EP - 53	D82	D118	D154
			71400	7280	2.99				68400	6970	3.01	10 - 4D165 - EP - 53	D82	D118	D154
24.4	2710	276	22300	2270	0.95	29.4	2250	229	29500	3010	0.95	10 - 4B140 - EP - 60	D78	D114	D150
			46700	4760	1.35				45300	4620	1.35	10 - 4C140 - EP - 60	D80	D116	D152
			46700	4760	1.60				45300	4620	1.60	10 - 4C145 - EP - 60	D80	D116	D152
			46700	4760	1.75				45300	4620	1.75	10 - 4C160 - EP - 60	D80	D116	D152
			46700	4760	1.90				45300	4620	1.90	10 - 4C165 - EP - 60	D80	D116	D152
			73400	7480	2.51				70400	7180	2.51	10 - 4D165 - EP - 60	D82	D118	D154
21.6	3060	312	47400	4830	1.15	26.0	2540	259	46200	4710	1.15	10 - 4C140 - EP - 67	D80	D116	D152
			47400	4830	1.27				46200	4710	1.47	10 - 4C145 - EP - 67	D80	D116	D152
			47400	4830	1.68				46200	4710	1.68	10 - 4C160 - EP - 67	D80	D116	D152
			75300	7680	1.72				72300	7370	1.72	10 - 4D160 - EP - 67	D82	D118	D154
			75300	7680	2.13				72300	7370	2.15	10 - 4D165 - EP - 67	D82	D118	D154
			75300	7680	2.48				72300	7370	2.60	10 - 4D170 - EP - 67	D82	D118	D154
			75300	7680	2.85				72300	7370	2.85	10 - 4D175 - EP - 67	D82	D118	D154
			75400	7690	2.85				72400	7380	3.44	10 - 4D180 - EP - 67	D84	D120	D156

注）1. 選定表に記載の機種の形式については、D6 頁をご参照ください。ただし、取付位置記号 Y4、F4、G4、K4、W4（モータが下向き）の場合には、本選定表は適応できませんので、ご照会ください。
2. 出力軸許容ラジアル荷重 Pro は、中空軸タイプは軸端面から 20mm、中実軸タイプは出力軸中央の値です。荷重点がそれ以外の場合、および許容スラスト荷重については、技術資料 E10 ～ E16 頁をご覧ください。
3. 潤滑方式は機種によって異なります。詳細は技術資料 E6 頁の「潤滑」をご参照ください。
4. 上記のモータ回転数 n1 は、代表値であり、出力回転数 n2 は、このモータ回転数による値です。モータ回転数の詳細は、技術資料の E45 頁をご参照ください。
5. 減速比は公称減速比です。出力回転数 n2 は実減速比から算出しています。（減速比 11 ～ 18 の実減速比は枠番によって異なるため、代表減速比で算出しています。）実減速比は D18 頁をご参照ください。
6. 本表以外の組合せ・減速比も製作可能ですので、ご照会ください。
7. 本表に記載の内容は予告無しに変更することがあります。

7.5 kW

周波数	Hz	50Hz	60Hz
モータ極数	P	4	
モータ回転数 n_1	r/min	1450	1750

減速比 74 ▶ 102

50Hz						60Hz						形式	寸法図（ページ）		
出力回転数 n_2	出力トルク Tout		出力軸許容ラジアル荷重 Pro		SF	出力回転数 n_2	出力トルク Tout		出力軸許容ラジアル荷重 Pro		SF	容量記号 - 枠番 - 補助形式 - 減速比	軸上取付ケース取付	フランジ取付	脚取付
r/min	N·m	kgf·m	N	kgf		r/min	N·m	kgf·m	N	kgf					
19.7	3350	341	48100	4900	1.15	23.8	2770	282	46900	4780	1.15	10 - 4C140 - EP - 74	D80	D116	D152
			48100	4900	1.27				46900	4780	1.47	10 - 4C145 - EP - 74	D80	D116	D152
			48100	4900	1.54				46900	4780	1.54	10 - 4C160 - EP - 74	D80	D116	D152
			76800	7830	1.72				73800	7520	1.72	10 - 4D160 - EP - 74	D82	D118	D154
			76800	7830	2.13				73800	7520	2.15	10 - 4D165 - EP - 74	D82	D118	D154
			76800	7830	2.48				73800	7520	2.60	10 - 4D170 - EP - 74	D82	D118	D154
			76800	7830	2.60				73800	7520	2.60	10 - 4D175 - EP - 74	D82	D118	D154
			76800	7830	2.60				73800	7520	3.14	10 - 4D180 - EP - 74	D84	D120	D156
			99200	10100	2.94				98000	9990	2.94	10 - 4E175 - EP - 74	D86	D122	D158
			99200	10100	2.94				98000	9990	3.54	10 - 4E180 - EP - 74	D88	D124	D160
18.1	3640	371	48400	4930	1.05	21.9	3020	308	47300	4820	1.05	10 - 4C145 - EP - 80	D80	D116	D152
			48400	4930	1.31				47300	4820	1.31	10 - 4C160 - EP - 80	D80	D116	D152
			48400	4930	1.41				47300	4820	1.41	10 - 4C165 - EP - 80	D80	D116	D152
			78000	7950	1.79				75100	7660	2.01	10 - 4D165 - EP - 80	D82	D118	D154
			78000	7950	2.08				75100	7660	2.11	10 - 4D170 - EP - 80	D82	D118	D154
			78000	7950	2.39				75100	7660	2.39	10 - 4D175 - EP - 80	D82	D118	D154
			78100	7960	2.39				75100	7660	2.89	10 - 4D180 - EP - 80	D84	D120	D156
			98600	10100	2.60				99900	10200	2.60	10 - 4E175 - EP - 80	D86	D122	D158
			98600	10100	2.70				99900	10200	3.21	10 - 4E180 - EP - 80	D88	D124	D160
			98600	10100	2.70				99900	10200	3.26	10 - 4E185 - EP - 80	D88	D124	D160
16.6	3990	407	48900	4980	1.05	20.0	3300	336	48000	4890	1.05	10 - 4C145 - EP - 88	D80	D116	D152
			48900	4980	1.29				48000	4890	1.29	10 - 4C160 - EP - 88	D80	D116	D152
			79400	8090	1.31				76600	7810	1.31	10 - 4D160 - EP - 88	D82	D118	D154
			79400	8090	1.79				76600	7810	2.01	10 - 4D165 - EP - 88	D82	D118	D154
			79400	8090	2.08				76600	7810	2.11	10 - 4D170 - EP - 88	D82	D118	D154
			79400	8090	2.19				76600	7810	2.19	10 - 4D175 - EP - 88	D82	D118	D154
			79400	8090	2.19				76600	7810	2.64	10 - 4D180 - EP - 88	D84	D120	D156
			97900	9980	2.47				99300	10100	2.47	10 - 4E175 - EP - 88	D86	D122	D158
			97900	9980	2.47				99300	10100	2.98	10 - 4E180 - EP - 88	D88	D124	D160
			97900	9980	2.47				99300	10100	2.98	10 - 4E185 - EP - 88	D88	D124	D160
			97900	9980	2.47				99300	10100	2.98	10 - 4E190 - EP - 88	D88	D124	D160
			97900	9980	2.47				99300	10100	2.98	10 - 4E195 - EP - 88	D88	D124	D160
14.3	4620	471	49100	5010	1.00	17.2	3830	390	48700	4960	1.00	10 - 4C145 - EP - 102	D80	D116	D152
			49100	5010	1.11				48700	4960	1.11	10 - 4C160 - EP - 102	D80	D116	D152
			81600	8320	1.27				78800	8030	1.40	10 - 4D160 - EP - 102	D82	D118	D154
			81600	8320	1.52				78800	8030	1.52	10 - 4D165 - EP - 102	D82	D118	D154
			81600	8320	1.80				78800	8030	1.89	10 - 4D170 - EP - 102	D82	D118	D154
			81600	8320	1.89				78800	8030	1.89	10 - 4D175 - EP - 102	D82	D118	D154
			81600	8320	1.89				78800	8030	2.28	10 - 4D180 - EP - 102	D84	D120	D156
			96700	9860	2.13				98300	10000	2.13	10 - 4E175 - EP - 102	D86	D122	D158
			96700	9860	2.13				98300	10000	2.57	10 - 4E180 - EP - 102	D88	D124	D160
			96700	9860	2.13				98300	10000	2.57	10 - 4E185 - EP - 102	D88	D124	D160
			96700	9860	2.13				98300	10000	2.57	10 - 4E190 - EP - 102	D88	D124	D160
			96700	9860	2.13				98300	10000	2.57	10 - 4E195 - EP - 102	D88	D124	D160
			135000	13800	2.60				137000	14000	2.60	10 - 4F180 - EP - 102	D90	D126	D162

注）1. 選定表に記載の機種の形式については、D6 頁をご参照ください。ただし、取付位置記号 Y4、F4、G4、K4、W4（モータが下向き）の場合には、本選定表は適応できませんので、ご照会ください。
2. 出力軸許容ラジアル荷重 Pro は、中空軸タイプは軸端面から 20mm、中実軸タイプは出力軸中央の値です。荷重点がそれ以外の場合、および許容スラスト荷重については、技術資料 E10 ～ E16 頁をご覧ください。
3. 潤滑方式は機種によって異なります。詳細は技術資料 E6 頁の「潤滑」をご参照ください。
4. 上記のモータ回転数 n1 は、代表値であり、出力回転数 n2 は、このモータ回転数による値です。モータ回転数の詳細は、技術資料の E45 頁をご参照ください。
5. 減速比は公称減速比です。出力回転数 n2 は実減速比から算出しています。（減速比 11 ～ 18 の実減速比は枠番によって異なるため、代表減速比で算出しています。）実減速比は D18 頁をご参照ください。
6. 本表以外の組合せ・減速比も製作可能ですので、ご照会ください。
7. 本表に記載の内容は予告無しに変更することがあります。

選定表

7.5 kW

周波数	Hz	50Hz	60Hz
モータ極数	P	4	
モータ回転数 n_1	r/min	1450	1750

減速比 112 ▶ 179

50Hz						60Hz						形式	寸法図（ページ）		
出力回転数 n_2	出力トルク Tout		出力軸許容ラジアル荷重 Pro		SF	出力回転数 n_2	出力トルク Tout		出力軸許容ラジアル荷重 Pro		SF	容量記号 - 枠番 - 補助形式 - 減速比	軸上取付ケース取付	フランジ取付	脚取付
r/min	N·m	kgf·m	N	kgf		r/min	N·m	kgf·m	N	kgf					
12.9	5100	520	42500	4330	1.01	15.6	4230	431	49000	4990	1.01	10 - 4C160 - EP - 112	D80	D116	D152
			82900	8450	1.07				80200	8180	1.29	10 - 4D160 - EP - 112	D82	D118	D154
			82900	8450	1.28				80200	8180	1.52	10 - 4D165 - EP - 112	D82	D118	D154
			82900	8450	1.49				80200	8180	1.60	10 - 4D170 - EP - 112	D82	D118	D154
			82900	8450	1.71				80200	8180	1.71	10 - 4D175 - EP - 112	D82	D118	D154
			83000	8460	1.71				80300	8190	2.06	10 - 4D180 - EP - 112	D84	D120	D156
			95700	9760	1.92				97500	9940	2.01	10 - 4E175 - EP - 112	D86	D122	D158
			95700	9760	2.27				97500	9940	2.51	10 - 4E180 - EP - 112	D88	D124	D160
			95700	9760	2.27				97500	9940	2.74	10 - 4E185 - EP - 112	D88	D124	D160
			134000	13700	2.47				136000	13900	2.51	10 - 4F180 - EP - 112	D90	D126	D162
11.8	5580	569	34000	3470	0.84	14.3	4620	471	49100	5010	0.92	10 - 4C145 - EP - 123	D80	D116	D152
			82200	8380	1.07				81600	8320	1.29	10 - 4D160 - EP - 123	D82	D118	D154
			82200	8380	1.28				81600	8320	1.52	10 - 4D165 - EP - 123	D82	D118	D154
			82200	8380	1.49				81600	8320	1.56	10 - 4D170 - EP - 123	D82	D118	D154
			82200	8380	1.56				81600	8320	1.56	10 - 4D175 - EP - 123	D82	D118	D154
			82200	8380	1.56				81600	8320	1.89	10 - 4D180 - EP - 123	D84	D120	D156
			94800	9660	1.92				96700	9860	2.01	10 - 4E175 - EP - 123	D86	D122	D158
			94800	9660	2.08				96700	9860	2.51	10 - 4E180 - EP - 123	D88	D124	D160
			94800	9660	2.08				96700	9860	2.51	10 - 4E185 - EP - 123	D88	D124	D160
			134000	13700	2.47				135000	13800	2.51	10 - 4F180 - EP - 123	D90	D126	D162
9.63	6850	698	72700	7410	0.86	11.6	5680	579	81600	8320	0.99	10 - 4D160 - EP - 151	D82	D118	D154
			72700	7410	1.04				81600	8320	1.05	10 - 4D165 - EP - 151	D82	D118	D154
			72700	7410	1.21				81600	8320	1.27	10 - 4D170 - EP - 151	D82	D118	D154
			72700	7410	1.27				81600	8320	1.27	10 - 4D175 - EP - 151	D82	D118	D154
			72700	7410	1.27				81600	8320	1.54	10 - 4D180 - EP - 151	D84	D120	D156
			92200	9400	1.51				94600	9640	1.51	10 - 4E175 - EP - 151	D86	D122	D158
			92200	9400	1.69				94600	9640	2.01	10 - 4E180 - EP - 151	D88	D124	D160
			92200	9400	1.69				94600	9640	2.04	10 - 4E185 - EP - 151	D88	D124	D160
			131000	13400	2.01				133000	13600	2.01	10 - 4F180 - EP - 151	D90	D126	D162
			131000	13400	2.48				133000	13600	2.51	10 - 4F185 - EP - 151	D90	D126	D162
			131000	13400	2.63				133000	13600	2.79	10 - 4F190 - EP - 151	D90	D126	D162
			131000	13400	2.63				133000	13600	3.17	10 - 4F195 - EP - 151	D90	D126	D162
8.12	8130	829	59100	6020	0.88	9.80	6740	687	73700	7510	1.00	10 - 4D165 - EP - 179	D82	D118	D154
			59100	6020	1.02				73700	7510	1.07	10 - 4D170 - EP - 179	D82	D118	D154
			59100	6020	1.07				73700	7510	1.07	10 - 4D175 - EP - 179	D82	D118	D154
			59100	6020	1.07				73700	7510	1.29	10 - 4D180 - EP - 179	D84	D120	D156
			89700	9140	1.32				92500	9430	1.43	10 - 4E175 - EP - 179	D86	D122	D158
			89700	9140	1.43				92500	9430	1.60	10 - 4E180 - EP - 179	D88	D124	D160
			89700	9140	1.43				92500	9430	1.72	10 - 4E185 - EP - 179	D88	D124	D160
			129000	13100	1.60				132000	13500	1.60	10 - 4F180 - EP - 179	D90	D126	D162
			129000	13100	2.01				132000	13500	2.01	10 - 4F185 - EP - 179	D90	D126	D162
			129000	13100	2.21				132000	13500	2.43	10 - 4F190 - EP - 179	D90	D126	D162
			129000	13100	2.21				132000	13500	2.67	10 - 4F195 - EP - 179	D90	D126	D162

注）1. 選定表に記載の機種の形式については、D6 頁をご参照ください。ただし、取付位置記号 Y4、F4、G4、K4、W4（モータが下向き）の場合には、本選定表は適応できませんので、ご照会ください。
2. 出力軸許容ラジアル荷重 Pro は、中空軸タイプは軸端面から 20mm、中実軸タイプは出力軸中央の値です。荷重点がそれ以外の場合、および許容スラスト荷重については、技術資料 E10 ～ E16 頁をご覧ください。
3. 潤滑方式は機種によって異なります。詳細は技術資料 E6 頁の「潤滑」をご参照ください。
4. 上記のモータ回転数 n1 は、代表値であり、出力回転数 n2 は、このモータ回転数による値です。モータ回転数の詳細は、技術資料の E45 頁をご参照ください。
5. 減速比は公称減速比です。出力回転数 n2 は実減速比から算出しています。（減速比 11 ～ 18 の実減速比は枠番によって異なるため、代表減速比で算出しています。）実減速比は D18 頁をご参照ください。
6. 本表以外の組合せ・減速比も製作可能ですので、ご照会ください。
7. 本表に記載の内容は予告無しに変更することがあります。

7.5 kW

周波数	Hz	50Hz	60Hz
モータ極数	P	4	
モータ回転数 n_1	r/min	1450	1750

減速比 207 ▶ 501

50Hz						60Hz						形式	寸法図（ページ）		
出力回転数 n_2	出力トルク Tout		出力軸許容ラジアル荷重 Pro		SF	出力回転数 n_2	出力トルク Tout		出力軸許容ラジアル荷重 Pro		SF	容量記号 - 枠番 - 補助形式 - 減速比	軸上取付ケース取付	フランジ取付	脚取付
r/min	N·m	kgf·m	N	kgf		r/min	N·m	kgf·m	N	kgf					
7.02	9400	958	37500	3820	0.88	8.47	7790	794	63200	6440	0.93	10 - 4D170 - EP - 207	D82	D118	D154
			37500	3820	0.93				63200	6440	0.93	10 - 4D175 - EP - 207	D82	D118	D154
			37500	3820	0.93				63200	6440	1.12	10 - 4D180 - EP - 207	D84	D120	D156
			87100	8880	1.11				90300	9200	1.11	10 - 4E175 - EP - 207	D86	D122	D158
			87100	8880	1.23				90300	9200	1.30	10 - 4E180 - EP - 207	D88	D124	D160
			87100	8880	1.23				90300	9200	1.49	10 - 4E185 - EP - 207	D88	D124	D160
			127000	12900	1.30				130000	13300	1.30	10 - 4F180 - EP - 207	D90	D126	D162
			127000	12900	1.60				130000	13300	1.60	10 - 4F185 - EP - 207	D90	D126	D162
			127000	12900	1.91				130000	13300	2.04	10 - 4F190 - EP - 207	D90	D126	D162
			127000	12900	1.91				130000	13300	2.31	10 - 4F195 - EP - 207	D90	D126	D162
5.84	11300	1150	83300	8490	0.93	7.04	9380	956	87200	8890	0.95	10 - 4E175 - EP - 249	D86	D122	D158
			83300	8490	1.02				87200	8890	1.17	10 - 4E180 - EP - 249	D88	D124	D160
			83300	8490	1.02				87200	8890	1.24	10 - 4E185 - EP - 249	D88	D124	D160
			124000	12600	1.17				127000	12900	1.17	10 - 4F180 - EP - 249	D90	D126	D162
			124000	12600	1.31				127000	12900	1.31	10 - 4F185 - EP - 249	D90	D126	D162
			124000	12600	1.59				127000	12900	1.80	10 - 4F190 - EP - 249	D90	D126	D162
			124000	12600	1.59				127000	12900	1.92	10 - 4F195 - EP - 249	D90	D126	D162
4.76	13900	1420	53000	5400	0.84	5.75	11500	1170	83000	8460	0.95	10 - 4E180 - EP - 305	D88	D124	D160
			53000	5400	0.84				83000	8460	1.01	10 - 4E185 - EP - 305	D88	D124	D160
			119000	12100	0.95				124000	12600	0.95	10 - 4F180 - EP - 305	D90	D126	D162
			119000	12100	1.15				124000	12600	1.15	10 - 4F185 - EP - 305	D90	D126	D162
			119000	12100	1.30				124000	12600	1.57	10 - 4F190 - EP - 305	D90	D126	D162
3.98	15700	1600	116000	11800	1.06	4.81	13000	1330	121000	12300	1.28	10 - 4F18DB - EP - 364	D106	D142	D178
			116000	11800	1.11				121000	12300	1.33	10 - 4F19DB - EP - 364	D108	D144	D180
3.42	18300	1870	112000	11400	0.89	4.13	15200	1550	117000	11900	1.08	10 - 4F18DB - EP - 424	D106	D142	D178
			112000	11400	0.95				117000	11900	1.15	10 - 4F19DB - EP - 424	D108	D144	D180
2.90	21600	2200	79200	8070	0.80	3.50	17900	1820	113000	11500	0.97	10 - 4F19DB - EP - 501	D108	D144	D180

注）1. 選定表に記載の機種の形式については、D6 頁をご参照ください。ただし、取付位置記号 Y4、F4、G4、K4、W4（モータが下向き）の場合には、本選定表は適応できませんので、ご照会ください。
2. 出力軸許容ラジアル荷重 Pro は、中空軸タイプは軸端面から 20mm、中実軸タイプは出力軸中央の値です。荷重点がそれ以外の場合、および許容スラスト荷重については、技術資料 E10 ～ E16 頁をご覧ください。
3. 潤滑方式は機種によって異なります。詳細は技術資料 E6 頁の「潤滑」をご参照ください。
4. 上記のモータ回転数 n1 は、代表値であり、出力回転数 n2 は、このモータ回転数による値です。モータ回転数の詳細は、技術資料の E45 頁をご参照ください。
5. 減速比は公称減速比です。出力回転数 n2 は実減速比から算出しています。（減速比 11 ～ 18 の実減速比は枠番によって異なるため、代表減速比で算出しています。）実減速比は D18 頁をご参照ください。
6. 本表以外の組合せ・減速比も製作可能ですので、ご照会ください。
7. 本表に記載の内容は予告無しに変更することがあります。

選定表

11 kW

周波数	Hz	50Hz	60Hz
モータ極数	P	4	
モータ回転数 n_1	r/min	1450	1750

減速比 11 ▶ 21

50Hz						60Hz						形式	寸法図（ページ）		
出力回転数 n_2	出力トルク Tout		出力軸許容ラジアル荷重 Pro		SF	出力回転数 n_2	出力トルク Tout		出力軸許容ラジアル荷重 Pro		SF	容量記号 - 枠番 - 補助形式 - 減速比	軸上取付ケース取付	フランジ取付	脚取付
r/min	N·m	kgf·m	N	kgf		r/min	N·m	kgf·m	N	kgf					
138	701	71.5	14400	1470	1.00	167	581	59.2	14100	1440	1.00	15 - 4A125 - EP - 11	D76	D112	D148
			14400	1470	1.66				14100	1440	1.84	15 - 4A145 - EP - 11	D76	D112	D148
			21600	2200	2.00				20800	2120	2.00	15 - 4B145 - EP - 11	D78	D114	D150
			21600	2200	2.30				20800	2120	2.30	15 - 4B160 - EP - 11	D78	D114	D150
			21600	2200	2.64				20800	2120	2.64	15 - 4B165 - EP - 11	D78	D114	D150
			31200	3180	2.73				29700	3030	2.73	15 - 4C165 - EP - 11	D80	D116	D152
113	855	87.2	14700	1500	1.00	137	708	72.2	14400	1470	1.00	15 - 4A125 - EP - 13	D76	D112	D148
			14700	1500	1.50				14400	1470	1.51	15 - 4A140 - EP - 13	D76	D112	D148
			22400	2280	1.73				21600	2200	1.73	15 - 4B140 - EP - 13	D78	D114	D150
			22400	2280	2.00				21600	2200	2.00	15 - 4B145 - EP - 13	D78	D114	D150
			22400	2280	2.30				21600	2200	2.30	15 - 4B160 - EP - 13	D78	D114	D150
			22400	2280	2.64				21600	2200	2.64	15 - 4B165 - EP - 13	D78	D114	D150
			32600	3320	2.73				31200	3180	2.73	15 - 4C165 - EP - 13	D80	D116	D152
104	935	95.3	14800	1510	1.00	125	775	79.0	14600	1490	1.00	15 - 4A125 - EP - 14	D76	D112	D148
			14800	1510	1.38				14600	1490	1.38	15 - 4A140 - EP - 14	D76	D112	D148
			22800	2320	1.73				22000	2240	1.73	15 - 4B140 - EP - 14	D78	D114	D150
			22800	2320	2.00				22000	2240	2.00	15 - 4B145 - EP - 14	D78	D114	D150
			22800	2320	2.30				22000	2240	2.30	15 - 4B160 - EP - 14	D78	D114	D150
			22800	2320	2.54				22000	2240	2.64	15 - 4B165 - EP - 14	D78	D114	D150
			33300	3390	2.73				31900	3250	2.73	15 - 4C165 - EP - 14	D80	D116	D152
90.6	1070	109	14900	1520	1.00	109	886	90.3	14700	1500	1.00	15 - 4A125 - EP - 16	D76	D112	D148
			14900	1520	1.21				14700	1500	1.21	15 - 4A140 - EP - 16	D76	D112	D148
			23300	2380	1.73				22600	2300	1.73	15 - 4B140 - EP - 16	D78	D114	D150
			23300	2380	2.00				22600	2300	2.00	15 - 4B145 - EP - 16	D78	D114	D150
			23300	2380	2.25				22600	2300	2.30	15 - 4B160 - EP - 16	D78	D114	D150
			23300	2380	2.25				22600	2300	2.40	15 - 4B165 - EP - 16	D78	D114	D150
			34300	3500	2.30				32900	3350	2.30	15 - 4C160 - EP - 16	D80	D116	D152
			34300	3500	2.73				32900	3350	2.73	15 - 4C165 - EP - 16	D80	D116	D152
82.9	1170	119	14900	1520	1.00	100	969	98.8	14800	1510	1.00	15 - 4A125 - EP - 18	D76	D112	D148
			14900	1520	1.10				14800	1510	1.10	15 - 4A140 - EP - 18	D76	D112	D148
			23700	2420	1.73				23000	2340	1.73	15 - 4B140 - EP - 18	D78	D114	D150
			23700	2420	2.00				23000	2340	2.00	15 - 4B145 - EP - 18	D78	D114	D150
			23700	2420	2.15				23000	2340	2.20	15 - 4B160 - EP - 18	D78	D114	D150
			35000	3570	2.30				33600	3430	2.30	15 - 4C160 - EP - 18	D80	D116	D152
			35000	3570	2.73				33600	3430	2.73	15 - 4C165 - EP - 18	D80	D116	D152
69.0	1400	143	9600	979	0.92	83.3	1160	118	14900	1520	0.92	15 - 4A140 - EP - 21	D76	D112	D148
			24300	2480	1.18				23700	2420	1.18	15 - 4B140 - EP - 21	D78	D114	D150
			24300	2480	1.37				23700	2420	1.37	15 - 4B145 - EP - 21	D78	D114	D150
			24300	2480	1.83				23700	2420	1.83	15 - 4B160 - EP - 21	D78	D114	D150
			36300	3700	2.30				35000	3570	2.30	15 - 4C160 - EP - 21	D80	D116	D152
			36300	3700	2.73				35000	3570	2.73	15 - 4C165 - EP - 21	D80	D116	D152

注）1. 選定表に記載の機種の形式については、D6 頁をご参照ください。ただし、取付位置記号 Y4、F4、G4、K4、W4（モータが下向き）の場合には、本選定表は適応できませんので、ご照会ください。
2. 出力軸許容ラジアル荷重 Pro は、中空軸タイプは軸端面から 20mm、中実軸タイプは出力軸中央の値です。荷重点がそれ以外の場合、および許容スラスト荷重については、技術資料 E10 ～ E16 頁をご覧ください。
3. 潤滑方式は機種によって異なります。詳細は技術資料 E6 頁の「潤滑」をご参照ください。
4. 上記のモータ回転数 n1 は、代表値であり、出力回転数 n2 は、このモータ回転数による値です。モータ回転数の詳細は、技術資料の E45 頁をご参照ください。
5. 減速比は公称減速比です。出力回転数 n2 は実減速比から算出しています。（減速比 11 ～ 18 の実減速比は枠番によって異なるため、代表減速比で算出しています。）実減速比は D18 頁をご参照ください。
6. 本表以外の組合せ・減速比も製作可能ですので、ご照会ください。
7. 本表に記載の内容は予告無しに変更することがあります。

11 kW	周波数 Hz	50Hz	60Hz
	モータ極数 P	4	
	モータ回転数 n_1 r/min	1450	1750

減速比 22 ▶ 46

50Hz						60Hz						形式	寸法図（ページ）		
出力回転数 n_2	出力トルク Tout		出力軸許容ラジアル荷重 Pro		SF	出力回転数 n_2	出力トルク Tout		出力軸許容ラジアル荷重 Pro		SF	容量記号 - 枠番 - 補助形式 - 減速比	軸上取付ケース取付	フランジ取付	脚取付
r/min	N·m	kgf·m	N	kgf		r/min	N·m	kgf·m	N	kgf					
64.7	1500	153	1290	131	0.86	78.1	1240	126	14900	1520	0.86	15 - 4A140 - EP - 22	D76	D112	D148
			24400	2490	1.18				23800	2430	1.18	15 - 4B140 - EP - 22	D78	D114	D150
			24400	2490	1.37				23800	2430	1.37	15 - 4B145 - EP - 22	D78	D114	D150
			24400	2490	1.72				23800	2430	1.72	15 - 4B160 - EP - 22	D78	D114	D150
			36800	3750	1.85				35400	3610	1.85	15 - 4C160 - EP - 22	D80	D116	D152
			36800	3750	2.19				35400	3610	2.19	15 - 4C165 - EP - 22	D80	D116	D152
59.2	1640	167	24700	2520	1.18	71.4	1360	139	24200	2470	1.18	15 - 4B140 - EP - 25	D78	D114	D150
			24700	2520	1.37				24200	2470	1.37	15 - 4B145 - EP - 25	D78	D114	D150
			24700	2520	1.57				24200	2470	1.57	15 - 4B160 - EP - 25	D78	D114	D150
			37400	3810	1.85				36100	3680	1.85	15 - 4C160 - EP - 25	D80	D116	D152
			37400	3810	2.19				36100	3680	2.19	15 - 4C165 - EP - 25	D80	D116	D152
			37400	3810	2.94				36100	3680	3.14	15 - 4C175 - EP - 25	D80	D116	D152
51.8	1870	191	25000	2550	1.18	62.5	1550	158	24600	2510	1.18	15 - 4B140 - EP - 28	D78	D114	D150
			25000	2550	1.37				24600	2510	1.37	15 - 4B145 - EP - 28	D78	D114	D150
			38300	3900	1.79				37100	3780	1.79	15 - 4C160 - EP - 28	D80	D116	D152
			38300	3900	2.19				37100	3780	2.19	15 - 4C165 - EP - 28	D80	D116	D152
			38300	3900	2.67				37100	3780	2.75	15 - 4C170 - EP - 28	D80	D116	D152
41.2	2350	240	25300	2580	1.09	49.7	1950	199	25000	2550	1.09	15 - 4B140 - EP - 35	D78	D114	D150
			39700	4050	1.18				38600	3930	1.18	15 - 4C140 - EP - 35	D80	D116	D152
			39700	4050	1.37				38600	3930	1.37	15 - 4C145 - EP - 35	D80	D116	D152
			39700	4050	1.79				38600	3930	1.79	15 - 4C160 - EP - 35	D80	D116	D152
			62600	6380	2.19				60000	6120	2.19	15 - 4D165 - EP - 35	D82	D118	D154
			62600	6380	2.51				60000	6120	2.51	15 - 4D170 - EP - 35	D82	D118	D154
			62600	6380	2.74				60000	6120	2.74	15 - 4D175 - EP - 35	D82	D118	D154
37.7	2570	262	25400	2590	1.00	45.5	2130	217	25200	2570	1.00	15 - 4B140 - EP - 39	D78	D114	D150
			40300	4110	1.18				39200	4000	1.18	15 - 4C140 - EP - 39	D80	D116	D152
			40300	4110	1.37				39200	4000	1.37	15 - 4C145 - EP - 39	D80	D116	D152
			40300	4110	1.79				39200	4000	1.79	15 - 4C160 - EP - 39	D80	D116	D152
			40300	4110	2.00				39200	4000	2.00	15 - 4C165 - EP - 39	D80	D116	D152
			63800	6500	2.19				61300	6250	2.19	15 - 4D165 - EP - 39	D82	D118	D154
			63800	6500	2.51				61300	6250	2.51	15 - 4D170 - EP - 39	D82	D118	D154
			63800	6500	2.74				61300	6250	2.74	15 - 4D175 - EP - 39	D82	D118	D154
31.9	3040	310	10500	1070	0.85	38.5	2520	257	25400	2590	0.85	15 - 4B140 - EP - 46	D78	D114	D150
			41100	4190	1.18				40200	4100	1.18	15 - 4C140 - EP - 46	D80	D116	D152
			41100	4190	1.37				40200	4100	1.37	15 - 4C145 - EP - 46	D80	D116	D152
			41100	4190	1.69				40200	4100	1.69	15 - 4C160 - EP - 46	D80	D116	D152
			66000	6730	1.79				63500	6470	1.79	15 - 4D160 - EP - 46	D82	D118	D154
			66000	6730	2.05				63500	6470	2.05	15 - 4D165 - EP - 46	D82	D118	D154
			66000	6730	2.48				63500	6470	2.48	15 - 4D170 - EP - 46	D82	D118	D154
			66000	6730	2.74				63500	6470	2.74	15 - 4D175 - EP - 46	D82	D118	D154
			66000	6730	2.87				63500	6470	3.38	15 - 4D180 - EP - 46	D84	D120	D156

注）1. 選定表に記載の機種の形式については、D6 頁をご参照ください。ただし、取付位置記号 Y4、F4、G4、K4、W4（モータが下向き）の場合には、本選定表は適応できませんので、ご照会ください。
2. 出力軸許容ラジアル荷重 Pro は、中空軸タイプは軸端面から 20mm、中実軸タイプは出力軸中央の値です。荷重点がそれ以外の場合、および許容スラスト荷重については、技術資料 E10 ～ E16 頁をご覧ください。
3. 潤滑方式は機種によって異なります。詳細は技術資料 E6 頁の「潤滑」をご参照ください。
4. 上記のモータ回転数 n1 は、代表値であり、出力回転数 n2 は、このモータ回転数による値です。モータ回転数の詳細は、技術資料の E45 頁をご参照ください。
5. 減速比は公称減速比です。出力回転数 n2 は実減速比から算出しています。（減速比 11 ～ 18 の実減速比は枠番によって異なるため、代表減速比で算出しています。）実減速比は D18 頁をご参照ください。
6. 本表以外の組合せ・減速比も製作可能ですので、ご照会ください。
7. 本表に記載の内容は予告無しに変更することがあります。

選定表

11 kW

周波数	Hz	50Hz	60Hz
モータ極数	P	4	
モータ回転数 n_1	r/min	1450	1750

減速比 53 ▶ 67

50Hz						60Hz						形式	寸法図（ページ）		
出力回転数 n_2	出力トルク Tout		出力軸許容ラジアル荷重 Pro		SF	出力回転数 n_2	出力トルク Tout		出力軸許容ラジアル荷重 Pro		SF	容量記号 - 枠番 - 補助形式 - 減速比	軸上取付 ケース取付	フランジ取付	脚取付
r/min	N·m	kgf·m	N	kgf		r/min	N·m	kgf·m	N	kgf					
27.6	3510	358	41600	4240	1.09	33.3	2910	297	40900	4170	1.09	15 - 4C140 - EP - 53	D80	D116	D152
			41600	4240	1.32				40900	4170	1.33	15 - 4C145 - EP - 53	D80	D116	D152
			41600	4240	1.47				40900	4170	1.47	15 - 4C160 - EP - 53	D80	D116	D152
			67900	6920	1.70				65500	6680	1.70	15 - 4D160 - EP - 53	D82	D118	D154
			67900	6920	2.04				65500	6680	2.05	15 - 4D165 - EP - 53	D82	D118	D154
			67900	6920	2.32				65500	6680	2.32	15 - 4D170 - EP - 53	D82	D118	D154
			67900	6920	2.49				65500	6680	2.49	15 - 4D175 - EP - 53	D82	D118	D154
			67900	6920	2.49				65500	6680	2.95	15 - 4D180 - EP - 53	D84	D120	D156
			91300	9310	2.74				87400	8910	2.74	15 - 4E175 - EP - 53	D86	D122	D158
			91200	9300	2.80				87400	8910	2.95	15 - 4E180 - EP - 53	D88	D124	D160
			91200	9300	2.80				87400	8910	3.38	15 - 4E185 - EP - 53	D88	D124	D160
			137000	14000	2.95				138000	14100	2.95	15 - 4F180 - EP - 53	D90	D126	D162
24.4	3970	405	42000	4280	1.09	29.4	3290	335	41400	4220	1.09	15 - 4C145 - EP - 60	D80	D116	D152
			42000	4280	1.19				41400	4220	1.19	15 - 4C160 - EP - 60	D80	D116	D152
			42000	4280	1.29				41400	4220	1.29	15 - 4C165 - EP - 60	D80	D116	D152
			69400	7070	1.71				67100	6840	1.71	15 - 4D165 - EP - 60	D82	D118	D154
			69400	7070	1.79				67100	6840	1.79	15 - 4D170 - EP - 60	D82	D118	D154
			69400	7070	2.19				67100	6840	2.19	15 - 4D175 - EP - 60	D82	D118	D154
			69400	7070	2.19				67100	6840	2.65	15 - 4D180 - EP - 60	D84	D120	D156
			93800	9560	2.47				90000	9170	2.78	15 - 4E180 - EP - 60	D88	D124	D160
			93800	9560	2.47				90000	9170	2.99	15 - 4E185 - EP - 60	D88	D124	D160
			93800	9560	2.47				90000	9170	2.99	15 - 4E190 - EP - 60	D88	D124	D160
			93800	9560	2.47				90000	9170	2.99	15 - 4E195 - EP - 60	D88	D124	D160
			136000	13900	2.78				137000	14000	2.78	15 - 4F180 - EP - 60	D90	D126	D162
21.6	4490	458	42100	4290	1.15	26.0	3720	379	41700	4250	1.15	15 - 4C160 - EP - 67	D80	D116	D152
			70700	7210	1.45				68500	6980	1.46	15 - 4D165 - EP - 67	D82	D118	D154
			70700	7210	1.69				68500	6980	1.77	15 - 4D170 - EP - 67	D82	D118	D154
			70700	7210	1.94				68500	6980	1.94	15 - 4D175 - EP - 67	D82	D118	D154
			70800	7220	1.94				68600	6990	2.34	15 - 4D180 - EP - 67	D84	D120	D156
			96100	9800	2.15				92400	9420	2.19	15 - 4E175 - EP - 67	D86	D122	D158
			96200	9810	2.19				92400	9420	2.64	15 - 4E180 - EP - 67	D88	D124	D160
			96200	9810	2.19				92400	9420	2.64	15 - 4E185 - EP - 67	D88	D124	D160
			96200	9810	2.19				92400	9420	2.64	15 - 4E190 - EP - 67	D88	D124	D160
			96200	9810	2.19				92400	9420	2.64	15 - 4E195 - EP - 67	D88	D124	D160
			135000	13800	2.73				137000	14000	2.73	15 - 4F180 - EP - 67	D90	D126	D162

注）1. 選定表に記載の機種の形式については、D6 頁をご参照ください。ただし、取付位置記号 Y4、F4、G4、K4、W4（モータが下向き）の場合には、本選定表は適応できませんので、ご照会ください。
2. 出力軸許容ラジアル荷重 Pro は、中空軸タイプは軸端面から 20mm、中実軸タイプは出力軸中央の値です。荷重点がそれ以外の場合、および許容スラスト荷重については、技術資料 E10 ～ E16 頁をご覧ください。
3. 潤滑方式は機種によって異なります。詳細は技術資料 E6 頁の「潤滑」をご参照ください。
4. 上記のモータ回転数 n1 は、代表値であり、出力回転数 n2 は、このモータ回転数による値です。モータ回転数の詳細は、技術資料の E45 頁をご参照ください。
5. 減速比は公称減速比です。出力回転数 n2 は実減速比から算出しています。（減速比 11 ～ 18 の実減速比は枠番によって異なるため、代表減速比で算出しています。）実減速比は D18 頁をご参照ください。
6. 本表以外の組合せ・減速比も製作可能ですので、ご照会ください。
7. 本表に記載の内容は予告無しに変更することがあります。

11 kW	周波数	Hz	50Hz	60Hz
	モータ極数	P	4	
	モータ回転数 n_1	r/min	1450	1750

減速比 74 ▶ 88

50Hz						60Hz						形式	寸法図（ページ）		
出力回転数 n_2	出力トルク Tout		出力軸許容ラジアル荷重 Pro		SF	出力回転数 n_2	出力トルク Tout		出力軸許容ラジアル荷重 Pro		SF	容量記号 - 枠番 - 補助形式 - 減速比	軸上取付ケース取付	フランジ取付	脚取付
r/min	N·m	kgf·m	N	kgf		r/min	N·m	kgf·m	N	kgf					
19.7	4910	501	42200	4300	0.86	23.8	4070	415	42000	4280	1.00	15 - 4C145 - EP - 74	D80	D116	D152
			42200	4300	1.05				42000	4280	1.05	15 - 4C160 - EP - 74	D80	D116	D152
			71800	7320	1.17				69700	7100	1.17	15 - 4D160 - EP - 74	D82	D118	D154
			71800	7320	1.45				69700	7100	1.46	15 - 4D165 - EP - 74	D82	D118	D154
			71800	7320	1.69				69700	7100	1.77	15 - 4D170 - EP - 74	D82	D118	D154
			71800	7320	1.78				69700	7100	1.78	15 - 4D175 - EP - 74	D82	D118	D154
			71800	7320	1.78				69700	7100	2.14	15 - 4D180 - EP - 74	D84	D120	D156
			96100	9800	2.00				94200	9600	2.00	15 - 4E175 - EP - 74	D86	D122	D158
			96100	9800	2.00				94200	9600	2.42	15 - 4E180 - EP - 74	D88	D124	D160
			96100	9800	2.00				94200	9600	2.42	15 - 4E185 - EP - 74	D88	D124	D160
			96100	9800	2.00				94200	9600	2.42	15 - 4E190 - EP - 74	D88	D124	D160
			96100	9800	2.00				94200	9600	2.42	15 - 4E195 - EP - 74	D88	D124	D160
			135000	13800	2.73				136000	13900	2.73	15 - 4F180 - EP - 74	D90	D126	D162
18.1	5340	544	38500	3920	0.96	21.9	4430	452	42100	4290	0.96	15 - 4C165 - EP - 80	D80	D116	D152
			72600	7400	1.22				70600	7200	1.37	15 - 4D165 - EP - 80	D82	D118	D154
			72600	7400	1.42				70600	7200	1.44	15 - 4D170 - EP - 80	D82	D118	D154
			72600	7400	1.63				70600	7200	1.63	15 - 4D175 - EP - 80	D82	D118	D154
			72700	7410	1.63				70700	7210	1.97	15 - 4D180 - EP - 80	D84	D120	D156
			95200	9700	1.77				95900	9780	1.77	15 - 4E175 - EP - 80	D86	D122	D158
			95200	9700	1.84				95900	9780	2.19	15 - 4E180 - EP - 80	D88	D124	D160
			95200	9700	1.84				95900	9780	2.22	15 - 4E185 - EP - 80	D88	D124	D160
			95200	9700	1.84				95900	9780	2.22	15 - 4E190 - EP - 80	D88	D124	D160
			95200	9700	1.84				95900	9780	2.22	15 - 4E195 - EP - 80	D88	D124	D160
			134000	13700	2.19				136000	13900	2.19	15 - 4F180 - EP - 80	D90	D126	D162
			134000	13700	2.74				136000	13900	2.74	15 - 4F185 - EP - 80	D90	D126	D162
16.6	5840	595	27600	2810	0.88	20.0	4840	493	42200	4300	0.88	15 - 4C160 - EP - 88	D80	D116	D152
			73600	7500	1.22				71700	7310	1.37	15 - 4D165 - EP - 88	D82	D118	D154
			73600	7500	1.42				71700	7310	1.44	15 - 4D170 - EP - 88	D82	D118	D154
			73600	7500	1.49				71700	7310	1.49	15 - 4D175 - EP - 88	D82	D118	D154
			73600	7500	1.49				71700	7310	1.80	15 - 4D180 - EP - 88	D84	D120	D156
			94200	9600	1.68				96200	9810	1.68	15 - 4E175 - EP - 88	D86	D122	D158
			94200	9600	1.68				96200	9810	2.03	15 - 4E180 - EP - 88	D88	D124	D160
			94200	9600	1.68				96200	9810	2.03	15 - 4E185 - EP - 88	D88	D124	D160
			94200	9600	1.68				96200	9810	2.03	15 - 4E190 - EP - 88	D88	D124	D160
			94200	9600	1.68				96200	9810	2.03	15 - 4E195 - EP - 88	D88	D124	D160
			133000	13600	2.19				135000	13800	2.19	15 - 4F180 - EP - 88	D90	D126	D162
			133000	13600	2.74				135000	13800	2.74	15 - 4F185 - EP - 88	D90	D126	D162

注）1. 選定表に記載の機種の形式については、D6 頁をご参照ください。ただし、取付位置記号 Y4、F4、G4、K4、W4（モータが下向き）の場合には、本選定表は適応できませんので、ご照会ください。
2. 出力軸許容ラジアル荷重 Pro は、中空軸タイプは軸端面から 20mm、中実軸タイプは出力軸中央の値です。荷重点がそれ以外の場合、および許容スラスト荷重については、技術資料 E10 ～ E16 頁をご覧ください。
3. 潤滑方式は機種によって異なります。詳細は技術資料 E6 頁の「潤滑」をご参照ください。
4. 上記のモータ回転数 n1 は、代表値であり、出力回転数 n2 は、このモータ回転数による値です。モータ回転数の詳細は、技術資料の E45 頁をご参照ください。
5. 減速比は公称減速比です。出力回転数 n2 は実減速比から算出しています。（減速比 11 ～ 18 の実減速比は枠番によって異なるため、代表減速比で算出しています。）実減速比は D18 頁をご参照ください。
6. 本表以外の組合せ・減速比も製作可能ですので、ご照会ください。
7. 本表に記載の内容は予告無しに変更することがあります。

選定表

11 kW

周波数	Hz	50Hz	60Hz
モータ極数	P	4	
モータ回転数 n_1	r/min	1450	1750

減速比 102 ▶ 151

50Hz						60Hz						形式	寸法図（ページ）		
出力回転数 n_2	出力トルク Tout		出力軸許容ラジアル荷重 Pro		SF	出力回転数 n_2	出力トルク Tout		出力軸許容ラジアル荷重 Pro		SF	容量記号 - 枠番 - 補助形式 - 減速比	軸上取付 ケース取付	フランジ取付	脚取付
r/min	N·m	kgf·m	N	kgf		r/min	N·m	kgf·m	N	kgf					
14.3	6780	691	73300	7470	1.04	17.2	5620	573	73200	7460	1.04	15 - 4D165 - EP - 102	D82	D118	D154
			73300	7470	1.23				73200	7460	1.29	15 - 4D170 - EP - 102	D82	D118	D154
			73300	7470	1.29				73200	7460	1.29	15 - 4D175 - EP - 102	D82	D118	D154
			73300	7470	1.29				73200	7460	1.55	15 - 4D180 - EP - 102	D84	D120	D156
			92400	9420	1.45				94700	9650	1.45	15 - 4E175 - EP - 102	D86	D122	D158
			92400	9420	1.45				94700	9650	1.75	15 - 4E180 - EP - 102	D88	D124	D160
			92400	9420	1.45				94700	9650	1.75	15 - 4E185 - EP - 102	D88	D124	D160
			92400	9420	1.45				94700	9650	1.75	15 - 4E190 - EP - 102	D88	D124	D160
			92400	9420	1.45				94700	9650	1.75	15 - 4E195 - EP - 102	D88	D124	D160
			132000	13500	1.77				134000	13700	1.77	15 - 4F180 - EP - 102	D90	D126	D162
			132000	13500	2.19				134000	13700	2.19	15 - 4F185 - EP - 102	D90	D126	D162
			132000	13500	2.65				134000	13700	2.79	15 - 4F190 - EP - 102	D90	D126	D162
			132000	13500	2.65				134000	13700	3.20	15 - 4F195 - EP - 102	D90	D126	D162
12.9	7480	762	66600	6790	0.87	15.6	6200	632	73900	7530	1.04	15 - 4D165 - EP - 112	D82	D118	D154
			66600	6790	1.02				73900	7530	1.09	15 - 4D170 - EP - 112	D82	D118	D154
			66600	6790	1.17				73900	7530	1.17	15 - 4D175 - EP - 112	D82	D118	D154
			66600	6790	1.17				74100	7550	1.41	15 - 4D180 - EP - 112	D84	D120	D156
			91000	9280	1.31				93500	9530	1.37	15 - 4E175 - EP - 112	D86	D122	D158
			91000	9280	1.55				93500	9530	1.71	15 - 4E180 - EP - 112	D88	D124	D160
			91000	9280	1.55				93500	9530	1.87	15 - 4E185 - EP - 112	D88	D124	D160
			130000	13300	1.68				133000	13600	1.71	15 - 4F180 - EP - 112	D90	D126	D162
			130000	13300	2.05				133000	13600	2.05	15 - 4F185 - EP - 112	D90	D126	D162
			130000	13300	2.21				133000	13600	2.21	15 - 4F190 - EP - 112	D90	D126	D162
			130000	13300	2.41				133000	13600	2.74	15 - 4F195 - EP - 112	D90	D126	D162
11.8	8180	834	58400	5950	0.87	14.3	6780	691	73300	7470	1.04	15 - 4D165 - EP - 123	D82	D118	D154
			58400	5950	1.02				73300	7470	1.07	15 - 4D170 - EP - 123	D82	D118	D154
			58400	5950	1.07				73300	7470	1.07	15 - 4D175 - EP - 123	D82	D118	D154
			58400	5950	1.07				73300	7470	1.29	15 - 4D180 - EP - 123	D84	D120	D156
			89600	9130	1.31				92400	9420	1.37	15 - 4E175 - EP - 123	D86	D122	D158
			89600	9130	1.42				92400	9420	1.71	15 - 4E180 - EP - 123	D88	D124	D160
			89600	9130	1.42				92400	9420	1.71	15 - 4E185 - EP - 123	D88	D124	D160
			129000	13100	1.68				132000	13500	1.71	15 - 4F180 - EP - 123	D90	D126	D162
			129000	13100	2.05				132000	13500	2.05	15 - 4F185 - EP - 123	D90	D126	D162
			129000	13100	2.20				132000	13500	2.21	15 - 4F190 - EP - 123	D90	D126	D162
			129000	13100	2.20				132000	13500	2.65	15 - 4F195 - EP - 123	D90	D126	D162
9.63	10100	1030	14900	1520	0.87	11.6	8330	849	56400	5750	0.87	15 - 4D175 - EP - 151	D82	D118	D154
			14900	1520	0.87				56400	5750	1.05	15 - 4D180 - EP - 151	D84	D120	D156
			85800	8750	1.03				89300	9100	1.03	15 - 4E175 - EP - 151	D86	D122	D158
			85800	8750	1.15				89300	9100	1.37	15 - 4E180 - EP - 151	D88	D124	D160
			85800	8750	1.15				89300	9100	1.39	15 - 4E185 - EP - 151	D88	D124	D160
			126000	12800	1.37				129000	13100	1.37	15 - 4F180 - EP - 151	D90	D126	D162
			126000	12800	1.69				129000	13100	1.71	15 - 4F185 - EP - 151	D90	D126	D162
			126000	12800	1.79				129000	13100	1.90	15 - 4F190 - EP - 151	D90	D126	D162
			126000	12800	1.79				129000	13100	2.16	15 - 4F195 - EP - 151	D90	D126	D162

注）1. 選定表に記載の機種の形式については、D6 頁をご参照ください。ただし、取付位置記号 Y4、F4、G4、K4、W4（モータが下向き）の場合には、本選定表は適応できませんので、ご照会ください。
2. 出力軸許容ラジアル荷重 Pro は、中空軸タイプは軸端面から 20mm、中実軸タイプは出力軸中央の値です。荷重点がそれ以外の場合、および許容スラスト荷重については、技術資料 E10 ～ E16 頁をご覧ください。
3. 潤滑方式は機種によって異なります。詳細は技術資料 E6 頁の「潤滑」をご参照ください。
4. 上記のモータ回転数 n1 は、代表値であり、出力回転数 n2 は、このモータ回転数による値です。モータ回転数の詳細は、技術資料の E45 頁をご参照ください。
5. 減速比は公称減速比です。出力回転数 n2 は実減速比から算出しています。（減速比 11 ～ 18 の実減速比は枠番によって異なるため、代表減速比で算出しています。）実減速比は D18 頁をご参照ください。
6. 本表以外の組合せ・減速比も製作可能ですので、ご照会ください。
7. 本表に記載の内容は予告無しに変更することがあります。

11 kW	周波数 Hz	50Hz	60Hz
	モータ極数 P	4	
	モータ回転数 n_1 r/min	1450	1750

減速比 179 ▶ 305

50Hz						60Hz						形式				寸法図（ページ）		
出力回転数 n_2	出力トルク Tout		出力軸許容ラジアル荷重 Pro		SF	出力回転数 n_2	出力トルク Tout		出力軸許容ラジアル荷重 Pro		SF	容量記号 - 枠番 - 補助形式 - 減速比				軸上取付ケース取付	フランジ取付	脚取付
r/min	N·m	kgf·m	N	kgf		r/min	N·m	kgf·m	N	kgf								
8.12	11900	1210	78800	8030	0.90	9.80	9880	1010	86200	8790	0.97	15 - 4E175 - EP - 179				D86	D122	D158
			78800	8030	0.97				86200	8790	1.09	15 - 4E180 - EP - 179				D88	D124	D160
			78800	8030	0.97				86200	8790	1.17	15 - 4E185 - EP - 179				D88	D124	D160
			123000	12500	1.09				126000	12800	1.09	15 - 4F180 - EP - 179				D90	D126	D162
			123000	12500	1.37				126000	12800	1.37	15 - 4F185 - EP - 179				D90	D126	D162
			123000	12500	1.51				126000	12800	1.65	15 - 4F190 - EP - 179				D90	D126	D162
			123000	12500	1.51				126000	12800	1.82	15 - 4F195 - EP - 179				D90	D126	D162
7.02	13800	1410	54300	5540	0.84	8.47	11400	1160	83100	8470	0.89	15 - 4E180 - EP - 207				D88	D124	D160
			54300	5540	0.84				83100	8470	1.01	15 - 4E185 - EP - 207				D88	D124	D160
			120000	12200	0.89				124000	12600	0.89	15 - 4F180 - EP - 207				D90	D126	D162
			120000	12200	1.09				124000	12600	1.09	15 - 4F185 - EP - 207				D90	D126	D162
			120000	12200	1.30				124000	12600	1.39	15 - 4F190 - EP - 207				D90	D126	D162
			120000	12200	1.30				124000	12600	1.57	15 - 4F195 - EP - 207				D90	D126	D162
5.84	16600	1690	115000	11700	0.89	7.04	13800	1410	120000	12200	0.89	15 - 4F185 - EP - 249				D90	D126	D162
			115000	11700	1.08				120000	12200	1.23	15 - 4F190 - EP - 249				D90	D126	D162
			115000	11700	1.08				120000	12200	1.31	15 - 4F195 - EP - 249				D90	D126	D162
4.76	20300	2070	108000	11000	0.89	5.75	16900	1720	114000	11600	1.07	15 - 4F190 - EP - 305				D90	D126	D162

注）1. 選定表に記載の機種の形式については、D6 頁をご参照ください。ただし、取付位置記号 Y4、F4、G4、K4、W4（モータが下向き）の場合には、本選定表は適応できませんので、ご照会ください。
2. 出力軸許容ラジアル荷重 Pro は、中空軸タイプは軸端面から 20mm、中実軸タイプは出力軸中央の値です。荷重点がそれ以外の場合、および許容スラスト荷重については、技術資料 E10 ～ E16 頁をご覧ください。
3. 潤滑方式は機種によって異なります。詳細は技術資料 E6 頁の「潤滑」をご参照ください。
4. 上記のモータ回転数 n1 は、代表値であり、出力回転数 n2 は、このモータ回転数による値です。モータ回転数の詳細は、技術資料の E45 頁をご参照ください。
5. 減速比は公称減速比です。出力回転数 n2 は実減速比から算出しています。（減速比 11 ～ 18 の実減速比は枠番によって異なるため、代表減速比で算出しています。）実減速比は D18 頁をご参照ください。
6. 本表以外の組合せ・減速比も製作可能ですので、ご照会ください。
7. 本表に記載の内容は予告無しに変更することがあります。

M E M O

ベベル・バディボックス® 4シリーズ

D　ギヤモータ

3. 寸法図

	頁
軸上取付、ケース取付	D75
フランジ取付	D111
脚取付	D147

ご注意

1. 本カタログ寸法図に記載されている寸法値は、軸径および主要取付部を除いて、各部の凹凸を考慮した最大寸法となっています。したがって実際の製品寸法と若干異なる場合があります。
2. 寸法図に記載のない部分の寸法については、ご照会ください。
3. 本カタログ寸法図は、お客様への予告なしに変更することがあります。
4. お客様がご使用の製品の寸法に関しては、弊社から提出される製作仕様書での最終確認をお願いいたします。

M E M O

概要
標準仕様
形式
取付位置記号と端子箱位置
製作範囲
選定手順
選定表
寸法図
軸上取付ケース取付
フランジ取付
脚取付
ベベル+CY1段 減速比11～305
ベベル+CY2段 減速比364～4365

ベベル・バディボックス® 4 シリーズ

D　ギヤモータ

3. 寸法図 軸上取付 ケース取付

		頁
ベベル＋サイクロ 1 段 減速比 11 ～ 305	A サイズ	D76
	B サイズ	D78
	C サイズ	D80
	D サイズ	D82
	E サイズ	D86
	F サイズ	D90
ベベル＋サイクロ 2 段 減速比 364 ～ 4365	A サイズ	D92
	B サイズ	D94
	C サイズ	D96
	D サイズ	D98
	E サイズ	D102
	F サイズ	D106

ご注意

1. 本カタログ寸法図に記載されている寸法値は、軸径および主要取付部を除いて、各部の凹凸を考慮した最大寸法となっています。したがって実際の製品寸法と若干異なる場合があります。
2. 寸法図に記載のない部分の寸法については、ご照会ください。
3. 本カタログ寸法図は、お客様への予告なしに変更することがあります。
4. お客様がご使用の製品の寸法に関しては、弊社から提出される製作仕様書での最終確認をお願いいたします。

寸法図

■中空軸・軸上取付，中実軸・ケース取付／ベベル＋サイクロ１段形／Ａサイズ

プレミアム効率 三相モータ

L □ YM △ -4A100 ～ 145-EP □ - (-B) - 減速比
L □ UM △ -4A100 ～ 145L/R/T-EP □ - (-B) - 減速比

取付位置記号 Y1

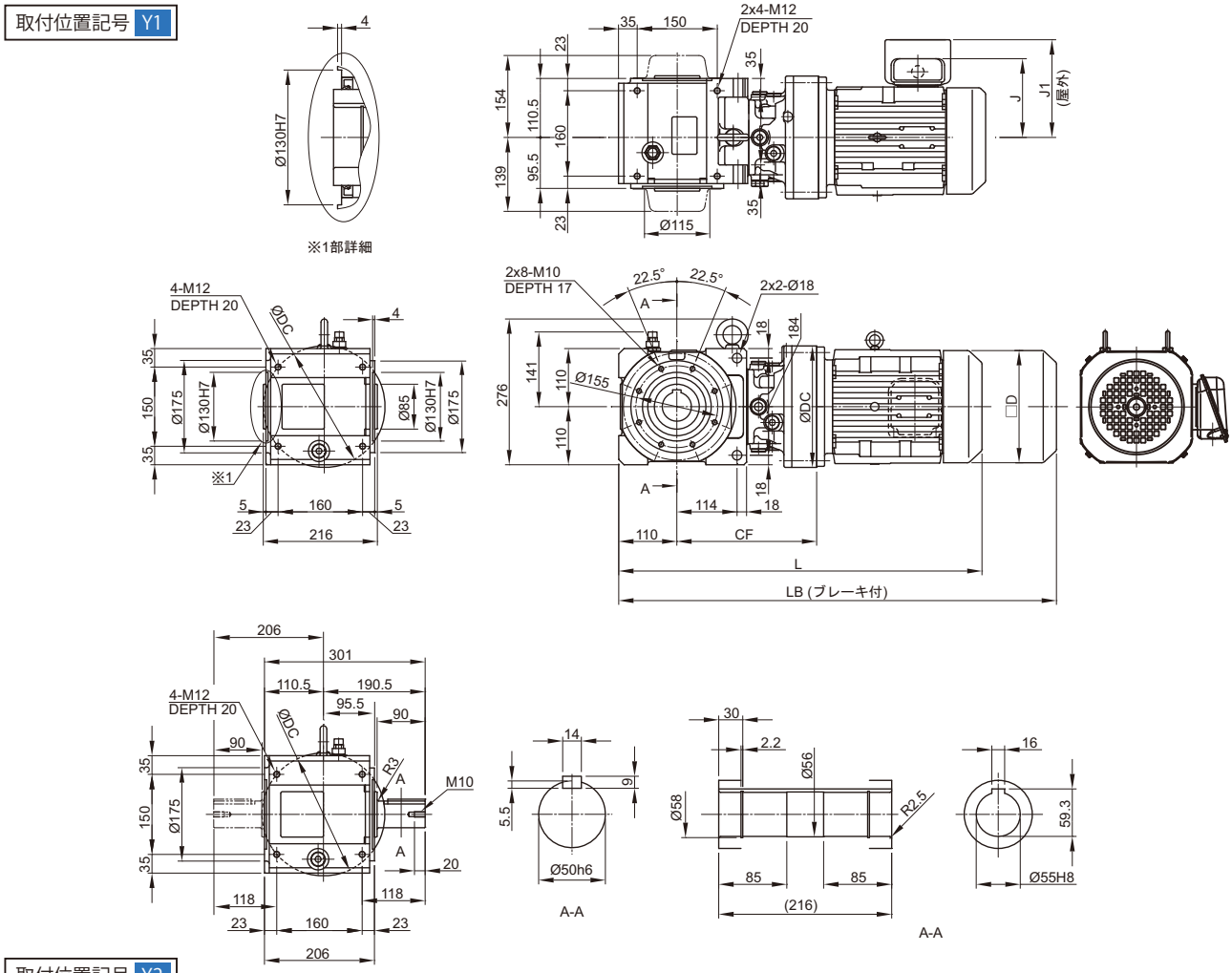

取付位置記号 Y2

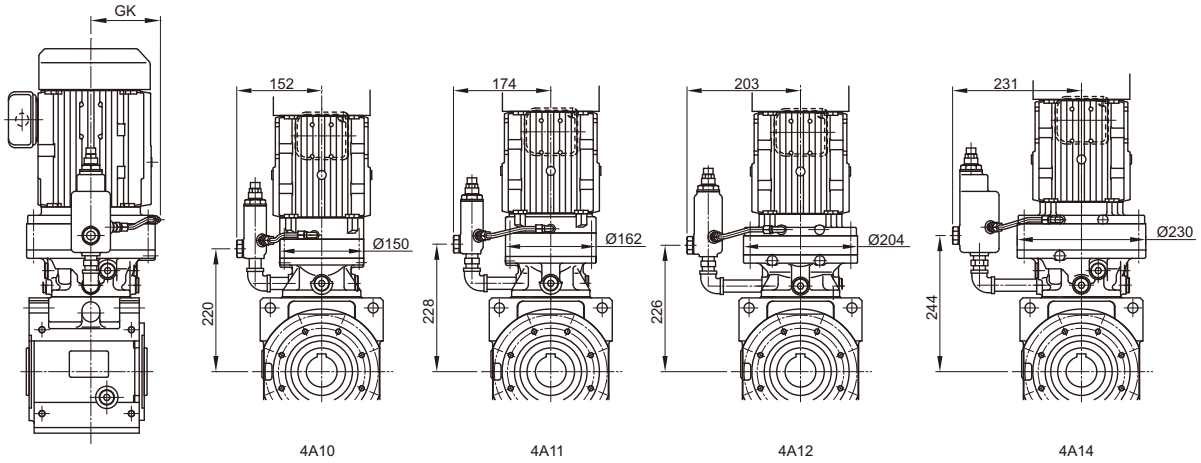

注）取付位置記号 Y1、Y2 以外の寸法はご照会ください。

寸法図

枠番	CF	DC	GK	モータ 種類	容量 kW×4P	容量 記号	□D	屋内形 J	ブレーキ無 L	ブレーキ無 質量(kg)	ブレーキ付 LB	ブレーキ付 質量(kg)	屋外形 J1	ブレーキ無 L	ブレーキ無 質量(kg)	ブレーキ付 LB	ブレーキ付 質量(kg)
4A10■	237	150	96	プレミアム効率三相	0.75	1	□158	122	628	67	691	71	149	628	67	691	71
					1.1	1H	□167	126	655	70	724	75	153	655	71	724	76
					1.5	2	□167	126	655	71	724	76	153	655	72	724	77
					2.2	3	□184	150	676	79	754	86	183	676	79	754	86
4A11■	248	162	102		0.75	1	□158	122	635	70	699	74	149	635	70	699	74
					1.1	1H	□167	126	662	73	732	78	153	662	73	732	78
					1.5	2	□167	126	662	74	732	79	153	662	75	732	80
					2.2	3	□184	150	659	80	737	87	183	659	81	737	88
					3.0	4	□184	150	673	83	751	90	183	673	83	751	90
					3.7	5	□222	166	686	91	777	102	199	686	92	777	103
4A12■	243	204	134		0.75	1	□158	122	634	74	698	78	149	634	75	698	79
					1.1	1H	□167	126	661	77	731	82	153	661	78	731	83
					1.5	2	□167	126	661	79	731	84	153	661	79	731	84
					2.2	3	□184	150	646	85	724	93	183	646	85	724	93
					3.0	4	□184	150	660	88	738	96	183	660	88	738	96
					3.7	5	□222	166	683	96	774	107	199	683	97	774	108
					5.5	8	□222	166	726	112	817	123	199	726	112	817	123
					7.5	10	□260	203	770	123	875	143	235	770	125	875	145
					11	15	□260	203	832	129	937	149	235	832	130	937	150
4A14■	265	230	134		1.1	1H	□167	126	683	86	752	91	153	683	87	752	92
					1.5	2	□167	126	683	88	752	93	153	683	88	752	93
					2.2	3	□184	150	668	93	746	101	183	668	93	746	101
					3.0	4	□184	150	682	96	760	104	183	682	96	760	104
					3.7	5	□222	166	700	104	790	115	199	700	104	790	115
					5.5	8	□222	166	743	119	833	130	199	743	120	833	131
					7.5	10	□260	203	781	131	886	151	235	781	132	886	152
					11	15	□260	203	843	136	948	156	235	843	138	948	158

注）1. 形式の□には出力軸方向を示すH，V，Wのいずれかが入ります。詳細はD6 頁をご参照ください。
2. 形式の△には、モータの容量記号が入ります。
3. 形式の ⋯⋯ には、取付位置記号が入ります。詳細は D7 ～ D13 頁をご参照ください。
4. 寸法表の枠番の■には、0 または 5 が入ります。
5. 中実軸の軸端寸法公差は、JIS B 0401-1998 “h6” です。
6. 中実軸のキーおよびキー溝寸法は、JIS B 1301-1996（ISO）「キー及びキー溝 平行キー（締込み形）」に準拠しています。
7. 中空軸の穴径寸法公差は、JIS B 0401-1998 “H8” です。
8. 中空軸のキー溝寸法は、JIS B 1301-1996（ISO）「キー及びキー溝 平行キー（普通形）」に準拠しています。
9. 中実軸の出力軸部の詳細は、E24 頁をご参照ください。
10. 表中の質量は、中空軸の場合の値です。中実軸の質量は、下表を加算してください。
11. 本寸法図の寸法及び質量は予告なしに変更することがあります。

中実軸の場合の質量加算値（kg）

軸タイプ	軸片側（L，R）	軸両側（T）
加算値	4	7

寸法図

■中空軸・軸上取付，中実軸・ケース取付／ベベル+サイクロ1段形／Bサイズ

プレミアム効率 三相モータ

L□YM△-4B120～165-EP□-(-B)-減速比
L□UM△-4B120～165L/R/T-EP□-(-B)-減速比

取付位置記号 Y1

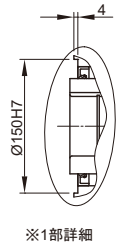

※1部詳細

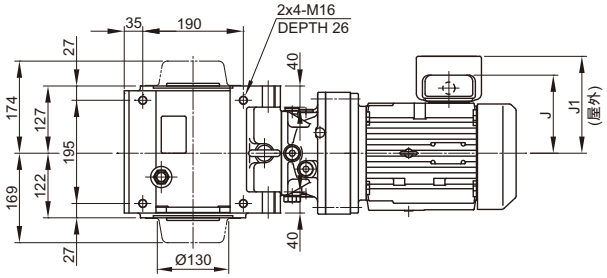

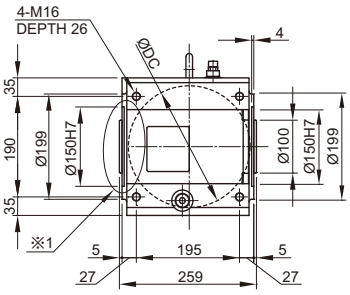

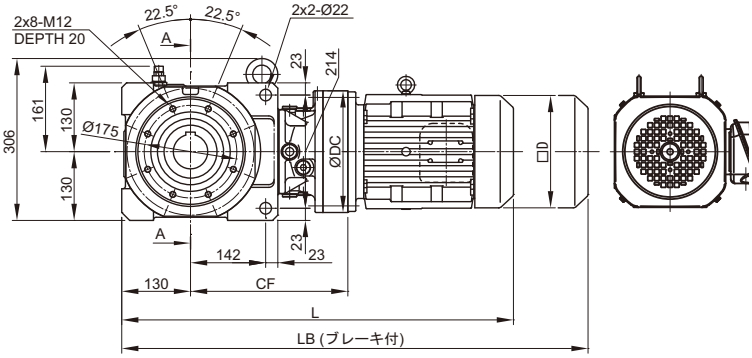

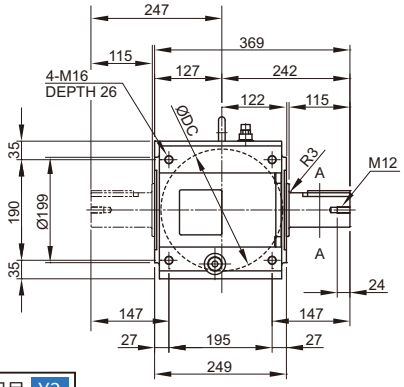

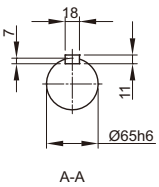

A-A

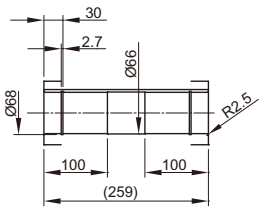

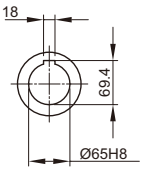

A-A

取付位置記号 Y2

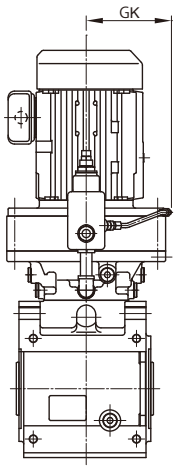

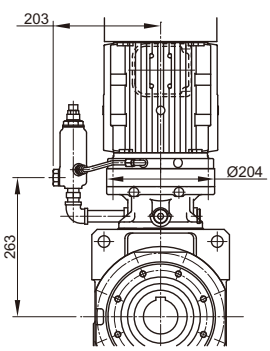

4B12

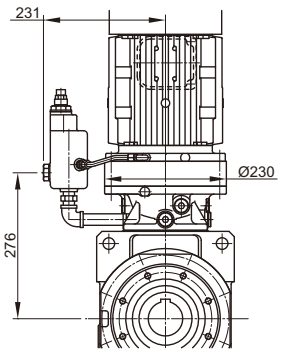

4B14

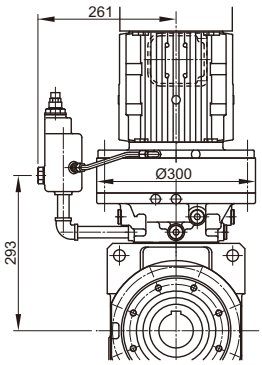

4B16

注）取付位置記号 Y1、Y2 以外の寸法はご照会ください。

寸法図

枠番	CF	DC	GK	モータ 種類	容量 kW×4P	容量 記号	□D	屋内形 J	ブレーキ無 L	ブレーキ無 質量(kg)	ブレーキ付 LB	ブレーキ付 質量(kg)	屋外形 J1	ブレーキ無 L	ブレーキ無 質量(kg)	ブレーキ付 LB	ブレーキ付 質量(kg)
4B12■	280	204	134	プレミアム効率三相	0.75	1	□158	122	691	101	754	105	149	691	102	754	106
					1.1	1H	□167	126	718	104	787	109	153	718	105	787	110
					1.5	2	□167	126	718	106	787	111	153	718	106	787	111
					2.2	3	□184	150	703	112	781	119	183	703	112	781	119
					3.0	4	□184	150	717	115	795	122	183	717	115	795	122
					3.7	5	□222	166	740	123	830	133	199	740	124	830	134
					5.5	8	□222	166	783	139	873	149	199	783	139	873	149
4B14■	297	230	134		0.75	1	□158	122	708	109	772	114	149	708	110	772	115
					1.1	1H	□167	126	735	112	805	117	153	735	113	805	118
					1.5	2	□167	126	735	114	805	119	153	735	114	805	119
					2.2	3	□184	150	720	119	798	127	183	720	119	798	127
					3.0	4	□184	150	734	122	812	130	183	734	122	812	130
					3.7	5	□222	166	752	130	843	141	199	752	130	843	141
					5.5	8	□222	166	795	145	886	156	199	795	146	886	157
					7.5	10	□260	203	833	157	938	177	235	833	158	938	178
					11	15	□260	203	895	162	1000	182	235	895	164	1000	184
4B16■	326	300	168		1.5	2	□167	126	764	138	834	143	153	764	139	834	144
					2.2	3	□184	150	749	143	827	150	183	749	144	827	151
					3.0	4	□184	150	763	146	841	153	183	763	146	841	153
					3.7	5	□222	166	786	154	877	164	199	786	155	877	165
					5.5	8	□222	166	829	170	920	180	199	829	170	920	180
					7.5	10	□260	203	866	181	971	201	235	866	183	971	203
					11	15	□260	203	928	187	1033	207	235	928	188	1033	208

注）1. 形式の□には出力軸方向を示すH，V，Wのいずれかが入ります。詳細はD6 頁をご参照ください。
2. 形式の△には、モータの容量記号が入ります。
3. 形式の ⋯⋯ には、取付位置記号が入ります。詳細は D7 ～ D13 頁をご参照ください。
4. 寸法表の枠番の■には、0 または 5 が入ります。
5. 中実軸の軸端寸法公差は、JIS B 0401-1998 “h6” です。
6. 中実軸のキーおよびキー溝寸法は、JIS B 1301-1996（ISO）「キー及びキー溝 平行キー（締込み形）」に準拠しています。
7. 中空軸の穴径寸法公差は、JIS B 0401-1998 “H8” です。
8. 中空軸のキー溝寸法は、JIS B 1301-1996（ISO）「キー及びキー溝 平行キー（普通形）」に準拠しています。
9. 中実軸の出力軸部の詳細は、E24 頁をご参照ください。
10. 表中の質量は、中空軸の場合の値です。中実軸の質量は、下表を加算してください。
11. 本寸法図の寸法及び質量は予告なしに変更することがあります。

中実軸の場合の質量加算値（kg）

軸タイプ	軸片側（L，R）	軸両側（T）
加算値	8	15

寸法図

■中空軸・軸上取付，中実軸・ケース取付／ベベル+サイクロ1段形／Cサイズ

プレミアム効率 三相モータ

L□YM△-4C140～175-EP□-(-B)-減速比
L□UM△-4C140～175L/R/T-EP□-(-B)-減速比

取付位置記号 Y1

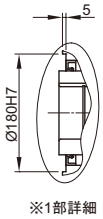

※1部詳細

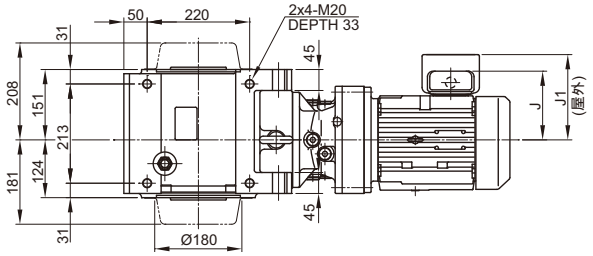

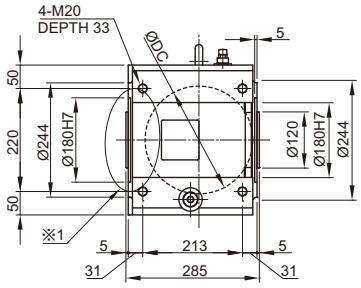

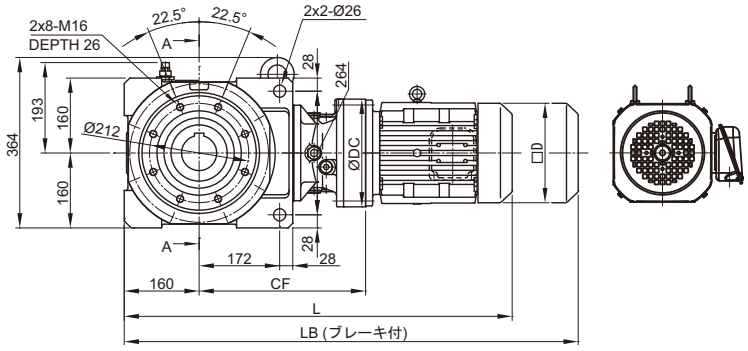

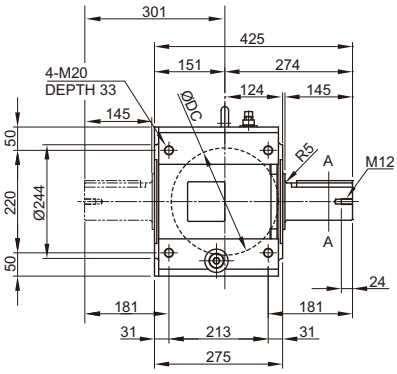

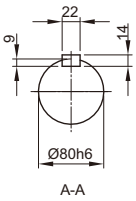

A-A

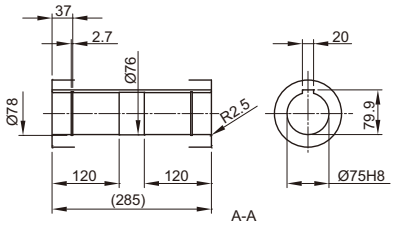

A-A

取付位置記号 Y2

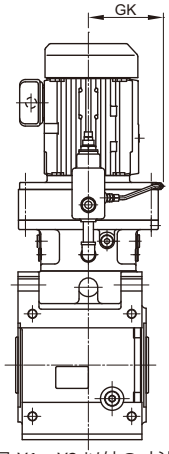

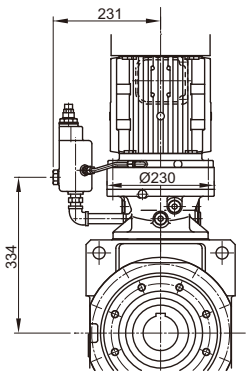

4C14

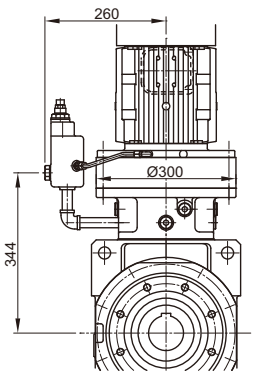

4C16

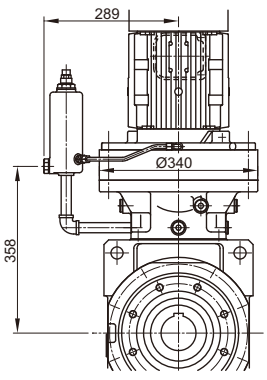

4C17

注）取付位置記号 Y1、Y2 以外の寸法はご照会ください。

寸法図

枠番	CF	DC	GK	モータ 種類	容量 kW×4P	容量 記号	□D	屋内形 J	ブレーキ無 L	ブレーキ無 質量(kg)	ブレーキ付 LB	ブレーキ付 質量(kg)	屋外形 J1	ブレーキ無 L	ブレーキ無 質量(kg)	ブレーキ付 LB	ブレーキ付 質量(kg)
4C14■	356	230	134	プレミアム効率三相	0.75	1	□158	122	797	163	860	167	149	797	164	860	168
					1.1	1H	□167	126	824	166	893	171	153	824	167	893	172
					1.5	2	□167	126	824	168	893	173	153	824	168	893	173
					2.2	3	□184	150	809	173	887	180	183	809	173	887	180
					3.0	4	□184	150	823	176	901	183	183	823	176	901	183
					3.7	5	□222	166	841	184	931	195	199	841	184	931	195
					5.5	8	□222	166	884	199	974	210	199	884	200	974	211
					7.5	10	□260	203	922	211	1027	231	235	922	212	1027	232
					11	15	□260	203	984	216	1089	236	235	984	218	1089	238
4C16■	377	300	168		1.1	1H	□167	126	845	187	914	193	153	845	187	914	193
					1.5	2	□167	126	845	188	914	194	153	845	189	914	195
					2.2	3	□184	150	830	193	908	201	183	830	194	908	202
					3.0	4	□184	150	844	196	922	204	183	844	196	922	204
					3.7	5	□222	166	867	204	957	215	199	867	205	957	216
					5.5	8	□222	166	910	220	1000	231	199	910	220	1000	231
					7.5	10	□260	203	947	231	1052	251	235	947	233	1052	253
					11	15	□260	203	1009	237	1114	257	235	1009	238	1114	258
4C17■	393	340	186		3.0	4	□184	150	875	219	953	227	183	875	220	953	228
					3.7	5	□222	166	888	227	979	238	199	888	228	979	239
					5.5	8	□222	166	931	243	1022	254	199	931	243	1022	254
					7.5	10	□260	203	952	255	1057	275	235	952	256	1057	276
					11	15	□260	203	1014	261	1119	281	235	1014	262	1119	282

注）1. 形式の□には出力軸方向を示すH，V，Wのいずれかが入ります。詳細はD6 頁をご参照ください。
2. 形式の△には、モータの容量記号が入ります。
3. 形式の ⋯⋯ には、取付位置記号が入ります。詳細は D7 ～ D13 頁をご参照ください。
4. 寸法表の枠番の■には、0 または 5 が入ります。
5. 中実軸の軸端寸法公差は、JIS B 0401-1998 “h6” です。
6. 中実軸のキーおよびキー溝寸法は、JIS B 1301-1996（ISO）「キー及びキー溝 平行キー（締込み形）」に準拠しています。
7. 中空軸の穴径寸法公差は、JIS B 0401-1998 “H8” です。
8. 中空軸のキー溝寸法は、JIS B 1301-1996（ISO）「キー及びキー溝 平行キー（普通形）」に準拠しています。
9. 中実軸の出力軸部の詳細は、E24 頁をご参照ください。
10. 表中の質量は、中空軸の場合の値です。中実軸の質量は、下表を加算してください。
11. 本寸法図の寸法及び質量は予告なしに変更することがあります。

中実軸の場合の質量加算値（kg）

軸タイプ	軸片側（L，R）	軸両側（T）
加算値	12	22

寸法図

■中空軸・軸上取付，中実軸・ケース取付／ベベル+サイクロ1段形／Dサイズ

プレミアム効率 三相モータ

L□YM△-4D160～175-EP□-(-B)-減速比
L□UM△-4D160～175L/R/T-EP□-(-B)-減速比

取付位置記号 Y1

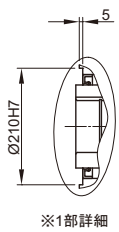

※1部詳細

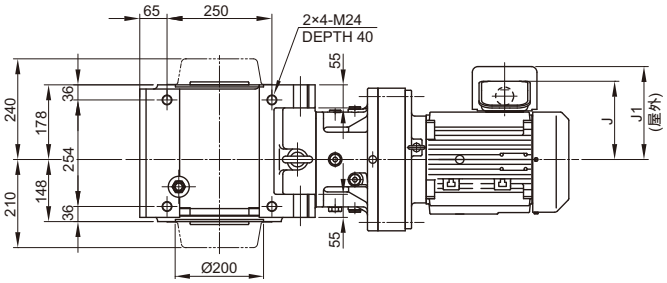

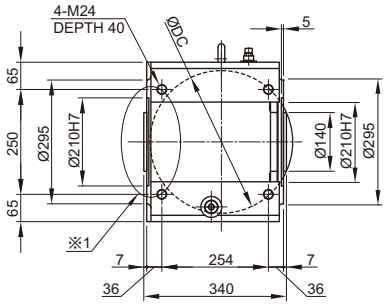

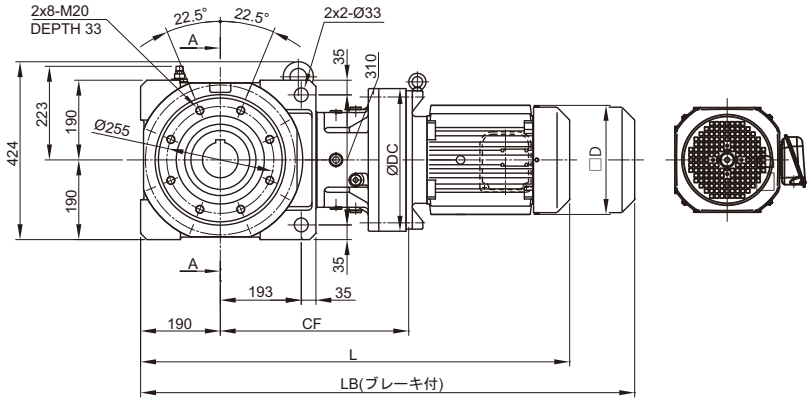

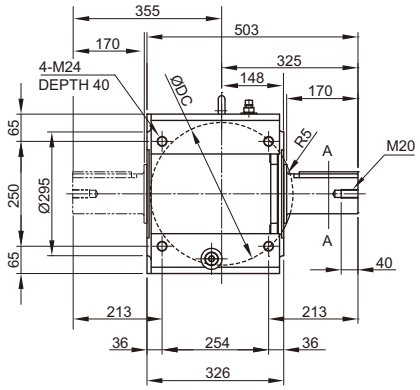

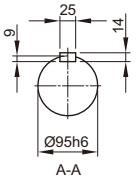

A-A

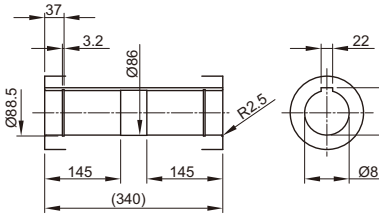

A-A

取付位置記号 Y2

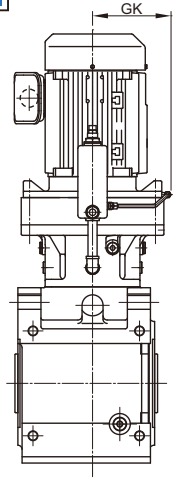

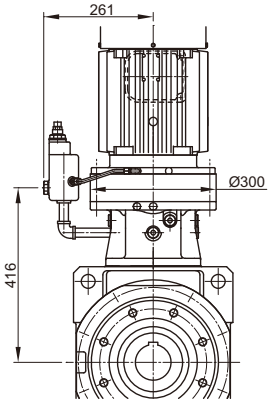

4D16

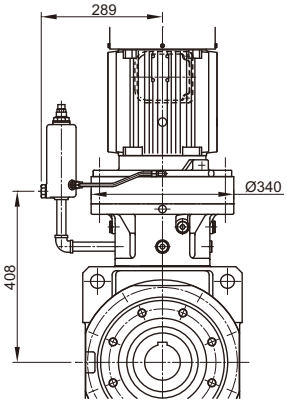

4D17

注）取付位置記号 Y1、Y2 以外の寸法はご照会ください。

寸法図

枠番	CF	DC	GK	モータ				屋内形					屋外形				
				種類	容量 kW×4P	容量 記号	□D	J	ブレーキ無		ブレーキ付		J1	ブレーキ無		ブレーキ付	
									L	質量 (kg)	LB	質量 (kg)		L	質量 (kg)	LB	質量 (kg)
4D16■	449	300	168	プレミアム効率三相	1.5	2	□167	126	947	260	1017	266	153	947	261	1017	267
					2.2	3	□184	150	932	265	1010	273	183	932	266	1010	274
					3.0	4	□184	150	946	268	1024	276	183	946	268	1024	276
					3.7	5	□222	166	969	276	1060	287	199	969	277	1060	288
					5.5	8	□222	166	1012	292	1103	303	199	1012	292	1103	303
					7.5	10	□260	203	1049	303	1154	323	235	1049	305	1154	325
					11	15	□260	203	1111	309	1216	329	235	1111	310	1216	330
4D17■	443	340	186		3.0	4	□184	150	955	289	1033	297	183	955	290	1033	298
					3.7	5	□222	166	968	297	1058	308	199	968	298	1058	309
					5.5	8	□222	166	1011	313	1101	324	199	1011	313	1101	324
					7.5	10	□260	203	1032	325	1137	345	235	1032	326	1137	346
					11	15	□260	203	1094	331	1199	351	235	1094	332	1199	352

注）1. 形式の□には出力軸方向を示すH，V，Wのいずれかが入ります。詳細はD6 頁をご参照ください。
2. 形式の△には、モータの容量記号が入ります。
3. 形式の ⋯⋯ には、取付位置記号が入ります。詳細は D7 ～ D13 頁をご参照ください。
4. 寸法表の枠番の■には、0 または 5 が入ります。
5. 中実軸の軸端寸法公差は、JIS B 0401-1998 “h6” です。
6. 中実軸のキーおよびキー溝寸法は、JIS B 1301-1996（ISO）「キー及びキー溝 平行キー（締込み形）」に準拠しています。
7. 中空軸の穴径寸法公差は、JIS B 0401-1998 “H8” です。
8. 中空軸のキー溝寸法は、JIS B 1301-1996（ISO）「キー及びキー溝 平行キー（普通形）」に準拠しています。
9. 中実軸の出力軸部の詳細は、E24 頁をご参照ください。
10. 表中の質量は、中空軸の場合の値です。中実軸の質量は、下表を加算してください。
11. 本寸法図の寸法及び質量は予告なしに変更することがあります。

中実軸の場合の質量加算値（kg）

軸タイプ	軸片側（L，R）	軸両出（T）
加算値	19	33

寸法図

■中空軸・軸上取付，中実軸・ケース取付／ベベル＋サイクロ１段形／Dサイズ

プレミアム効率 三相モータ

L□YM△-4D180～185-EP□-(-B)-減速比
L□UM△-4D180～185L/R/T-EP□-(-B)-減速比

取付位置記号 Y1

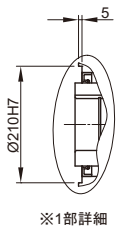

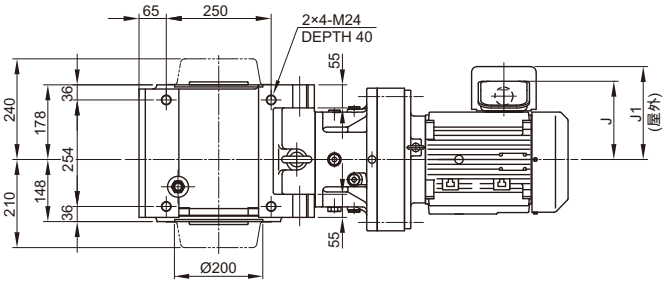

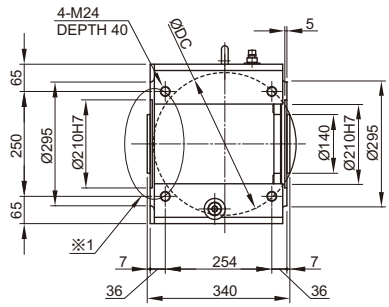

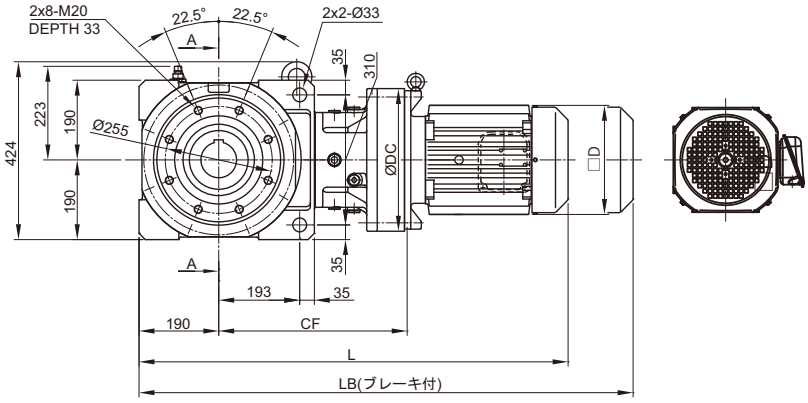

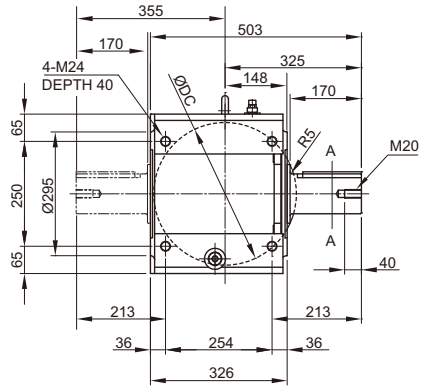

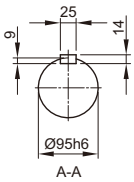

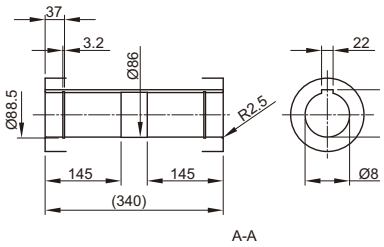

取付位置記号 Y2

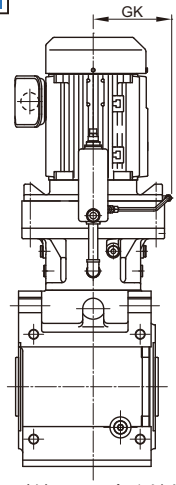

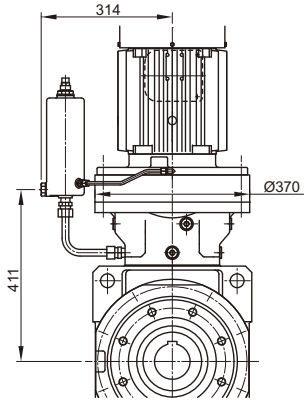

注）取付位置記号 Y1、Y2 以外の寸法はご照会ください。

寸法図

枠番	CF	DC	GK	モータ				屋内形					屋外形				
				種類	容量 kW×4P	容量 記号	□D	J	ブレーキ無		ブレーキ付		J1	ブレーキ無		ブレーキ付	
									L	質量 (kg)	LB	質量 (kg)		L	質量 (kg)	LB	質量 (kg)
4D18■	446	370	203	プレミアム効率三相	3.0	4	□184	150	958	314	1036	321	183	958	315	1036	322
					3.7	5	□222	166	971	323	1062	333	199	971	323	1062	333
					5.5	8	□222	166	1014	338	1105	348	199	1014	339	1105	349
					7.5	10	□260	203	1038	351	1143	371	235	1038	352	1143	372
					11	15	□260	203	1100	357	1205	377	235	1100	358	1205	378

注）1. 形式の□には出力軸方向を示すH，V，Wのいずれかが入ります。詳細はD6 頁をご参照ください。
2. 形式の△には、モータの容量記号が入ります。
3. 形式の ⋯⋯ には、取付位置記号が入ります。詳細は D7 ～ D13 頁をご参照ください。
4. 寸法表の枠番の■には、0 または 5 が入ります。
5. 中実軸の軸端寸法公差は、JIS B 0401-1998 “h6” です。
6. 中実軸のキーおよびキー溝寸法は、JIS B 1301-1996（ISO）「キー及びキー溝 平行キー（締込み形）」に準拠しています。
7. 中空軸の穴径寸法公差は、JIS B 0401-1998 “H8” です。
8. 中空軸のキー溝寸法は、JIS B 1301-1996（ISO）「キー及びキー溝 平行キー（普通形）」に準拠しています。
9. 中実軸の出力軸部の詳細は、E24 頁をご参照ください。
10. 表中の質量は、中空軸の場合の値です。中実軸の質量は、下表を加算してください。
11. 本寸法図の寸法及び質量は予告なしに変更することがあります。

中実軸の場合の質量加算値（kg）

軸タイプ	軸片側（L，R）	軸両側（T）
加算値	19	33

寸法図

■中空軸・軸上取付，中実軸・ケース取付／ベベル+サイクロ１段形／Ｅサイズ

プレミアム効率 三相モータ

L□ YM△-4E170～175-EP□:-(-B) - 減速比
L□ UM△-4E170～175L/R/T-EP□:- (-B) - 減速比

取付位置記号 Y1

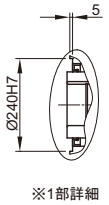

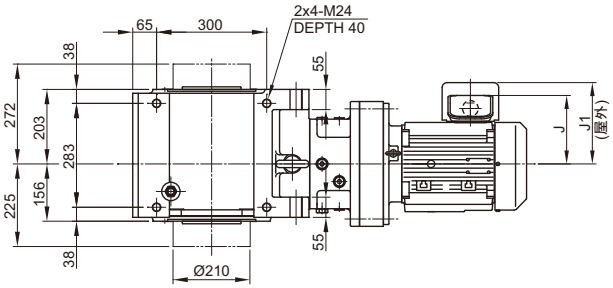

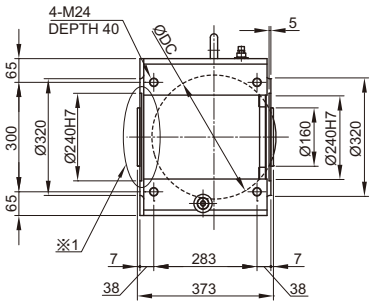

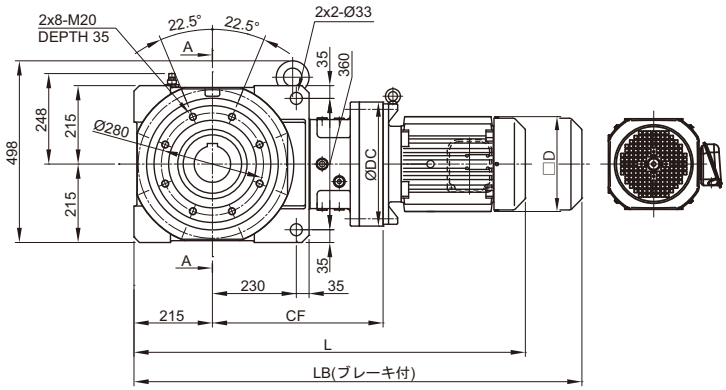

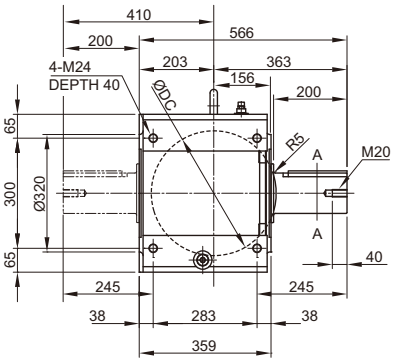

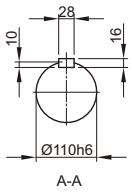

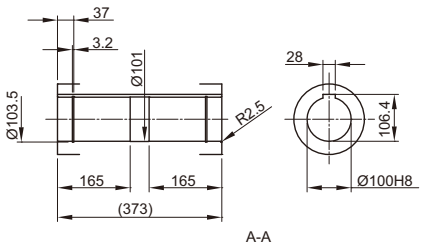

取付位置記号 Y2

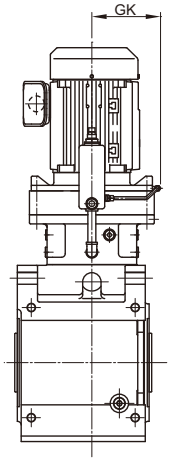

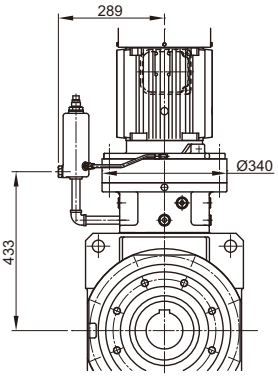

注）取付位置記号 Y1、Y2 以外の寸法はご照会ください。

寸法図

枠番	CF	DC	GK	モータ				屋内形					屋外形				
				種類	容量 kW×4P	容量 記号	□D	J	ブレーキ無		ブレーキ付		J1	ブレーキ無		ブレーキ付	
									L	質量 (kg)	LB	質量 (kg)		L	質量 (kg)	LB	質量 (kg)
4E17 ■	468	340	186	プレミアム効率三相	3.0	4	□184	150	1005	364	1083	371	183	1005	365	1083	372
					3.7	5	□222	166	1018	372	1108	383	199	1018	373	1108	384
					5.5	8	□222	166	1061	388	1151	399	199	1061	388	1151	399
					7.5	10	□260	203	1082	400	1187	420	235	1082	401	1187	421
					11	15	□260	203	1144	406	1249	426	235	1144	407	1249	427

注）1. 形式の□には出力軸方向を示すH，V，Wのいずれかが入ります。詳細はD6 頁をご参照ください。
2. 形式の△には、モータの容量記号が入ります。
3. 形式の ⋯⋯ には、取付位置記号が入ります。詳細は D7 ～ D13 頁をご参照ください。
4. 寸法表の枠番の■には、0 または 5 が入ります。
5. 中実軸の軸端寸法公差は、JIS B 0401-1998 “h6” です。
6. 中実軸のキーおよびキー溝寸法は、JIS B 1301-1996（ISO）「キー及びキー溝 平行キー（締込み形）」に準拠しています。
7. 中空軸の穴径寸法公差は、JIS B 0401-1998 “H8” です。
8. 中空軸のキー溝寸法は、JIS B 1301-1996（ISO）「キー及びキー溝 平行キー（普通形）」に準拠しています。
9. 中実軸の出力軸部の詳細は、E24 頁をご参照ください。
10. 表中の質量は、中空軸の場合の値です。中実軸の質量は、下表を加算してください。
11. 本寸法図の寸法及び質量は予告なしに変更することがあります。

中実軸の場合の質量加算値（kg）

軸タイプ	軸片側（L，R）	軸両側（T）
加算値	30	53

寸法図

■中空軸・軸上取付，中実軸・ケース取付／ベベル+サイクロ1段形／Eサイズ

プレミアム効率 三相モータ

L□YM△-4E180～195-EP□-(-B)-減速比
L□UM△-4E180～195L/R/T-EP□-(-B)-減速比

取付位置記号 Y1

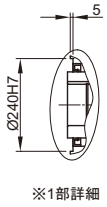

※1部詳細

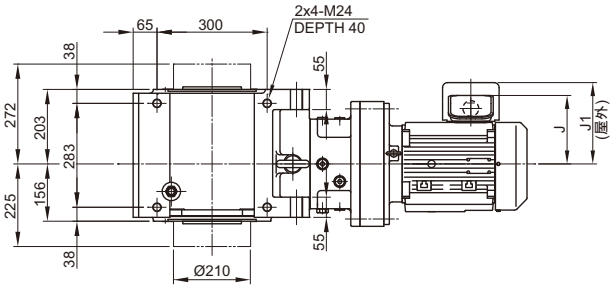

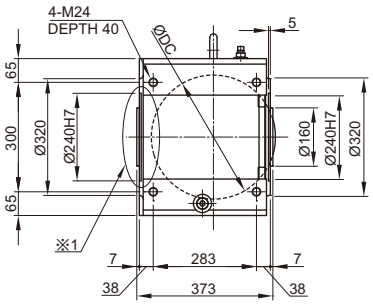

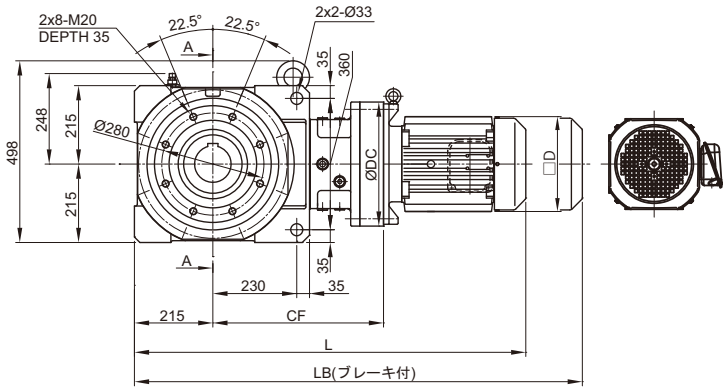

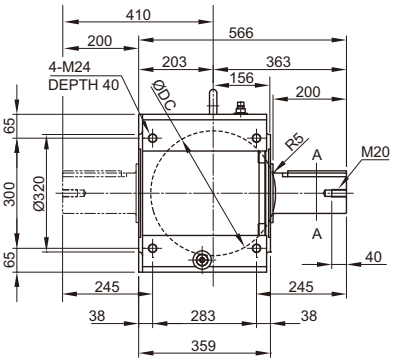

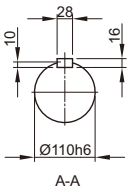

A-A

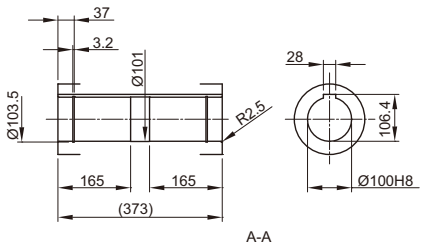

A-A

取付位置記号 Y2

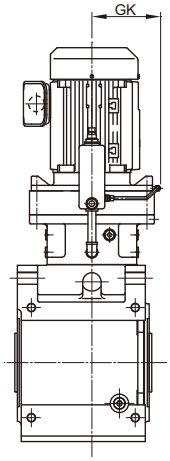

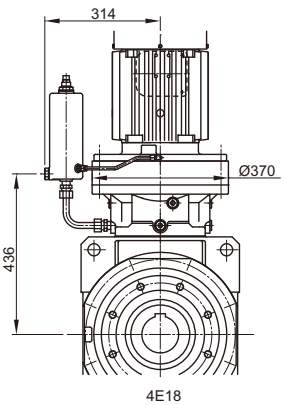

4E18

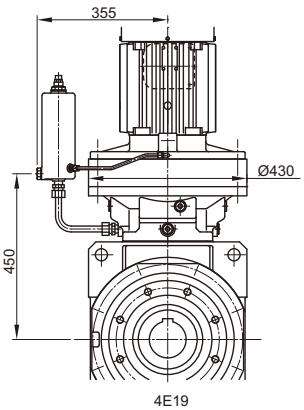

4E19

注）取付位置記号 Y1、Y2 以外の寸法はご照会ください。

寸法図

枠番	CF	DC	GK	モータ				屋内形					屋外形				
				種類	容量 kW×4P	容量 記号	□D	J	ブレーキ無		ブレーキ付		J1	ブレーキ無		ブレーキ付	
									L	質量 (kg)	LB	質量 (kg)		L	質量 (kg)	LB	質量 (kg)
4E18■	471	370	203	プレミアム効率三相	3.0	4	□184	150	1008	389	1086	397	183	1008	390	1086	398
					3.7	5	□222	166	1021	398	1112	409	199	1021	398	1112	409
					5.5	8	□222	166	1064	413	1155	424	199	1064	414	1155	425
					7.5	10	□260	203	1088	426	1193	447	235	1088	427	1193	448
					11	15	□260	203	1150	432	1255	453	235	1150	433	1255	454
4E19■	490	430	233		7.5	10	□260	203	1104	465	1209	485	235	1104	467	1209	487
					11	15	□260	203	1166	471	1271	491	235	1166	473	1271	493

注）1. 形式の□には出力軸方向を示すH，V，Wのいずれかが入ります。詳細はD6 頁をご参照ください。
2. 形式の△には、モータの容量記号が入ります。
3. 形式の ⋯⋯ には、取付位置記号が入ります。詳細は D7 ～ D13 頁をご参照ください。
4. 寸法表の枠番の■には、0 または 5 が入ります。
5. 中実軸の軸端寸法公差は、JIS B 0401-1998 “h6” です。
6. 中実軸のキーおよびキー溝寸法は、JIS B 1301-1996（ISO）「キー及びキー溝 平行キー（締込み形）」に準拠しています。
7. 中空軸の穴径寸法公差は、JIS B 0401-1998 “H8” です。
8. 中空軸のキー溝寸法は、JIS B 1301-1996（ISO）「キー及びキー溝 平行キー（普通形）」に準拠しています。
9. 中実軸の出力軸部の詳細は、E24 頁をご参照ください。
10. 表中の質量は、中空軸の場合の値です。中実軸の質量は、下表を加算してください。
11. 本寸法図の寸法及び質量は予告なしに変更することがあります。

中実軸の場合の質量加算値（kg）

軸タイプ	軸片側（L，R）	軸両側（T）
加算値	30	53

寸法図

■中空軸・軸上取付，中実軸・ケース取付／ベベル+サイクロ1段形／Fサイズ

プレミアム効率 三相モータ

L□YM△-4F180～195-EP[ ]-(-B)-減速比
L□UM△-4F180～195L/R/T-EP[ ]-(-B)-減速比

取付位置記号 Y1

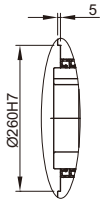

※1部詳細

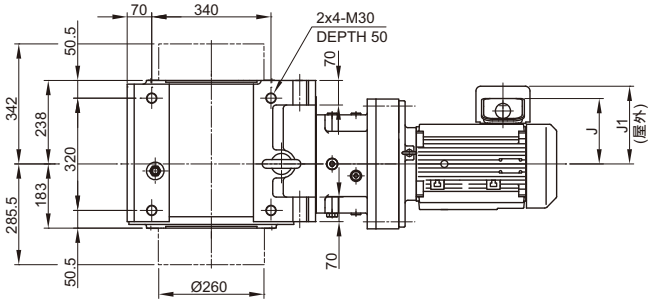

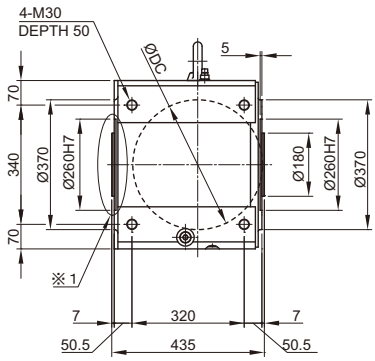

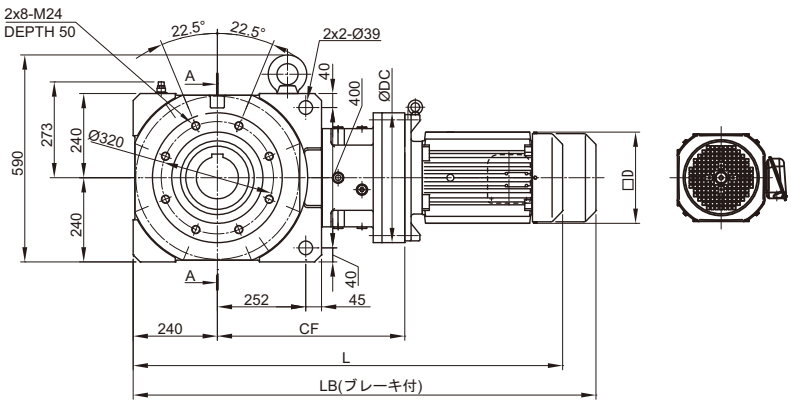

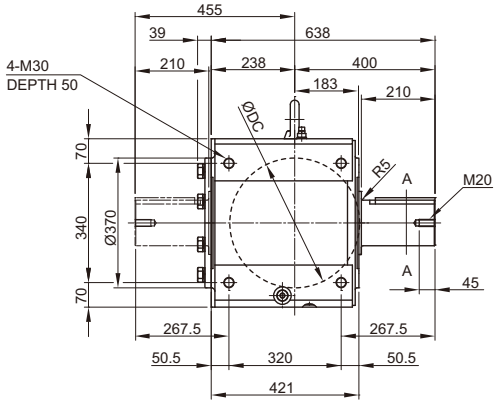

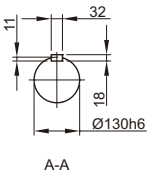

A-A

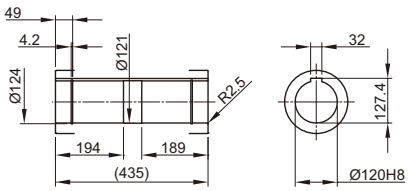

A-A

取付位置記号 Y2

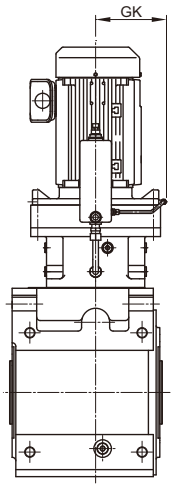

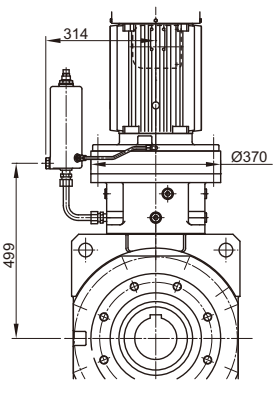

4F18

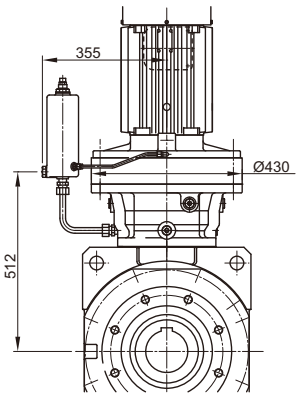

4F19

注）取付位置記号 Y1、Y2 以外の寸法はご照会ください。

寸法図

枠番	CF	DC	GK	モータ				屋内形					屋外形				
				種類	容量 kW×4P	容量 記号	□D	J	ブレーキ無		ブレーキ付		J1	ブレーキ無		ブレーキ付	
									L	質量 (kg)	LB	質量 (kg)		L	質量 (kg)	LB	質量 (kg)
4F18■	534	370	203	プレミアム効率三相	3.7	5	□222	166	1109	577	1200	588	199	1109	577	1200	588
					5.5	8	□222	166	1152	592	1243	603	199	1152	593	1243	604
					7.5	10	□260	203	1176	605	1281	625	235	1176	606	1281	626
					11	15	□260	203	1238	611	1343	631	235	1238	612	1343	632
4F19■	552	430	233		5.5	8	□222	166	1185	628	1276	639	199	1185	628	1276	639
					7.5	10	□260	203	1191	640	1296	660	235	1191	642	1296	662
					11	15	□260	203	1253	646	1358	666	235	1253	648	1358	668

注）1. 形式の□には出力軸方向を示すH，V，Wのいずれかが入ります。詳細はD6 頁をご参照ください。
2. 形式の△には、モータの容量記号が入ります。
3. 形式の ⋯⋯ には、取付位置記号が入ります。詳細は D7 ～ D13 頁をご参照ください。
4. 寸法表の枠番の■には、0 または 5 が入ります。
5. 中実軸の軸端寸法公差は、JIS B 0401-1998 “h6” です。
6. 中実軸のキーおよびキー溝寸法は、JIS B 1301-1996（ISO）「キー及びキー溝 平行キー（締込み形）」に準拠しています。
7. 中空軸の穴径寸法公差は、JIS B 0401-1998 “H8” です。
8. 中空軸のキー溝寸法は、JIS B 1301-1996（ISO）「キー及びキー溝 平行キー（普通形）」に準拠しています。
9. 中実軸の出力軸部の詳細は、E24 頁をご参照ください。
10. 中実軸形（軸片側）の反軸出側にはカバーを取り付けています。詳細はE28 頁をご参照ください。
11. 表中の質量は、中空軸の場合の値です。中実軸の質量は、下表を加算してください。
12. 本寸法図の寸法及び質量は予告なしに変更することがあります。

中実軸の場合の質量加算値（kg）

軸タイプ	軸片側（L，R）	軸両側（T）
加算値	50	82

寸法図

■中空軸・軸上取付，中実軸・ケース取付／ベベル+サイクロ 2 段形／A サイズ

プレミアム効率 三相モータ

L □ YM △ -4A10DA ～ 12DB-EP [ ] -(-B) - 減速比
L □ UM △ -4A10DA ～ 12DBL/R/T-EP [ ] -(-B) - 減速比

取付位置記号 Y1

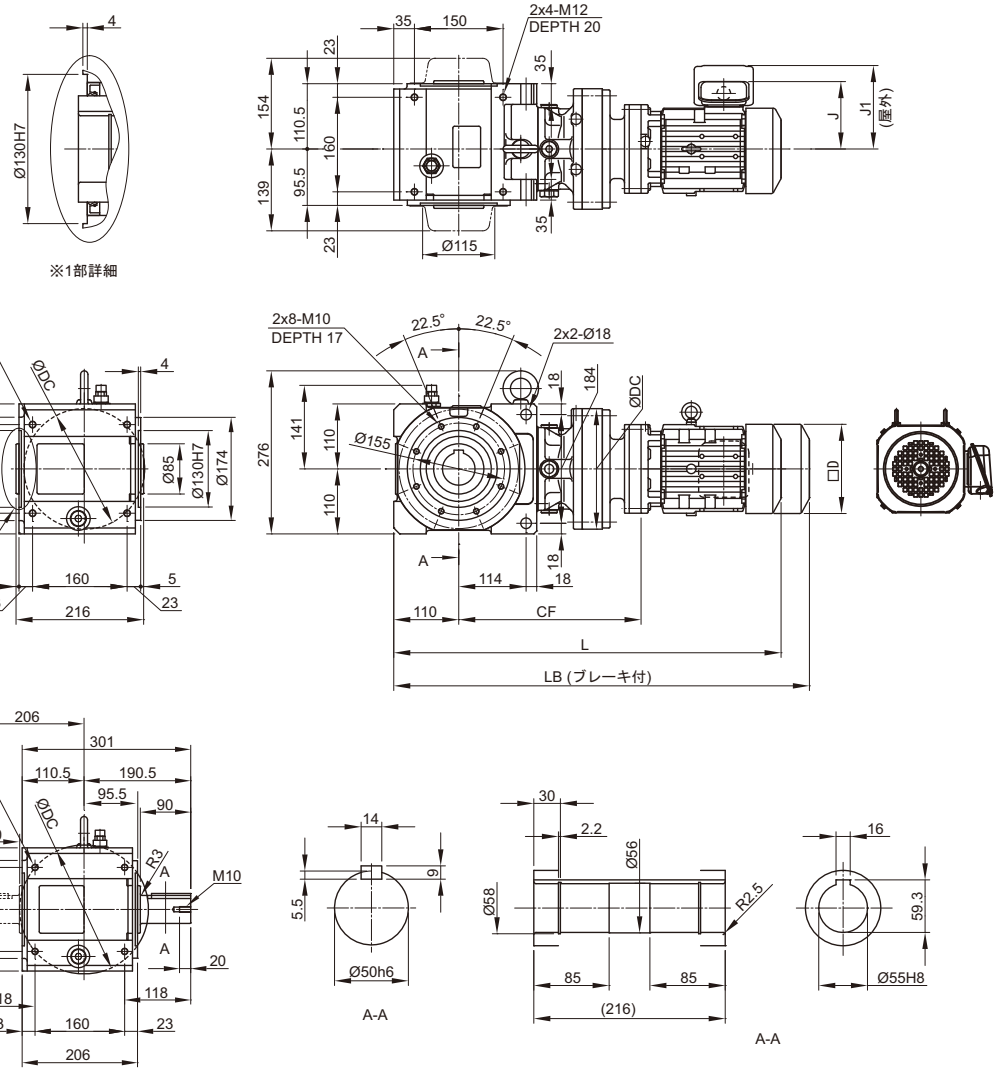

取付位置記号 Y2

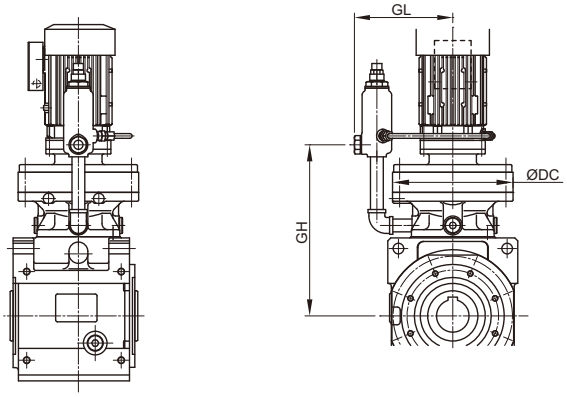

注）取付位置記号 Y1、Y2 以外の寸法はご照会ください。

寸法図

枠番	CF	DC	モータ				屋内形					屋外形				
			種類	容量 kW×4P	容量 記号	□D	J	ブレーキ無		ブレーキ付		J1	ブレーキ無		ブレーキ付	
								L	質量 (kg)	LB	質量 (kg)		L	質量 (kg)	LB	質量 (kg)
4A12DB	309	204	プレミアム効率 三相	0.75	1	□158	122	700	81	763	85	149	700	81	763	85

枠番	GL	GH
4A12DB	203	299

注）1. 形式の□には出力軸方向を示すH，V，Wのいずれかが入ります。詳細はD6 頁をご参照ください。
2. 形式の△には、モータの容量記号が入ります。
3. 形式の ⋯⋯ には、取付位置記号が入ります。詳細は D7 ～ D13 頁をご参照ください。
4. 中実軸の軸端寸法公差は、JIS B 0401-1998 “h6” です。
5. 中実軸のキーおよびキー溝寸法は、JIS B 1301-1996（ISO）「キー及びキー溝 平行キー（締込み形）」に準拠しています。
6. 中空軸の穴径寸法公差は、JIS B 0401-1998 “H8” です。
7. 中空軸のキー溝寸法は、JIS B 1301-1996（ISO）「キー及びキー溝 平行キー（普通形）」に準拠しています。
8. 中実軸の出力軸部の詳細は、E24 頁をご参照ください。
9. 表中の質量は、中空軸の場合の値です。中実軸の質量は、下表を加算してください。
10. 本寸法図の寸法及び質量は予告なしに変更することがあります。

軸タイプ	軸片側（L，R）	軸両側（T）
加算値	4	7

寸法図

■中空軸・軸上取付，中実軸・ケース取付／ベベル+サイクロ2段形／Bサイズ

プレミアム効率 三相モータ

L□YM△-4B12DA～14DB-EP□-(-B)-減速比
L□UM△-4B12DA～14DBL/R/T-EP□-(-B)-減速比

取付位置記号 Y1

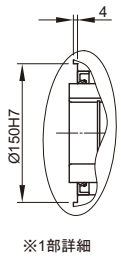

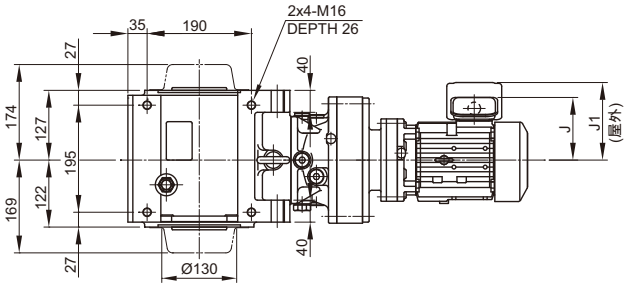

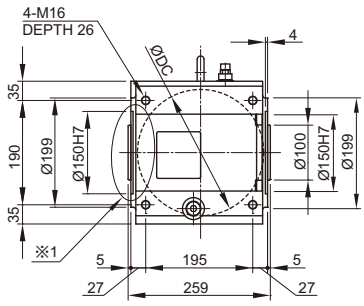

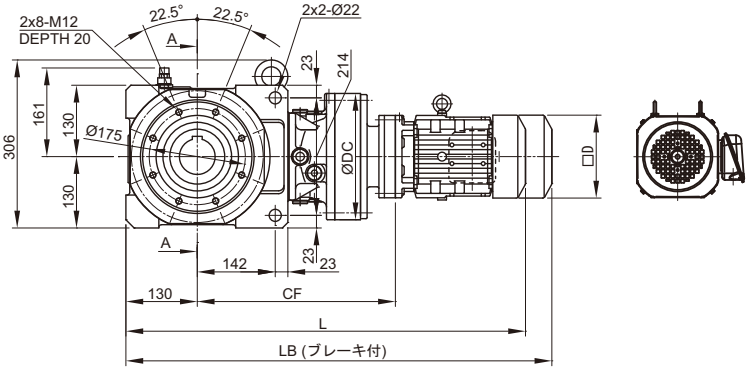

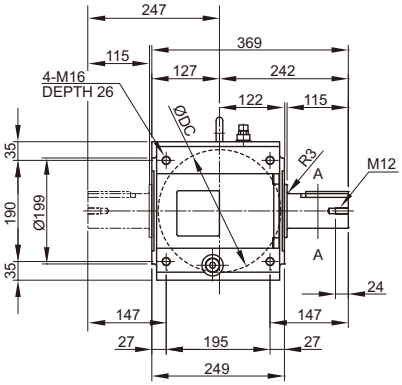

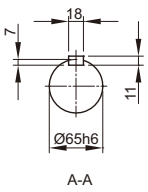

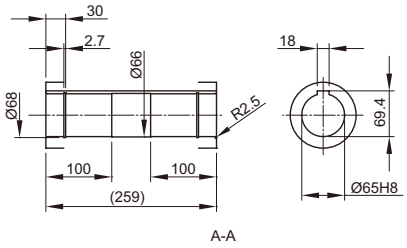

取付位置記号 Y2

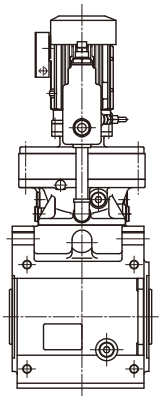

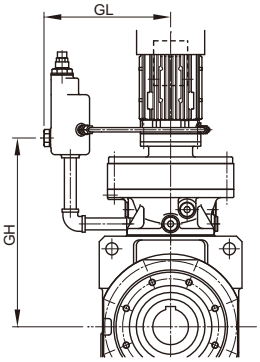

注）取付位置記号 Y1、Y2 以外の寸法はご照会ください。

寸法図

枠番	CF	DC	モータ				屋内形					屋外形				
			種類	容量 kW×4P	容量 記号	□D	J	ブレーキ無		ブレーキ付		J1	ブレーキ無		ブレーキ付	
								L	質量 (kg)	LB	質量 (kg)		L	質量 (kg)	LB	質量 (kg)
4B12DB	345	204	プレミアム効率三相	0.75	1	□158	122	756	107	820	112	149	756	107	820	112
				1.1	1H	□167	126	783	110	853	116	153	783	111	853	117
4B14DB	361	230		0.75	1	□158	122	772	114	835	118	149	772	114	835	118

枠番	GL	GH
4B12DB	203	336
4B14DB	231	353

注）1. 形式の□には出力軸方向を示すH，V，Wのいずれかが入ります。詳細はD6 頁をご参照ください。
2. 形式の△には、モータの容量記号が入ります。
3. 形式の ⋯⋯ には、取付位置記号が入ります。詳細は D7 ～ D13 頁をご参照ください。
4. 中実軸の軸端寸法公差は、JIS B 0401-1998 “h6” です。
5. 中実軸のキーおよびキー溝寸法は、JIS B 1301-1996（ISO）「キー及びキー溝 平行キー（締込み形）」に準拠しています。
6. 中空軸の穴径寸法公差は、JIS B 0401-1998 “H8” です。
7. 中空軸のキー溝寸法は、JIS B 1301-1996（ISO）「キー及びキー溝 平行キー（普通形）」に準拠しています。
8. 中実軸の出力軸部の詳細は、E24 頁をご参照ください。
9. 表中の質量は、中空軸の場合の値です。中実軸の質量は、下表を加算してください。
10. 本寸法図の寸法及び質量は予告なしに変更することがあります。

軸タイプ	軸片側（L，R）	軸両側（T）
加算値	8	15

寸法図

■中空軸・軸上取付，中実軸・ケース取付／ベベル+サイクロ 2 段形／C サイズ

プレミアム効率 三相モータ

L □ YM △ -4C14DA ～ 16DA- EP □ -(-B) - 減速比
L □ UM △ -4C14DA ～ 16DAL/R/T-EP □ - (-B) - 減速比

取付位置記号 Y1

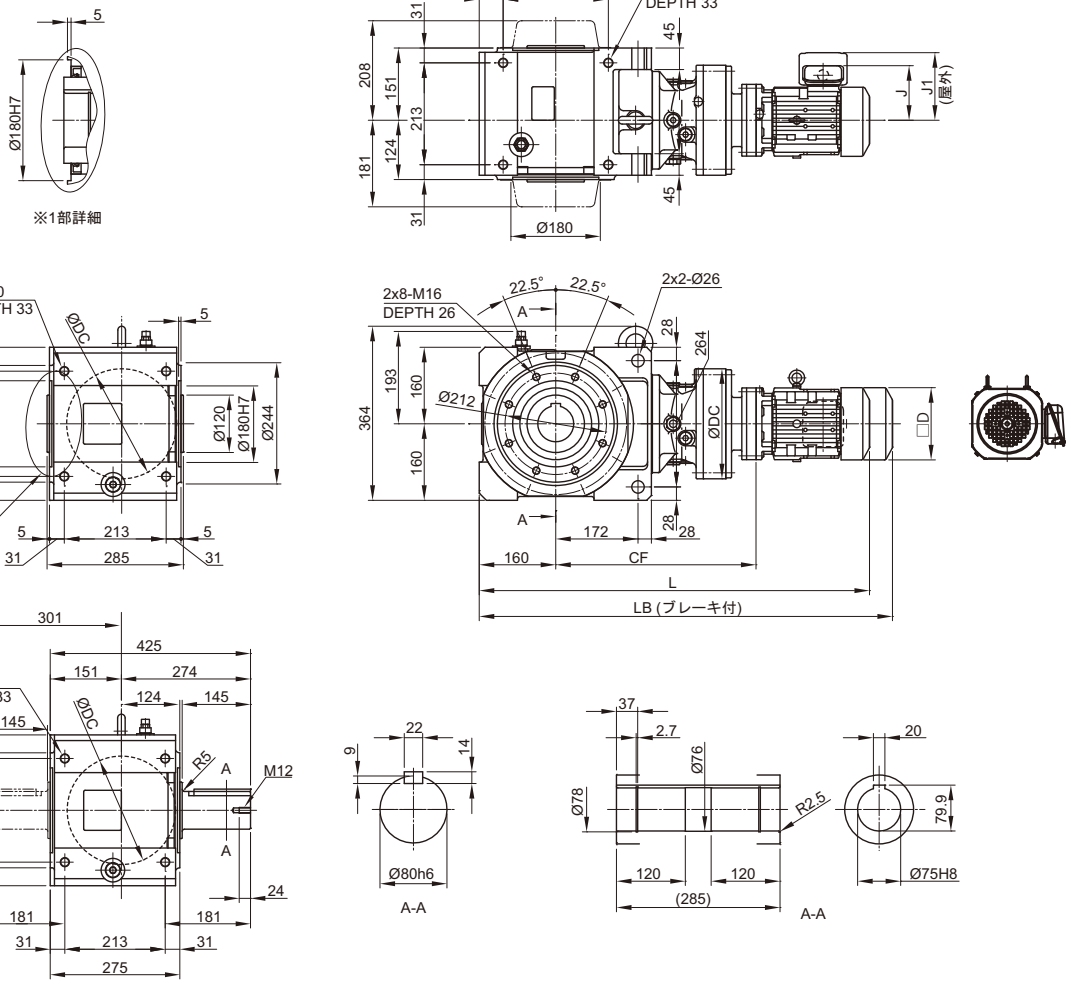

取付位置記号 Y2

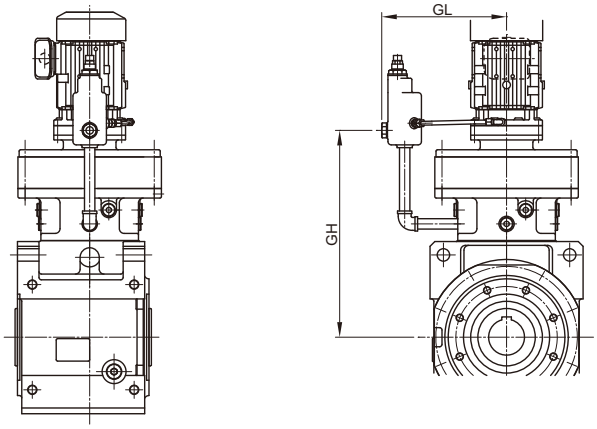

注）取付位置記号 Y1、Y2 以外の寸法はご照会ください。

寸法図

枠番	CF	DC	モータ				屋内形					屋外形				
			種類	容量 kW×4P	容量 記号	□D	J	ブレーキ無		ブレーキ付		J1	ブレーキ無		ブレーキ付	
								L	質量 (kg)	LB	質量 (kg)		L	質量 (kg)	LB	質量 (kg)
4C14DB	419	230	プレミアム効率三相	0.75	1	□158	122	860	167	924	171	149	860	167	924	171
				1.1	1H	□167	126	887	170	957	175	153	887	171	957	176
				1.5	2	□167	126	887	171	957	176	153	887	172	957	177
4C14DC	433	230		0.75	1	□158	122	874	168	938	173	149	874	168	938	173
				1.1	1H	□167	126	901	171	971	177	153	901	172	971	178
				1.5	2	□167	126	901	172	971	178	153	901	173	971	179
				2.2	3	□184	150	922	180	1000	188	183	922	180	1000	188
4C16DA	442	300		0.75	1	□158	122	883	190	947	195	149	883	190	947	195
				1.1	1H	□167	126	910	193	980	198	153	910	194	980	199
				1.5	2	□167	126	910	194	980	199	153	910	195	980	200
4C16DB	456	300		0.75	1	□158	122	897	192	961	196	149	897	192	961	196
				1.1	1H	□167	126	924	195	994	200	153	924	196	994	201
				1.5	2	□167	126	924	196	994	201	153	924	197	994	202
				2.2	3	□184	150	945	204	1023	211	183	945	204	1023	211

枠番	GL	GH
4C14DB	231	411
4C14DC	231	418
4C16DA	261	433
4C16DB	261	440

注）1. 形式の□には出力軸方向を示すH，V，Wのいずれかが入ります。詳細はD6 頁をご参照ください。
2. 形式の△には、モータの容量記号が入ります。
3. 形式の ⋯⋯ には、取付位置記号が入ります。詳細は D7 ～ D13 頁をご参照ください。
4. 中実軸の軸端寸法公差は、JIS B 0401-1998 “h6” です。
5. 中実軸のキーおよびキー溝寸法は、JIS B 1301-1996（ISO）「キー及びキー溝 平行キー（締込み形）」に準拠しています。
6. 中空軸の穴径寸法公差は、JIS B 0401-1998 “H8” です。
7. 中空軸のキー溝寸法は、JIS B 1301-1996（ISO）「キー及びキー溝 平行キー（普通形）」に準拠しています。
8. 中実軸の出力軸部の詳細は、E24 頁をご参照ください。
9. 表中の質量は、中空軸の場合の値です。中実軸の質量は、下表を加算してください。
10. 本寸法図の寸法及び質量は予告なしに変更することがあります。

軸タイプ	軸片側（L，R）	軸両側（T）
加算値	12	22

寸法図

■中空軸・軸上取付，中実軸・ケース取付／ベベル+サイクロ 2 段形／D サイズ

プレミアム効率 三相モータ

L □ YM △ -4D16DA ～ 17DC-EP [ ] - (-B) - 減速比
L □ UM △ -4D16DA ～ 17DCL/R/T-EP [ ] -(-B) - 減速比

取付位置記号 Y1

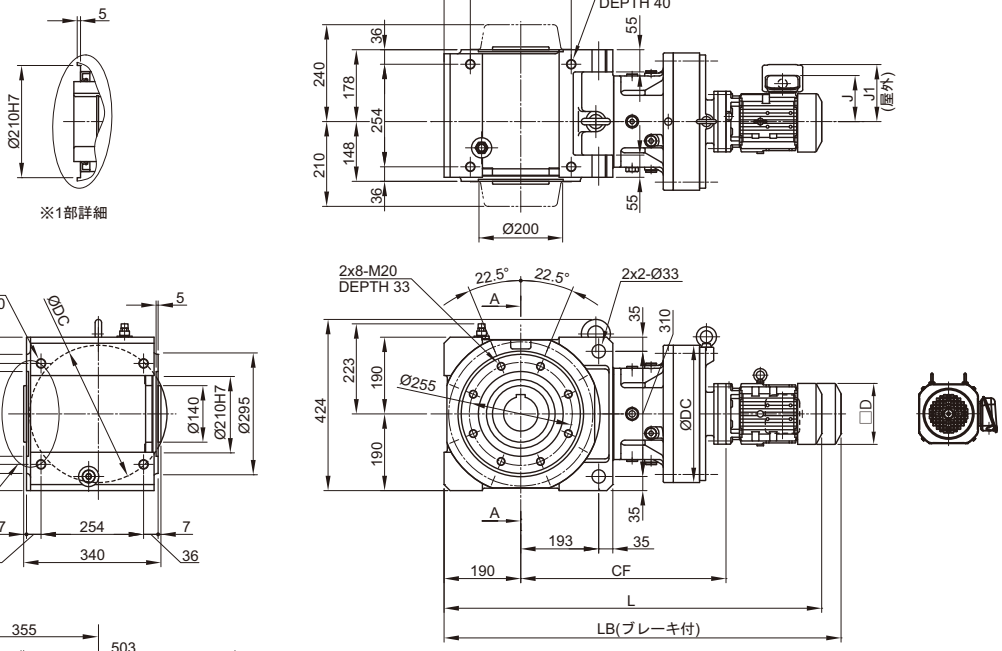

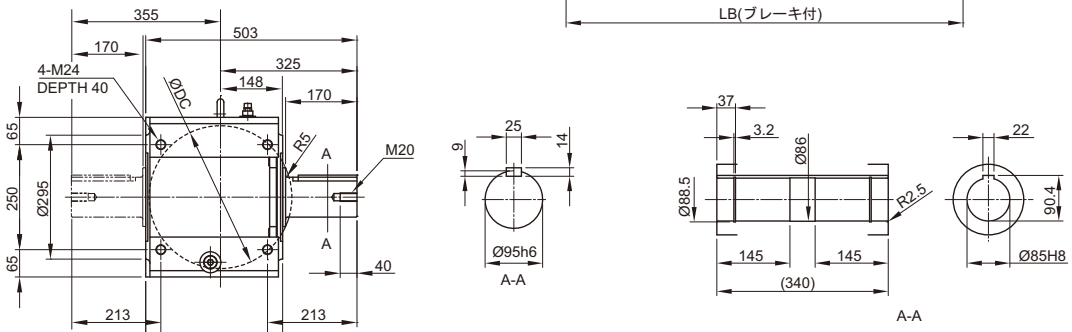

取付位置記号 Y2

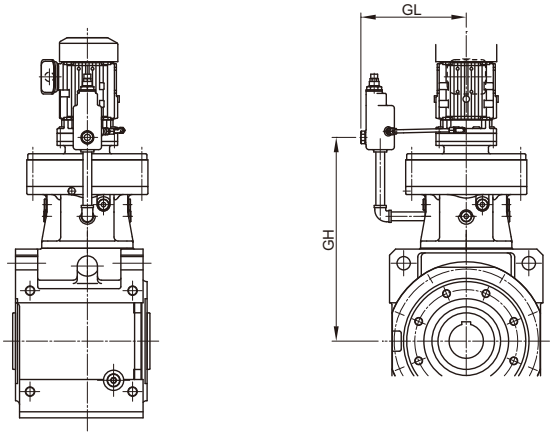

注）取付位置記号 Y1、Y2 以外の寸法はご照会ください。

寸法図

枠番	CF	DC	モータ				屋内形					屋外形				
			種類	容量 kW×4P	容量 記号	□D	J	ブレーキ無		ブレーキ付		J1	ブレーキ無		ブレーキ付	
								L	質量 (kg)	LB	質量 (kg)		L	質量 (kg)	LB	質量 (kg)
4D16DA	515	300	プレミアム効率三相	0.75	1	□ 158	122	986	261	1049	266	149	986	261	1049	266
				1.1	1H	□ 167	126	1013	264	1082	270	153	1013	265	1082	271
				1.5	2	□ 167	126	1013	265	1082	271	153	1013	266	1082	272
4D16DB	529	300		1.1	1H	□ 167	126	1027	266	1096	271	153	1027	267	1096	272
				1.5	2	□ 167	126	1027	267	1096	272	153	1027	268	1096	273
				2.2	3	□ 184	150	1048	275	1126	283	183	1048	275	1126	283
4D16DC	530	300		1.5	2	□ 167	126	1028	276	1098	281	153	1028	276	1098	281
				3.0	4	□ 184	150	1027	285	1105	292	183	1027	285	1105	292
				3.7	5	□ 222	166	1050	293	1141	303	199	1050	294	1141	304
4D17DA	508	340		0.75	1	□ 158	122	979	278	1043	283	149	979	278	1043	283
				1.1	1H	□ 167	126	1006	281	1076	287	153	1006	282	1076	288
				1.5	2	□ 167	126	1006	282	1076	288	153	1006	283	1076	289
4D17DB	522	340		0.75	1	□ 158	122	993	280	1057	284	149	993	280	1057	284
				1.1	1H	□ 167	126	1020	283	1090	288	153	1020	284	1090	289
				1.5	2	□ 167	126	1020	284	1090	289	153	1020	285	1090	290
				2.2	3	□ 184	150	1041	292	1119	299	183	1041	292	1119	299
4D17DC	527	340		2.2	3	□ 184	150	1010	298	1088	305	183	1010	298	1088	305
				3.0	4	□ 184	150	1024	301	1102	308	183	1024	301	1102	308
				3.7	5	□ 222	166	1047	309	1137	319	199	1047	310	1137	320

枠番	GL	GH
4D16DA	261	505
4D16DB	261	512
4D16DC	261	514
4D17DA	289	496
4D17DB	289	503
4D17DC	289	508

注）1. 形式の□には出力軸方向を示すH，V，Wのいずれかが入ります。詳細はD6 頁をご参照ください。
2. 形式の△には、モータの容量記号が入ります。
3. 形式の ⋯⋯ には、取付位置記号が入ります。詳細は D7 ～ D13 頁をご参照ください。
4. 中実軸の軸端寸法公差は、JIS B 0401-1998 “h6” です。
5. 中実軸のキーおよびキー溝寸法は、JIS B 1301-1996（ISO）「キー及びキー溝 平行キー（締込み形）」に準拠しています。
6. 中空軸の穴径寸法公差は、JIS B 0401-1998 “H8” です。
7. 中空軸のキー溝寸法は、JIS B 1301-1996（ISO）「キー及びキー溝 平行キー（普通形）」に準拠しています。
8. 中実軸の出力軸部の詳細は、E24 頁をご参照ください。
9. 表中の質量は、中空軸の場合の値です。中実軸の質量は、下表を加算してください。
10. 本寸法図の寸法及び質量は予告なしに変更することがあります。

軸タイプ	軸片側（L，R）	軸両側（T）
加算値	19	33

寸法図

概要
標準仕様
形式
取付位置記号と端子箱位置
製作範囲
選定手順
選定表
寸法図
軸上取付 ケース取付
フランジ取付
脚取付
ベベル+CY1段 減速比11～305
ベベル+CY2段 減速比364～4365

■中空軸・軸上取付，中実軸・ケース取付／ベベル+サイクロ2段形／Dサイズ

プレミアム効率 三相モータ

L□YM△-4D18DA～18DB-EP□-(-B)-減速比
L□UM△-4D18DA～18DBL/R/T-EP□-(-B)-減速比

取付位置記号 Y1

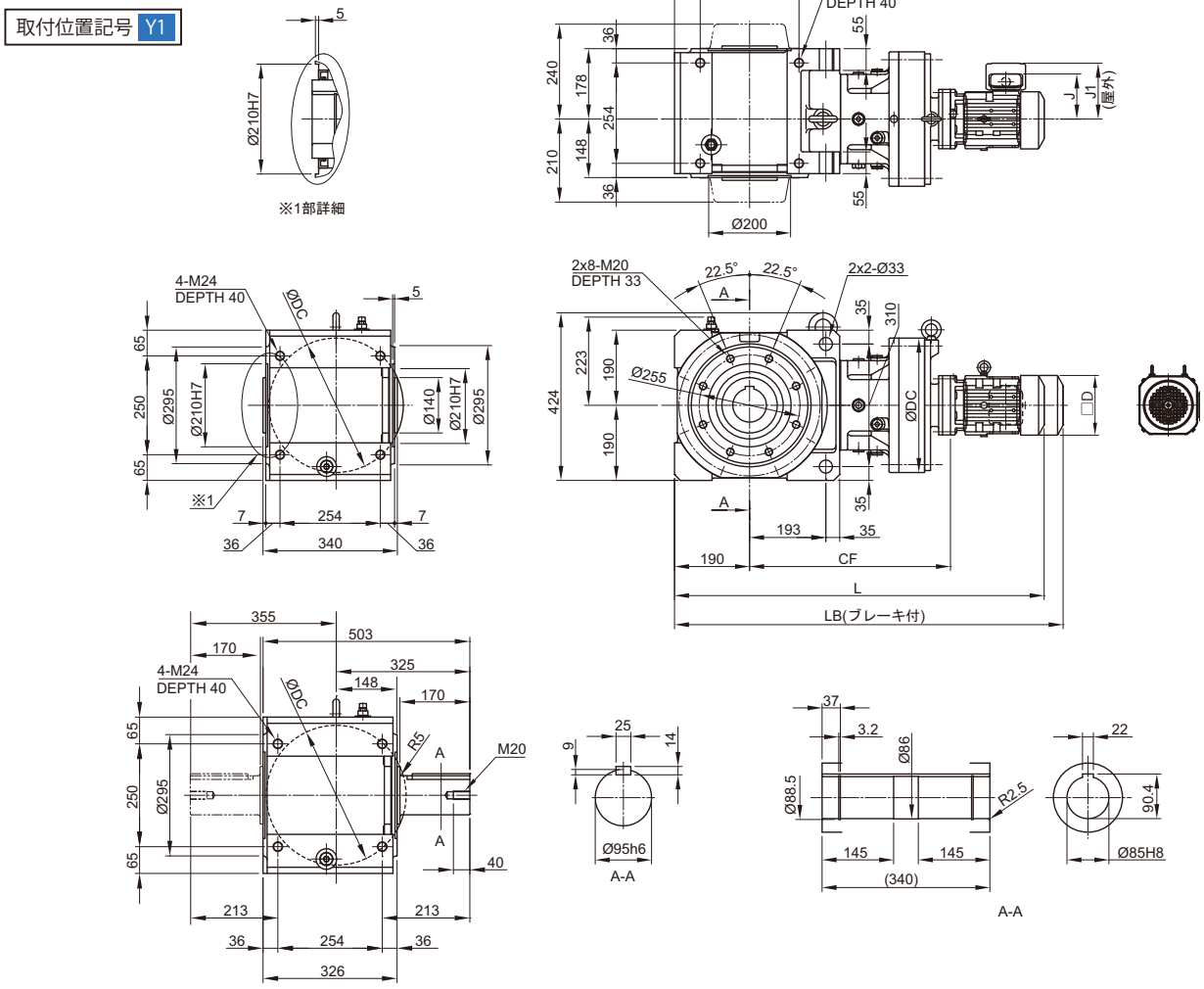

取付位置記号 Y2

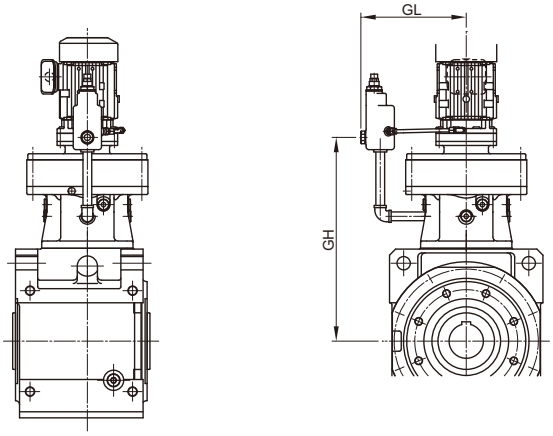

注）取付位置記号 Y1、Y2 以外の寸法はご照会ください。

寸法図

枠番	CF	DC	モータ				屋内形					屋外形				
			種類	容量 kW×4P	容量 記号	□D	J	ブレーキ無		ブレーキ付		J1	ブレーキ無		ブレーキ付	
								L	質量 (kg)	LB	質量 (kg)		L	質量 (kg)	LB	質量 (kg)
4D18DA	531	370	プレミアム効率三相	0.75	1	□158	122	1002	308	1065	312	149	1002	308	1065	312
				1.1	1H	□167	126	1029	311	1098	316	153	1029	312	1098	317
				1.5	2	□167	126	1029	312	1098	317	153	1029	313	1098	318
				2.2	3	□184	150	1050	320	1128	327	183	1050	320	1128	327
4D18DB	553	370		0.75	1	□158	122	1024	322	1088	327	149	1024	323	1088	328
				1.1	1H	□167	126	1051	325	1121	331	153	1051	326	1121	332
				1.5	2	□167	126	1051	327	1121	333	153	1051	327	1121	333
				2.2	3	□184	150	1036	332	1114	340	183	1036	332	1114	340
				3.0	4	□184	150	1050	335	1128	343	183	1050	335	1128	343
				3.7	5	□222	166	1068	343	1159	354	199	1068	343	1159	354

枠番	GL	GH
4D18DA	314	511
4D18DB	314	527

注）1. 形式の□には出力軸方向を示すH，V，Wのいずれかが入ります。詳細はD6 頁をご参照ください。
2. 形式の△には、モータの容量記号が入ります。
3. 形式の ⋯ には、取付位置記号が入ります。詳細は D7 ～ D13 頁をご参照ください。
4. 中実軸の軸端寸法公差は、JIS B 0401-1998 “h6” です。
5. 中実軸のキーおよびキー溝寸法は、JIS B 1301-1996（ISO）「キー及びキー溝 平行キー（締込み形）」に準拠しています。
6. 中空軸の穴径寸法公差は、JIS B 0401-1998 “H8” です。
7. 中空軸のキー溝寸法は、JIS B 1301-1996（ISO）「キー及びキー溝 平行キー（普通形）」に準拠しています。
8. 中実軸の出力軸部の詳細は、E24 頁をご参照ください。
9. 表中の質量は、中空軸の場合の値です。中実軸の質量は、下表を加算してください。
10. 本寸法図の寸法及び質量は予告なしに変更することがあります。

軸タイプ	軸片側（L，R）	軸両側（T）
加算値	19	33

寸法図

概要
標準仕様
形式
取付位置記号と端子箱位置
製作範囲
選定手順
選定表
寸法図
軸上取付 ケース取付
フランジ取付
脚取付
ベベル+CY1段 減速比11～305
ベベル+CY2段 減速比364～4365

■中空軸・軸上取付，中実軸・ケース取付／ベベル+サイクロ2段形／Eサイズ

プレミアム効率 三相モータ

L□YM△-4E17DA～17DC-EP□-(-B)-減速比
L□UM△-4E17DA～17DCL/R/T-EP□-(-B)-減速比

取付位置記号 Y1

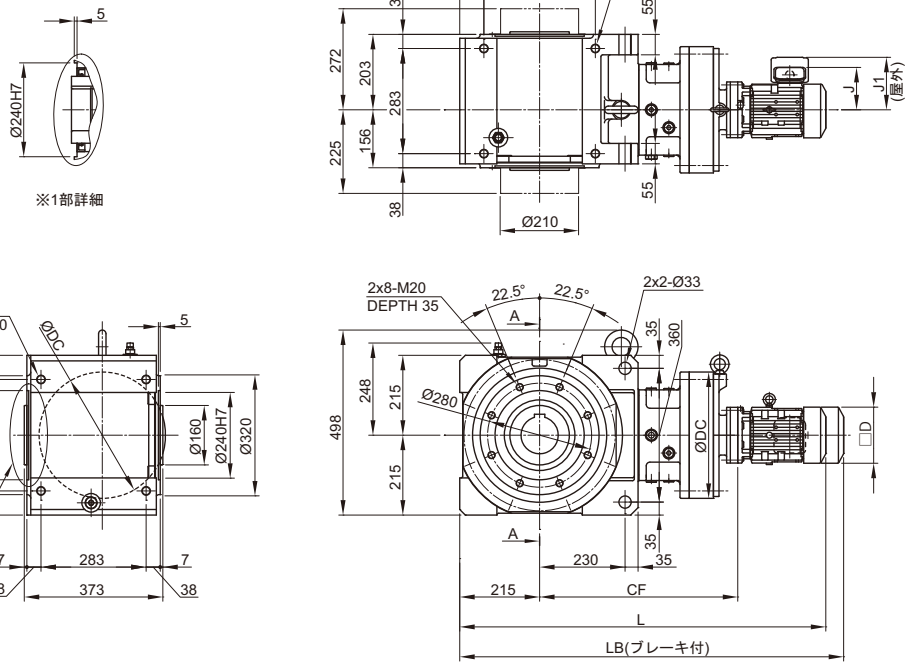

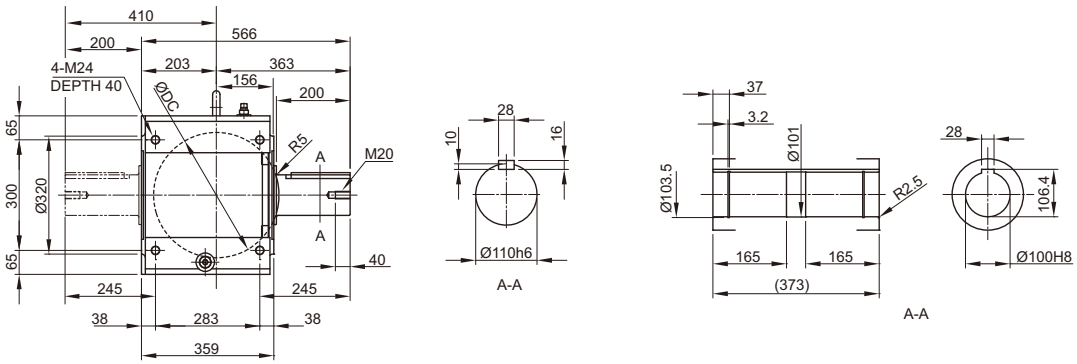

取付位置記号 Y2

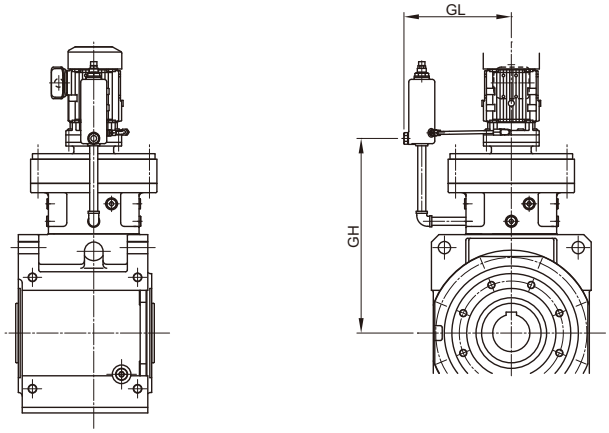

注）取付位置記号 Y1、Y2 以外の寸法はご照会ください。

寸法図

枠番	CF	DC	モータ				屋内形					屋外形				
			種類	容量 kW×4P	容量 記号	□D	J	ブレーキ無		ブレーキ付		J1	ブレーキ無		ブレーキ付	
								L	質量 (kg)	LB	質量 (kg)		L	質量 (kg)	LB	質量 (kg)
4E17DA	533	340	プレミアム効率三相	0.75	1	□158	122	1029	355	1093	360	149	1029	355	1093	360
				1.1	1H	□167	126	1056	358	1126	363	153	1056	359	1126	364
				1.5	2	□167	126	1056	359	1126	364	153	1056	360	1126	365
4E17DB	547	340		0.75	1	□158	122	1043	357	1107	361	149	1043	357	1107	361
				1.1	1H	□167	126	1070	360	1140	365	153	1070	361	1140	366
				1.5	2	□167	126	1070	361	1140	366	153	1070	362	1140	367
				2.2	3	□184	150	1091	369	1169	376	183	1091	369	1169	376
4E17DC	552	340		1.5	2	□167	126	1075	368	1144	374	153	1075	368	1144	374
				2.2	3	□184	150	1060	374	1138	382	183	1060	374	1138	382
				3.0	4	□184	150	1074	377	1152	385	183	1074	377	1152	385
				3.7	5	□222	166	1097	385	1187	396	199	1097	386	1187	397
				5.5	8	□222	166	1140	401	1230	412	199	1140	401	1230	412

枠番	GL	GH
4E17DA	289	521
4E17DB	289	528
4E17DC	289	533

注）1. 形式の□には出力軸方向を示すH，V，Wのいずれかが入ります。詳細はD6 頁をご参照ください。
2. 形式の△には、モータの容量記号が入ります。
3. 形式の ⋯⋯ には、取付位置記号が入ります。詳細は D7 ～ D13 頁をご参照ください。
4. 中実軸の軸端寸法公差は、JIS B 0401-1998 “h6” です。
5. 中実軸のキーおよびキー溝寸法は、JIS B 1301-1996（ISO）「キー及びキー溝 平行キー（締込み形）」に準拠しています。
6. 中空軸の穴径寸法公差は、JIS B 0401-1998 “H8” です。
7. 中空軸のキー溝寸法は、JIS B 1301-1996（ISO）「キー及びキー溝 平行キー（普通形）」に準拠しています。
8. 中実軸の出力軸部の詳細は、E24 頁をご参照ください。
9. 表中の質量は、中空軸の場合の値です。中実軸の質量は、下表を加算してください。
10. 本寸法図の寸法及び質量は予告なしに変更することがあります。

軸タイプ	軸片側（L，R）	軸両側（T）
加算値	30	53

寸法図

■中空軸・軸上取付，中実軸・ケース取付／ベベル+サイクロ2段形／Eサイズ

プレミアム効率 三相モータ

L□YM△-4E18DA～18DB-EP□-(-B)-減速比
L□UM△-4E18DA～18DBL/R/T-EP□-(-B)-減速比

取付位置記号 Y1

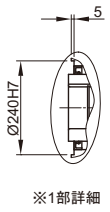

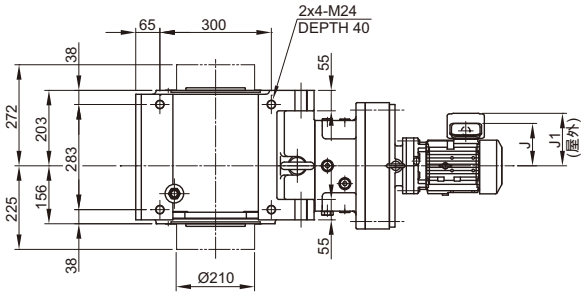

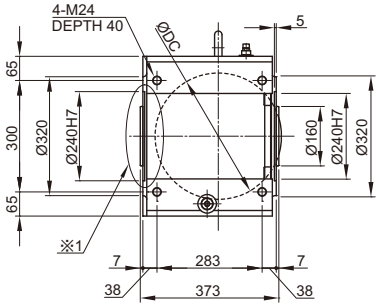

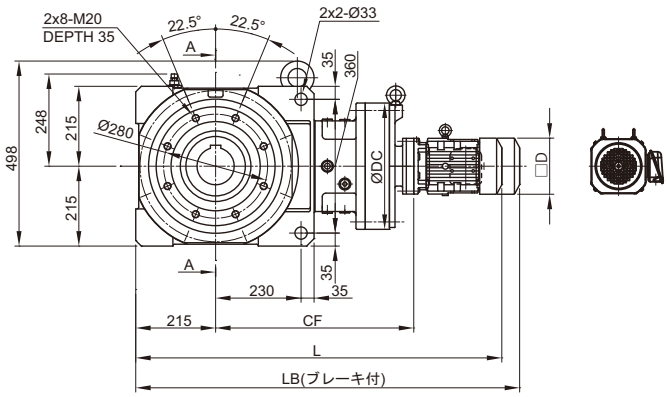

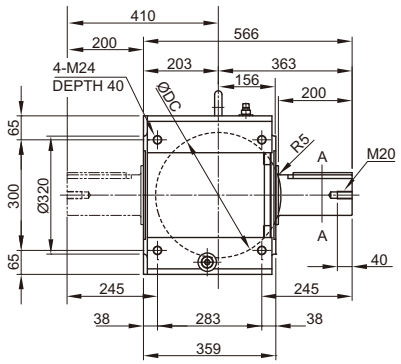

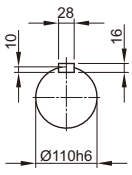

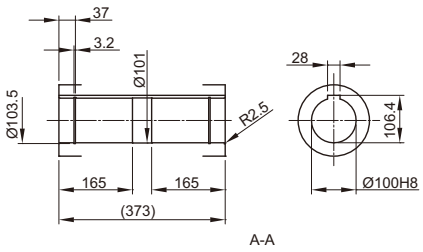

取付位置記号 Y2

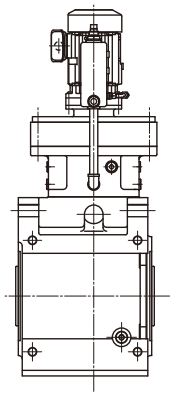

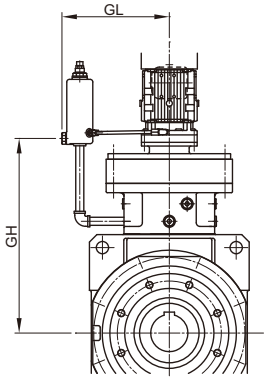

注）取付位置記号 Y1、Y2 以外の寸法はご照会ください。

寸法図

枠番	CF	DC	モータ				屋内形					屋外形				
			種類	容量 kW×4P	容量 記号	□D	J	ブレーキ無		ブレーキ付		J1	ブレーキ無		ブレーキ付	
								L	質量 (kg)	LB	質量 (kg)		L	質量 (kg)	LB	質量 (kg)
4E18DA	556	370	プレミアム効率三相	0.75	1	□158	122	1052	384	1115	388	149	1052	384	1115	388
				1.1	1H	□167	126	1079	387	1148	392	153	1079	388	1148	393
				1.5	2	□167	126	1079	388	1148	393	153	1079	389	1148	394
				2.2	3	□184	150	1100	396	1178	403	183	1100	396	1178	403
				3.0	4	□184	150	1114	399	1192	406	183	1114	399	1192	406
4E18DB	578	370		1.1	1H	□167	126	1101	359	1171	365	153	1101	360	1171	366
				1.5	2	□167	126	1101	361	1171	367	153	1101	361	1171	367
				2.2	3	□184	150	1086	366	1164	374	183	1086	366	1164	374
				3.0	4	□184	150	1100	369	1178	377	183	1100	369	1178	377
				3.7	5	□222	166	1118	377	1209	388	199	1118	377	1209	388
				5.5	8	□222	166	1161	392	1252	403	199	1161	393	1252	404

枠番	GL	GH
4E18DA	314	536
4E18DB	314	522

注）1. 形式の□には出力軸方向を示すH，V，Wのいずれかが入ります。詳細はD6 頁をご参照ください。
2. 形式の△には、モータの容量記号が入ります。
3. 形式の ⋯ には、取付位置記号が入ります。詳細は D7 ～ D13 頁をご参照ください。
4. 中実軸の軸端寸法公差は、JIS B 0401-1998 “h6” です。
5. 中実軸のキーおよびキー溝寸法は、JIS B 1301-1996（ISO）「キー及びキー溝 平行キー（締込み形）」に準拠しています。
6. 中空軸の穴径寸法公差は、JIS B 0401-1998 “H8” です。
7. 中空軸のキー溝寸法は、JIS B 1301-1996（ISO）「キー及びキー溝 平行キー（普通形）」に準拠しています。
8. 中実軸の出力軸部の詳細は、E24 頁をご参照ください。
9. 表中の質量は、中空軸の場合の値です。中実軸の質量は、下表を加算してください。
10. 本寸法図の寸法及び質量は予告なしに変更することがあります。

軸タイプ	軸片側（L，R）	軸両側（T）
加算値	30	53

寸法図

■中空軸・軸上取付，中実軸・ケース取付／ベベル+サイクロ 2 段形／ F サイズ

プレミアム効率 三相モータ

L □ YM △ -4F18DA ～ 18DB-EP [ ] - (-B) - 減速比
L □ UM △ -4F18DA ～ 18DBL/R/T-EP [ ] - (-B) - 減速比

取付位置記号 Y1

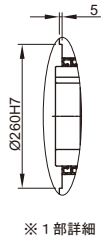

※ 1 部詳細

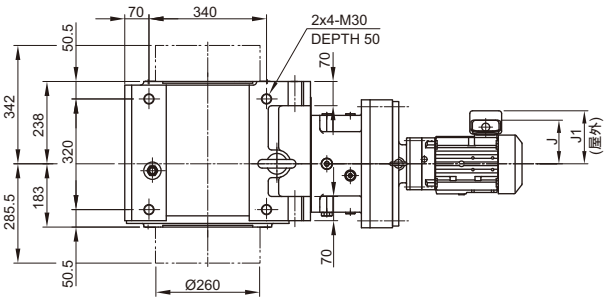

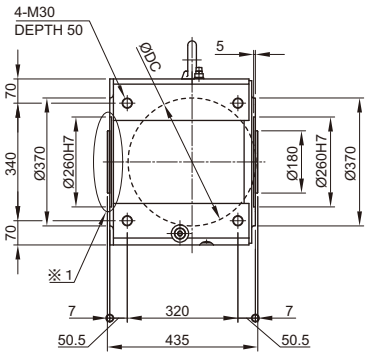

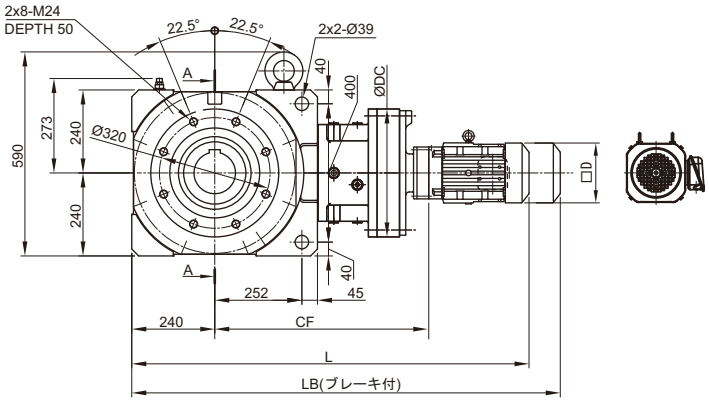

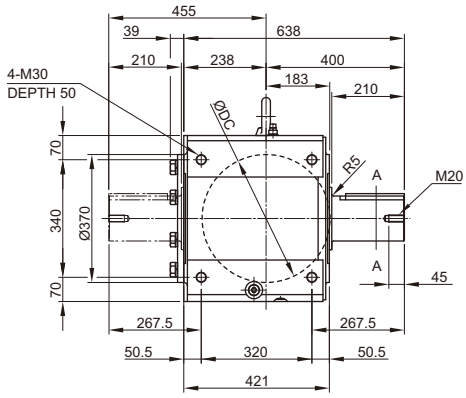

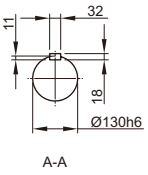

A-A

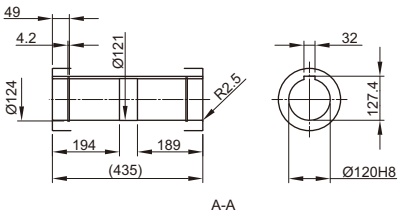

A-A

取付位置記号 Y2

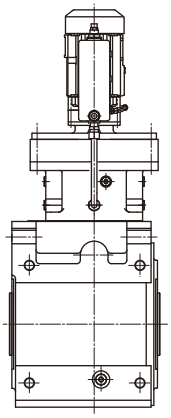

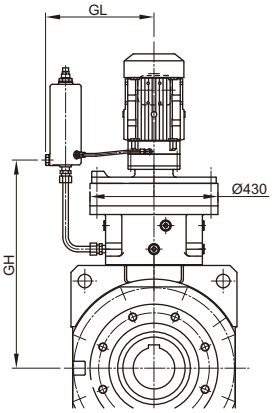

注）取付位置記号 Y1、Y2 以外の寸法はご照会ください。

寸法図

枠番	CF	DC	モータ				屋内形					屋外形				
			種類	容量 kW×4P	容量 記号	□D	J	ブレーキ無		ブレーキ付		J1	ブレーキ無		ブレーキ付	
								L	質量 (kg)	LB	質量 (kg)		L	質量 (kg)	LB	質量 (kg)
4F18DA	619	370	プレミアム効率三相	0.75	1	□158	122	1140	562	1203	567	149	1140	562	1203	567
				1.1	1H	□167	126	1167	565	1236	571	153	1167	566	1236	572
				1.5	2	□167	126	1167	566	1236	572	153	1167	567	1236	573
				2.2	3	□184	150	1188	574	1266	582	183	1188	574	1266	582
				3.0	4	□184	150	1202	577	1280	585	183	1202	577	1280	585
4F18DB	641	370		1.1	1H	□167	126	1189	580	1259	585	153	1189	581	1259	586
				1.5	2	□167	126	1189	582	1259	587	153	1189	582	1259	587
				2.2	3	□184	150	1174	587	1252	594	183	1174	587	1252	594
				3.0	4	□184	150	1188	590	1266	597	183	1188	590	1266	597
				3.7	5	□222	166	1206	598	1297	608	199	1206	598	1297	608
				5.5	8	□222	166	1249	613	1340	623	199	1249	614	1340	624
				7.5	10	□260	203	1287	625	1392	645	235	1287	626	1392	646

枠番	GL	GH
4F18DA	314	599
4F18DB	314	615

注）1. 形式の□には出力軸方向を示すH，V，Wのいずれかが入ります。詳細はD6 頁をご参照ください。
2. 形式の△には、モータの容量記号が入ります。
3. 形式の ⋯⋯ には、取付位置記号が入ります。詳細は D7 ～ D13 頁をご参照ください。
4. 中実軸の軸端寸法公差は、JIS B 0401-1998 “h6” です。
5. 中実軸のキーおよびキー溝寸法は、JIS B 1301-1996（ISO）「キー及びキー溝 平行キー（締込み形）」に準拠しています。
6. 中空軸の穴径寸法公差は、JIS B 0401-1998 “H8” です。
7. 中空軸のキー溝寸法は、JIS B 1301-1996（ISO）「キー及びキー溝 平行キー（普通形）」に準拠しています。
8. 中実軸の出力軸部の詳細は、E24 頁をご参照ください。
9. 中実軸形（軸片側）の反軸出側にはカバーを取り付けています。詳細はE28 頁をご参照ください。
10. 表中の質量は、中空軸の場合の値です。中実軸の質量は、下表を加算してください。
11. 本寸法図の寸法及び質量は予告なしに変更することがあります。

軸タイプ	軸片側（L，R）	軸両側（T）
加算値	50	82

寸法図

■中空軸・軸上取付，中実軸・ケース取付／ベベル+サイクロ 2 段形／ F サイズ

プレミアム効率 三相モータ

L □ YM △ -4F19DA ～ 19DB-EP □ - (-B) - 減速比
L □ UM △ -4F19DA ～ 19DBL/R/T-EP □ - (-B) - 減速比

取付位置記号 Y1

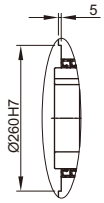

※1 部詳細

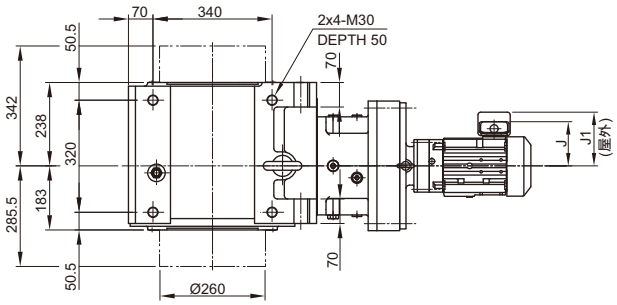

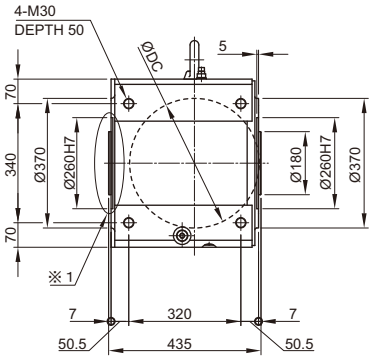

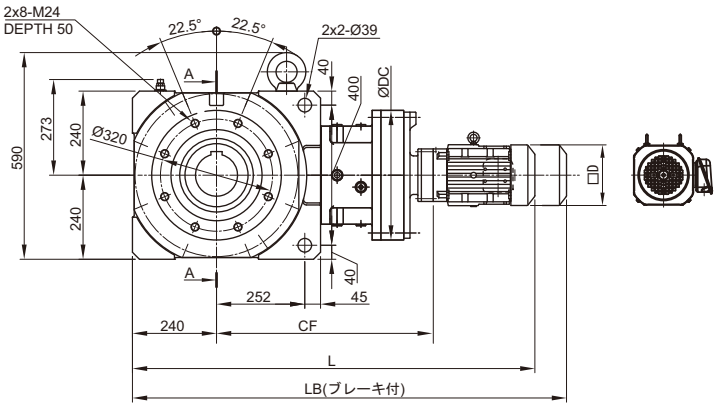

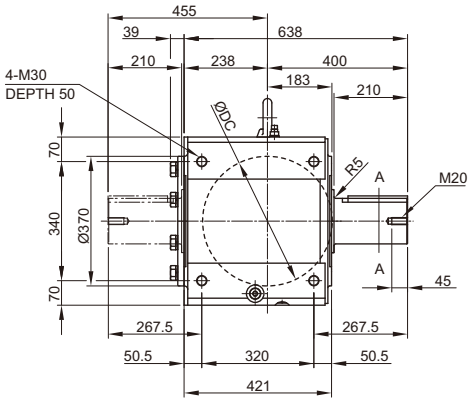

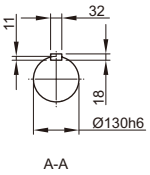

A-A

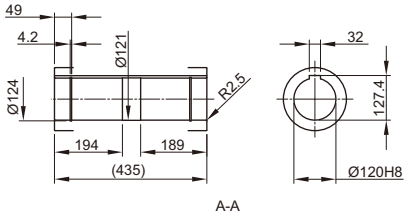

A-A

取付位置記号 Y2

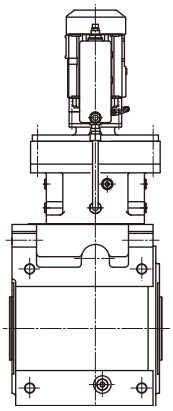

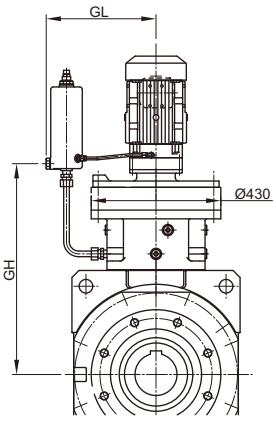

注）取付位置記号 Y1、Y2 以外の寸法はご照会ください。

寸法図

枠番	CF	DC	モータ				屋内形					屋外形				
			種類	容量 kW×4P	容量 記号	□D	J	ブレーキ無		ブレーキ付		J1	ブレーキ無		ブレーキ付	
								L	質量 (kg)	LB	質量 (kg)		L	質量 (kg)	LB	質量 (kg)
4F19DA	643	430	プレミアム効率三相	0.75	1	□ 158	122	1164	608	1228	612	149	1164	609	1228	613
				1.1	1H	□ 167	126	1191	611	1261	616	153	1191	612	1261	617
				1.5	2	□ 167	126	1191	613	1261	618	153	1191	613	1261	618
				2.2	3	□ 184	150	1176	619	1254	626	183	1176	619	1254	626
				3.0	4	□ 184	150	1190	622	1268	629	183	1190	622	1268	629
				3.7	5	□ 222	166	1213	630	1304	641	199	1213	631	1304	642
				5.5	8	□ 222	166	1256	646	1347	657	199	1256	646	1347	657
				7.5	10	□ 260	203	1300	657	1405	677	235	1300	659	1405	679
4F19DB	659	430		2.2	3	□ 184	150	1192	624	1270	632	183	1192	624	1270	632
				3.0	4	□ 184	150	1206	627	1284	635	183	1206	627	1284	635
				3.7	5	□ 222	166	1224	635	1315	646	199	1224	635	1315	646
				5.5	8	□ 222	166	1267	650	1358	661	199	1267	651	1358	662
				7.5	10	□ 260	203	1305	662	1410	682	235	1305	663	1410	683

枠番	GL	GH
4F19DA	355	624
4F19DB	355	633

注）1. 形式の□には出力軸方向を示すH，V，Wのいずれかが入ります。詳細はD6 頁をご参照ください。
2. 形式の△には、モータの容量記号が入ります。
3. 形式の ⋯⋯ には、取付位置記号が入ります。詳細は D7 ～ D13 頁をご参照ください。
4. 中実軸の軸端寸法公差は、JIS B 0401-1998 “h6” です。
5. 中実軸のキーおよびキー溝寸法は、JIS B 1301-1996（ISO）「キー及びキー溝 平行キー（締込み形）」に準拠しています。
6. 中空軸の穴径寸法公差は、JIS B 0401-1998 “H8” です。
7. 中空軸のキー溝寸法は、JIS B 1301-1996（ISO）「キー及びキー溝 平行キー（普通形）」に準拠しています。
8. 中実軸の出力軸部の詳細は、E24 頁をご参照ください。
9. 中実軸形（軸片側）の反軸出側にはカバーを取り付けています。詳細はE28 頁をご参照ください。
10. 表中の質量は、中空軸の場合の値です。中実軸の質量は、下表を加算してください。
11. 本寸法図の寸法及び質量は予告なしに変更することがあります。

軸タイプ	軸片側（L，R）	軸両側（T）
加算値	50	82

M E M O

概要
標準仕様
形式
取付位置記号と端子箱位置
製作範囲
選定手順
選定表
寸法図
軸上取付ケース取付
フランジ取付
脚取付
ベベル+CY1段 減速比11～305
ベベル+CY2段 減速比364～4365

ベベル・バディボックス® 4シリーズ

D　ギヤモータ

3. 寸法図 フランジ取付

		頁
ベベル＋サイクロ1段 減速比11～305	Aサイズ	D112
	Bサイズ	D114
	Cサイズ	D116
	Dサイズ	D118
	Eサイズ	D122
	Fサイズ	D126
ベベル＋サイクロ2段 減速比364～4365	Aサイズ	D128
	Bサイズ	D130
	Cサイズ	D132
	Dサイズ	D134
	Eサイズ	D138
	Fサイズ	D142

ご注意

1. 本カタログ寸法図に記載されている寸法値は、軸径および主要取付部を除いて、各部の凹凸を考慮した最大寸法となっています。したがって実際の製品寸法と若干異なる場合があります。
2. 寸法図に記載のない部分の寸法については、ご照会ください。
3. 本カタログ寸法図は、お客様への予告なしに変更することがあります。
4. お客様がご使用の製品の寸法に関しては、弊社から提出される製作仕様書での最終確認をお願いいたします。

寸法図

■中空軸・フランジ取付，中実軸・フランジ取付／ベベル+サイクロ1段形／Aサイズ

プレミアム効率 三相モータ

L□YM△-4A100～145-EP□(-B)-減速比
L□FM△-4A100～145L/R/T-EP□(-B)-減速比

取付位置記号 F1 G1

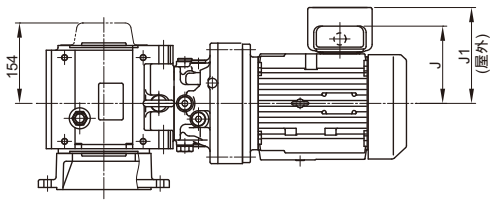

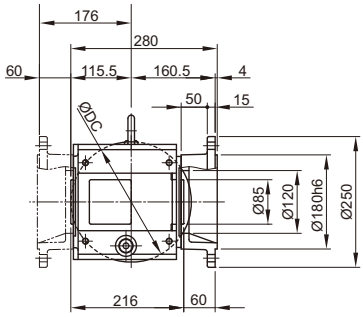

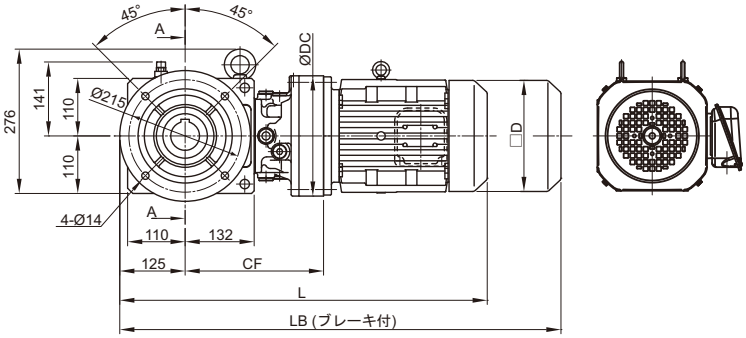

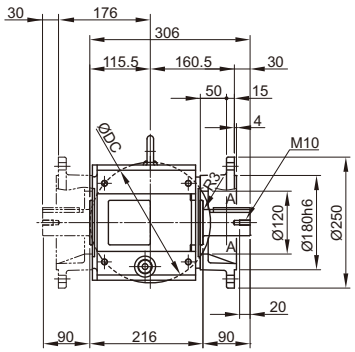

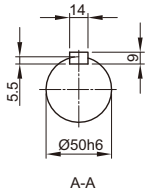

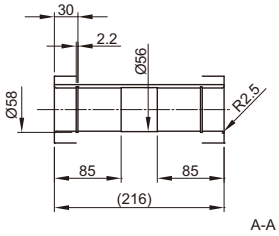

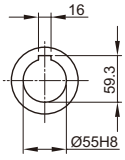

取付位置記号 F2 G2

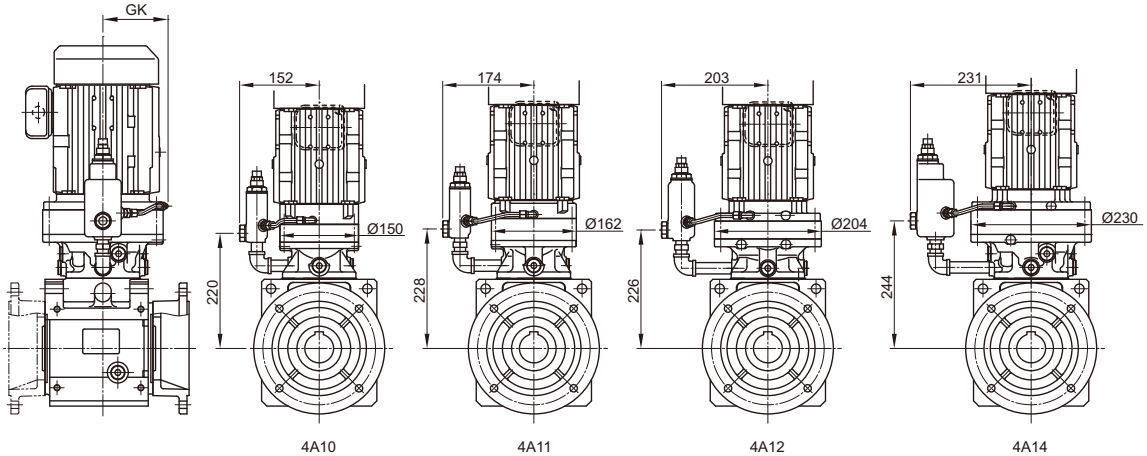

注）取付位置記号 F1、F2、G1、G2 以外の寸法はご照会ください。

寸法図

枠番	CF	DC	GK	モータ 種類	容量 kW×4P	容量 記号	□D	屋内形 J	ブレーキ無 L	ブレーキ無 質量(kg)	ブレーキ付 LB	ブレーキ付 質量(kg)	屋外形 J1	ブレーキ無 L	ブレーキ無 質量(kg)	ブレーキ付 LB	ブレーキ付 質量(kg)
4A10■	237	150	96	プレミアム効率三相	0.75	1	□158	122	643	74	706	78	149	643	74	706	78
					1.1	1H	□167	126	670	77	739	82	153	670	78	739	83
					1.5	2	□167	126	670	78	739	83	153	670	79	739	84
					2.2	3	□184	150	691	86	769	93	183	691	86	769	93
4A11■	248	162	102		0.75	1	□158	122	650	77	714	81	149	650	77	714	81
					1.1	1H	□167	126	677	80	747	85	153	677	80	747	85
					1.5	2	□167	126	677	81	747	86	153	677	82	747	87
					2.2	3	□184	150	674	87	752	94	183	674	88	752	95
					3.0	4	□184	150	688	90	766	97	183	688	90	766	97
					3.7	5	□222	166	701	98	792	108	199	701	99	792	109
4A12■	243	204	134		0.75	1	□158	122	649	81	713	85	149	649	82	713	86
					1.1	1H	□167	126	676	84	746	89	153	676	85	746	90
					1.5	2	□167	126	676	86	746	91	153	676	86	746	91
					2.2	3	□184	150	661	92	739	99	183	661	92	739	99
					3.0	4	□184	150	675	95	753	102	183	675	95	753	102
					3.7	5	□222	166	698	103	789	114	199	698	104	789	115
					5.5	8	□222	166	741	119	832	130	199	741	119	832	130
					7.5	10	□260	203	785	130	890	150	235	785	132	890	152
					11	15	□260	203	847	136	952	156	235	847	137	952	157
4A14■	265	230	134		1.1	1H	□167	126	698	93	767	98	153	698	94	767	99
					1.5	2	□167	126	698	95	767	100	153	698	95	767	100
					2.2	3	□184	150	683	100	761	107	183	683	100	761	107
					3.0	4	□184	150	697	103	775	110	183	697	103	775	110
					3.7	5	□222	166	715	111	805	121	199	715	111	805	121
					5.5	8	□222	166	758	126	848	136	199	758	127	848	137
					7.5	10	□260	203	796	138	901	158	235	796	139	901	159
					11	15	□260	203	858	143	963	163	235	858	145	963	165

注）1. 形式の□には出力軸方向を示すH，V，Wのいずれかが入ります。詳細はD6 頁をご参照ください。
2. 形式の△には、モータの容量記号が入ります。
3. 形式の ⋯⋯ には、取付位置記号が入ります。詳細は D7 ～ D13 頁をご参照ください。
4. 寸法表の枠番の■には、0 または 5 が入ります。
5. 中実軸の軸端寸法公差は、JIS B 0401-1998 “h6” です。
6. 中実軸のキーおよびキー溝寸法は、JIS B 1301-1996（ISO）「キー及びキー溝 平行キー（締込み形）」に準拠しています。
7. 中空軸の穴径寸法公差は、JIS B 0401-1998 “H8” です。
8. 中空軸のキー溝寸法は、JIS B 1301-1996（ISO）「キー及びキー溝 平行キー（普通形）」に準拠しています。
9. 中実軸の出力軸部の詳細は、E24 頁をご参照ください。
10. 表中の質量は、中空軸の場合の値です。中実軸の質量は、下表を加算してください。
11. 本寸法図の寸法及び質量は予告なしに変更することがあります。

中実軸の場合の質量加算値（kg）

軸タイプ	軸片側（L，R）
加算値	4

寸法図

■中空軸・フランジ取付，中実軸・フランジ取付／ベベル+サイクロ1段形／Bサイズ

プレミアム効率三相モータ

L□YM△-4B120～165-EP□(-B)-減速比
L□FM△-4B120～165L/R/T-EP□(-B)-減速比

取付位置記号 F1 G1

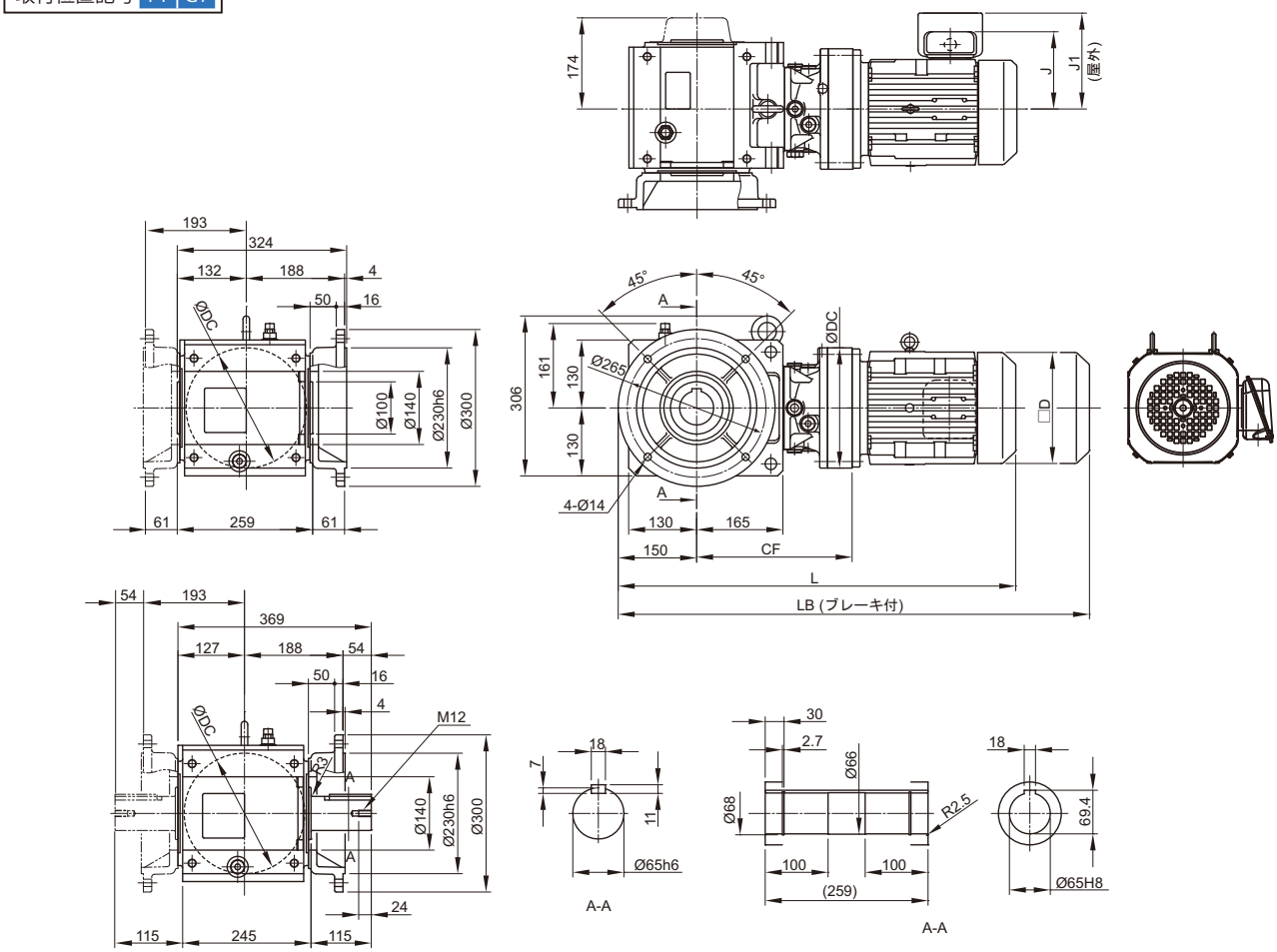

取付位置記号 F2 G2

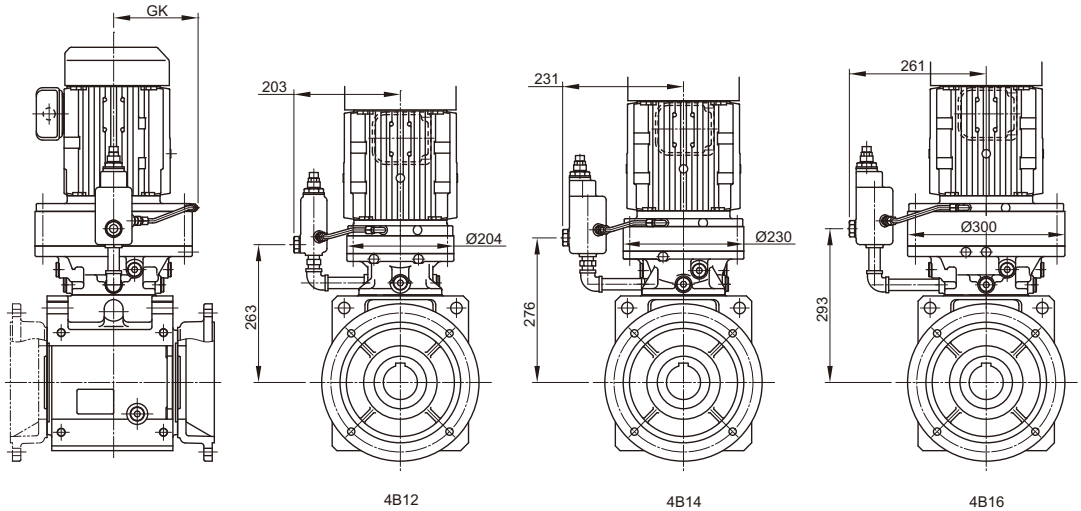

注）取付位置記号 F1、F2、G1、G2 以外の寸法はご照会ください。

寸法図

枠番	CF	DC	GK	モータ 種類	容量 kW×4P	容量 記号	□D	屋内形 J	ブレーキ無 L	ブレーキ無 質量(kg)	ブレーキ付 LB	ブレーキ付 質量(kg)	屋外形 J1	ブレーキ無 L	ブレーキ無 質量(kg)	ブレーキ付 LB	ブレーキ付 質量(kg)
4B12■	280	204	134	プレミアム効率三相	0.75	1	□158	122	711	111	774	116	149	711	112	774	117
					1.1	1H	□167	126	738	114	807	119	153	738	115	807	120
					1.5	2	□167	126	738	116	807	121	153	738	116	807	121
					2.2	3	□184	150	723	122	801	130	183	723	122	801	130
					3.0	4	□184	150	737	125	815	133	183	737	125	815	133
					3.7	5	□222	166	760	133	850	144	199	760	134	850	145
					5.5	8	□222	166	803	149	893	160	199	803	149	893	160
4B14■	297	230	134		0.75	1	□158	122	728	120	792	124	149	728	121	792	125
					1.1	1H	□167	126	755	123	825	128	153	755	124	825	129
					1.5	2	□167	126	755	125	825	130	153	755	125	825	130
					2.2	3	□184	150	740	130	818	137	183	740	130	818	137
					3.0	4	□184	150	754	133	832	140	183	754	133	832	140
					3.7	5	□222	166	772	141	863	151	199	772	141	863	151
					5.5	8	□222	166	815	156	906	166	199	815	157	906	167
					7.5	10	□260	203	853	168	958	188	235	853	169	958	189
					11	15	□260	203	915	173	1020	193	235	915	175	1020	195
4B16■	326	300	168		1.5	2	□167	126	784	148	854	154	153	784	149	854	155
					2.2	3	□184	150	769	153	847	161	183	769	154	847	162
					3.0	4	□184	150	783	156	861	164	183	783	156	861	164
					3.7	5	□222	166	806	164	897	175	199	806	165	897	176
					5.5	8	□222	166	849	180	940	191	199	849	180	940	191
					7.5	10	□260	203	886	191	991	211	235	886	193	991	213
					11	15	□260	203	948	197	1053	217	235	948	198	1053	218

注）1. 形式の□には出力軸方向を示すH，V，Wのいずれかが入ります。詳細はD6 頁をご参照ください。
2. 形式の△には、モータの容量記号が入ります。
3. 形式の ⋯⋯ には、取付位置記号が入ります。詳細は D7 ～ D13 頁をご参照ください。
4. 寸法表の枠番の■には、0 または 5 が入ります。
5. 中実軸の軸端寸法公差は、JIS B 0401-1998 “h6” です。
6. 中実軸のキーおよびキー溝寸法は、JIS B 1301-1996（ISO）「キー及びキー溝 平行キー（締込み形）」に準拠しています。
7. 中空軸の穴径寸法公差は、JIS B 0401-1998 “H8” です。
8. 中空軸のキー溝寸法は、JIS B 1301-1996（ISO）「キー及びキー溝 平行キー（普通形）」に準拠しています。
9. 中実軸の出力軸部の詳細は、E24 頁をご参照ください。
10. 表中の質量は、中空軸の場合の値です。中実軸の質量は、下表を加算してください。
11. 本寸法図の寸法及び質量は予告なしに変更することがあります。

中実軸の場合の質量加算値（kg）

軸タイプ	軸片側（L，R）
加算値	8

寸法図

概要
標準仕様
形式
取付位置記号と端子箱位置
製作範囲
選定手順
選定表
寸法図
軸上取付ケース取付
フランジ取付
脚取付
ベベル+CY1段 減速比11～305
ベベル+CY2段 減速比364～4365

■中空軸・フランジ取付，中実軸・フランジ取付／ベベル+サイクロ1段形／Cサイズ

プレミアム効率 三相モータ

L□YM△-4C140～175-EP□(-B)-減速比
L□FM△-4C140～175L/R/T-EP□(-B)-減速比

取付位置記号 F1 G1

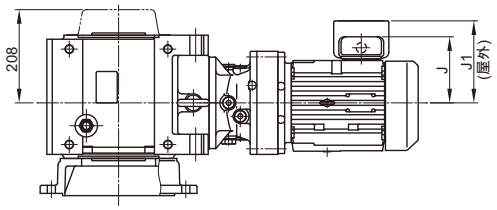

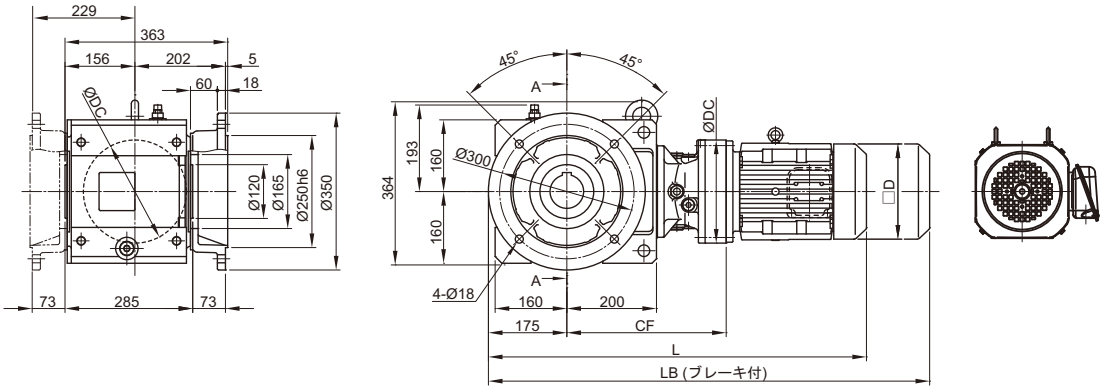

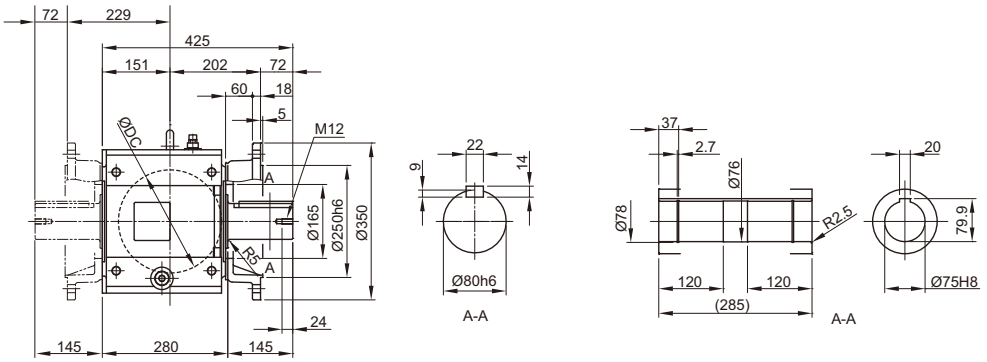

取付位置記号 F2 G2

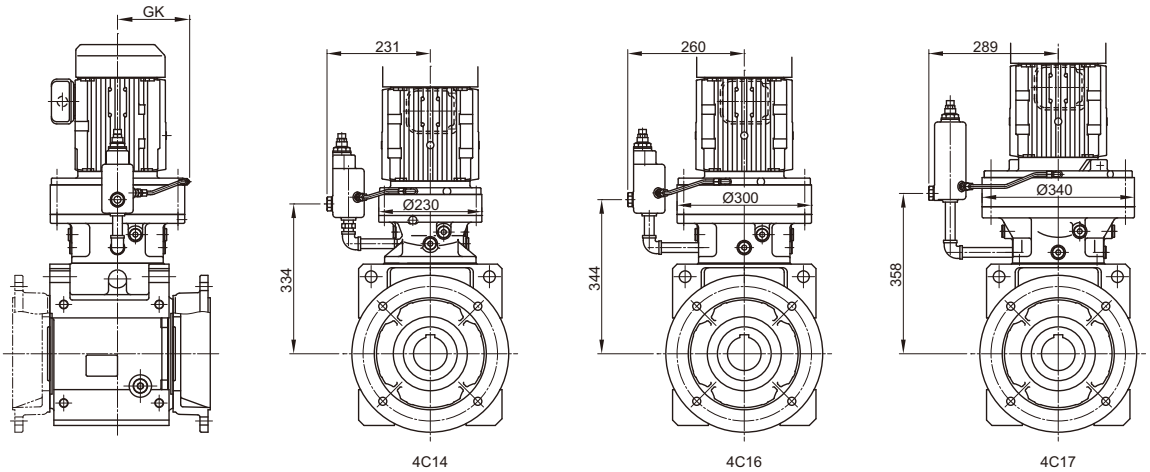

注）取付位置記号 F1、F2、G1、G2 以外の寸法はご照会ください。

寸法図

枠番	CF	DC	GK	モータ 種類	容量 kW×4P	容量 記号	□D	屋内形 J	ブレーキ無 L	ブレーキ無 質量(kg)	ブレーキ付 LB	ブレーキ付 質量(kg)	屋外形 J1	ブレーキ無 L	ブレーキ無 質量(kg)	ブレーキ付 LB	ブレーキ付 質量(kg)
4C14■	356	230	134	プレミアム効率三相	0.75	1	□158	122	812	178	875	183	149	812	179	875	184
					1.1	1H	□167	126	839	181	908	187	153	839	182	908	188
					1.5	2	□167	126	839	183	908	189	153	839	183	908	189
					2.2	3	□184	150	824	188	902	196	183	824	188	902	196
					3.0	4	□184	150	838	191	916	199	183	838	191	916	199
					3.7	5	□222	166	856	199	946	210	199	856	199	946	210
					5.5	8	□222	166	899	214	989	225	199	899	215	989	226
					7.5	10	□260	203	937	226	1042	247	235	937	227	1042	248
					11	15	□260	203	999	231	1104	252	235	999	233	1104	254
4C16■	377	300	168		1.1	1H	□167	126	860	203	929	208	153	860	203	929	208
					1.5	2	□167	126	860	204	929	209	153	860	205	929	210
					2.2	3	□184	150	845	209	923	217	183	845	210	923	218
					3.0	4	□184	150	859	212	937	220	183	859	212	937	220
					3.7	5	□222	166	882	220	972	231	199	882	221	972	232
					5.5	8	□222	166	925	236	1015	247	199	925	236	1015	247
					7.5	10	□260	203	962	247	1067	267	235	962	249	1067	269
					11	15	□260	203	1024	253	1129	273	235	1024	254	1129	274
4C17■	393	340	186		3.0	4	□184	150	890	235	968	243	183	890	236	968	244
					3.7	5	□222	166	903	243	994	254	199	903	244	994	255
					5.5	8	□222	166	946	259	1037	270	199	946	259	1037	270
					7.5	10	□260	203	967	271	1072	291	235	967	272	1072	292
					11	15	□260	203	1029	277	1134	297	235	1029	278	1134	298

注）1. 形式の□には出力軸方向を示すH，V，Wのいずれかが入ります。詳細はD6 頁をご参照ください。
2. 形式の△には、モータの容量記号が入ります。
3. 形式の ⋯⋯ には、取付位置記号が入ります。詳細は D7 ～ D13 頁をご参照ください。
4. 寸法表の枠番の■には、0 または 5 が入ります。
5. 中実軸の軸端寸法公差は、JIS B 0401-1998 “h6” です。
6. 中実軸のキーおよびキー溝寸法は、JIS B 1301-1996（ISO）「キー及びキー溝 平行キー（締込み形）」に準拠しています。
7. 中空軸の穴径寸法公差は、JIS B 0401-1998 “H8” です。
8. 中空軸のキー溝寸法は、JIS B 1301-1996（ISO）「キー及びキー溝 平行キー（普通形）」に準拠しています。
9. 中実軸の出力軸部の詳細は、E24 頁をご参照ください。
10. 表中の質量は、中空軸の場合の値です。中実軸の質量は、下表を加算してください。
11. 本寸法図の寸法及び質量は予告なしに変更することがあります。

中実軸の場合の質量加算値（kg）

軸タイプ	軸片側（L，R）
加算値	12

寸法図

概要
標準仕様
形式
取付位置記号と端子箱位置
製作範囲
選定手順
選定表
寸法図
軸上取付ケース取付
フランジ取付
脚取付
ベベル+CY1段 減速比11～305
ベベル+CY2段 減速比364～4365

■中空軸・フランジ取付，中実軸・フランジ取付／ベベル+サイクロ1段形／Dサイズ

プレミアム効率 三相モータ

L□YM△-4D160～175-EP[ ](-B) - 減速比
L□FM△-4D160～175L/R/T-EP[ ](-B) - 減速比

取付位置記号 F1 G1

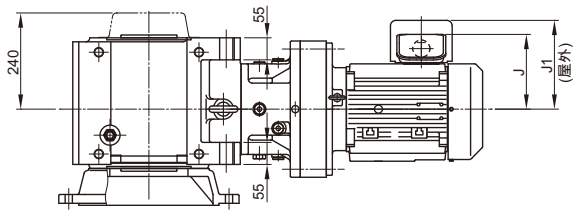

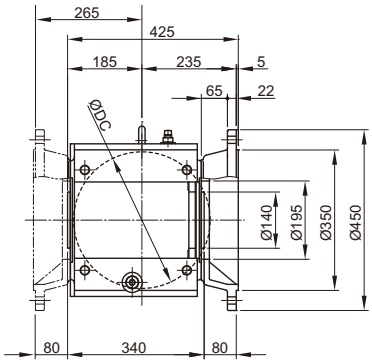

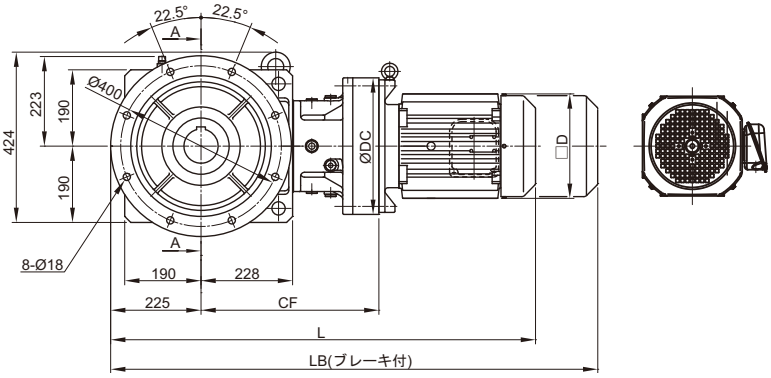

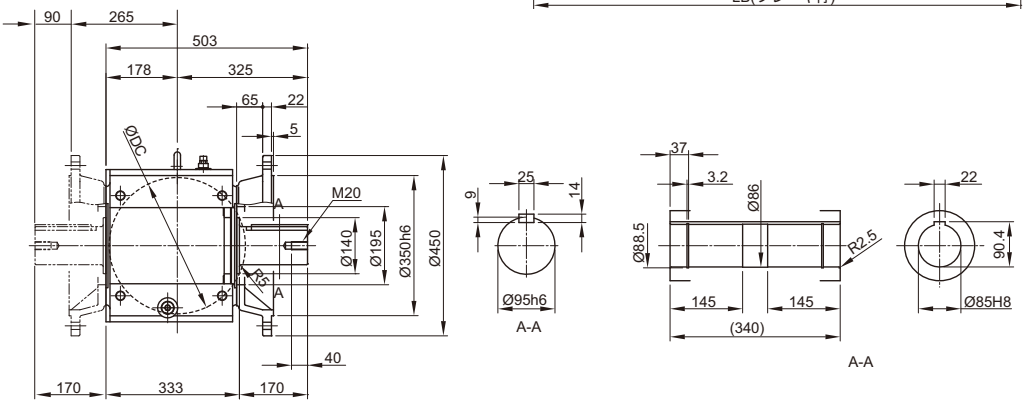

取付位置記号 F2 G2

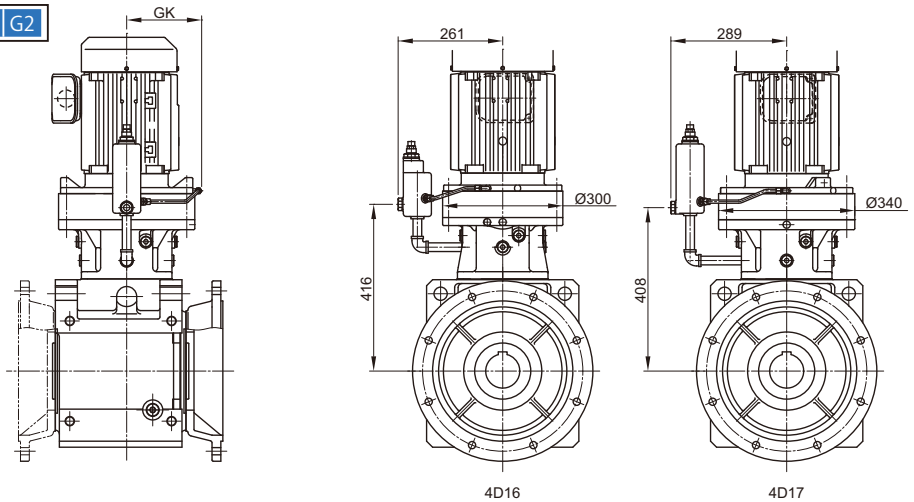

注）取付位置記号 F1、F2、G1、G2 以外の寸法はご照会ください。

寸法図

枠番	CF	DC	GK	モータ				屋内形					屋外形				
				種類	容量 kW×4P	容量 記号	□D	J	ブレーキ無		ブレーキ付		J1	ブレーキ無		ブレーキ付	
									L	質量 (kg)	LB	質量 (kg)		L	質量 (kg)	LB	質量 (kg)
4D16■	449	300	168	プレミアム効率三相	1.5	2	□167	126	982	287	1052	292	153	982	288	1052	293
					2.2	3	□184	150	967	292	1045	300	183	967	293	1045	301
					3.0	4	□184	150	981	295	1059	303	183	981	295	1059	303
					3.7	5	□222	166	1004	303	1095	314	199	1004	304	1095	315
					5.5	8	□222	166	1047	319	1138	330	199	1047	319	1138	330
					7.5	10	□260	203	1084	330	1189	350	235	1084	332	1189	352
					11	15	□260	203	1146	336	1251	356	235	1146	337	1251	357
4D17■	443	340	186		3.0	4	□184	150	990	316	1068	323	183	990	317	1068	324
					3.7	5	□222	166	1003	324	1093	335	199	1003	325	1093	336
					5.5	8	□222	166	1046	340	1136	351	199	1046	340	1136	351
					7.5	10	□260	203	1067	352	1172	372	235	1067	353	1172	373
					11	15	□260	203	1129	358	1234	378	235	1129	359	1234	379

注）1. 形式の□には出力軸方向を示すH，V，Wのいずれかが入ります。詳細はD6 頁をご参照ください。
2. 形式の△には、モータの容量記号が入ります。
3. 形式の ⋯⋯ には、取付位置記号が入ります。詳細は D7 ～ D13 頁をご参照ください。
4. 寸法表の枠番の■には、0 または 5 が入ります。
5. 中実軸の軸端寸法公差は、JIS B 0401-1998 “h6” です。
6. 中実軸のキーおよびキー溝寸法は、JIS B 1301-1996（ISO）「キー及びキー溝 平行キー（締込み形）」に準拠しています。
7. 中空軸の穴径寸法公差は、JIS B 0401-1998 “H8” です。
8. 中空軸のキー溝寸法は、JIS B 1301-1996（ISO）「キー及びキー溝 平行キー（普通形）」に準拠しています。
9. 中実軸の出力軸部の詳細は、E24 頁をご参照ください。
10. 表中の質量は、中空軸の場合の値です。中実軸の質量は、下表を加算してください。
11. 本寸法図の寸法及び質量は予告なしに変更することがあります。

中実軸の場合の質量加算値（kg）

軸タイプ	軸片側（L，R）
加算値	19

寸法図

■中空軸・フランジ取付，中実軸・フランジ取付／ベベル+サイクロ1段形／Dサイズ

プレミアム効率三相モータ

L□YM△-4D180～185-EP□(-B)-減速比
L□FM△-4D180～185L/R/T-EP□(-B)-減速比

取付位置記号 F1 G1

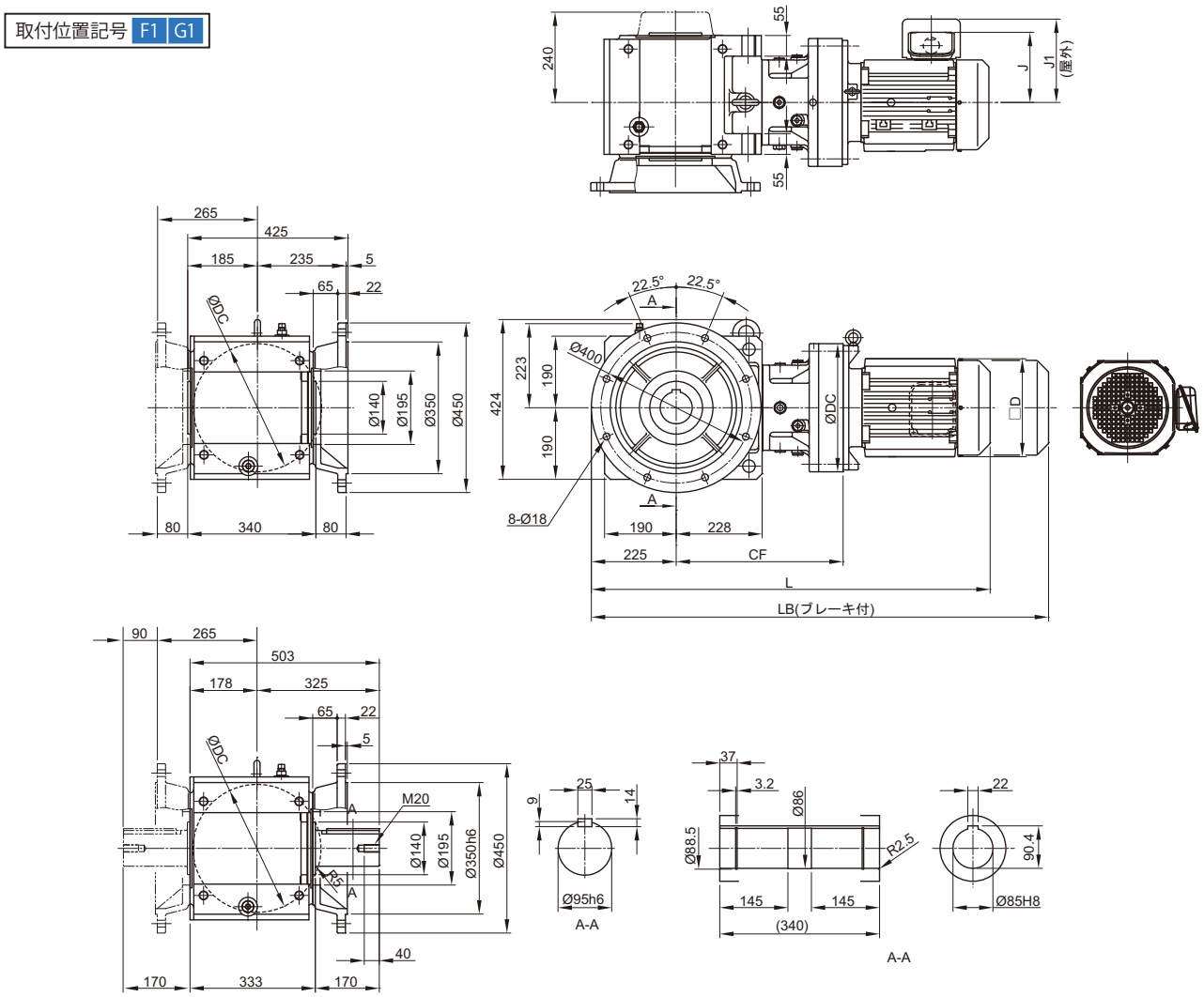

取付位置記号 F2 G2

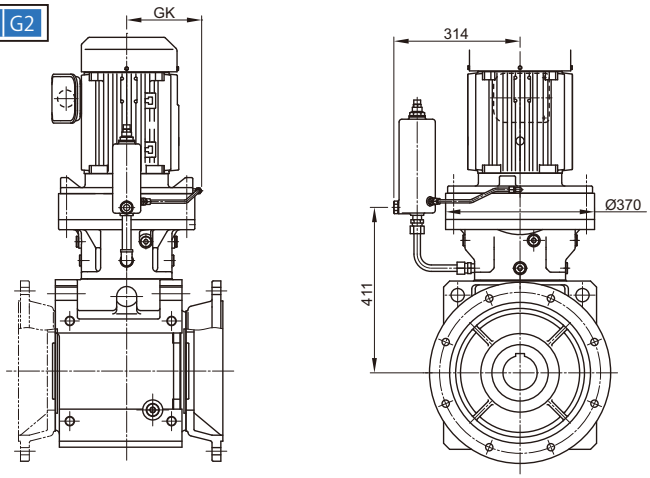

注）取付位置記号 F1、F2、G1、G2 以外の寸法はご照会ください。

寸法図

枠番	CF	DC	GK	モータ				屋内形					屋外形				
				種類	容量 kW×4P	容量 記号	□D	J	ブレーキ無		ブレーキ付		J1	ブレーキ無		ブレーキ付	
									L	質量 (kg)	LB	質量 (kg)		L	質量 (kg)	LB	質量 (kg)
4D18■	446	370	203	プレミアム効率三相	3.0	4	□184	150	993	340	1071	348	183	993	341	1071	349
					3.7	5	□222	166	1006	349	1097	360	199	1006	349	1097	360
					5.5	8	□222	166	1049	364	1140	375	199	1049	365	1140	376
					7.5	10	□260	203	1073	377	1178	397	235	1073	378	1178	398
					11	15	□260	203	1135	383	1240	403	235	1135	384	1240	404

注）1. 形式の□には出力軸方向を示すH，V，Wのいずれかが入ります。詳細はD6 頁をご参照ください。
2. 形式の△には、モータの容量記号が入ります。
3. 形式の ⋯⋯ には、取付位置記号が入ります。詳細は D7 ～ D13 頁をご参照ください。
4. 寸法表の枠番の■には、0 または 5 が入ります。
5. 中実軸の軸端寸法公差は、JIS B 0401-1998 “h6” です。
6. 中実軸のキーおよびキー溝寸法は、JIS B 1301-1996（ISO）「キー及びキー溝 平行キー（締込み形）」に準拠しています。
7. 中空軸の穴径寸法公差は、JIS B 0401-1998 “H8” です。
8. 中空軸のキー溝寸法は、JIS B 1301-1996（ISO）「キー及びキー溝 平行キー（普通形）」に準拠しています。
9. 中実軸の出力軸部の詳細は、E24 頁をご参照ください。
10. 表中の質量は、中空軸の場合の値です。中実軸の質量は、下表を加算してください。
11. 本寸法図の寸法及び質量は予告なしに変更することがあります。

中実軸の場合の質量加算値（kg）

軸タイプ	軸片側（L，R）
加算値	19

寸法図

■中空軸・フランジ取付，中実軸・フランジ取付／ベベル+サイクロ1段形／Eサイズ

プレミアム効率三相モータ

L□YM△-4E170～175-EP[ ](-B)-減速比
L□FM△-4E170～175L/R/T-EP[ ](-B)-減速比

取付位置記号 F1 G1

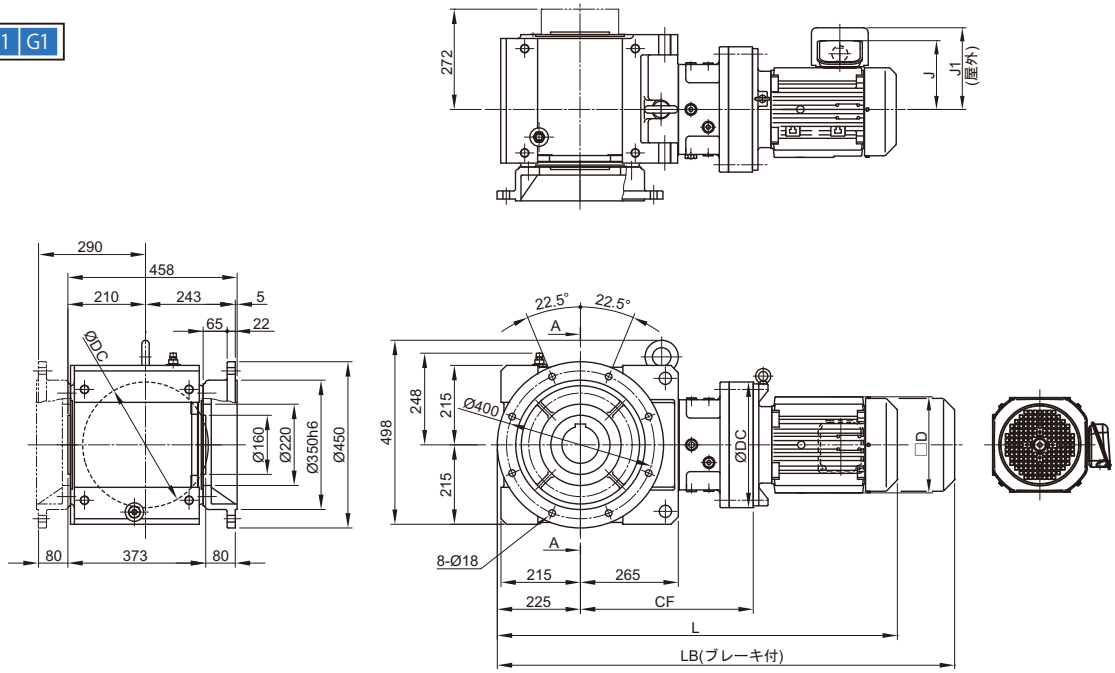

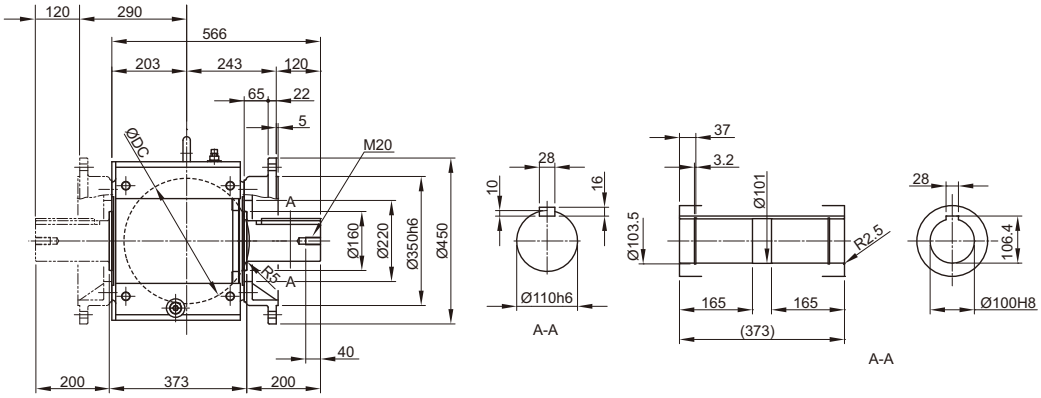

取付位置記号 F2 G2

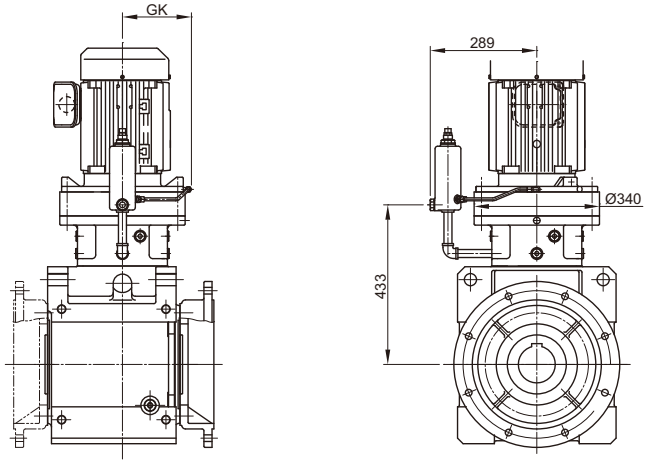

注）取付位置記号 F1、F2、G1、G2 以外の寸法はご照会ください。

寸法図

枠番	CF	DC	GK	モータ				屋内形					屋外形				
				種類	容量 kW×4P	容量 記号	□D	J	ブレーキ無		ブレーキ付		J1	ブレーキ無		ブレーキ付	
									L	質量 (kg)	LB	質量 (kg)		L	質量 (kg)	LB	質量 (kg)
4E17■	468	340	186	プレミアム効率三相	3.0	4	□184	150	1015	392	1093	399	183	1015	393	1093	400
					3.7	5	□222	166	1028	400	1118	411	199	1028	401	1118	412
					5.5	8	□222	166	1071	416	1161	427	199	1071	416	1161	427
					7.5	10	□260	203	1092	428	1197	448	235	1092	429	1197	449
					11	15	□260	203	1154	434	1259	454	235	1154	435	1259	455

注）1. 形式の□には出力軸方向を示すH，V，Wのいずれかが入ります。詳細はD6 頁をご参照ください。
2. 形式の△には、モータの容量記号が入ります。
3. 形式の ⋯⋯ には、取付位置記号が入ります。詳細は D7 ～ D13 頁をご参照ください。
4. 寸法表の枠番の■には、0 または 5 が入ります。
5. 中実軸の軸端寸法公差は、JIS B 0401-1998 “h6” です。
6. 中実軸のキーおよびキー溝寸法は、JIS B 1301-1996（ISO）「キー及びキー溝 平行キー（締込み形）」に準拠しています。
7. 中空軸の穴径寸法公差は、JIS B 0401-1998 “H8” です。
8. 中空軸のキー溝寸法は、JIS B 1301-1996（ISO）「キー及びキー溝 平行キー（普通形）」に準拠しています。
9. 中実軸の出力軸部の詳細は、E24 頁をご参照ください。
10. 表中の質量は、中空軸の場合の値です。中実軸の質量は、下表を加算してください。
11. 本寸法図の寸法及び質量は予告なしに変更することがあります。

中実軸の場合の質量加算値（kg）

軸タイプ	軸片側（L，R）
加算値	30

寸法図

■中空軸・フランジ取付，中実軸・フランジ取付／ベベル+サイクロ1段形／Eサイズ

プレミアム効率三相モータ

L□YM△-4E180～195-EP□(-B) - 減速比
L□FM△-4E180～195L/R/T-EP□(-B) - 減速比

取付位置記号 F1 G1

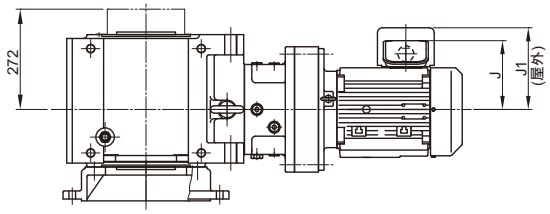

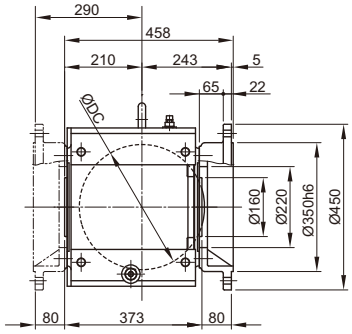

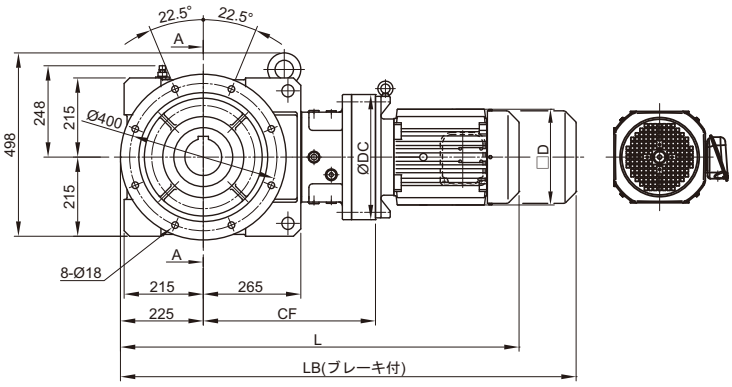

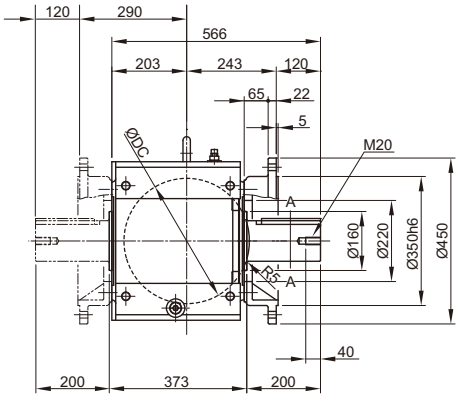

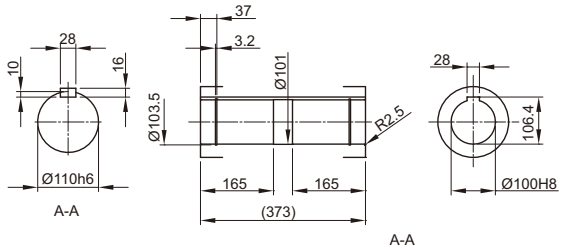

取付位置記号 F2 G2

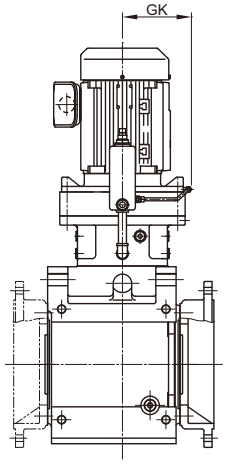

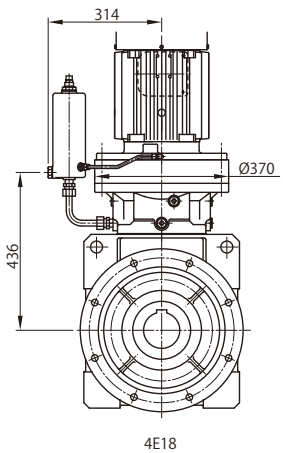

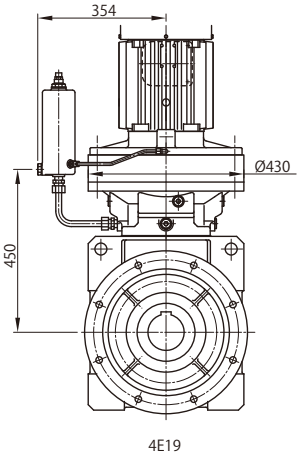

注）取付位置記号 F1、F2、G1、G2 以外の寸法はご照会ください。

寸法図

枠番	CF	DC	GK	モータ				屋内形					屋外形				
				種類	容量 kW×4P	容量 記号	□D	J	ブレーキ無		ブレーキ付		J1	ブレーキ無		ブレーキ付	
									L	質量 (kg)	LB	質量 (kg)		L	質量 (kg)	LB	質量 (kg)
4E18■	471	370	203	プレミアム効率三相	3.0	4	□184	150	1018	418	1096	425	183	1018	419	1096	426
					3.7	5	□222	166	1031	427	1122	437	199	1031	427	1122	437
					5.5	8	□222	166	1074	442	1165	452	199	1074	443	1165	453
					7.5	10	□260	203	1098	455	1203	475	235	1098	456	1203	476
					11	15	□260	203	1160	461	1265	481	235	1160	462	1265	482
4E19■	490	430	233		7.5	10	□260	203	1114	493	1219	513	235	1114	495	1219	515
					11	15	□260	203	1176	499	1281	519	235	1176	501	1281	521

注）1. 形式の□には出力軸方向を示すH，V，Wのいずれかが入ります。詳細はD6 頁をご参照ください。
2. 形式の△には、モータの容量記号が入ります。
3. 形式の ⋯⋯ には、取付位置記号が入ります。詳細は D7 ～ D13 頁をご参照ください。
4. 寸法表の枠番の■には、0 または 5 が入ります。
5. 中実軸の軸端寸法公差は、JIS B 0401-1998 “h6” です。
6. 中実軸のキーおよびキー溝寸法は、JIS B 1301-1996（ISO）「キー及びキー溝 平行キー（締込み形）」に準拠しています。
7. 中空軸の穴径寸法公差は、JIS B 0401-1998 “H8” です。
8. 中空軸のキー溝寸法は、JIS B 1301-1996（ISO）「キー及びキー溝 平行キー（普通形）」に準拠しています。
9. 中実軸の出力軸部の詳細は、E24 頁をご参照ください。
10. 表中の質量は、中空軸の場合の値です。中実軸の質量は、下表を加算してください。
11. 本寸法図の寸法及び質量は予告なしに変更することがあります。

中実軸の場合の質量加算値（kg）

軸タイプ	軸片側（L，R）
加算値	30

寸法図

■中空軸・フランジ取付，中実軸・フランジ取付／ベベル+サイクロ1段形／Fサイズ

プレミアム効率三相モータ

L□YM△-4F180～195-EP[ ](-B)-減速比
L□FM△-4F180～195L/R/T-EP[ ](-B)-減速比

取付位置記号 F1 G1

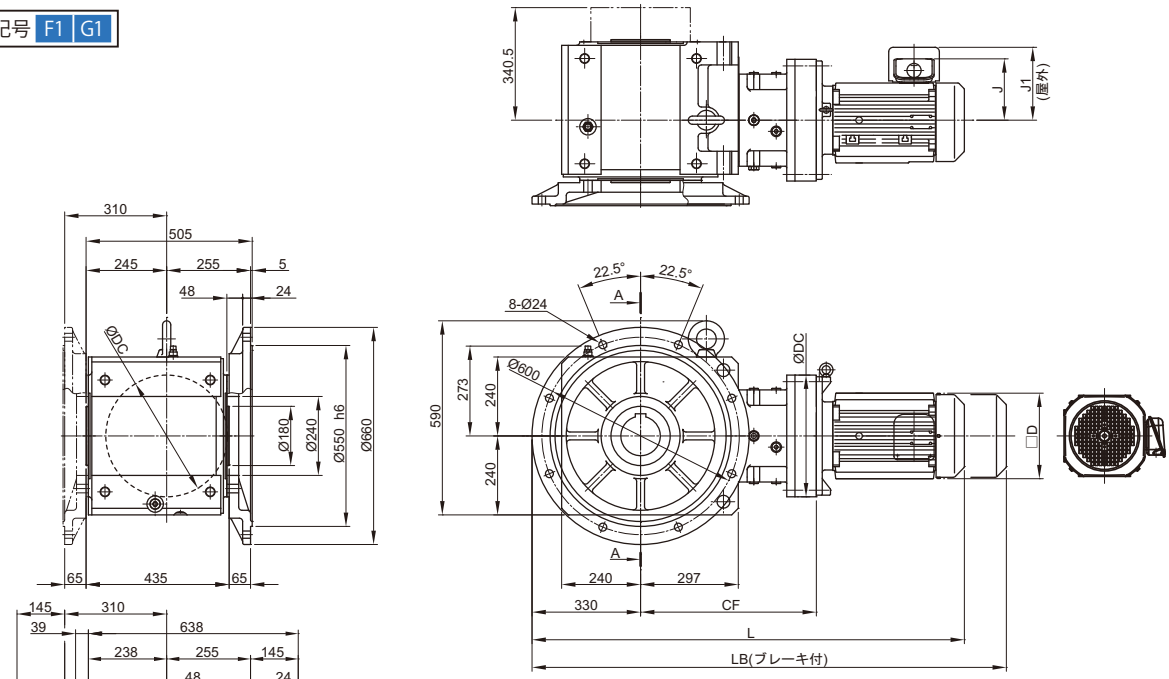

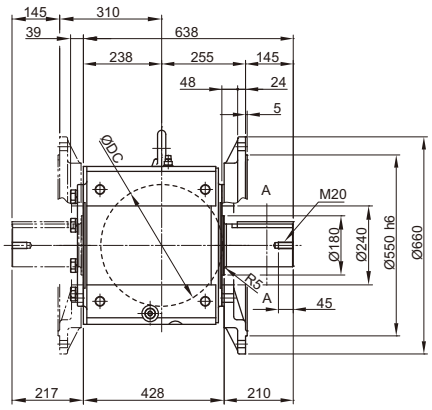

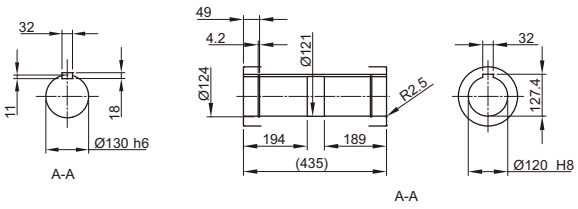

取付位置記号 F2 G2

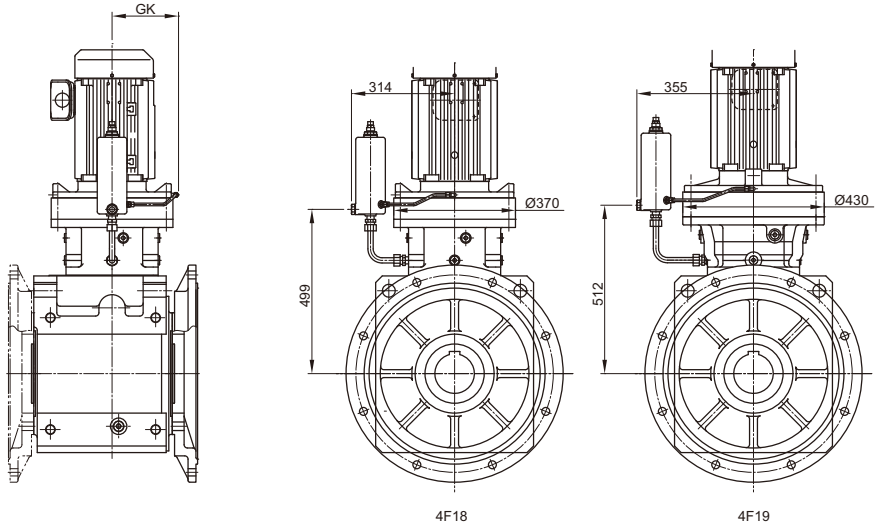

注）取付位置記号 F1、F2、G1、G2 以外の寸法はご照会ください。

寸法図

枠番	CF	DC	GK	モータ				屋内形					屋外形				
				種類	容量 kW×4P	容量 記号	□D	J	ブレーキ無		ブレーキ付		J1	ブレーキ無		ブレーキ付	
									L	質量 (kg)	LB	質量 (kg)		L	質量 (kg)	LB	質量 (kg)
4F18■	534	370	203	プレミアム効率三相	3.7	5	□222	166	1199	649	1290	660	199	1199	649	1290	660
					5.5	8	□222	166	1242	664	1333	675	199	1242	665	1333	676
					7.5	10	□260	203	1266	677	1371	697	235	1266	678	1371	698
					11	15	□260	203	1328	683	1433	703	235	1328	684	1433	704
4F19■	552	430	233		5.5	8	□222	166	1275	700	1366	711	199	1275	700	1366	711
					7.5	10	□260	203	1281	712	1386	733	235	1281	714	1386	735
					11	15	□260	203	1343	718	1448	739	235	1343	720	1448	741

注）1. 形式の□には出力軸方向を示すH，V，Wのいずれかが入ります。詳細はD6 頁をご参照ください。
2. 形式の△には、モータの容量記号が入ります。
3. 形式の ⋯⋯ には、取付位置記号が入ります。詳細はD7～D13 頁をご参照ください。
4. 寸法表の枠番の■には、0 または 5 が入ります。
5. 中実軸の軸端寸法公差は、JIS B 0401-1998 “h6” です。
6. 中実軸のキーおよびキー溝寸法は、JIS B 1301-1996（ISO）「キー及びキー溝 平行キー（締込み形）」に準拠しています。
7. 中空軸の穴径寸法公差は、JIS B 0401-1998 “H8” です。
8. 中空軸のキー溝寸法は、JIS B 1301-1996（ISO）「キー及びキー溝 平行キー（普通形）」に準拠しています。
9. 中実軸の出力軸部の詳細は、E24 頁をご参照ください。
10. 中実軸形（軸片側）の反軸出側にはカバーを取り付けています。詳細はE28 頁をご参照ください。
11. 表中の質量は、中空軸の場合の値です。中実軸の質量は、下表を加算してください。
12. 本寸法図の寸法及び質量は予告なしに変更することがあります。

中実軸の場合の質量加算値（kg）

軸タイプ	軸片側（L，R）
加算値	50

寸法図

■中空軸・フランジ取付，中実軸・フランジ取付／ベベル+サイクロ 2 段形／A サイズ

プレミアム効率 三相モータ

L □ YM △ -4A10DA ～ 12DB-EP [ ] (-B) - 減速比
L □ FM △ -4A10DA ～ 12DBL/R/T-EP [ ] (-B) - 減速比

取付位置記号 F1 G1

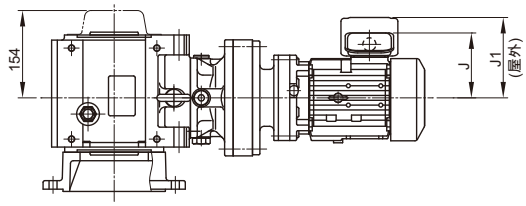

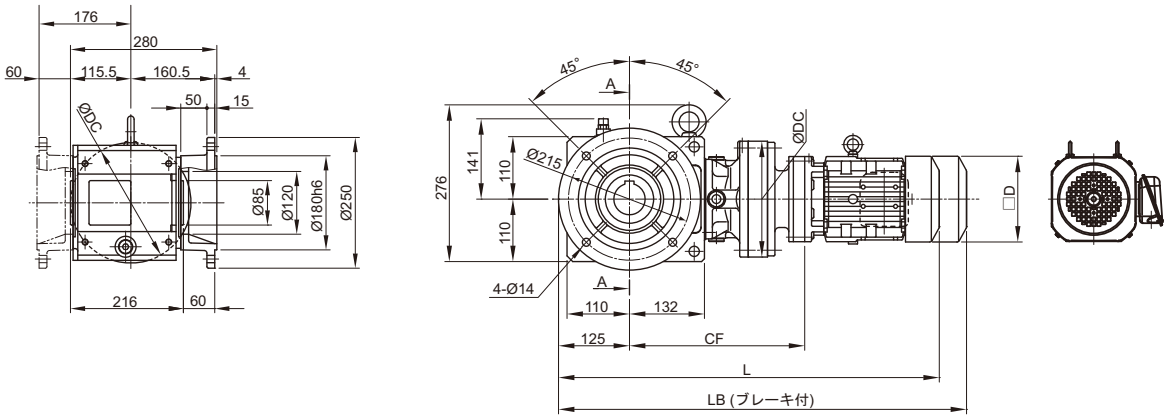

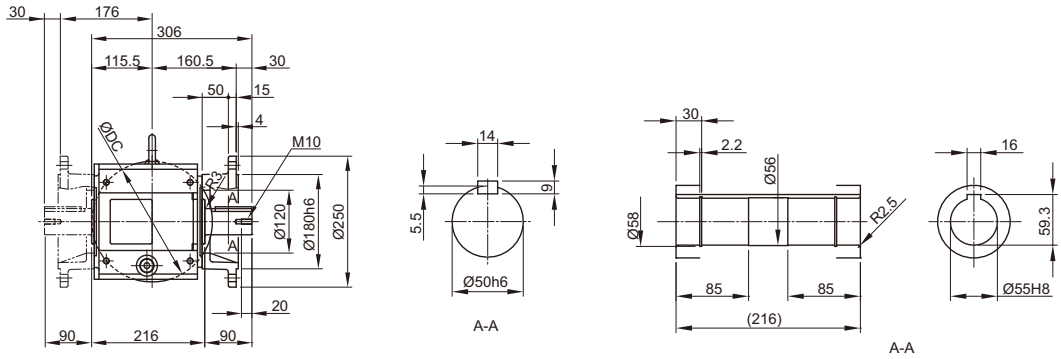

取付位置記号 F2 G2

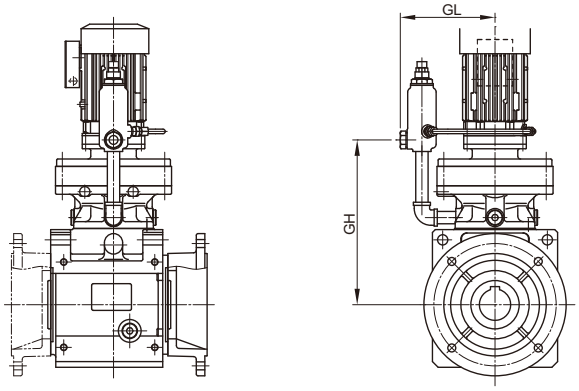

注）取付位置記号 F1、F2、G1、G2 以外の寸法はご照会ください。

寸法図

枠番	CF	DC	モータ				屋内形					屋外形				
			種類	容量 kW×4P	容量 記号	□D	J	ブレーキ無		ブレーキ付		J1	ブレーキ無		ブレーキ付	
								L	質量 (kg)	LB	質量 (kg)		L	質量 (kg)	LB	質量 (kg)
4A12DB	309	204	プレミアム効率 三相	0.75	1	□158	122	715	88	778	92	149	715	88	778	92

枠番	GL	GH
4A12DB	203	299

注）1. 形式の□には出力軸方向を示すH，V，Wのいずれかが入ります。詳細はD6 頁をご参照ください。
2. 形式の△には、モータの容量記号が入ります。
3. 形式の ⋯⋯ には、取付位置記号が入ります。詳細は D7 ～ D13 頁をご参照ください。
4. 中実軸の軸端寸法公差は、JIS B 0401-1998 “h6” です。
5. 中実軸のキーおよびキー溝寸法は、JIS B 1301-1996（ISO）「キー及びキー溝 平行キー（締込み形）」に準拠しています。
6. 中空軸の穴径寸法公差は、JIS B 0401-1998 “H8” です。
7. 中空軸のキー溝寸法は、JIS B 1301-1996（ISO）「キー及びキー溝 平行キー（普通形）」に準拠しています。
8. 中実軸の出力軸部の詳細は、E24 頁をご参照ください。
9. 表中の質量は、中空軸の場合の値です。中実軸の質量は、下表を加算してください。
10. 本寸法図の寸法及び質量は予告なしに変更することがあります。

軸タイプ	軸片側（L，R）
加算値	4

寸法図

■中空軸・フランジ取付，中実軸・フランジ取付／ベベル+サイクロ2段形／Bサイズ

プレミアム効率三相モータ

L□YM△-4B12DA～14DB-EP [ ](-B) - 減速比
L□FM△-4B12DA～14DBL/R/T-EP [ ](-B) - 減速比

取付位置記号 F1 G1

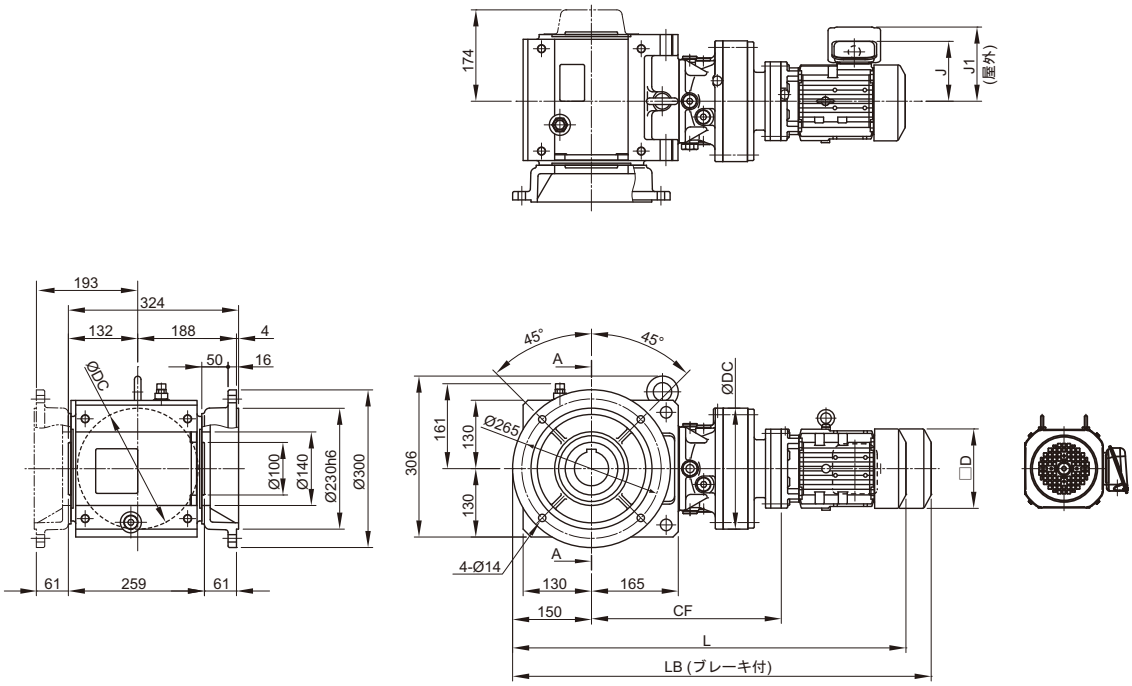

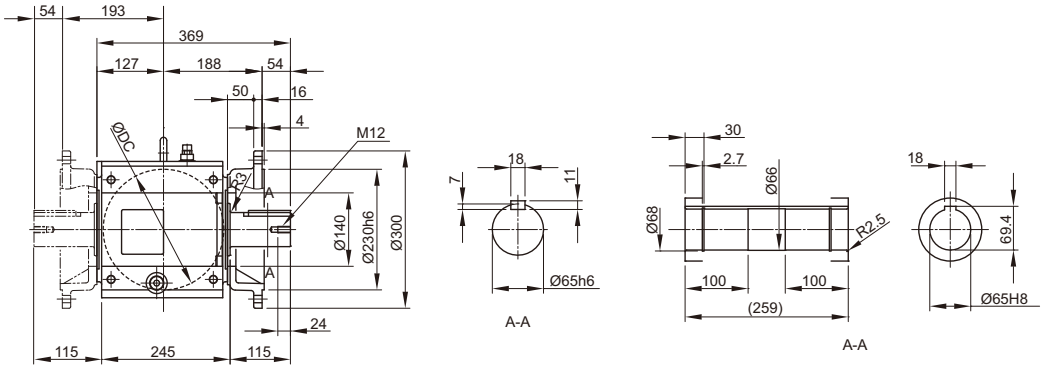

取付位置記号 F2 G2

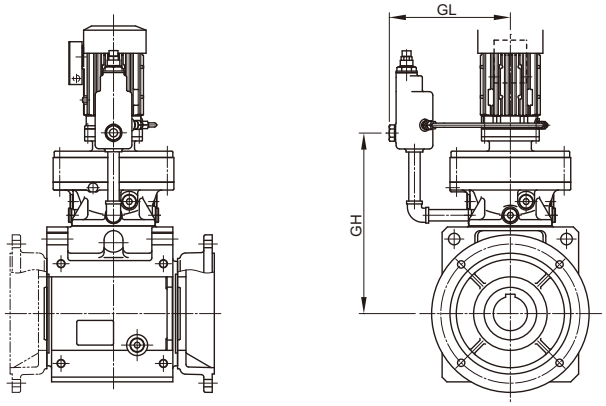

注）取付位置記号 F1、F2、G1、G2 以外の寸法はご照会ください。

寸法図

枠番	CF	DC	モータ				屋内形					屋外形				
			種類	容量 kW×4P	容量 記号	□D	J	ブレーキ無		ブレーキ付		J1	ブレーキ無		ブレーキ付	
								L	質量 (kg)	LB	質量 (kg)		L	質量 (kg)	LB	質量 (kg)
4B12DB	345	204	プレミアム効率三相	0.75	1	□158	122	776	118	840	123	149	776	118	840	123
				1.1	1H	□167	126	803	121	873	126	153	803	122	873	127
4B14DB	361	230		0.75	1	□158	122	792	125	855	129	149	792	125	855	129

枠番	GL	GH
4B12DB	203	336
4B14DB	231	353

注）1. 形式の□には出力軸方向を示すH，V，Wのいずれかが入ります。詳細はD6 頁をご参照ください。
2. 形式の△には、モータの容量記号が入ります。
3. 形式の ⋯⋯ には、取付位置記号が入ります。詳細は D7 ～ D13 頁をご参照ください。
4. 中実軸の軸端寸法公差は、JIS B 0401-1998 “h6” です。
5. 中実軸のキーおよびキー溝寸法は、JIS B 1301-1996（ISO）「キー及びキー溝 平行キー（締込み形）」に準拠しています。
6. 中空軸の穴径寸法公差は、JIS B 0401-1998 “H8” です。
7. 中空軸のキー溝寸法は、JIS B 1301-1996（ISO）「キー及びキー溝 平行キー（普通形）」に準拠しています。
8. 中実軸の出力軸部の詳細は、E24 頁をご参照ください。
9. 表中の質量は、中空軸の場合の値です。中実軸の質量は、下表を加算してください。
10. 本寸法図の寸法及び質量は予告なしに変更することがあります。

軸タイプ	軸片側（L，R）
加算値	8

寸法図

■中空軸・フランジ取付，中実軸・フランジ取付／ベベル+サイクロ 2 段形／C サイズ

プレミアム効率 三相モータ

L □ YM △ -4C14DA ～ 16DA-EP ⋯ (-B) - 減速比
L □ FM △ -4C14DA ～ 16DAL/R/T-EP ⋯ (-B) - 減速比

取付位置記号 F1 G1

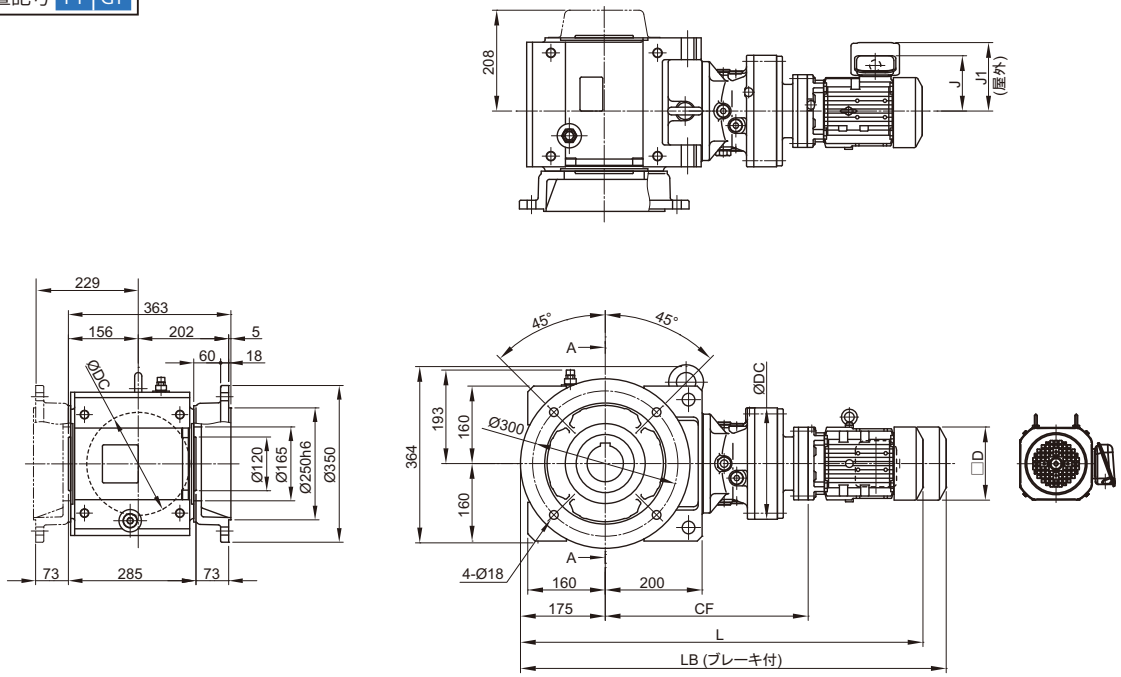

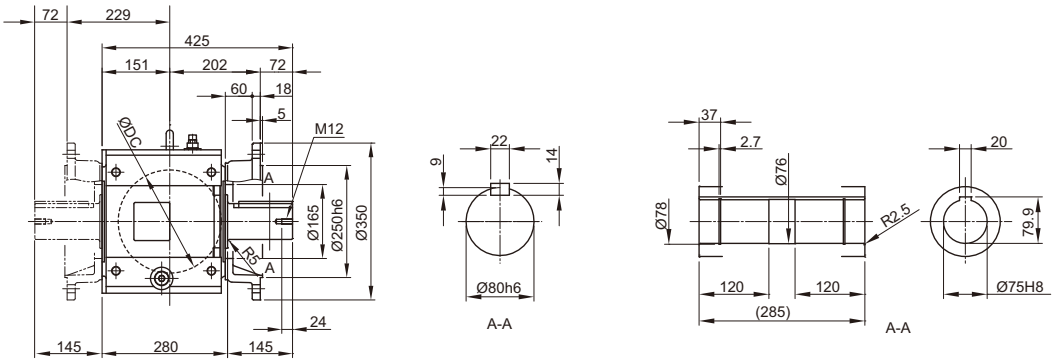

取付位置記号 F2 G2

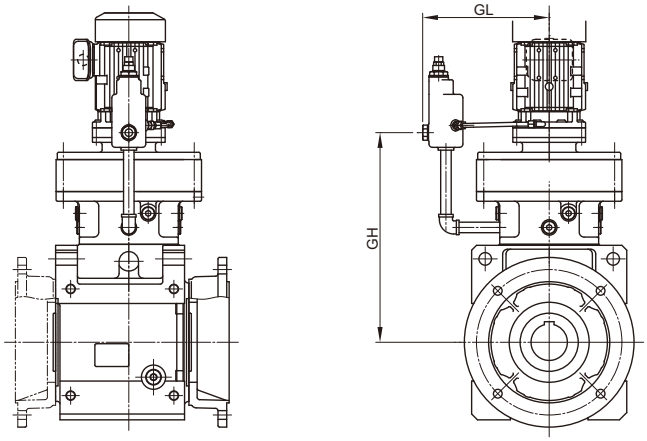

注）取付位置記号 F1、F2、G1、G2 以外の寸法はご照会ください。

寸法図

枠番	CF	DC	モータ				屋内形					屋外形				
			種類	容量 kW×4P	容量 記号	□D	J	ブレーキ無		ブレーキ付		J1	ブレーキ無		ブレーキ付	
								L	質量 (kg)	LB	質量 (kg)		L	質量 (kg)	LB	質量 (kg)
4C14DB	419	230	プレミアム効率三相	0.75	1	□158	122	875	183	939	187	149	875	183	939	187
				1.1	1H	□167	126	902	186	972	191	153	902	187	972	192
				1.5	2	□167	126	902	187	972	192	153	902	188	972	193
4C14DC	433	230		0.75	1	□158	122	889	184	953	189	149	889	184	953	189
				1.1	1H	□167	126	916	187	986	192	153	916	188	986	193
				1.5	2	□167	126	916	188	986	193	153	916	189	986	194
				2.2	3	□184	150	937	196	1015	204	183	937	196	1015	204
4C16DA	442	300		0.75	1	□158	122	898	206	962	210	149	898	206	962	210
				1.1	1H	□167	126	925	209	995	214	153	925	210	995	215
				1.5	2	□167	126	925	210	995	215	153	925	211	995	216
4C16DB	456	300		0.75	1	□158	122	912	207	976	212	149	912	207	976	212
				1.1	1H	□167	126	939	210	1009	216	153	939	211	1009	217
				1.5	2	□167	126	939	211	1009	217	153	939	212	1009	218
				2.2	3	□184	150	960	219	1038	227	183	960	219	1038	227

枠番	GL	GH
4C14DB	231	411
4C14DC	231	418
4C16DA	261	433
4C16DB	261	440

注）1. 形式の□には出力軸方向を示すH，V，Wのいずれかが入ります。詳細はD6 頁をご参照ください。
2. 形式の△には、モータの容量記号が入ります。
3. 形式の ⋯⋯ には、取付位置記号が入ります。詳細は D7 ～ D13 頁をご参照ください。
4. 中実軸の軸端寸法公差は、JIS B 0401-1998 “h6” です。
5. 中実軸のキーおよびキー溝寸法は、JIS B 1301-1996（ISO）「キー及びキー溝 平行キー（締込み形）」に準拠しています。
6. 中空軸の穴径寸法公差は、JIS B 0401-1998 “H8” です。
7. 中空軸のキー溝寸法は、JIS B 1301-1996（ISO）「キー及びキー溝 平行キー（普通形）」に準拠しています。
8. 中実軸の出力軸部の詳細は、E24 頁をご参照ください。
9. 表中の質量は、中空軸の場合の値です。中実軸の質量は、下表を加算してください。
10. 本寸法図の寸法及び質量は予告なしに変更することがあります。

軸タイプ	軸片側（L，R）
加算値	12

寸法図

■中空軸・フランジ取付，中実軸・フランジ取付／ベベル+サイクロ2段形／Dサイズ

プレミアム効率三相モータ

L□YM△-4D16DA～17DC-EP□(-B)-減速比
L□FM△-4D16DA～17DCL/R/T-EP□(-B)-減速比

取付位置記号 F1 G1

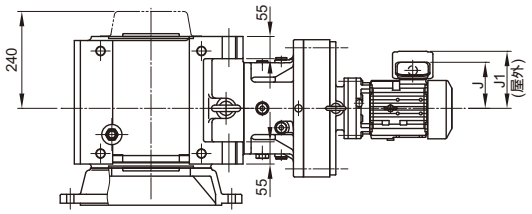

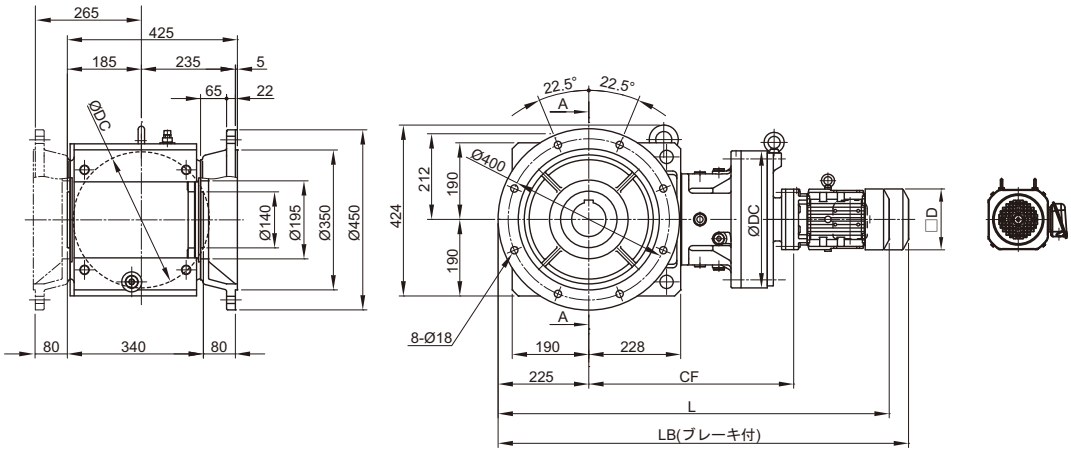

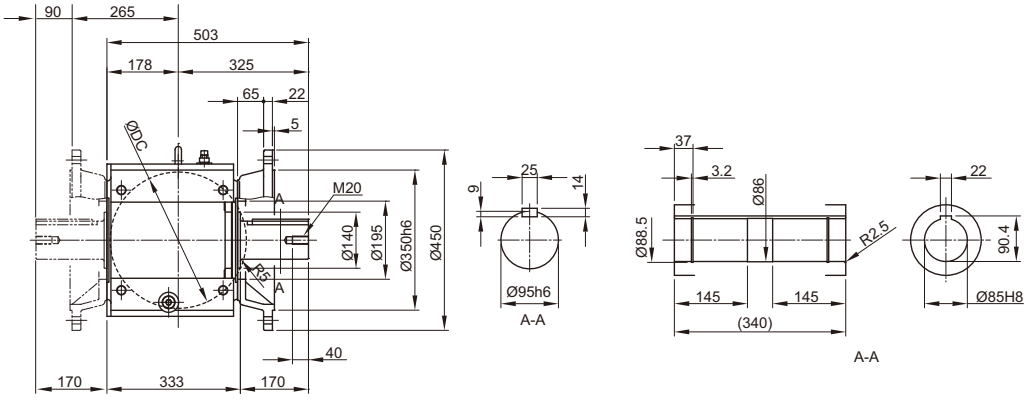

取付位置記号 F2 G2

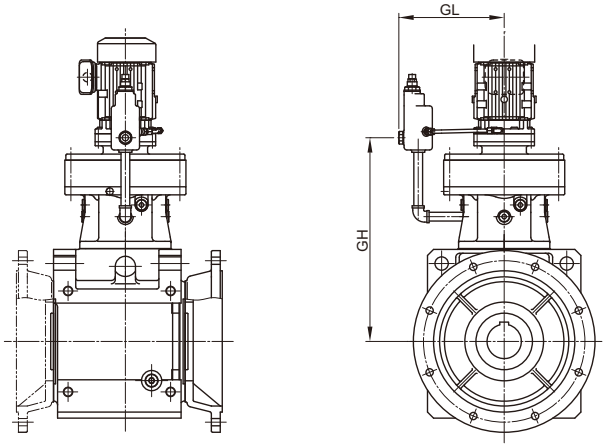

注）取付位置記号 F1、F2、G1、G2 以外の寸法はご照会ください。

寸法図

枠番	CF	DC	モータ				屋内形					屋外形				
			種類	容量 kW×4P	容量 記号	□D	J	ブレーキ無		ブレーキ付		J1	ブレーキ無		ブレーキ付	
								L	質量 (kg)	LB	質量 (kg)		L	質量 (kg)	LB	質量 (kg)
4D16DA	515	300	プレミアム効率三相	0.75	1	□158	122	1021	288	1084	293	149	1021	288	1084	293
				1.1	1H	□167	126	1048	291	1117	296	153	1048	292	1117	297
				1.5	2	□167	126	1048	292	1117	297	153	1048	293	1117	298
4D16DB	529	300		1.1	1H	□167	126	1062	293	1131	298	153	1062	294	1131	299
				1.5	2	□167	126	1062	294	1131	299	153	1062	295	1131	300
				2.2	3	□184	150	1083	302	1161	309	183	1083	302	1161	309
4D16DC	530	300		1.5	2	□167	126	1063	302	1133	308	153	1063	302	1133	308
				3.0	4	□184	150	1062	311	1140	319	183	1062	311	1140	319
				3.7	5	□222	166	1085	319	1176	330	199	1085	320	1176	331
4D17DA	508	340		0.75	1	□158	122	1014	305	1078	310	149	1014	305	1078	310
				1.1	1H	□167	126	1041	308	1111	313	153	1041	309	1111	314
				1.5	2	□167	126	1041	309	1111	314	153	1041	310	1111	315
4D17DB	522	340		0.75	1	□158	122	1028	307	1092	311	149	1028	307	1092	311
				1.1	1H	□167	126	1055	310	1125	315	153	1055	311	1125	316
				1.5	2	□167	126	1055	311	1125	316	153	1055	312	1125	317
				2.2	3	□184	150	1076	319	1154	326	183	1076	319	1154	326
4D17DC	527	340		2.2	3	□184	150	1045	324	1123	332	183	1045	324	1123	332
				3.0	4	□184	150	1059	327	1137	335	183	1059	327	1137	335
				3.7	5	□222	166	1082	335	1172	346	199	1082	336	1172	347

枠番	GL	GH
4D16DA	261	505
4D16DB	261	512
4D16DC	261	514
4D17DA	289	496
4D17DB	289	503
4D17DC	289	508

注）1. 形式の□には出力軸方向を示すH，V，Wのいずれかが入ります。詳細はD6 頁をご参照ください。
2. 形式の△には、モータの容量記号が入ります。
3. 形式の ⋯⋯ には、取付位置記号が入ります。詳細は D7 ～ D13 頁をご参照ください。
4. 中実軸の軸端寸法公差は、JIS B 0401-1998 “h6” です。
5. 中実軸のキーおよびキー溝寸法は、JIS B 1301-1996（ISO）「キー及びキー溝 平行キー（締込み形）」に準拠しています。
6. 中空軸の穴径寸法公差は、JIS B 0401-1998 “H8” です。
7. 中空軸のキー溝寸法は、JIS B 1301-1996（ISO）「キー及びキー溝 平行キー（普通形）」に準拠しています。
8. 中実軸の出力軸部の詳細は、E24 頁をご参照ください。
9. 表中の質量は、中空軸の場合の値です。中実軸の質量は、下表を加算してください。
10. 本寸法図の寸法及び質量は予告なしに変更することがあります。

軸タイプ	軸片側（L，R）
加算値	19

寸法図

■中空軸・フランジ取付，中実軸・フランジ取付／ベベル+サイクロ2段形／Dサイズ

プレミアム効率 三相モータ

L□YM△-4D18DA～18DB-EP□(-B)-減速比
L□FM△-4D18DA～18DBL/R/T-EP□(-B)-減速比

取付位置記号 F1 G1

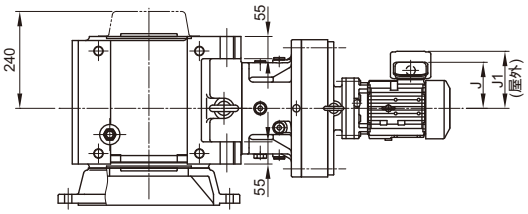

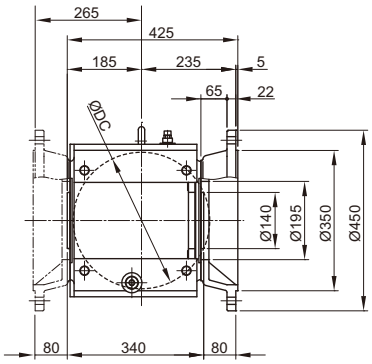

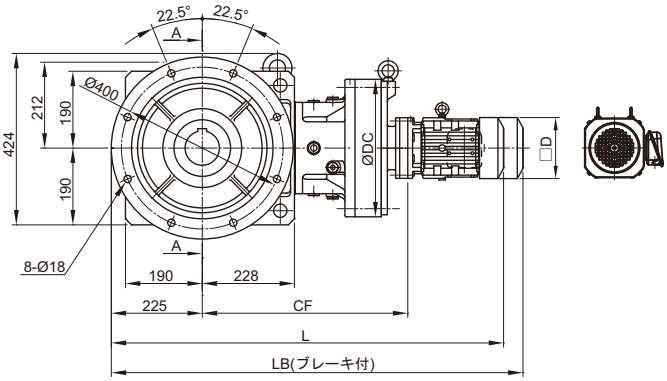

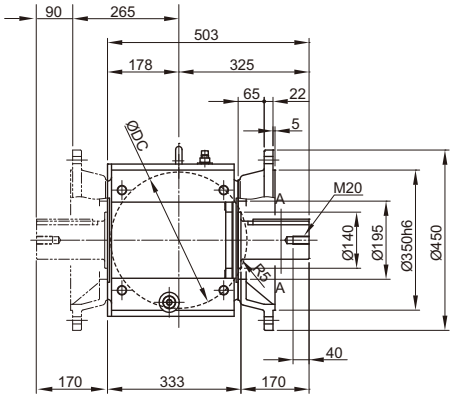

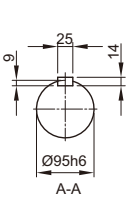

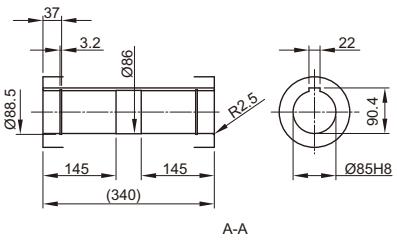

取付位置記号 F2 G2

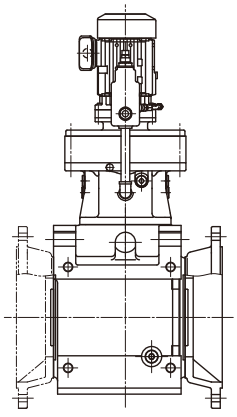

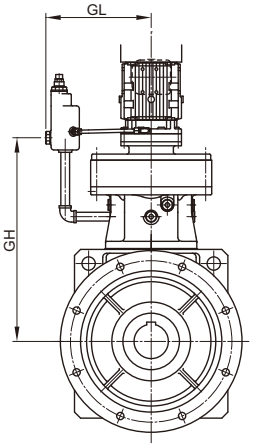

注）取付位置記号 F1、F2、G1、G2 以外の寸法はご照会ください。

寸法図

枠番	CF	DC	モータ				屋内形					屋外形				
			種類	容量 kW×4P	容量記号	□D	J	ブレーキ無		ブレーキ付		J1	ブレーキ無		ブレーキ付	
								L	質量 (kg)	LB	質量 (kg)		L	質量 (kg)	LB	質量 (kg)
4D18DA	531	370	プレミアム効率三相	0.75	1	□158	122	1037	335	1100	339	149	1037	335	1100	339
				1.1	1H	□167	126	1064	338	1133	343	153	1064	339	1133	344
				1.5	2	□167	126	1064	339	1133	344	153	1064	340	1133	345
				2.2	3	□184	150	1085	347	1163	354	183	1085	347	1163	354
4D18DB	553	370		0.75	1	□158	122	1059	349	1123	353	149	1059	350	1123	354
				1.1	1H	□167	126	1086	352	1156	357	153	1086	353	1156	358
				1.5	2	□167	126	1086	354	1156	359	153	1086	354	1156	359
				2.2	3	□184	150	1071	359	1149	366	183	1071	359	1149	366
				3.0	4	□184	150	1085	362	1163	369	183	1085	362	1163	369
				3.7	5	□222	166	1103	370	1194	381	199	1103	370	1194	381

枠番	GL	GH
4D18DA	314	511
4D18DB	314	527

注）1. 形式の□には出力軸方向を示すH，V，Wのいずれかが入ります。詳細はD6 頁をご参照ください。
2. 形式の△には、モータの容量記号が入ります。
3. 形式の ⋯ には、取付位置記号が入ります。詳細は D7 ～ D13 頁をご参照ください。
4. 中実軸の軸端寸法公差は、JIS B 0401-1998 “h6” です。
5. 中実軸のキーおよびキー溝寸法は、JIS B 1301-1996（ISO）「キー及びキー溝 平行キー（締込み形）」に準拠しています。
6. 中空軸の穴径寸法公差は、JIS B 0401-1998 “H8” です。
7. 中空軸のキー溝寸法は、JIS B 1301-1996（ISO）「キー及びキー溝 平行キー（普通形）」に準拠しています。
8. 中実軸の出力軸部の詳細は、E24 頁をご参照ください。
9. 表中の質量は、中空軸の場合の値です。中実軸の質量は、下表を加算してください。
10. 本寸法図の寸法及び質量は予告なしに変更することがあります。

軸タイプ	軸片側（L，R）
加算値	19

寸法図

■中空軸・フランジ取付，中実軸・フランジ取付／ベベル＋サイクロ 2 段形／E サイズ

プレミアム効率三相モータ

L □ YM △ -4E17DA ～ 17DC-EP □(-B) - 減速比
L □ FM △ -4E17DA ～ 17DCL/R/T-EP □(-B) - 減速比

取付位置記号 F1 G1

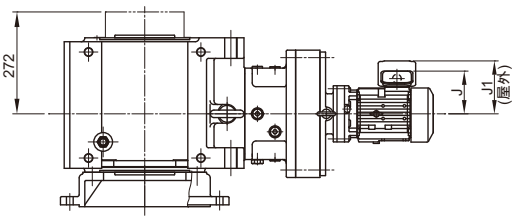

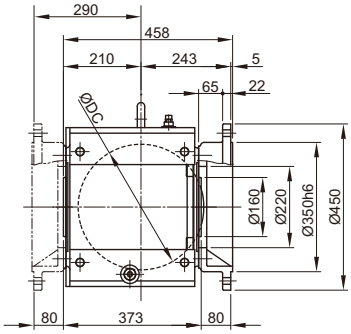

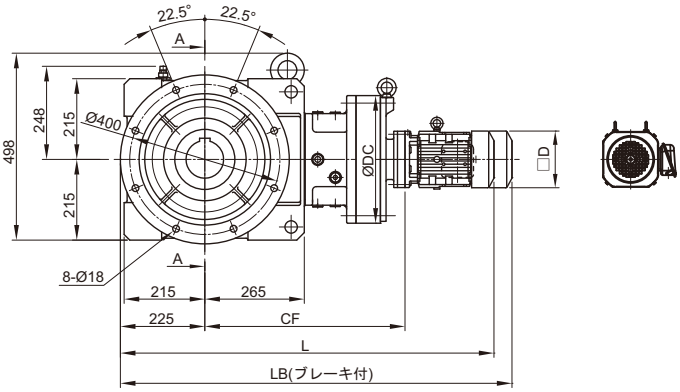

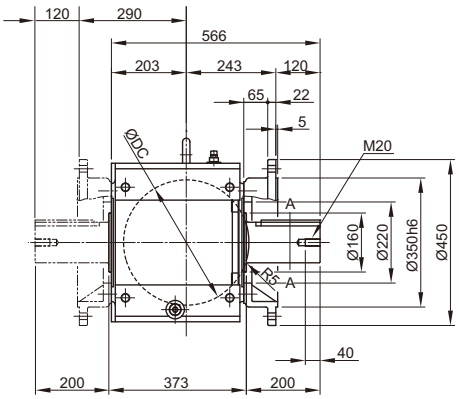

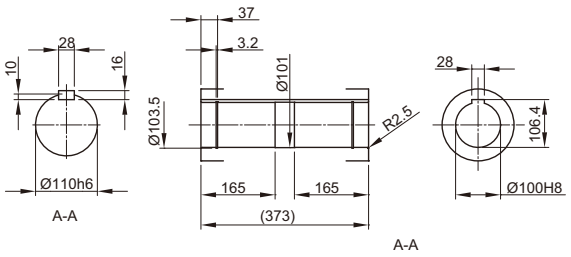

取付位置記号 F2 G2

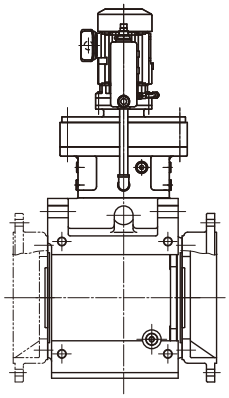

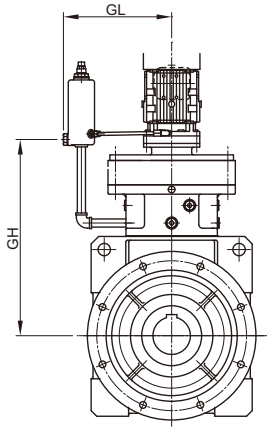

注）取付位置記号 F1、F2、G1、G2 以外の寸法はご照会ください。

寸法図

枠番	CF	DC	モータ				屋内形					屋外形				
			種類	容量 kW×4P	容量 記号	□D	J	ブレーキ無		ブレーキ付		J1	ブレーキ無		ブレーキ付	
								L	質量 (kg)	LB	質量 (kg)		L	質量 (kg)	LB	質量 (kg)
4E17DA	533	340	プレミアム効率三相	0.75	1	□158	122	1039	383	1103	388	149	1039	383	1103	388
				1.1	1H	□167	126	1066	386	1136	392	153	1066	387	1136	393
				1.5	2	□167	126	1066	387	1136	393	153	1066	388	1136	394
4E17DB	547	340		0.75	1	□158	122	1053	385	1117	389	149	1053	385	1117	389
				1.1	1H	□167	126	1080	388	1150	393	153	1080	389	1150	394
				1.5	2	□167	126	1080	389	1150	394	153	1080	390	1150	395
				2.2	3	□184	150	1101	397	1179	404	183	1101	397	1179	404
4E17DC	552	340		1.5	2	□167	126	1085	396	1154	402	153	1085	396	1154	402
				2.2	3	□184	150	1070	402	1148	410	183	1070	402	1148	410
				3.0	4	□184	150	1084	405	1162	413	183	1084	405	1162	413
				3.7	5	□222	166	1107	413	1197	424	199	1107	414	1197	425
				5.5	8	□222	166	1150	429	1240	440	199	1150	429	1240	440

枠番	GL	GH
4E17DA	289	521
4E17DB	289	528
4E17DC	289	533

注）1. 形式の□には出力軸方向を示すH，V，Wのいずれかが入ります。詳細はD6 頁をご参照ください。
2. 形式の△には、モータの容量記号が入ります。
3. 形式の ⋯⋯ には、取付位置記号が入ります。詳細は D7 ～ D13 頁をご参照ください。
4. 中実軸の軸端寸法公差は、JIS B 0401-1998 “h6” です。
5. 中実軸のキーおよびキー溝寸法は、JIS B 1301-1996（ISO）「キー及びキー溝 平行キー（締込み形）」に準拠しています。
6. 中空軸の穴径寸法公差は、JIS B 0401-1998 “H8” です。
7. 中空軸のキー溝寸法は、JIS B 1301-1996（ISO）「キー及びキー溝 平行キー（普通形）」に準拠しています。
8. 中実軸の出力軸部の詳細は、E24 頁をご参照ください。
9. 表中の質量は、中空軸の場合の値です。中実軸の質量は、下表を加算してください。
10. 本寸法図の寸法及び質量は予告なしに変更することがあります。

軸タイプ	軸片側（L，R）
加算値	30

寸法図

■中空軸・フランジ取付，中実軸・フランジ取付／ベベル＋サイクロ 2 段形／E サイズ

プレミアム効率三相モータ

L □ YM △ -4E18DA ～ 18DB-EP □(-B) - 減速比
L □ FM △ -4E18DA ～ 18DBL/R/T-EP □(-B) - 減速比

取付位置記号 F1 G1

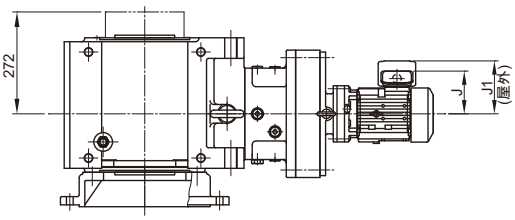

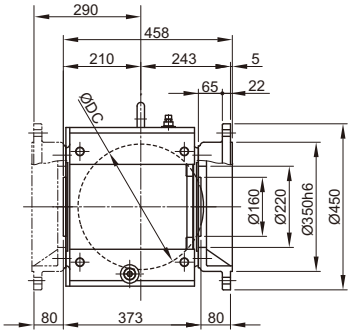

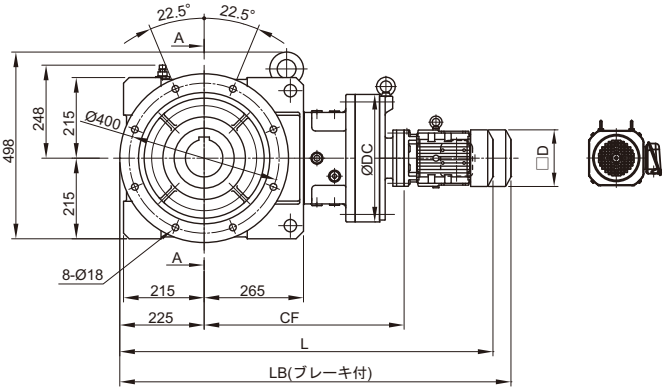

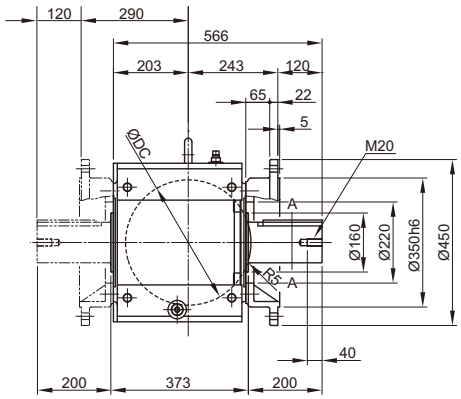

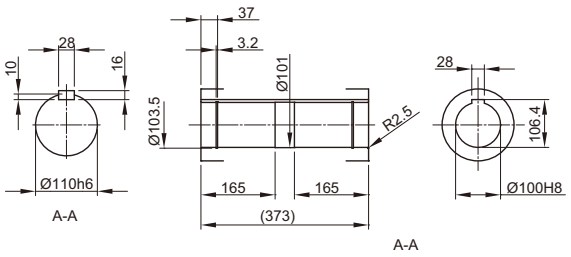

取付位置記号 F2 G2

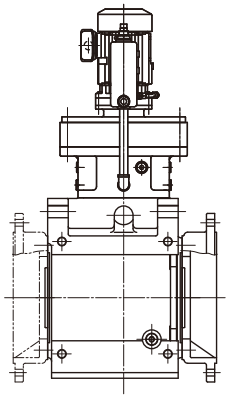

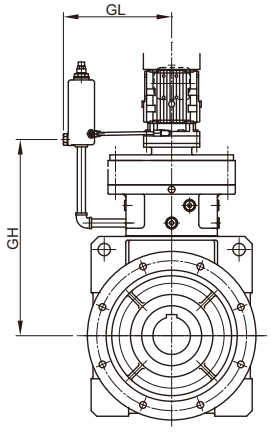

注）取付位置記号 F1、F2、G1、G2 以外の寸法はご照会ください。

寸法図

枠番	CF	DC	モータ				屋内形					屋外形				
			種類	容量 kW×4P	容量 記号	□D	J	ブレーキ無		ブレーキ付		J1	ブレーキ無		ブレーキ付	
								L	質量 (kg)	LB	質量 (kg)		L	質量 (kg)	LB	質量 (kg)
4E18DA	556	370	プレミアム効率三相	0.75	1	□158	122	1062	412	1125	416	149	1062	412	1125	416
				1.1	1H	□167	126	1089	415	1158	420	153	1089	416	1158	421
				1.5	2	□167	126	1089	416	1158	421	153	1089	417	1158	422
				2.2	3	□184	150	1110	424	1188	432	183	1110	424	1188	432
				3.0	4	□184	150	1124	427	1202	435	183	1124	427	1202	435
4E18DB	578	370		1.1	1H	□167	126	1111	388	1181	393	153	1111	389	1181	394
				1.5	2	□167	126	1111	390	1181	395	153	1111	390	1181	395
				2.2	3	□184	150	1096	395	1174	402	183	1096	395	1174	402
				3.0	4	□184	150	1110	398	1188	405	183	1110	398	1188	405
				3.7	5	□222	166	1128	406	1219	416	199	1128	406	1219	416
				5.5	8	□222	166	1171	421	1262	431	199	1171	422	1262	432

枠番	GL	GH
4E18DA	314	536
4E18DB	314	522

注）1. 形式の□には出力軸方向を示すH，V，Wのいずれかが入ります。詳細はD6 頁をご参照ください。
2. 形式の△には、モータの容量記号が入ります。
3. 形式の ⋯ には、取付位置記号が入ります。詳細は D7 ～ D13 頁をご参照ください。
4. 中実軸の軸端寸法公差は、JIS B 0401-1998 “h6” です。
5. 中実軸のキーおよびキー溝寸法は、JIS B 1301-1996（ISO）「キー及びキー溝 平行キー（締込み形）」に準拠しています。
6. 中空軸の穴径寸法公差は、JIS B 0401-1998 “H8” です。
7. 中空軸のキー溝寸法は、JIS B 1301-1996（ISO）「キー及びキー溝 平行キー（普通形）」に準拠しています。
8. 中実軸の出力軸部の詳細は、E24 頁をご参照ください。
9. 表中の質量は、中空軸の場合の値です。中実軸の質量は、下表を加算してください。
10. 本寸法図の寸法及び質量は予告なしに変更することがあります。

軸タイプ	軸片側（L，R）
加算値	30

寸法図

■中空軸・フランジ取付，中実軸・フランジ取付／ベベル+サイクロ2段形／Fサイズ

プレミアム効率三相モータ

L□YM△-4F18DA～18DB-EP□(-B)-減速比
L□FM△-4F18DA～18DBL/R/T-EP□(-B)-減速比

取付位置記号 F1 G1

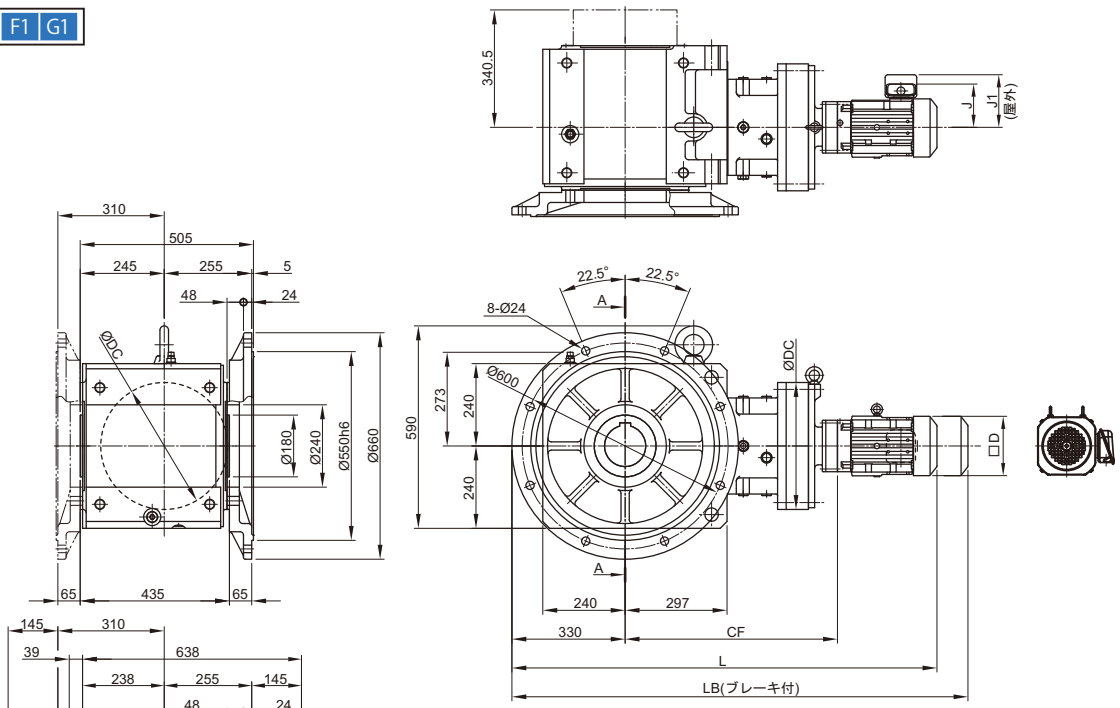

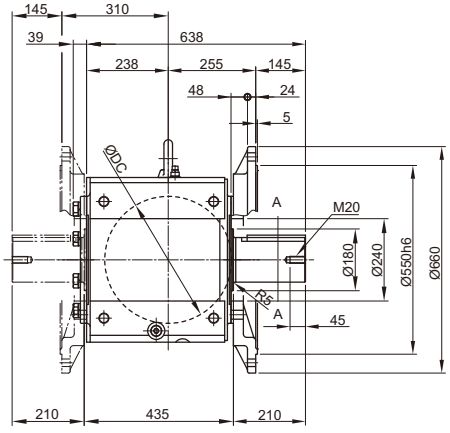

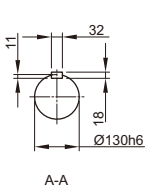

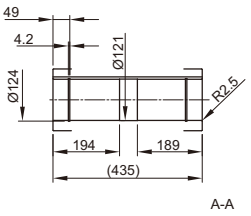

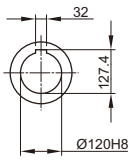

取付位置記号 F2 G2

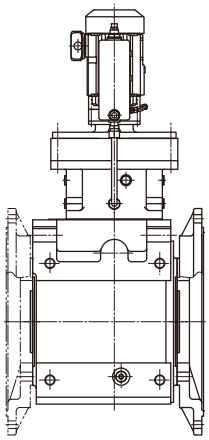

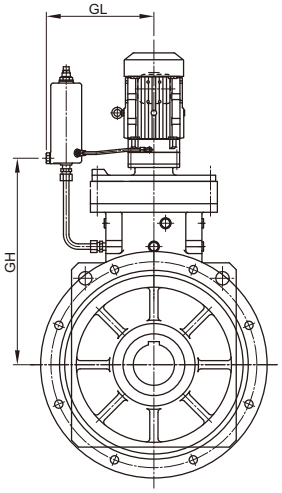

注）取付位置記号 F1、F2、G1、G2 以外の寸法はご照会ください。

寸法図

枠番	CF	DC	モータ				屋内形					屋外形				
			種類	容量 kW×4P	容量記号	□D	J	ブレーキ無		ブレーキ付		J1	ブレーキ無		ブレーキ付	
								L	質量 (kg)	LB	質量 (kg)		L	質量 (kg)	LB	質量 (kg)
4F18DA	619	370	プレミアム効率三相	0.75	1	□158	122	1230	635	1293	639	149	1230	635	1293	639
				1.1	1H	□167	126	1257	638	1326	643	153	1257	639	1326	644
				1.5	2	□167	126	1257	639	1326	644	153	1257	640	1326	645
				2.2	3	□184	150	1278	647	1356	654	183	1278	647	1356	654
				3.0	4	□184	150	1292	650	1370	657	183	1292	650	1370	657
4F18DB	641	370		1.1	1H	□167	126	1279	652	1349	657	153	1279	653	1349	658
				1.5	2	□167	126	1279	654	1349	659	153	1279	654	1349	659
				2.2	3	□184	150	1264	659	1342	666	183	1264	659	1342	666
				3.0	4	□184	150	1278	662	1356	669	183	1278	662	1356	669
				3.7	5	□222	166	1296	670	1387	681	199	1296	670	1387	681
				5.5	8	□222	166	1339	685	1430	696	199	1339	686	1430	697
				7.5	10	□260	203	1377	697	1482	717	235	1377	698	1482	718

枠番	GL	GH
4F18DA	314	599
4F18DB	314	615

注）1. 形式の□には出力軸方向を示すH，V，Wのいずれかが入ります。詳細はD6 頁をご参照ください。
2. 形式の△には、モータの容量記号が入ります。
3. 形式の ⋯⋯ には、取付位置記号が入ります。詳細は D7 ～ D13 頁をご参照ください。
4. 中実軸の軸端寸法公差は、JIS B 0401-1998 “h6” です。
5. 中実軸のキーおよびキー溝寸法は、JIS B 1301-1996（ISO）「キー及びキー溝 平行キー（締込み形）」に準拠しています。
6. 中空軸の穴径寸法公差は、JIS B 0401-1998 “H8” です。
7. 中空軸のキー溝寸法は、JIS B 1301-1996（ISO）「キー及びキー溝 平行キー（普通形）」に準拠しています。
8. 中実軸の出力軸部の詳細は、E24 頁をご参照ください。
9. 中実軸形（軸片側）の反軸出側にはカバーを取り付けています。詳細はE28 頁をご参照ください。
10. 表中の質量は、中空軸の場合の値です。中実軸の質量は、下表を加算してください。
11. 本寸法図の寸法及び質量は予告なしに変更することがあります。

軸タイプ	軸片側（L，R）
加算値	50

寸法図

■中空軸・フランジ取付，中実軸・フランジ取付／ベベル+サイクロ2段形／Fサイズ

プレミアム効率三相モータ

L□YM△-4F19DA～19DB-EP□(-B)-減速比
L□FM△-4F19DA～19DBL/R/T-EP□(-B)-減速比

取付位置記号 F1 G1

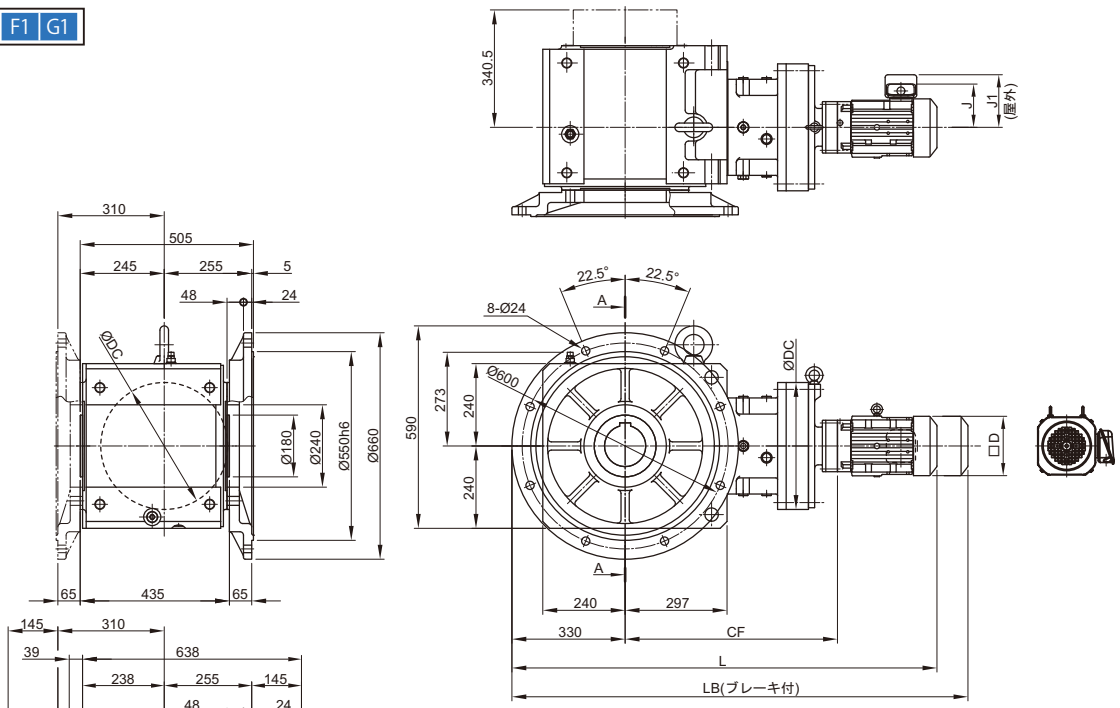

取付位置記号 F2 G2

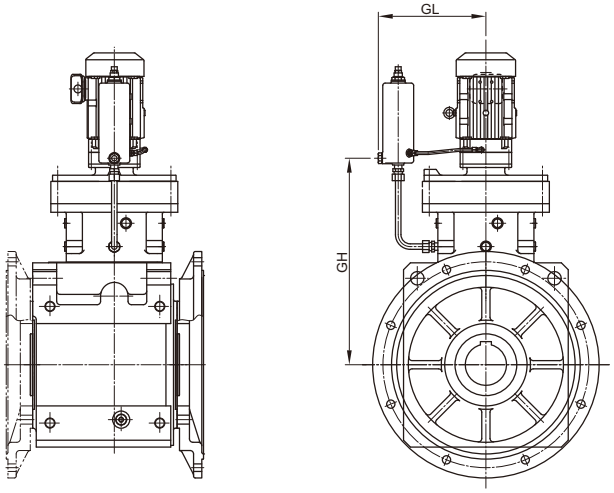

注）取付位置記号 F1、F2、G1、G2 以外の寸法はご照会ください。

寸法図

枠番	CF	DC	モータ				屋内形					屋外形				
			種類	容量 kW×4P	容量 記号	□D	J	ブレーキ無		ブレーキ付		J1	ブレーキ無		ブレーキ付	
								L	質量 (kg)	LB	質量 (kg)		L	質量 (kg)	LB	質量 (kg)
4F19DA	643	430	プレミアム効率三相	0.75	1	□158	122	1254	680	1318	685	149	1254	681	1318	686
				1.1	1H	□167	126	1281	683	1351	688	153	1281	684	1351	689
				1.5	2	□167	126	1281	685	1351	690	153	1281	685	1351	690
				2.2	3	□184	150	1266	691	1344	699	183	1266	691	1344	699
				3.0	4	□184	150	1280	694	1358	702	183	1280	694	1358	702
				3.7	5	□222	166	1303	702	1394	713	199	1303	703	1394	714
				5.5	8	□222	166	1346	718	1437	729	199	1346	718	1437	729
				7.5	10	□260	203	1390	729	1495	749	235	1390	731	1495	751
4F19DB	659	430		2.2	3	□184	150	1282	696	1360	704	183	1282	696	1360	704
				3.0	4	□184	150	1296	699	1374	707	183	1296	699	1374	707
				3.7	5	□222	166	1314	707	1405	718	199	1314	707	1405	718
				5.5	8	□222	166	1357	722	1448	733	199	1357	723	1448	734
				7.5	10	□260	203	1395	734	1500	754	235	1395	735	1500	755

枠番	GL	GH
4F19DA	355	624
4F19DB	355	633

注）1. 形式の□には出力軸方向を示すH，V，Wのいずれかが入ります。詳細はD6 頁をご参照ください。
2. 形式の△には、モータの容量記号が入ります。
3. 形式の ⋯⋯ には、取付位置記号が入ります。詳細は D7 ～ D13 頁をご参照ください。
4. 中実軸の軸端寸法公差は、JIS B 0401-1998 “h6” です。
5. 中実軸のキーおよびキー溝寸法は、JIS B 1301-1996（ISO）「キー及びキー溝 平行キー（締込み形）」に準拠しています。
6. 中空軸の穴径寸法公差は、JIS B 0401-1998 “H8” です。
7. 中空軸のキー溝寸法は、JIS B 1301-1996（ISO）「キー及びキー溝 平行キー（普通形）」に準拠しています。
8. 中実軸の出力軸部の詳細は、E24 頁をご参照ください。
9. 中実軸形（軸片側）の反軸出側にはカバーを取り付けています。詳細はE28 頁をご参照ください。
10. 表中の質量は、中空軸の場合の値です。中実軸の質量は、下表を加算してください。
11. 本寸法図の寸法及び質量は予告なしに変更することがあります。

軸タイプ	軸片側（L，R）
加算値	50

M E M O

ベベル・バディボックス® 4シリーズ

D　ギヤモータ

3. 寸法図 脚取付

		頁
ベベル＋サイクロ 1 段 減速比 11 ～ 305	A サイズ	D148
	B サイズ	D150
	C サイズ	D152
	D サイズ	D154
	E サイズ	D158
	F サイズ	D162
ベベル＋サイクロ 2 段 減速比 364 ～ 4365	A サイズ	D164
	B サイズ	D166
	C サイズ	D168
	D サイズ	D170
	E サイズ	D174
	F サイズ	D178

ご注意

1. 本カタログ寸法図に記載されている寸法値は、軸径および主要取付部を除いて、各部の凹凸を考慮した最大寸法となっています。したがって実際の製品寸法と若干異なる場合があります。
2. 寸法図に記載のない部分の寸法については、ご照会ください。
3. 本カタログ寸法図は、お客様への予告なしに変更することがあります。
4. お客様がご使用の製品の寸法に関しては、弊社から提出される製作仕様書での最終確認をお願いいたします。

寸法図

■中実軸・脚取付／ベベル+サイクロ1段形／Aサイズ

プレミアム効率 三相モータ　L□HM△-4A100～145L/R/T-EP□(-B)-減速比

取付位置記号 K1

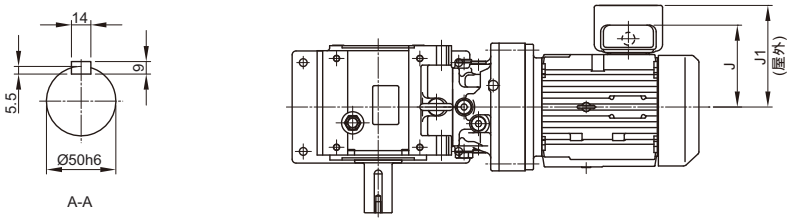

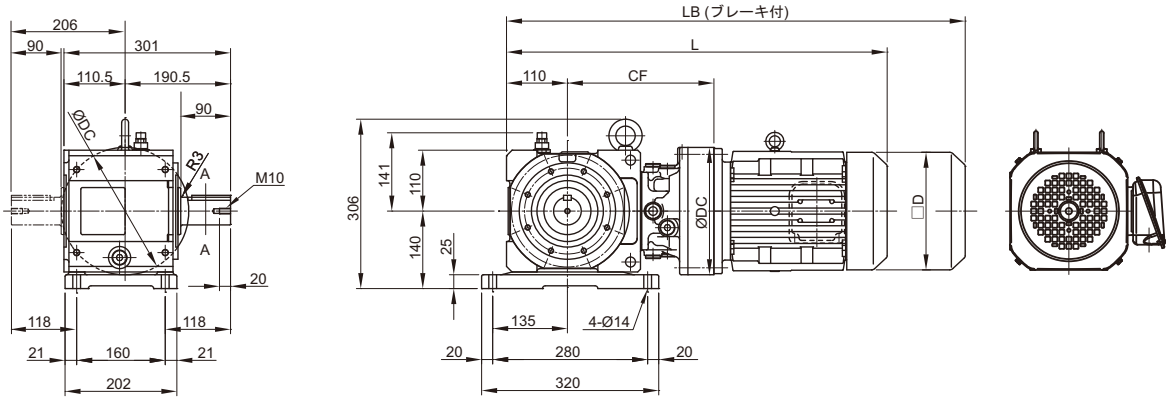

取付位置記号 V2

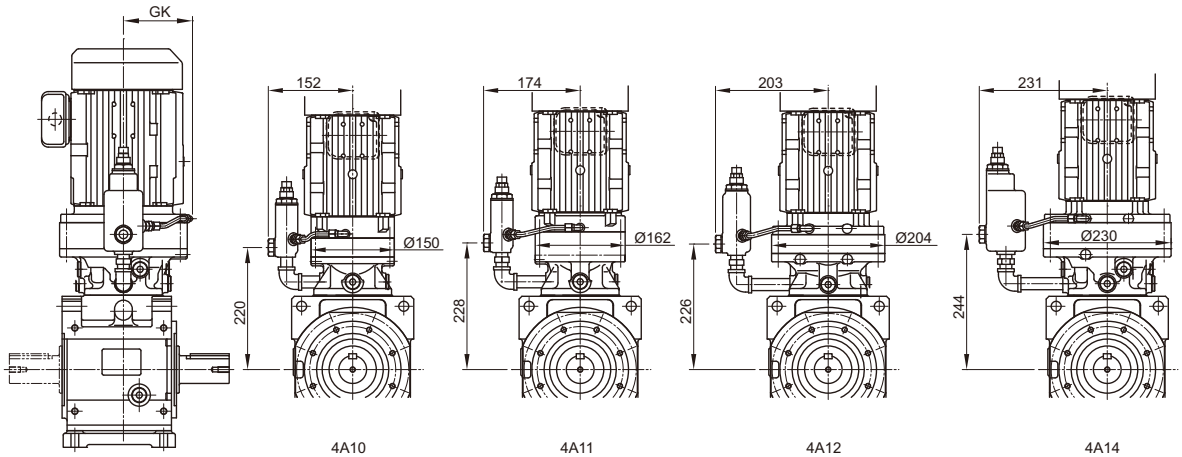

注）取付位置記号 K1、V2 以外の寸法はご照会ください。

寸法図

枠番	CF	DC	GK	モータ 種類	容量 kW×4P	容量 記号	□D	屋内形 J	ブレーキ無 L	ブレーキ無 質量(kg)	ブレーキ付 LB	ブレーキ付 質量(kg)	屋外形 J1	ブレーキ無 L	ブレーキ無 質量(kg)	ブレーキ付 LB	ブレーキ付 質量(kg)
4A10■	237	150	96	プレミアム効率三相	0.75	1	□158	122	628	75	691	80	149	628	75	691	80
					1.1	1H	□167	126	655	78	724	84	153	655	79	724	85
					1.5	2	□167	126	655	79	724	85	153	655	80	724	86
					2.2	3	□184	150	676	87	754	95	183	676	87	754	95
4A11■	248	162	102		0.75	1	□158	122	635	78	699	83	149	635	78	699	83
					1.1	1H	□167	126	662	81	732	86	153	662	81	732	86
					1.5	2	□167	126	662	82	732	87	153	662	83	732	88
					2.2	3	□184	150	659	88	737	96	183	659	89	737	97
					3.0	4	□184	150	673	91	751	99	183	673	91	751	99
					3.7	5	□222	166	686	99	777	110	199	686	100	777	111
4A12■	243	204	134		0.75	1	□158	122	634	82	698	87	149	634	83	698	88
					1.1	1H	□167	126	661	85	731	91	153	661	86	731	92
					1.5	2	□167	126	661	87	731	93	153	661	87	731	93
					2.2	3	□184	150	646	93	724	101	183	646	93	724	101
					3.0	4	□184	150	660	96	738	104	183	660	96	738	104
					3.7	5	□222	166	683	104	774	115	199	683	105	774	116
					5.5	8	□222	166	726	120	817	131	199	726	120	817	131
					7.5	10	□260	203	770	131	875	152	235	770	133	875	154
					11	15	□260	203	832	137	937	158	235	832	138	937	159
4A14■	265	230	134		1.1	1H	□167	126	683	94	752	100	153	683	95	752	101
					1.5	2	□167	126	683	96	752	102	153	683	96	752	102
					2.2	3	□184	150	668	101	746	109	183	668	101	746	109
					3.0	4	□184	150	682	104	760	112	183	682	104	760	112
					3.7	5	□222	166	700	112	790	123	199	700	112	790	123
					5.5	8	□222	166	743	127	833	138	199	743	128	833	139
					7.5	10	□260	203	781	139	886	159	235	781	140	886	160
					11	15	□260	203	843	144	948	164	235	843	146	948	166

注）1. 形式の□には出力軸方向を示すH，V，Wのいずれかが入ります。詳細はD6 頁をご参照ください。
2. 形式の△には、モータの容量記号が入ります。
3. 形式の ⋯⋯ には、取付位置記号が入ります。詳細は D7 ～ D13 頁をご参照ください。
4. 寸法表の枠番の■には、0 または 5 が入ります。
5. 中実軸の軸端寸法公差は、JIS B 0401-1998 “h6” です。
6. 中実軸のキーおよびキー溝寸法は、JIS B 1301-1996（ISO）「キー及びキー溝 平行キー（締込み形）」に準拠しています。
7. 中実軸の出力軸部の詳細は、E24 頁をご参照ください。
8. 表中の質量は、出力軸片側（L または R）の場合の値です。軸両側の質量は、下表を加算してください。
9. 本寸法図の寸法及び質量は予告なしに変更することがあります。

両軸出の場合の質量加算値（kg）

軸タイプ	軸両側（T）
加算値	3

寸法図

■中実軸・脚取付／ベベル+サイクロ1段形／Bサイズ

プレミアム効率 三相モータ　L □ HM △ -4B120 ～ 165L/R/T-EP ⋯ (-B) - 減速比

取付位置記号 K1

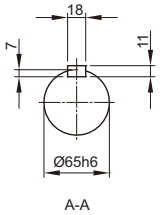

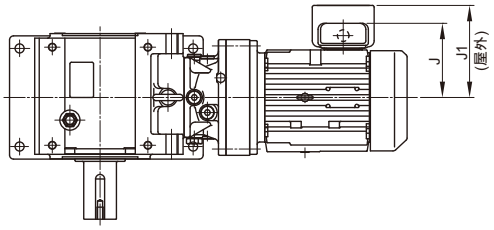

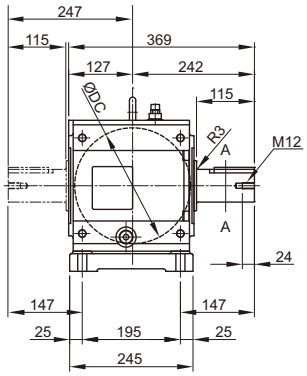

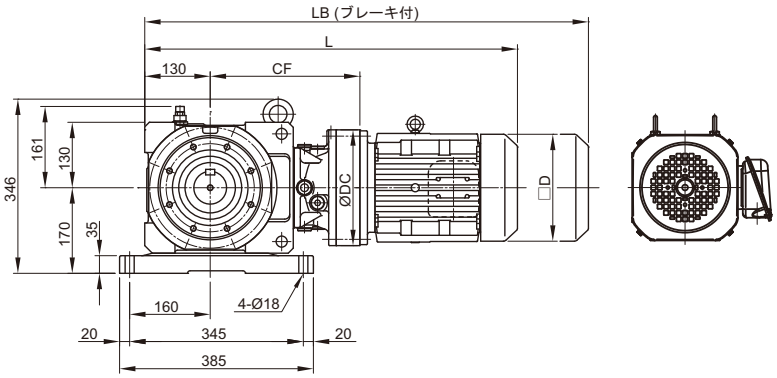

取付位置記号 V2

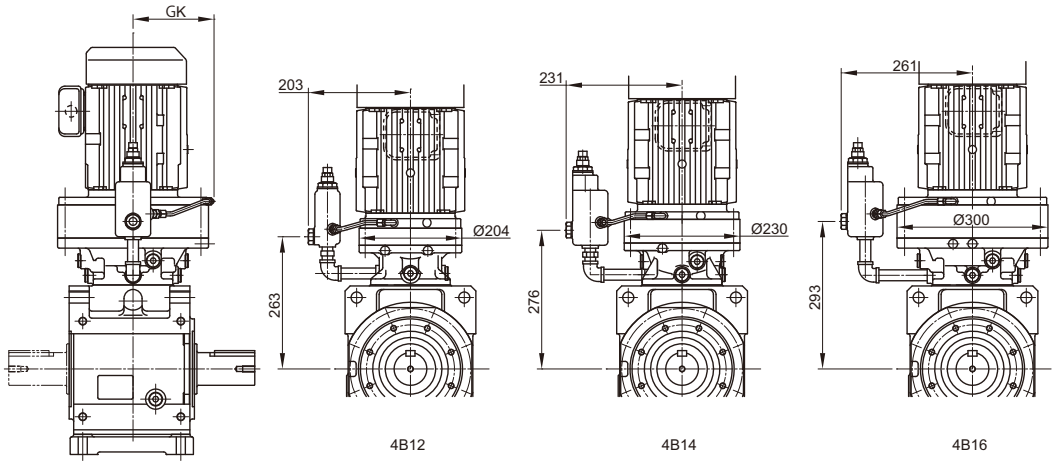

注）取付位置記号 K1、V2 以外の寸法はご照会ください。

寸法図

枠番	CF	DC	GK	モータ 種類	容量 kW×4P	容量 記号	□D	屋内形 J	ブレーキ無 L	ブレーキ無 質量(kg)	ブレーキ付 LB	ブレーキ付 質量(kg)	屋外形 J1	ブレーキ無 L	ブレーキ無 質量(kg)	ブレーキ付 LB	ブレーキ付 質量(kg)
4B12■	280	204	134	プレミアム効率三相	0.75	1	□158	122	691	118	754	122	149	691	119	754	123
					1.1	1H	□167	126	718	121	787	126	153	718	122	787	127
					1.5	2	□167	126	718	123	787	128	153	718	123	787	128
					2.2	3	□184	150	703	129	781	136	183	703	129	781	136
					3.0	4	□184	150	717	132	795	139	183	717	132	795	139
					3.7	5	□222	166	740	140	830	151	199	740	141	830	152
					5.5	8	□222	166	783	156	873	167	199	783	156	873	167
4B14■	297	230	134		0.75	1	□158	122	708	126	772	131	149	708	127	772	132
					1.1	1H	□167	126	735	129	805	135	153	735	130	805	136
					1.5	2	□167	126	735	131	805	137	153	735	131	805	137
					2.2	3	□184	150	720	136	798	144	183	720	136	798	144
					3.0	4	□184	150	734	139	812	147	183	734	139	812	147
					3.7	5	□222	166	752	147	843	158	199	752	147	843	158
					5.5	8	□222	166	795	162	886	173	199	795	163	886	174
					7.5	10	□260	203	833	174	938	194	235	833	175	938	195
					11	15	□260	203	895	179	1000	199	235	895	181	1000	201
4B16■	326	300	168		1.5	2	□167	126	764	155	834	160	153	764	156	834	161
					2.2	3	□184	150	749	160	827	167	183	749	161	827	168
					3.0	4	□184	150	763	163	841	170	183	763	163	841	170
					3.7	5	□222	166	786	171	877	182	199	786	172	877	183
					5.5	8	□222	166	829	187	920	198	199	829	187	920	198
					7.5	10	□260	203	866	198	971	218	235	866	200	971	220
					11	15	□260	203	928	204	1033	224	235	928	205	1033	225

注）1. 形式の□には出力軸方向を示すH，V，Wのいずれかが入ります。詳細はD6 頁をご参照ください。
2. 形式の△には、モータの容量記号が入ります。
3. 形式の ⋯ には、取付位置記号が入ります。詳細は D7 ～ D13 頁をご参照ください。
4. 寸法表の枠番の■には、0 または 5 が入ります。
5. 中実軸の軸端寸法公差は、JIS B 0401-1998 “h6” です。
6. 中実軸のキーおよびキー溝寸法は、JIS B 1301-1996（ISO）「キー及びキー溝 平行キー（締込み形）」に準拠しています。
7. 中実軸の出力軸部の詳細は、E24 頁をご参照ください。
8. 表中の質量は、出力軸片側（L または R）の場合の値です。軸両側の質量は、下表を加算してください。
9. 本寸法図の寸法及び質量は予告なしに変更することがあります。

両軸出の場合の質量加算値（kg）

軸タイプ	軸両側（T）
加算値	7

寸法図

■中実軸・脚取付／ベベル+サイクロ１段形／Cサイズ

プレミアム効率 三相モータ　L□HM△-4C140～175L/R/T-EP⋯(-B) - 減速比

取付位置記号 K1

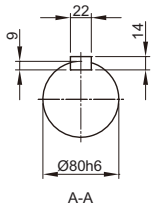

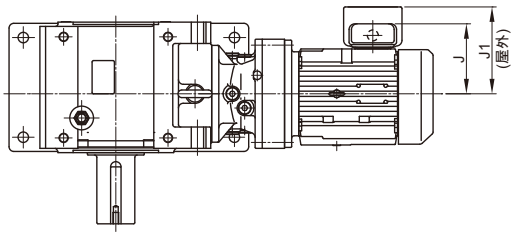

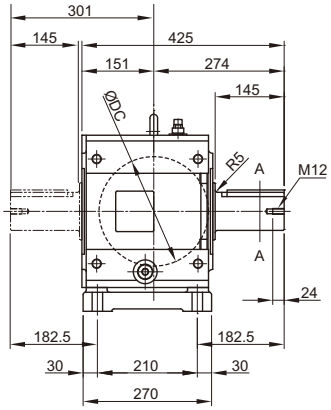

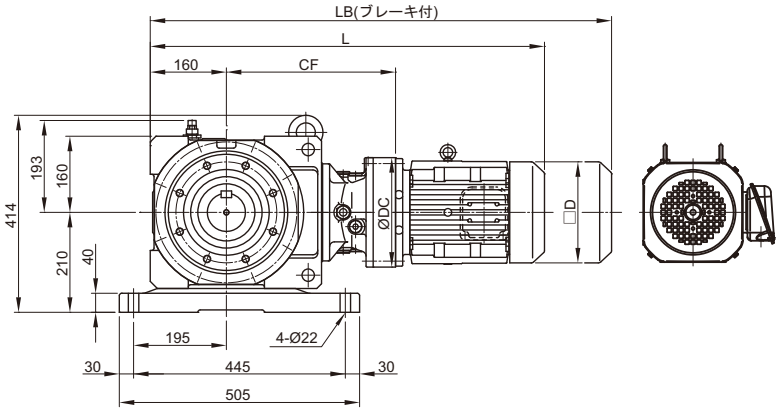

取付位置記号 V2

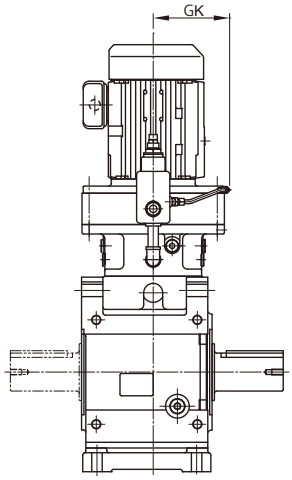

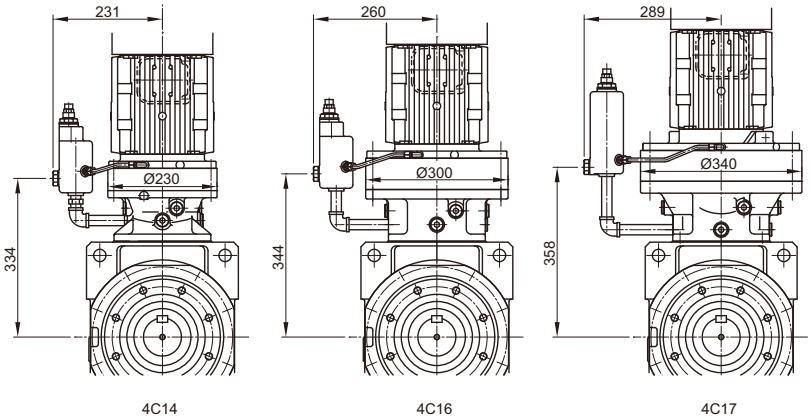

注）取付位置記号 K1、V2 以外の寸法はご照会ください。

寸法図

枠番	CF	DC	GK	モータ 種類	容量 kW×4P	容量 記号	□D	屋内形 J	ブレーキ無 L	ブレーキ無 質量(kg)	ブレーキ付 LB	ブレーキ付 質量(kg)	屋外形 J1	ブレーキ無 L	ブレーキ無 質量(kg)	ブレーキ付 LB	ブレーキ付 質量(kg)
4C14■	356	230	134	プレミアム効率三相	0.75	1	□158	122	797	193	860	197	149	797	194	860	198
					1.1	1H	□167	126	824	196	893	201	153	824	197	893	202
					1.5	2	□167	126	824	198	893	203	153	824	198	893	203
					2.2	3	□184	150	809	203	887	210	183	809	203	887	210
					3.0	4	□184	150	823	206	901	213	183	823	206	901	213
					3.7	5	□222	166	841	214	931	225	199	841	214	931	225
					5.5	8	□222	166	884	229	974	240	199	884	230	974	241
					7.5	10	□260	203	922	241	1027	261	235	922	242	1027	262
					11	15	□260	203	984	246	1089	266	235	984	248	1089	268
4C16■	377	300	168		1.1	1H	□167	126	845	217	914	223	153	845	217	914	223
					1.5	2	□167	126	845	218	914	224	153	845	219	914	225
					2.2	3	□184	150	830	223	908	231	183	830	224	908	232
					3.0	4	□184	150	844	226	922	234	183	844	226	922	234
					3.7	5	□222	166	867	234	957	245	199	867	235	957	246
					5.5	8	□222	166	910	250	1000	261	199	910	250	1000	261
					7.5	10	□260	203	947	261	1052	282	235	947	263	1052	284
					11	15	□260	203	1009	267	1114	288	235	1009	268	1114	289
4C17■	393	340	186		3.0	4	□184	150	875	249	953	257	183	875	250	953	258
					3.7	5	□222	166	888	257	979	268	199	888	258	979	269
					5.5	8	□222	166	931	273	1022	284	199	931	273	1022	284
					7.5	10	□260	203	952	285	1057	305	235	952	286	1057	306
					11	15	□260	203	1014	291	1119	311	235	1014	292	1119	312

注）1. 形式の□には出力軸方向を示すH，V，Wのいずれかが入ります。詳細はD6 頁をご参照ください。
2. 形式の△には、モータの容量記号が入ります。
3. 形式の ⋯ には、取付位置記号が入ります。詳細は D7～D13 頁をご参照ください。
4. 寸法表の枠番の■には、0 または 5 が入ります。
5. 中実軸の軸端寸法公差は、JIS B 0401-1998 “h6” です。
6. 中実軸のキーおよびキー溝寸法は、JIS B 1301-1996（ISO）「キー及びキー溝 平行キー（締込み形）」に準拠しています。
7. 中実軸の出力軸部の詳細は、E24 頁をご参照ください。
8. 表中の質量は、出力軸片側（L または R）の場合の値です。軸両側の質量は、下表を加算してください。
9. 本寸法図の寸法及び質量は予告なしに変更することがあります。

両軸出の場合の質量加算値（kg）

軸タイプ	軸両側（T）
加算値	10

寸法図

■中実軸・脚取付／ベベル+サイクロ1段形／Dサイズ

プレミアム効率三相モータ　L□HM△-4D160～175L/R/T-EP□(-B) - 減速比

取付位置記号 K1

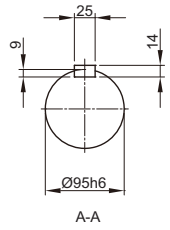

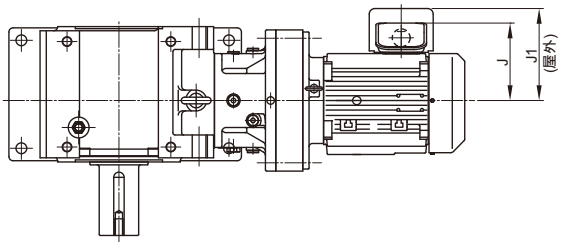

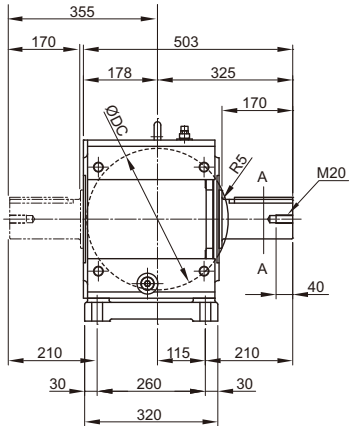

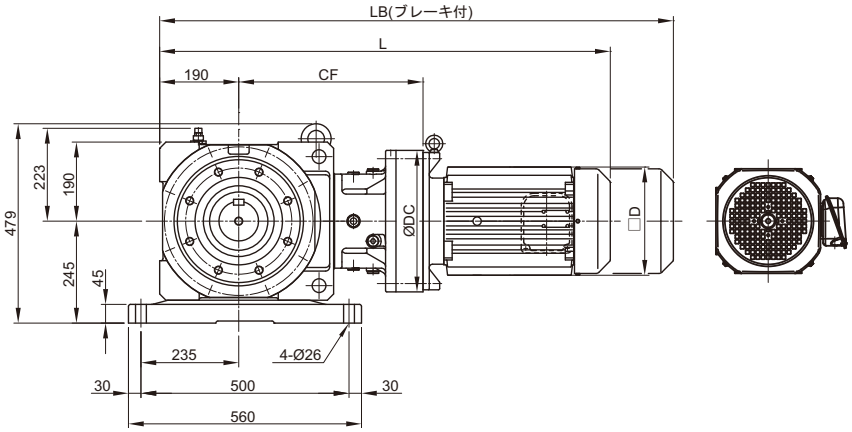

取付位置記号 V2

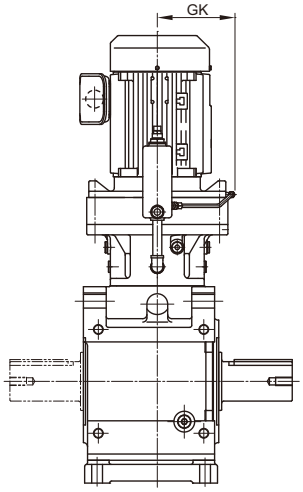

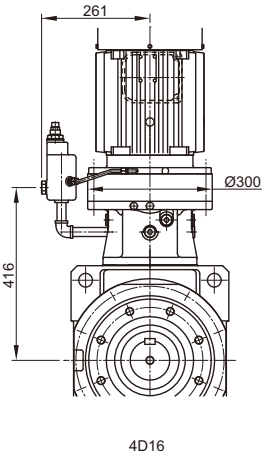

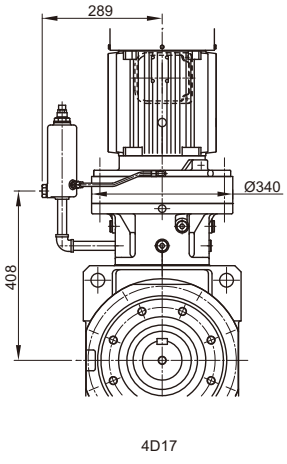

注）取付位置記号 K1、V2 以外の寸法はご照会ください。

寸法図

枠番	CF	DC	GK	モータ 種類	容量 kW×4P	容量 記号	□D	屋内形 J	ブレーキ無 L	ブレーキ無 質量(kg)	ブレーキ付 LB	ブレーキ付 質量(kg)	屋外形 J1	ブレーキ無 L	ブレーキ無 質量(kg)	ブレーキ付 LB	ブレーキ付 質量(kg)
4D16■	449	300	168	プレミアム効率三相	1.5	2	□167	126	947	305	1017	310	153	947	306	1017	311
					2.2	3	□184	150	932	310	1010	318	183	932	311	1010	319
					3.0	4	□184	150	946	313	1024	321	183	946	313	1024	321
					3.7	5	□222	166	969	321	1060	332	199	969	322	1060	333
					5.5	8	□222	166	1012	337	1103	348	199	1012	337	1103	348
					7.5	10	□260	203	1049	348	1154	368	235	1049	350	1154	370
					11	15	□260	203	1111	354	1216	374	235	1111	355	1216	375
4D17■	443	340	186		3.0	4	□184	150	955	334	1033	342	183	955	335	1033	343
					3.7	5	□222	166	968	342	1058	353	199	968	343	1058	354
					5.5	8	□222	166	1011	358	1101	369	199	1011	358	1101	369
					7.5	10	□260	203	1032	370	1137	390	235	1032	371	1137	391
					11	15	□260	203	1094	376	1199	396	235	1094	377	1199	397

注）1. 形式の□には出力軸方向を示すH，V，Wのいずれかが入ります。詳細はD6 頁をご参照ください。
2. 形式の△には、モータの容量記号が入ります。
3. 形式の ⋯ には、取付位置記号が入ります。詳細は D7 ～ D13 頁をご参照ください。
4. 寸法表の枠番の■には、0 または 5 が入ります。
5. 中実軸の軸端寸法公差は、JIS B 0401-1998 “h6” です。
6. 中実軸のキーおよびキー溝寸法は、JIS B 1301-1996（ISO）「キー及びキー溝 平行キー（締込み形）」に準拠しています。
7. 中実軸の出力軸部の詳細は、E24 頁をご参照ください。
8. 表中の質量は、出力軸片側（L または R）の場合の値です。軸両側の質量は、下表を加算してください。
9. 本寸法図の寸法及び質量は予告なしに変更することがあります。

両軸出の場合の質量加算値（kg）

軸タイプ	軸両側（T）
加算値	14

寸法図

■中実軸・脚取付／ベベル+サイクロ1段形／Dサイズ

プレミアム効率 三相モータ　L□HM△-4D180～185L/R/T-EP⬚(-B) - 減速比

取付位置記号 K1

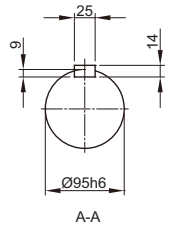

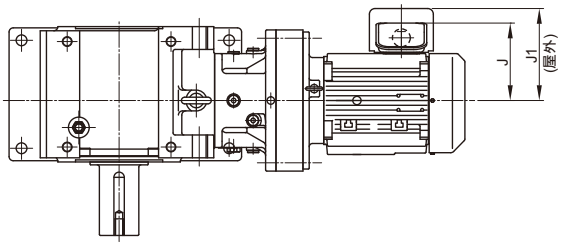

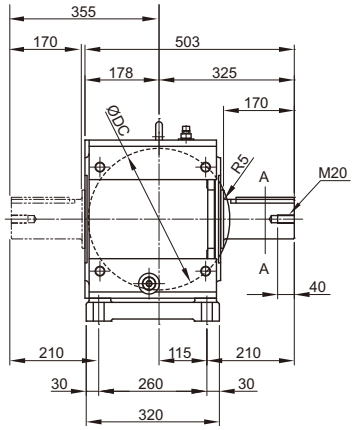

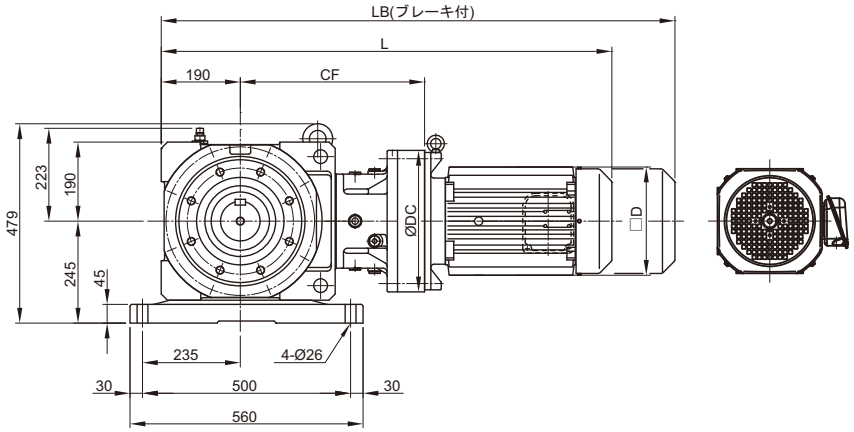

取付位置記号 V2

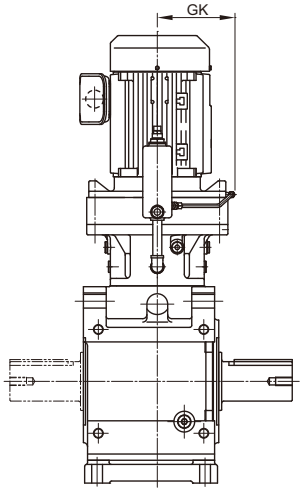

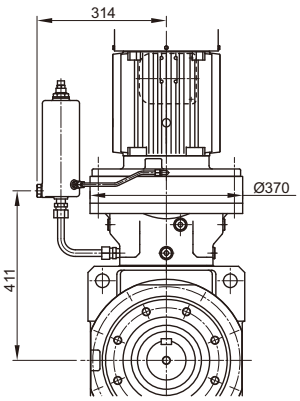

注）取付位置記号 K1、V2 以外の寸法はご照会ください。

寸法図

枠番	CF	DC	GK	モータ				屋内形					屋外形				
				種類	容量 kW×4P	容量 記号	□D	J	ブレーキ無		ブレーキ付		J1	ブレーキ無		ブレーキ付	
									L	質量 (kg)	LB	質量 (kg)		L	質量 (kg)	LB	質量 (kg)
4D18■	446	370	203	プレミアム効率三相	3.0	4	□184	150	958	358	1036	366	183	958	359	1036	367
					3.7	5	□222	166	971	367	1062	378	199	971	367	1062	378
					5.5	8	□222	166	1014	382	1105	393	199	1014	383	1105	394
					7.5	10	□260	203	1038	395	1143	415	235	1038	396	1143	416
					11	15	□260	203	1100	401	1205	421	235	1100	402	1205	422

注）1. 形式の□には出力軸方向を示すH，V，Wのいずれかが入ります。詳細はD6 頁をご参照ください。
2. 形式の△には、モータの容量記号が入ります。
3. 形式の ⋯ には、取付位置記号が入ります。詳細は D7 ～ D13 頁をご参照ください。
4. 寸法表の枠番の■には、0 または 5 が入ります。
5. 中実軸の軸端寸法公差は、JIS B 0401-1998 “h6” です。
6. 中実軸のキーおよびキー溝寸法は、JIS B 1301-1996（ISO）「キー及びキー溝 平行キー（締込み形）」に準拠しています。
7. 中実軸の出力軸部の詳細は、E24 頁をご参照ください。
8. 表中の質量は、出力軸片側（L または R）の場合の値です。軸両側の質量は、下表を加算してください。
9. 本寸法図の寸法及び質量は予告なしに変更することがあります。

両軸出の場合の質量加算値（kg）

軸タイプ	軸両側（T）
加算値	14

寸法図

■中実軸・脚取付／ベベル+サイクロ1段形／Eサイズ

プレミアム効率 三相モータ　L□HM△-4E170～175L/R/T-EP□(-B)-減速比

取付位置記号 K1

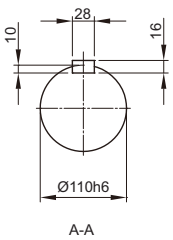

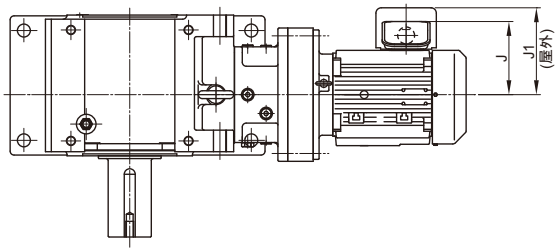

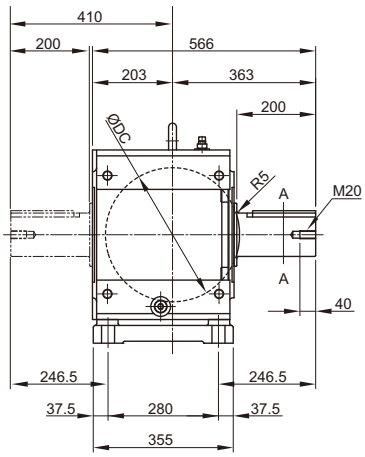

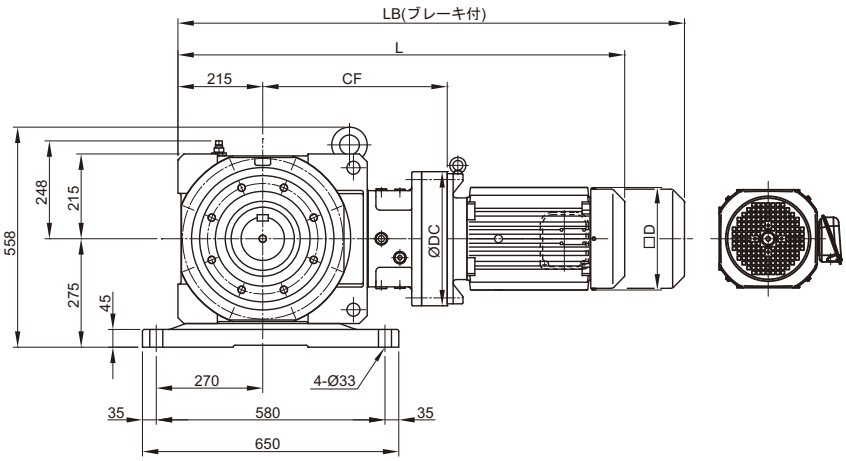

取付位置記号 V2

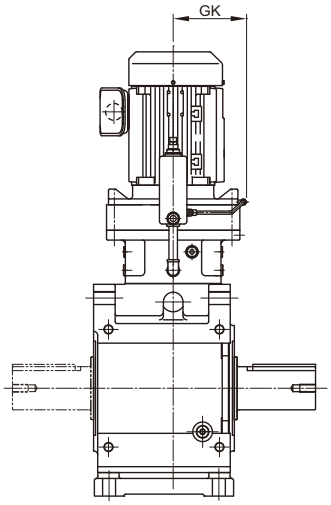

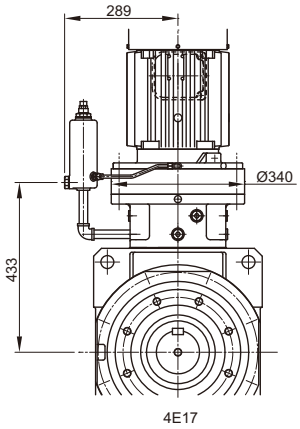

注）取付位置記号 K1、V2 以外の寸法はご照会ください。

寸法図

枠番	CF	DC	GK	モータ				屋内形					屋外形				
				種類	容量 kW×4P	容量 記号	□D	J	ブレーキ無		ブレーキ付		J1	ブレーキ無		ブレーキ付	
									L	質量 (kg)	LB	質量 (kg)		L	質量 (kg)	LB	質量 (kg)
4E17■	468	340	186	プレミアム効率三相	3.0	4	□184	150	1005	424	1083	431	183	1005	425	1083	432
					3.7	5	□222	166	1018	432	1108	443	199	1018	433	1108	444
					5.5	8	□222	166	1061	448	1151	459	199	1061	448	1151	459
					7.5	10	□260	203	1082	460	1187	480	235	1082	461	1187	481
					11	15	□260	203	1144	466	1249	486	235	1144	467	1249	487

注）1. 形式の□には出力軸方向を示すH，V，Wのいずれかが入ります。詳細はD6 頁をご参照ください。
2. 形式の△には、モータの容量記号が入ります。
3. 形式の ⋯ には、取付位置記号が入ります。詳細は D7 ～ D13 頁をご参照ください。
4. 寸法表の枠番の■には、0 または 5 が入ります。
5. 中実軸の軸端寸法公差は、JIS B 0401-1998 “h6” です。
6. 中実軸のキーおよびキー溝寸法は、JIS B 1301-1996（ISO）「キー及びキー溝 平行キー（締込み形）」に準拠しています。
7. 中実軸の出力軸部の詳細は、E24 頁をご参照ください。
8. 表中の質量は、出力軸片側（L または R）の場合の値です。軸両側の質量は、下表を加算してください。
9. 本寸法図の寸法及び質量は予告なしに変更することがあります。

両軸出の場合の質量加算値（kg）

軸タイプ	軸両側（T）
加算値	23

寸法図

■中実軸・脚取付／ベベル+サイクロ1段形／Eサイズ

プレミアム効率 三相モータ　L□HM△-4E180～195L/R/T-EP□(-B)-減速比

取付位置記号 K1

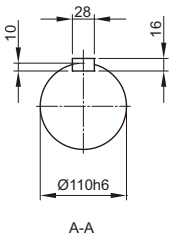

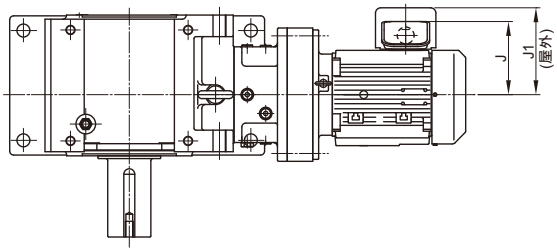

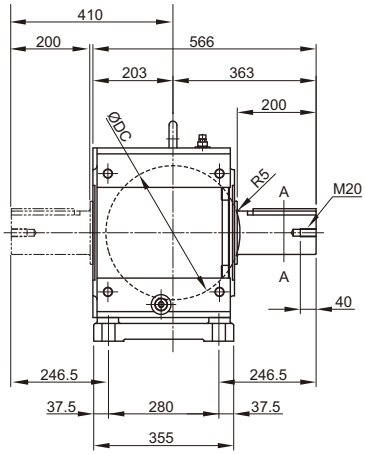

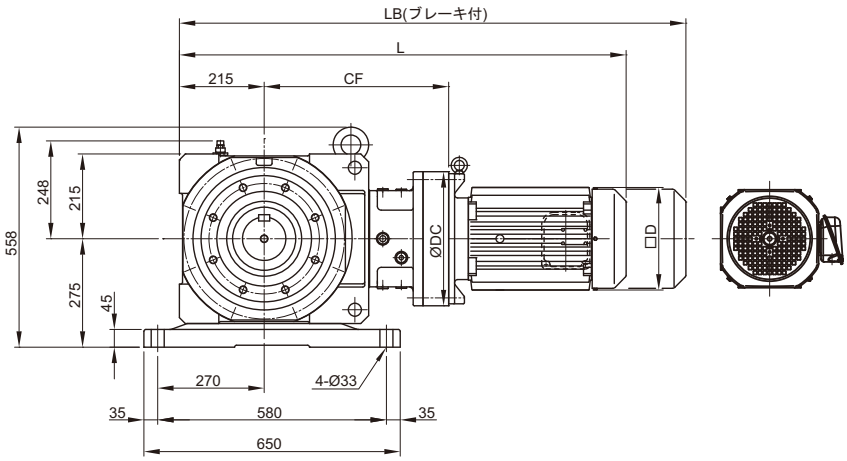

取付位置記号 V2

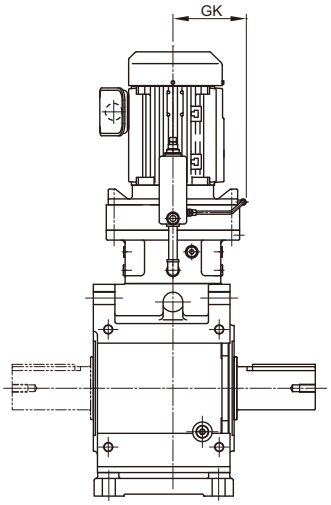

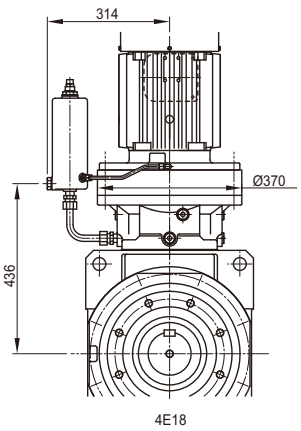

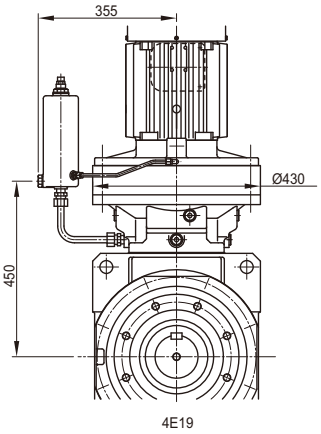

注）取付位置記号 K1、V2 以外の寸法はご照会ください。

寸法図

枠番	CF	DC	GK	モータ				屋内形					屋外形				
				種類	容量 kW×4P	容量 記号	□D	J	ブレーキ無		ブレーキ付		J1	ブレーキ無		ブレーキ付	
									L	質量 (kg)	LB	質量 (kg)		L	質量 (kg)	LB	質量 (kg)
4E18■	471	370	203	プレミアム効率三相	3.0	4	□184	150	1008	450	1086	457	183	1008	451	1086	458
					3.7	5	□222	166	1021	459	1112	469	199	1021	459	1112	469
					5.5	8	□222	166	1064	474	1155	484	199	1064	475	1155	485
					7.5	10	□260	203	1088	487	1193	507	235	1088	488	1193	508
					11	15	□260	203	1150	493	1255	513	235	1150	494	1255	514
4E19■	490	430	233		7.5	10	□260	203	1104	525	1209	545	235	1104	527	1209	547
					11	15	□260	203	1166	531	1271	551	235	1166	533	1271	553

注）1. 形式の□には出力軸方向を示すH，V，Wのいずれかが入ります。詳細はD6 頁をご参照ください。
2. 形式の△には、モータの容量記号が入ります。
3. 形式の ⋯ には、取付位置記号が入ります。詳細は D7 ～ D13 頁をご参照ください。
4. 寸法表の枠番の■には、0 または 5 が入ります。
5. 中実軸の軸端寸法公差は、JIS B 0401-1998 “h6” です。
6. 中実軸のキーおよびキー溝寸法は、JIS B 1301-1996（ISO）「キー及びキー溝 平行キー（締込み形）」に準拠しています。
7. 中実軸の出力軸部の詳細は、E24 頁をご参照ください。
8. 表中の質量は、出力軸片側（L または R）の場合の値です。軸両側の質量は、下表を加算してください。
9. 本寸法図の寸法及び質量は予告なしに変更することがあります。

両軸出の場合の質量加算値（kg）

軸タイプ	軸両側（T）
加算値	23

寸法図

■中実軸・脚取付／ベベル+サイクロ1段形／Fサイズ

プレミアム効率三相モータ　L□HM△-4F180～195L/R/T-EP□(-B)-減速比

取付位置記号 K1

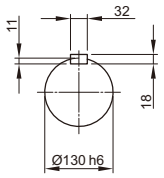

A-A

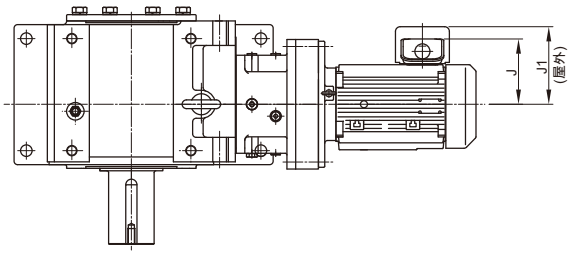

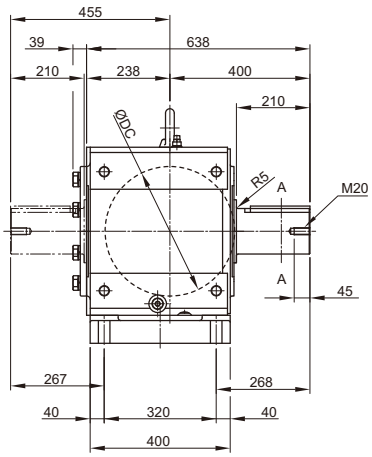

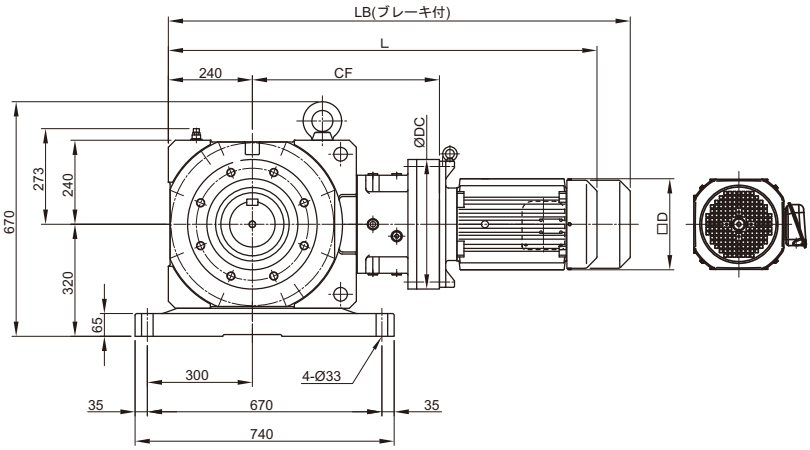

取付位置記号 V2

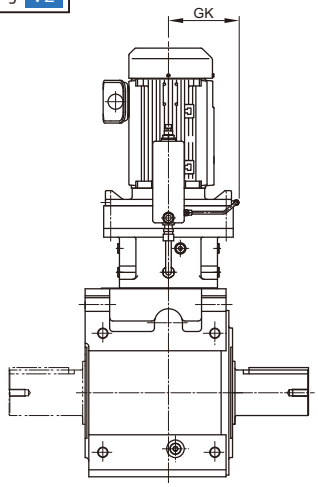

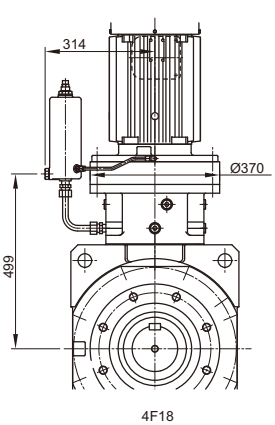

4F18

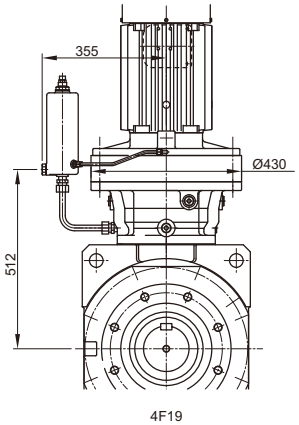

4F19

注）取付位置記号 K1、V2 以外の寸法はご照会ください。

寸法図

枠番	CF	DC	GK	モータ				屋内形					屋外形				
				種類	容量 kW×4P	容量 記号	□D	J	ブレーキ無		ブレーキ付		J1	ブレーキ無		ブレーキ付	
									L	質量 (kg)	LB	質量 (kg)		L	質量 (kg)	LB	質量 (kg)
4F18■	534	370	203	プレミアム効率三相	3.7	5	□222	166	1109	683	1200	694	199	1109	683	1200	694
					5.5	8	□222	166	1152	698	1243	709	199	1152	699	1243	710
					7.5	10	□260	203	1176	711	1281	731	235	1176	712	1281	732
					11	15	□260	203	1238	717	1343	737	235	1238	718	1343	738
4F19■	552	430	233		5.5	8	□222	166	1185	734	1276	745	199	1185	734	1276	745
					7.5	10	□260	203	1191	746	1296	767	235	1191	748	1296	769
					11	15	□260	203	1253	752	1358	773	235	1253	754	1358	775

注）1. 形式の□には出力軸方向を示すH，V，Wのいずれかが入ります。詳細はD6 頁をご参照ください。
2. 形式の△には、モータの容量記号が入ります。
3. 形式の ⋯ には、取付位置記号が入ります。詳細は D7 ～ D13 頁をご参照ください。
4. 寸法表の枠番の■には、0 または 5 が入ります。
5. 中実軸の軸端寸法公差は、JIS B 0401-1998 “h6” です。
6. 中実軸のキーおよびキー溝寸法は、JIS B 1301-1996（ISO）「キー及びキー溝 平行キー（締込み形）」に準拠しています。
7. 中実軸の出力軸部の詳細は、E24 頁をご参照ください。
8. 中実軸形（軸片側）の反軸出側にはカバーを取り付けています。詳細はE28 頁をご参照ください。
9. 表中の質量は、出力軸片側（L または R）の場合の値です。軸両側の質量は、下表を加算してください。
10. 本寸法図の寸法及び質量は予告なしに変更することがあります。

両軸出の場合の質量加算値（kg）

軸タイプ	軸両側（T）
加算値	50

寸法図

■中実軸・脚取付／ベベル+サイクロ 2 段形／A サイズ

プレミアム効率 三相モータ　L □ HM △ -4A10DA ～ 12DBL/R/T-EP [ ] (-B) - 減速比

取付位置記号 K1

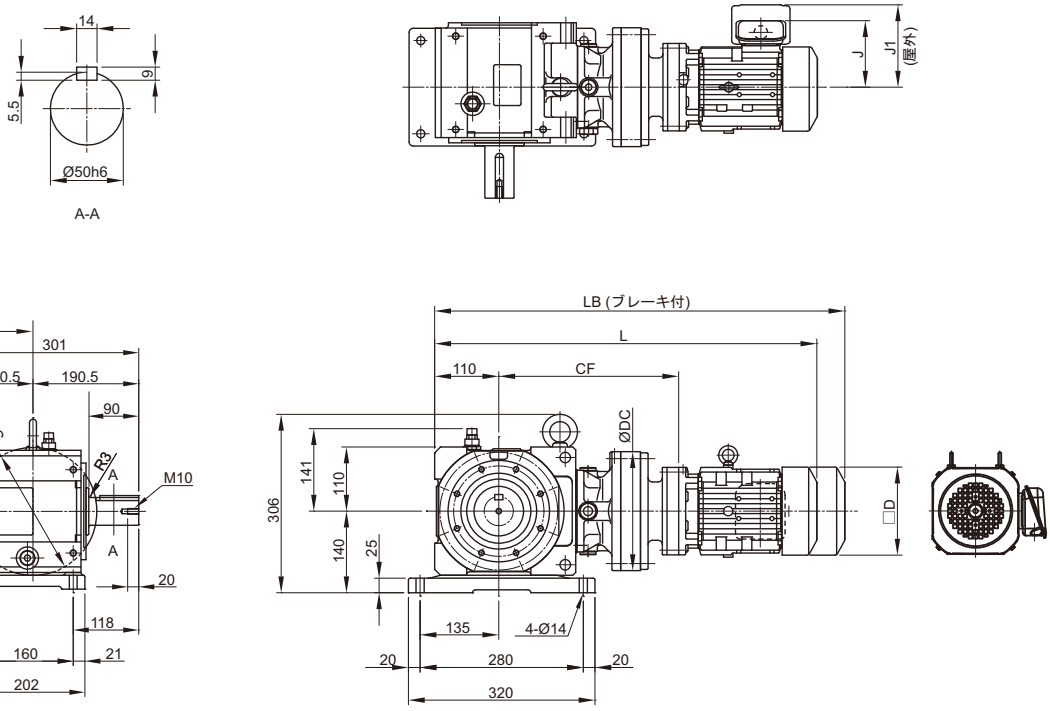

取付位置記号 V2

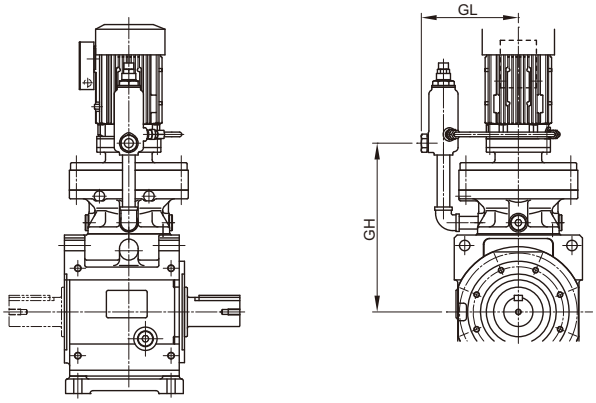

注）取付位置記号 K1、V2 以外の寸法はご照会ください。

寸法図

枠番	CF	DC	モータ				屋内形					屋外形				
			種類	容量 kW×4P	容量 記号	□D	J	ブレーキ無		ブレーキ付		J1	ブレーキ無		ブレーキ付	
								L	質量 (kg)	LB	質量 (kg)		L	質量 (kg)	LB	質量 (kg)
4A12DB	309	204	プレミアム効率 三相	0.75	1	□158	122	700	89	763	94	149	700	89	763	94

枠番	GL	GH
4A12DB	203	299

注）1. 形式の□には出力軸方向を示すH，V，Wのいずれかが入ります。詳細はD6 頁をご参照ください。
2. 形式の△には、モータの容量記号が入ります。
3. 形式の ⋯ には、取付位置記号が入ります。詳細は D7 ～ D13 頁をご参照ください。
4. 中実軸の軸端寸法公差は、JIS B 0401-1998 “h6” です。
5. 中実軸のキーおよびキー溝寸法は、JIS B 1301-1996（ISO）「キー及びキー溝 平行キー（締込み形）」に準拠しています。
6. 中実軸の出力軸部の詳細は、E24 頁をご参照ください。
7. 表中の質量は、出力軸片側（L または R）の場合の値です。軸両側の質量は、下表を加算してください。
8. 本寸法図の寸法及び質量は予告なしに変更することがあります。

両軸出の場合の質量加算値（kg）

軸タイプ	軸両側（T）
加算値	3

寸法図

■中実軸・脚取付／ベベル+サイクロ 2 段形／Bサイズ

プレミアム効率 三相モータ　L □ HM △ -4B12DA ～ 14DBL/R/T-EP [ ] (-B) - 減速比

取付位置記号 K1

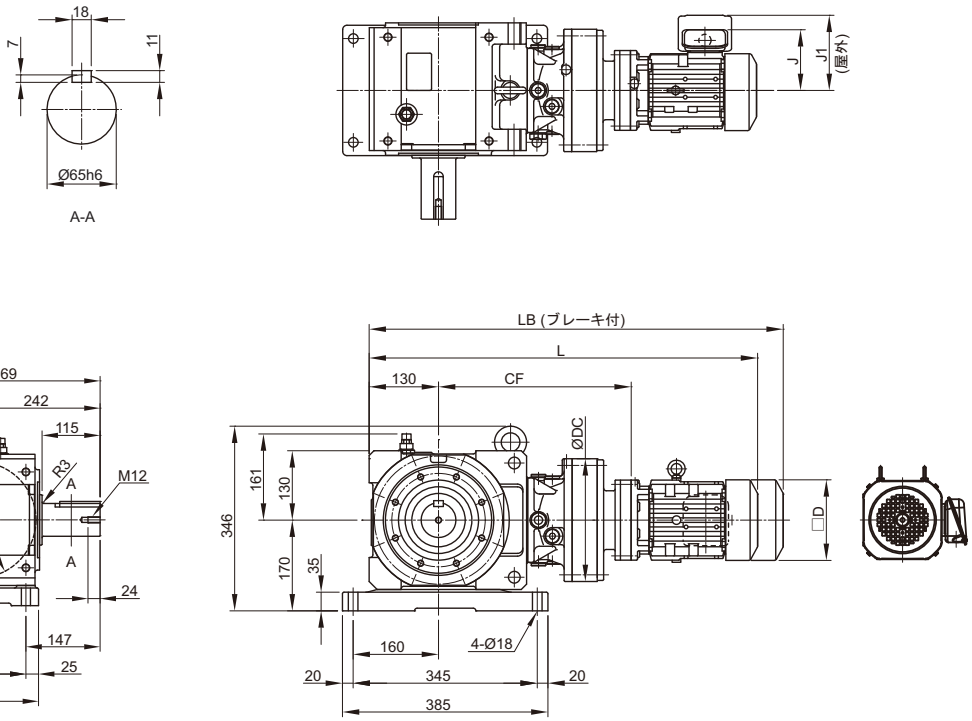

取付位置記号 V2

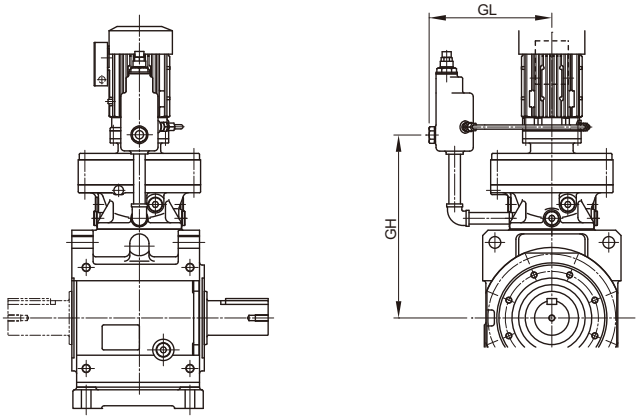

注）取付位置記号 K1、V2 以外の寸法はご照会ください。

寸法図

枠番	CF	DC	モータ				屋内形					屋外形				
			種類	容量 kW×4P	容量記号	□D	J	ブレーキ無		ブレーキ付		J1	ブレーキ無		ブレーキ付	
								L	質量 (kg)	LB	質量 (kg)		L	質量 (kg)	LB	質量 (kg)
4B12DB	345	204	プレミアム効率三相	0.75	1	□158	122	756	125	820	129	149	756	125	820	129
				1.1	1H	□167	126	783	128	853	133	153	783	129	853	134
4B14DB	361	230		0.75	1	□158	122	772	131	835	136	149	772	131	835	136

枠番	GL	GH
4B12DB	203	336
4B14DB	231	353

注）1. 形式の□には出力軸方向を示すH，V，Wのいずれかが入ります。詳細はD6 頁をご参照ください。
2. 形式の△には、モータの容量記号が入ります。
3. 形式の ⋯ には、取付位置記号が入ります。詳細は D7 ～ D13 頁をご参照ください。
4. 中実軸の軸端寸法公差は、JIS B 0401-1998 “h6” です。
5. 中実軸のキーおよびキー溝寸法は、JIS B 1301-1996（ISO）「キー及びキー溝 平行キー（締込み形）」に準拠しています。
6. 中実軸の出力軸部の詳細は、E24 頁をご参照ください。
7. 表中の質量は、出力軸片側（L または R）の場合の値です。軸両側の質量は、下表を加算してください。
8. 本寸法図の寸法及び質量は予告なしに変更することがあります。

両軸出の場合の質量加算値（kg）

軸タイプ	軸両側（T）
加算値	7

寸法図

■中実軸・脚取付／ベベル+サイクロ 2 段形／Cサイズ

プレミアム効率 三相モータ　L□HM△-4C14DA～16DAL/R/T-EP□(-B) - 減速比

取付位置記号 K1

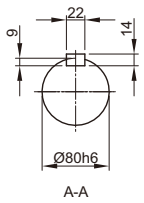

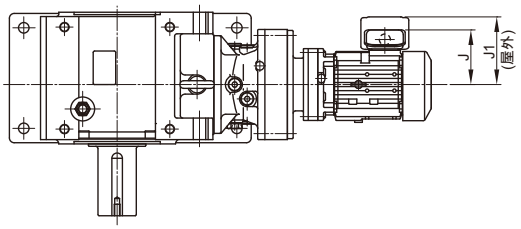

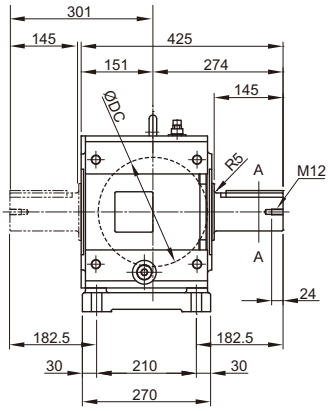

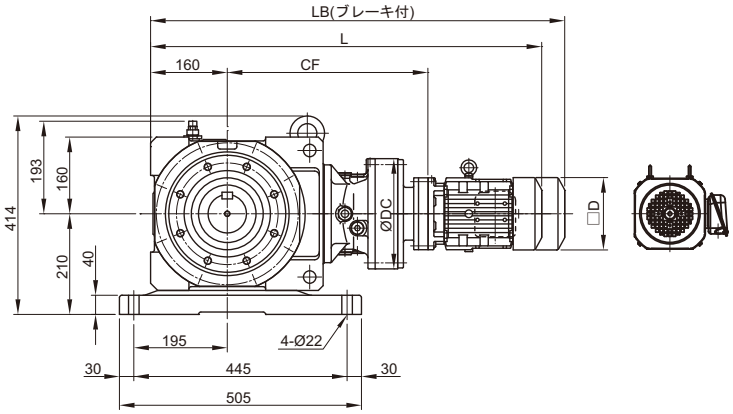

取付位置記号 V2

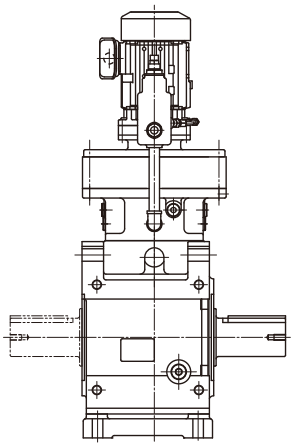

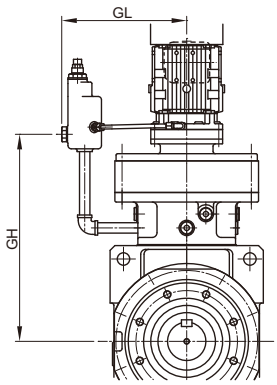

注）取付位置記号 K1、V2 以外の寸法はご照会ください。

寸法図

枠番	CF	DC	モータ				屋内形					屋外形				
			種類	容量 kW×4P	容量 記号	□D	J	ブレーキ無		ブレーキ付		J1	ブレーキ無		ブレーキ付	
								L	質量 (kg)	LB	質量 (kg)		L	質量 (kg)	LB	質量 (kg)
4C14DB	419	230	プレミアム効率三相	0.75	1	□158	122	860	197	924	201	149	860	197	924	201
				1.1	1H	□167	126	887	200	957	205	153	887	201	957	206
				1.5	2	□167	126	887	201	957	206	153	887	202	957	207
4C14DC	433	230		0.75	1	□158	122	874	198	938	203	149	874	198	938	203
				1.1	1H	□167	126	901	201	971	207	153	901	202	971	208
				1.5	2	□167	126	901	202	971	208	153	901	203	971	209
				2.2	3	□184	150	922	210	1000	218	183	922	210	1000	218
4C16DA	442	300		0.75	1	□158	122	883	220	947	225	149	883	220	947	225
				1.1	1H	□167	126	910	223	980	228	153	910	224	980	229
				1.5	2	□167	126	910	224	980	229	153	910	225	980	230
4C16DB	456	300		0.75	1	□158	122	897	222	961	226	149	897	222	961	226
				1.1	1H	□167	126	924	225	994	230	153	924	226	994	231
				1.5	2	□167	126	924	226	994	231	153	924	227	994	232
				2.2	3	□184	150	945	234	1023	241	183	945	234	1023	241

枠番	GL	GH
4C14DB	231	411
4C14DC	231	418
4C16DA	261	433
4C16DB	261	440

注）1. 形式の□には出力軸方向を示すH，V，Wのいずれかが入ります。詳細はD6 頁をご参照ください。
2. 形式の△には、モータの容量記号が入ります。
3. 形式の ⋯ には、取付位置記号が入ります。詳細は D7 ～ D13 頁をご参照ください。
4. 中実軸の軸端寸法公差は、JIS B 0401-1998 “h6” です。
5. 中実軸のキーおよびキー溝寸法は、JIS B 1301-1996（ISO）「キー及びキー溝 平行キー（締込み形）」に準拠しています。
6. 中実軸の出力軸部の詳細は、E24 頁をご参照ください。
7. 表中の質量は、出力軸片側（L または R）の場合の値です。軸両側の質量は、下表を加算してください。
8. 本寸法図の寸法及び質量は予告なしに変更することがあります。

両軸出の場合の質量加算値（kg）

軸タイプ	軸両側（T）
加算値	10

寸法図

■中実軸・脚取付／ベベル+サイクロ2段形／Dサイズ

プレミアム効率 三相モータ　L□HM△-4D16DA～17DCL/R/T-EP□(-B)-減速比

取付位置記号 K1

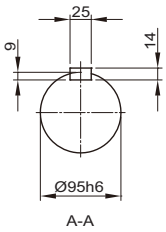

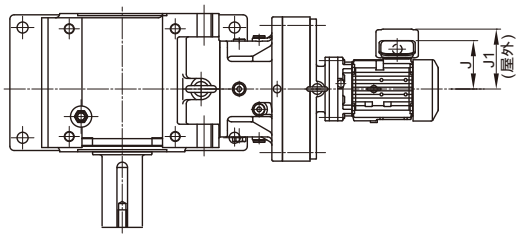

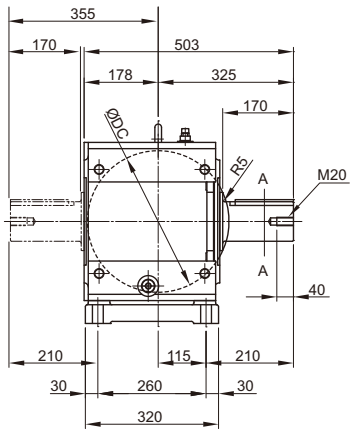

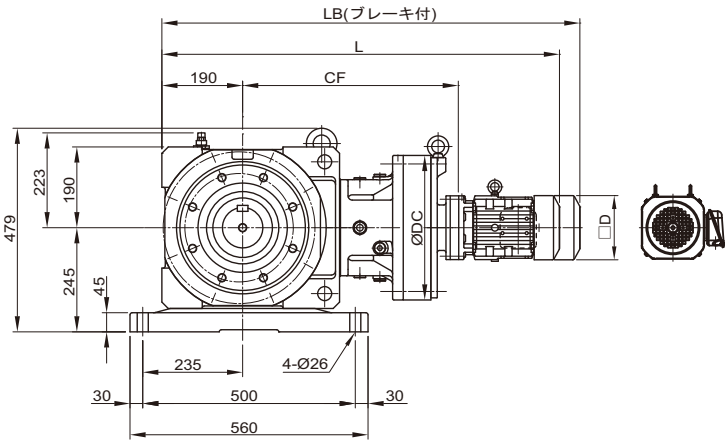

取付位置記号 V2

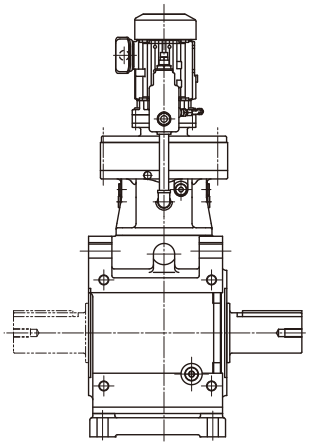

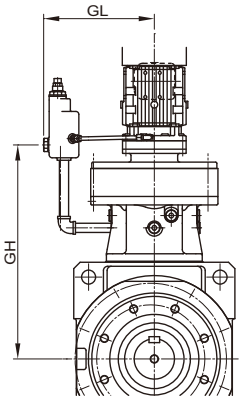

注）取付位置記号 K1、V2 以外の寸法はご照会ください。

寸法図

枠番	CF	DC	モータ				屋内形					屋外形				
			種類	容量 kW×4P	容量 記号	□D	J	ブレーキ無		ブレーキ付		J1	ブレーキ無		ブレーキ付	
								L	質量 (kg)	LB	質量 (kg)		L	質量 (kg)	LB	質量 (kg)
4D16DA	515	300	プレミアム効率三相	0.75	1	□ 158	122	986	306	1049	311	149	986	306	1049	311
				1.1	1H	□ 167	126	1013	309	1082	314	153	1013	310	1082	315
				1.5	2	□ 167	126	1013	310	1082	315	153	1013	311	1082	316
4D16DB	529	300		1.1	1H	□ 167	126	1027	311	1096	316	153	1027	312	1096	317
				1.5	2	□ 167	126	1027	312	1096	317	153	1027	313	1096	318
				2.2	3	□ 184	150	1048	320	1126	327	183	1048	320	1126	327
4D16DC	530	300		1.5	2	□ 167	126	1028	320	1098	326	153	1028	320	1098	326
				3.0	4	□ 184	150	1027	329	1105	337	183	1027	329	1105	337
				3.7	5	□ 222	166	1050	337	1141	348	199	1050	338	1141	349
4D17DA	508	340		0.75	1	□ 158	122	979	323	1043	328	149	979	323	1043	328
				1.1	1H	□ 167	126	1006	326	1076	331	153	1006	327	1076	332
				1.5	2	□ 167	126	1006	327	1076	332	153	1006	328	1076	333
4D17DB	522	340		0.75	1	□ 158	122	993	325	1057	329	149	993	325	1057	329
				1.1	1H	□ 167	126	1020	328	1090	333	153	1020	329	1090	334
				1.5	2	□ 167	126	1020	329	1090	334	153	1020	330	1090	335
				2.2	3	□ 184	150	1041	337	1119	344	183	1041	337	1119	344
4D17DC	527	340		2.2	3	□ 184	150	1010	342	1088	350	183	1010	342	1088	350
				3.0	4	□ 184	150	1024	345	1102	353	183	1024	345	1102	353
				3.7	5	□ 222	166	1047	353	1137	364	199	1047	354	1137	365

枠番	GL	GH
4D16DA	261	505
4D16DB	261	512
4D16DC	261	514
4D17DA	289	496
4D17DB	289	503
4D17DC	289	508

注）1. 形式の□には出力軸方向を示すH，V，Wのいずれかが入ります。詳細はD6 頁をご参照ください。
2. 形式の△には、モータの容量記号が入ります。
3. 形式の ⋯ には、取付位置記号が入ります。詳細は D7 ～ D13 頁をご参照ください。
4. 中実軸の軸端寸法公差は、JIS B 0401-1998 “h6” です。
5. 中実軸のキーおよびキー溝寸法は、JIS B 1301-1996（ISO）「キー及びキー溝 平行キー（締込み形）」に準拠しています。
6. 中実軸の出力軸部の詳細は、E24 頁をご参照ください。
7. 表中の質量は、出力軸片側（L または R）の場合の値です。軸両側の質量は、下表を加算してください。
8. 本寸法図の寸法及び質量は予告なしに変更することがあります。

両軸出の場合の質量加算値（kg）

軸タイプ	軸両側（T）
加算値	14

寸法図

■中実軸・脚取付／ベベル+サイクロ2段形／Dサイズ

プレミアム効率 三相モータ　L□HM△-4D18DA～18DBL/R/T-EP□(-B)-減速比

取付位置記号 K1

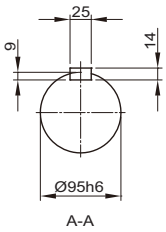

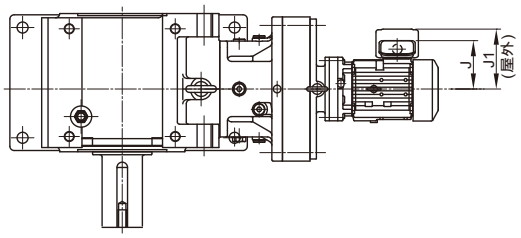

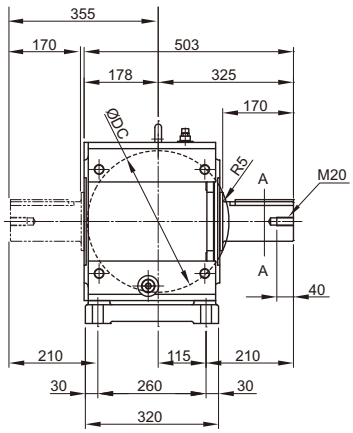

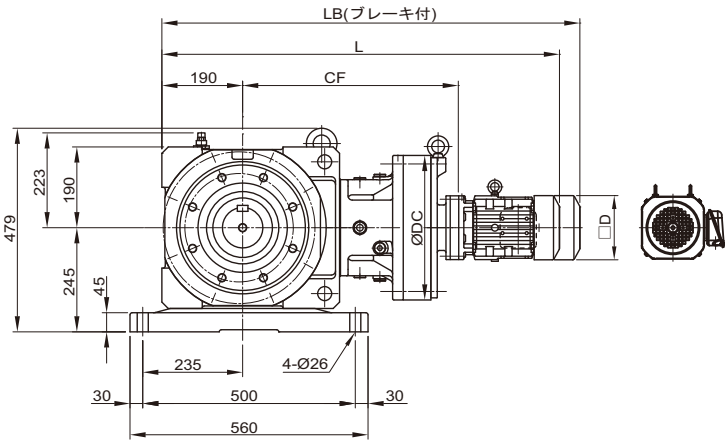

取付位置記号 V2

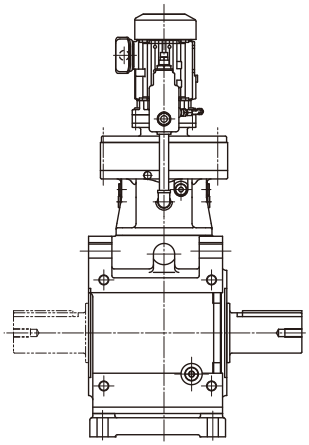

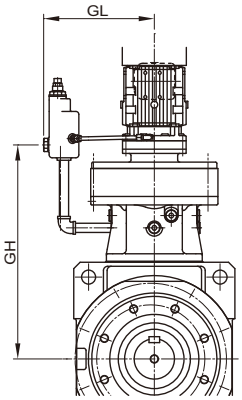

注）取付位置記号 K1、V2 以外の寸法はご照会ください。

寸法図

枠番	CF	DC	モータ				屋内形					屋外形				
			種類	容量 kW×4P	容量 記号	□D	J	ブレーキ無		ブレーキ付		J1	ブレーキ無		ブレーキ付	
								L	質量 (kg)	LB	質量 (kg)		L	質量 (kg)	LB	質量 (kg)
4D18DA	531	370	プレミアム効率三相	0.75	1	□158	122	1002	353	1065	357	149	1002	353	1065	357
				1.1	1H	□167	126	1029	356	1098	361	153	1029	357	1098	362
				1.5	2	□167	126	1029	357	1098	362	153	1029	358	1098	363
				2.2	3	□184	150	1050	365	1128	372	183	1050	365	1128	372
4D18DB	553	370		0.75	1	□158	122	1024	367	1088	371	149	1024	368	1088	372
				1.1	1H	□167	126	1051	370	1121	375	153	1051	371	1121	376
				1.5	2	□167	126	1051	372	1121	377	153	1051	372	1121	377
				2.2	3	□184	150	1036	377	1114	385	183	1036	377	1114	385
				3.0	4	□184	150	1050	380	1128	388	183	1050	380	1128	388
				3.7	5	□222	166	1068	388	1159	399	199	1068	388	1159	399

枠番	GL	GH
4D18DA	314	511
4D18DB	314	527

注）1. 形式の□には出力軸方向を示すH，V，Wのいずれかが入ります。詳細はD6 頁をご参照ください。
2. 形式の△には、モータの容量記号が入ります。
3. 形式の ⋯ には、取付位置記号が入ります。詳細は D7 ～ D13 頁をご参照ください。
4. 中実軸の軸端寸法公差は、JIS B 0401-1998 “h6” です。
5. 中実軸のキーおよびキー溝寸法は、JIS B 1301-1996（ISO）「キー及びキー溝 平行キー（締込み形）」に準拠しています。
6. 中実軸の出力軸部の詳細は、E24 頁をご参照ください。
7. 表中の質量は、出力軸片側（L または R）の場合の値です。軸両側の質量は、下表を加算してください。
8. 本寸法図の寸法及び質量は予告なしに変更することがあります。

両軸出の場合の質量加算値（kg）

軸タイプ	軸両側（T）
加算値	14

寸法図

■中実軸・脚取付／ベベル+サイクロ 2 段形／E サイズ

プレミアム効率三相モータ　L □ HM △ -4E17DA ～ 17DCL/R/T-EP [ ] (-B) - 減速比

取付位置記号 K1

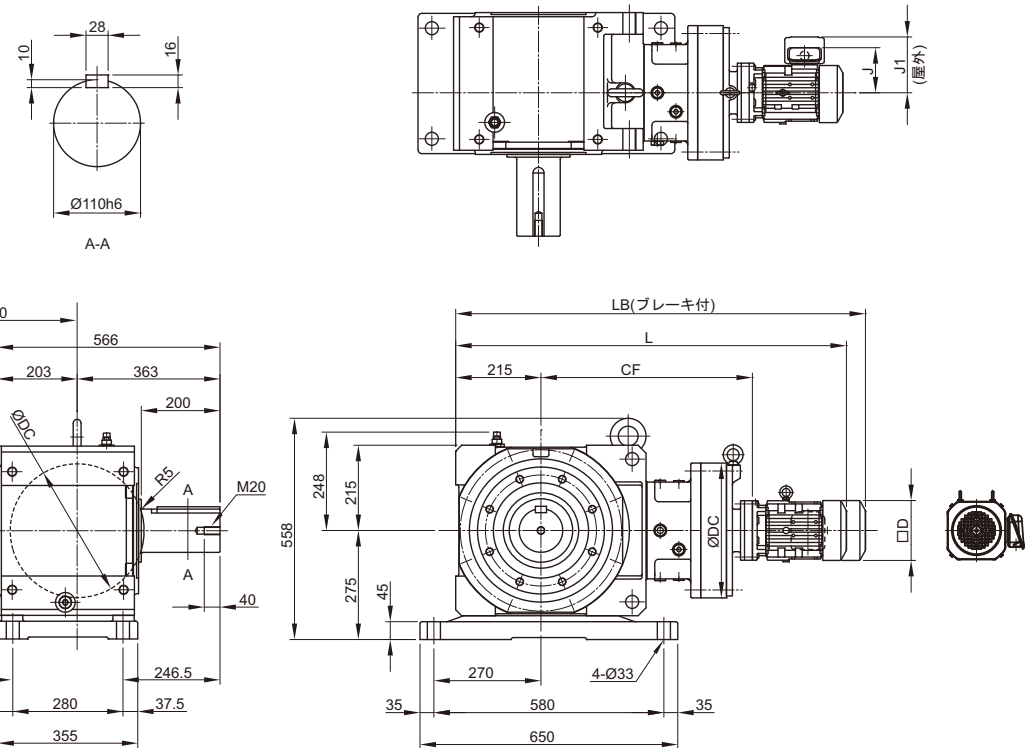

取付位置記号 V2

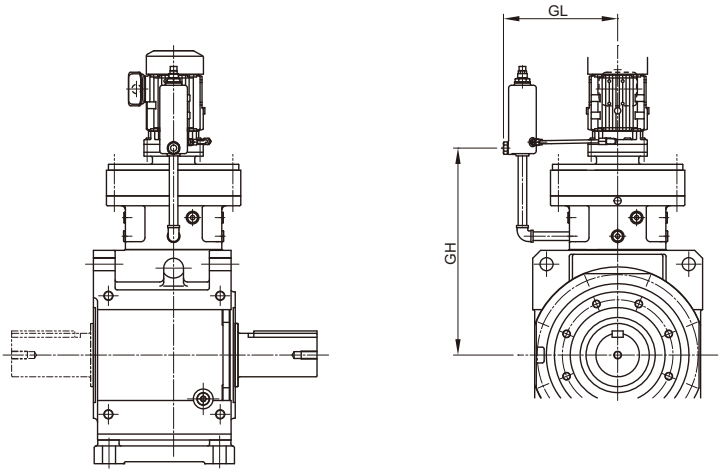

注）取付位置記号 K1、V2 以外の寸法はご照会ください。

寸法図

枠番	CF	DC	モータ				屋内形					屋外形				
			種類	容量 kW×4P	容量 記号	□D	J	ブレーキ無		ブレーキ付		J1	ブレーキ無		ブレーキ付	
								L	質量 (kg)	LB	質量 (kg)		L	質量 (kg)	LB	質量 (kg)
4E17DA	533	340	プレミアム効率三相	0.75	1	□158	122	1029	415	1093	420	149	1029	415	1093	420
				1.1	1H	□167	126	1056	418	1126	424	153	1056	419	1126	425
				1.5	2	□167	126	1056	419	1126	425	153	1056	420	1126	426
4E17DB	547	340		0.75	1	□158	122	1043	417	1107	421	149	1043	417	1107	421
				1.1	1H	□167	126	1070	420	1140	425	153	1070	421	1140	426
				1.5	2	□167	126	1070	421	1140	426	153	1070	422	1140	427
				2.2	3	□184	150	1091	429	1169	436	183	1091	429	1169	436
4E17DC	552	340		1.5	2	□167	126	1075	428	1144	434	153	1075	428	1144	434
				2.2	3	□184	150	1060	434	1138	442	183	1060	434	1138	442
				3.0	4	□184	150	1074	437	1152	445	183	1074	437	1152	445
				3.7	5	□222	166	1097	445	1187	456	199	1097	446	1187	457
				5.5	8	□222	166	1140	461	1230	472	199	1140	461	1230	472

枠番	GL	GH
4E17DA	289	521
4E17DB	289	528
4E17DC	289	533

注）1. 形式の□には出力軸方向を示すH，V，Wのいずれかが入ります。詳細はD6 頁をご参照ください。
2. 形式の△には、モータの容量記号が入ります。
3. 形式の ⋯ には、取付位置記号が入ります。詳細は D7 ～ D13 頁をご参照ください。
4. 中実軸の軸端寸法公差は、JIS B 0401-1998 “h6” です。
5. 中実軸のキーおよびキー溝寸法は、JIS B 1301-1996（ISO）「キー及びキー溝 平行キー（締込み形）」に準拠しています。
6. 中実軸の出力軸部の詳細は、E24 頁をご参照ください。
7. 表中の質量は、出力軸片側（L または R）の場合の値です。軸両側の質量は、下表を加算してください。
8. 本寸法図の寸法及び質量は予告なしに変更することがあります。

両軸出の場合の質量加算値（kg）

軸タイプ	軸両側（T）
加算値	23

寸法図

■中実軸・脚取付／ベベル+サイクロ2段形／Eサイズ

プレミアム効率三相モータ　L□HM△-4E18DA～18DBL/R/T-EP□(-B)-減速比

取付位置記号 K1

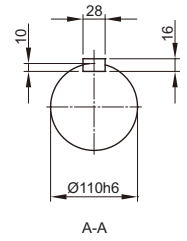

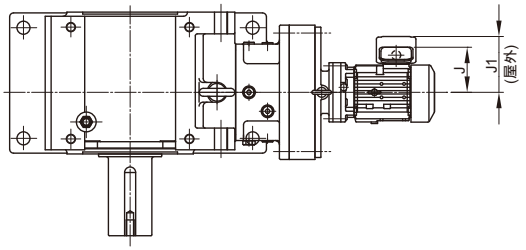

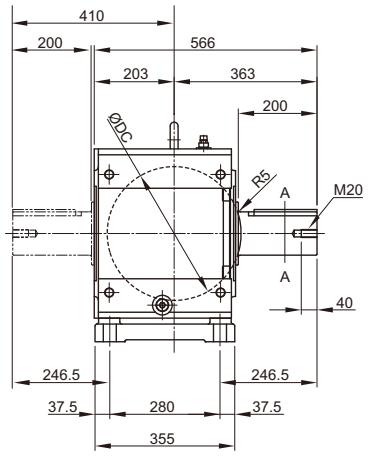

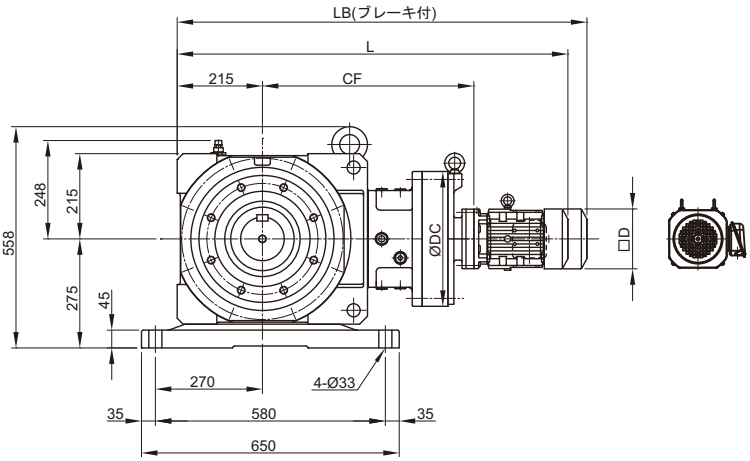

取付位置記号 V2

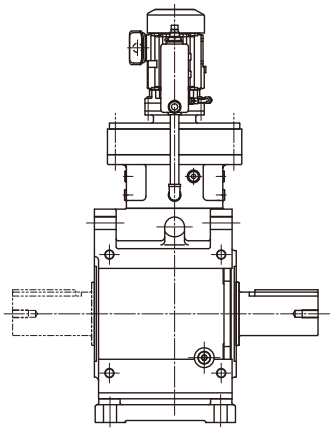

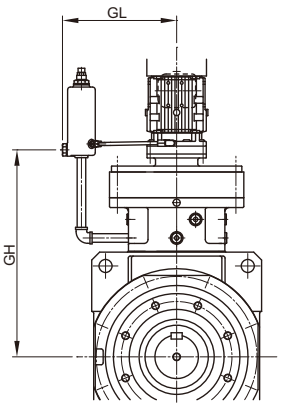

注）取付位置記号 K1、V2 以外の寸法はご照会ください。

寸法図

枠番	CF	DC	モータ				屋内形					屋外形				
			種類	容量 kW×4P	容量 記号	□D	J	ブレーキ無		ブレーキ付		J1	ブレーキ無		ブレーキ付	
								L	質量 (kg)	LB	質量 (kg)		L	質量 (kg)	LB	質量 (kg)
4E18DA	556	370	プレミアム効率三相	0.75	1	□158	122	1052	444	1115	448	149	1052	444	1115	448
				1.1	1H	□167	126	1079	447	1148	452	153	1079	448	1148	453
				1.5	2	□167	126	1079	448	1148	453	153	1079	449	1148	454
				2.2	3	□184	150	1100	456	1178	464	183	1100	456	1178	464
				3.0	4	□184	150	1114	459	1192	467	183	1114	459	1192	467
4E18DB	578	370		1.1	1H	□167	126	1101	420	1171	425	153	1101	421	1171	426
				1.5	2	□167	126	1101	422	1171	427	153	1101	422	1171	427
				2.2	3	□184	150	1086	427	1164	434	183	1086	427	1164	434
				3.0	4	□184	150	1100	430	1178	437	183	1100	430	1178	437
				3.7	5	□222	166	1118	438	1209	448	199	1118	438	1209	448
				5.5	8	□222	166	1161	453	1252	463	199	1161	454	1252	464

枠番	GL	GH
4E18DA	314	536
4E18DB	314	522

注）1. 形式の□には出力軸方向を示すH，V，Wのいずれかが入ります。詳細はD6 頁をご参照ください。
2. 形式の△には、モータの容量記号が入ります。
3. 形式の ⋯⋯ には、取付位置記号が入ります。詳細は D7 ～ D13 頁をご参照ください。
4. 中実軸の軸端寸法公差は、JIS B 0401-1998 “h6” です。
5. 中実軸のキーおよびキー溝寸法は、JIS B 1301-1996（ISO）「キー及びキー溝 平行キー（締込み形）」に準拠しています。
6. 中実軸の出力軸部の詳細は、E24 頁をご参照ください。
7. 表中の質量は、出力軸片側（L または R）の場合の値です。軸両側の質量は、下表を加算してください。
8. 本寸法図の寸法及び質量は予告なしに変更することがあります。

両軸出の場合の質量加算値（kg）

軸タイプ	軸両側（T）
加算値	23

寸法図

■中実軸・脚取付／ベベル+サイクロ 2 段形／ F サイズ

プレミアム効率 三相モータ　L □ HM △ -4F18DA ～ 18DBL/R/T-EP [ ] (-B) - 減速比

取付位置記号 K1

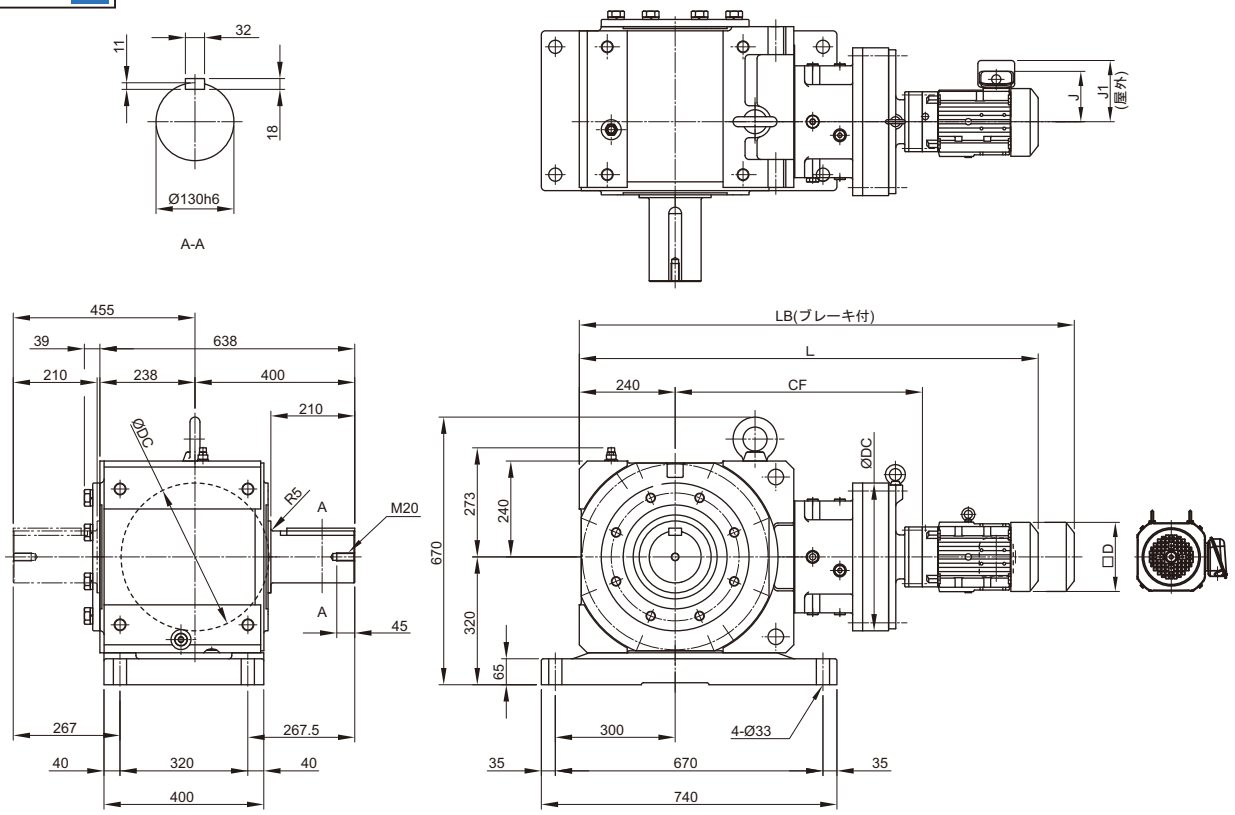

取付位置記号 V2

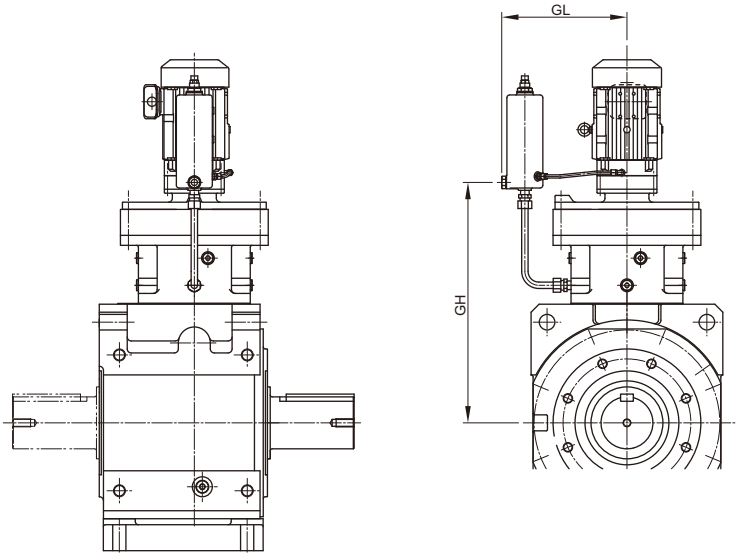

注）取付位置記号 K1、V2 以外の寸法はご照会ください。

寸法図

枠番	CF	DC	モータ				屋内形					屋外形				
			種類	容量 kW×4P	容量 記号	□D	J	ブレーキ無		ブレーキ付		J1	ブレーキ無		ブレーキ付	
								L	質量 (kg)	LB	質量 (kg)		L	質量 (kg)	LB	質量 (kg)
4F18DA	619	370	プレミアム効率三相	0.75	1	□158	122	1140	669	1203	673	149	1140	669	1203	673
				1.1	1H	□167	126	1167	672	1236	677	153	1167	673	1236	678
				1.5	2	□167	126	1167	673	1236	678	153	1167	674	1236	679
				2.2	3	□184	150	1188	681	1266	688	183	1188	681	1266	688
				3.0	4	□184	150	1202	684	1280	691	183	1202	684	1280	691
4F18DB	641	370		1.1	1H	□167	126	1189	686	1259	691	153	1189	687	1259	692
				1.5	2	□167	126	1189	688	1259	693	153	1189	688	1259	693
				2.2	3	□184	150	1174	693	1252	700	183	1174	693	1252	700
				3.0	4	□184	150	1188	696	1266	703	183	1188	696	1266	703
				3.7	5	□222	166	1206	704	1297	715	199	1206	704	1297	715
				5.5	8	□222	166	1249	719	1340	730	199	1249	720	1340	731
				7.5	10	□260	203	1287	731	1392	751	235	1287	732	1392	752

枠番	GL	GH
4F18DA	314	599
4F18DB	314	615

注）1. 形式の□には出力軸方向を示すH，V，Wのいずれかが入ります。詳細はD6 頁をご参照ください。
2. 形式の△には、モータの容量記号が入ります。
3. 形式の ⋯ には、取付位置記号が入ります。詳細は D7 ～ D13 頁をご参照ください。
4. 中実軸の軸端寸法公差は、JIS B 0401-1998 “h6” です。
5. 中実軸のキーおよびキー溝寸法は、JIS B 1301-1996（ISO）「キー及びキー溝 平行キー（締込み形）」に準拠しています。
6. 中実軸の出力軸部の詳細は、E24 頁をご参照ください。
7. 中実軸形（軸片側）の反軸出側にはカバーを取り付けています。詳細はE28 頁をご参照ください。
8. 表中の質量は、出力軸片側（L または R）の場合の値です。軸両側の質量は、下表を加算してください。
9. 本寸法図の寸法及び質量は予告なしに変更することがあります。

両軸出の場合の質量加算値（kg）

軸タイプ	軸両側（T）
加算値	50

寸法図

■中実軸・脚取付／ベベル+サイクロ 2 段形／ F サイズ

プレミアム効率 三相モータ　L □ HM △ -4F19DA ～ 19DBL/R/T-EP [ ] (-B) - 減速比

取付位置記号 K1

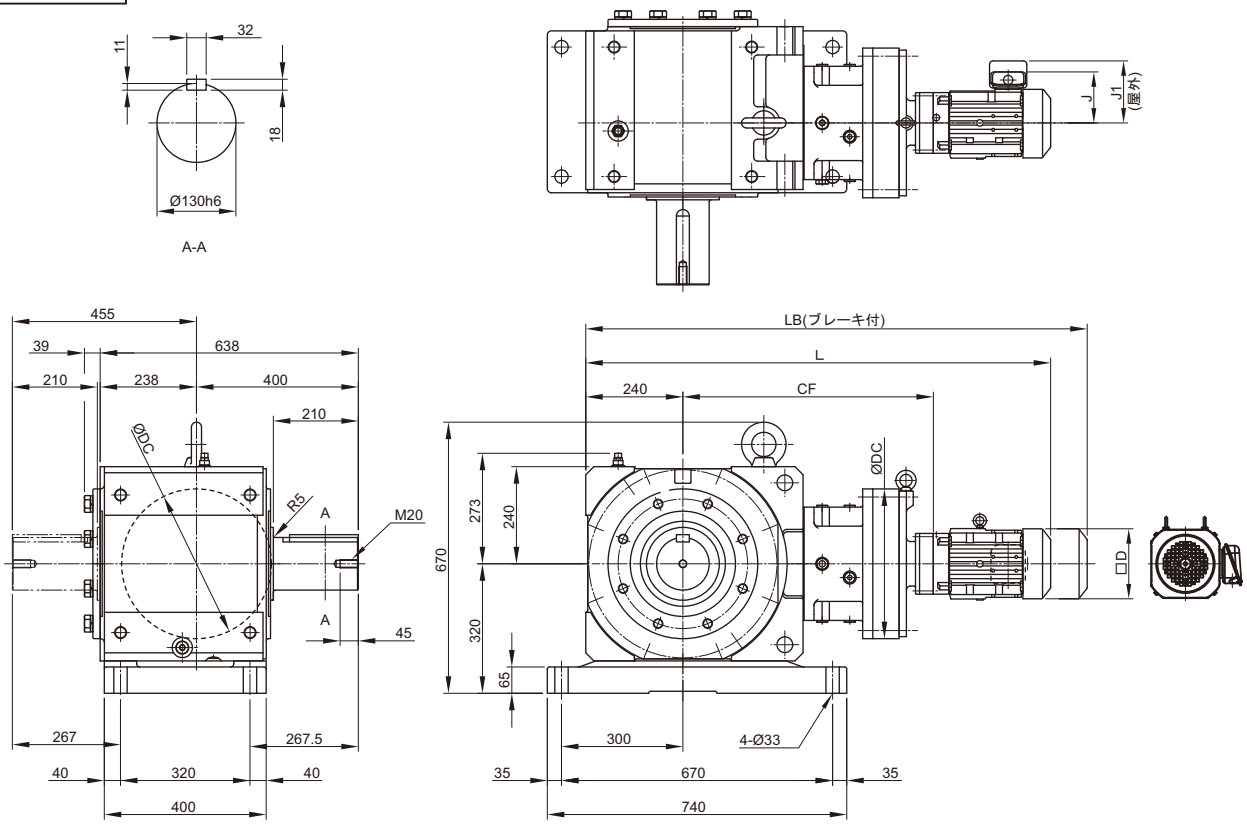

取付位置記号 V2

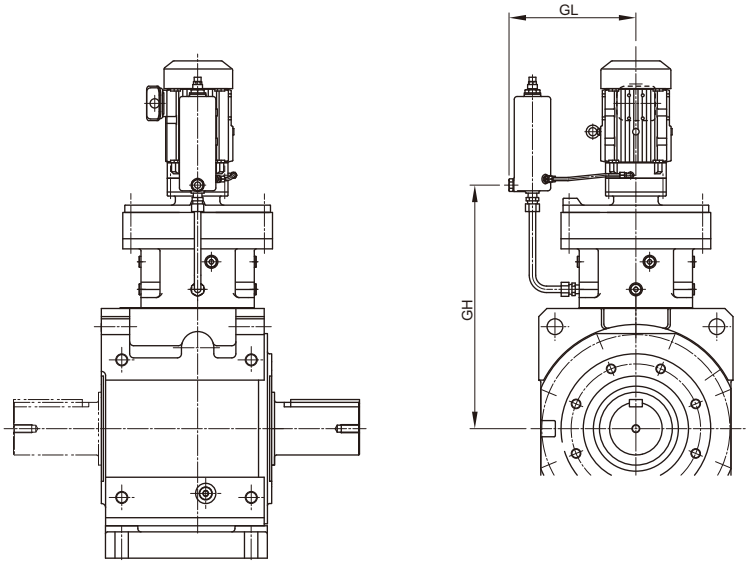

注）取付位置記号 K1、V2 以外の寸法はご照会ください。

寸法図

枠番	CF	DC	モータ				屋内形					屋外形				
			種類	容量 kW×4P	容量 記号	□D	J	ブレーキ無		ブレーキ付		J1	ブレーキ無		ブレーキ付	
								L	質量 (kg)	LB	質量 (kg)		L	質量 (kg)	LB	質量 (kg)
4F19DA	643	430	プレミアム効率三相	0.75	1	□158	122	1164	714	1228	719	149	1164	715	1228	720
				1.1	1H	□167	126	1191	717	1261	722	153	1191	718	1261	723
				1.5	2	□167	126	1191	719	1261	724	153	1191	719	1261	724
				2.2	3	□184	150	1176	725	1254	733	183	1176	725	1254	733
				3.0	4	□184	150	1190	728	1268	736	183	1190	728	1268	736
				3.7	5	□222	166	1213	736	1304	747	199	1213	737	1304	748
				5.5	8	□222	166	1256	752	1347	763	199	1256	752	1347	763
				7.5	10	□260	203	1300	763	1405	783	235	1300	765	1405	785
4F19DB	659	430		2.2	3	□184	150	1192	730	1270	738	183	1192	730	1270	738
				3.0	4	□184	150	1206	733	1284	741	183	1206	733	1284	741
				3.7	5	□222	166	1224	741	1315	752	199	1224	741	1315	752
				5.5	8	□222	166	1267	756	1358	767	199	1267	757	1358	768
				7.5	10	□260	203	1305	768	1410	788	235	1305	769	1410	789

枠番	GL	GH
4F19DA	355	624
4F19DB	355	633

注）1. 形式の□には出力軸方向を示すH，V，Wのいずれかが入ります。詳細はD6 頁をご参照ください。
2. 形式の△には、モータの容量記号が入ります。
3. 形式の ⋯ には、取付位置記号が入ります。詳細は D7 ～ D13 頁をご参照ください。
4. 中実軸の軸端寸法公差は、JIS B 0401-1998 “h6” です。
5. 中実軸のキーおよびキー溝寸法は、JIS B 1301-1996（ISO）「キー及びキー溝 平行キー（締込み形）」に準拠しています。
6. 中実軸の出力軸部の詳細は、E24 頁をご参照ください。
7. 中実軸形（軸片側）の反軸出側にはカバーを取り付けています。詳細はE28 頁をご参照ください。
8. 表中の質量は、出力軸片側（L または R）の場合の値です。軸両側の質量は、下表を加算してください。
9. 本寸法図の寸法及び質量は予告なしに変更することがあります。

両軸出の場合の質量加算値（kg）

軸タイプ	軸両側（T）
加算値	50

M E M O

ベベル・バディボックス®4シリーズ E

技術資料

	頁
1. 減速機部	E3
2. モータ部	E43

M E M O

ベベル・バディボックス®4シリーズ

E　技術資料

1. 減速機部

	頁
構造図	E4
銘板の見方	E5
潤滑	E6
許容ラジアル・スラスト荷重	E9
慣性モーメント・GD²	E17
出力軸軸端詳細寸法	E24
中空軸形取扱資料	E25
取合オプション	E30
潤滑オプション	E41

構 造 図

1. ベベル・バディボックス® ・ギヤ部の構造図

ギヤ部の構造図

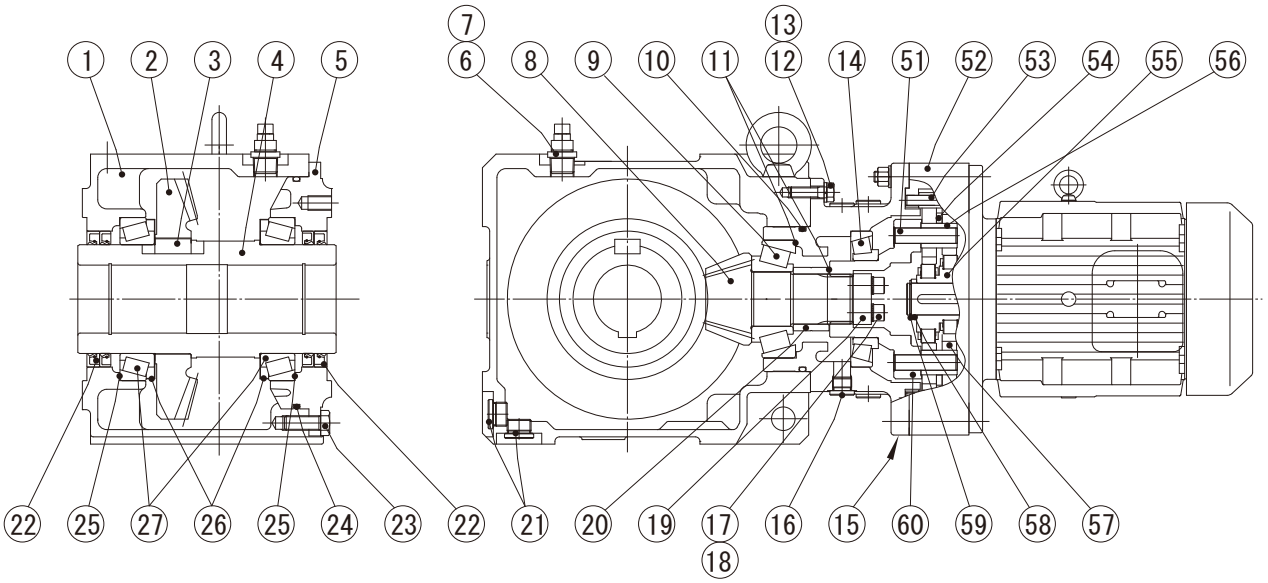

図 E1　LHYM3-4C145

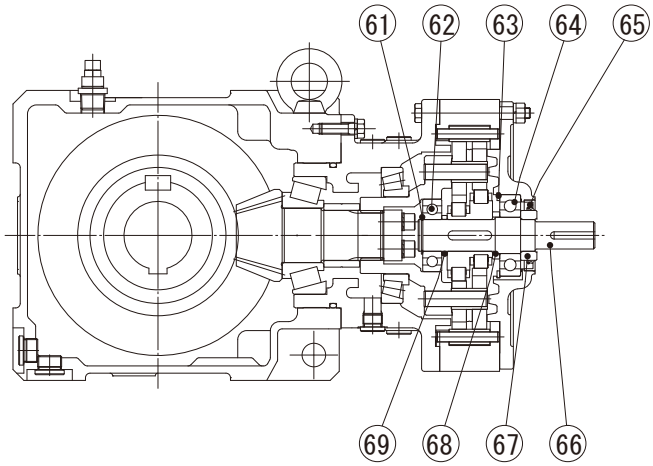

図 E2　LHY-4C145

表 E1　ベベルバディボックスギヤ部主要部品

品番	部　品　名	品番	部　品　名	品番	部　品　名	品番	部　品　名
1	ケーシング	16	つば付六角穴付プラグ	51	内ピン	66	入力軸
2	ギヤ	17	六角穴付ボルト	52	枠	67	カラー
3	両角平行キー	18	バネ座金	53	外ピン	68	ディスタンス
4	ホローシャフト	19	押さえ板	54	サシワ	69	ディスタンス
5	出力軸カバー	20	カラー	55	偏心軸受		
6	ブッシュ	21	つば付六角穴付プラグ	56	内ローラ		
7	空気抜栓	22	オイルシール	57	曲線板		
8	ピニオン軸	23	上ボルト	58	ディスタンス		
9	ピニオン軸 A 軸受	24	O リング	59	止め輪		
10	O リング	25	シム	60	ピンキャリア		
11	シム	26	ニロスリング	61	止め輪		
12	上ボルト	27	出力軸軸受	62	入力軸 A 軸受		
13	バネ座金			63	止め輪		
14	ピニオン軸 B 軸受			64	入力軸 B 軸受		
15	フランジ付外カバー			65	オイルシール		

銘板の見方

1. ギヤモータ（モータ直結形）の場合

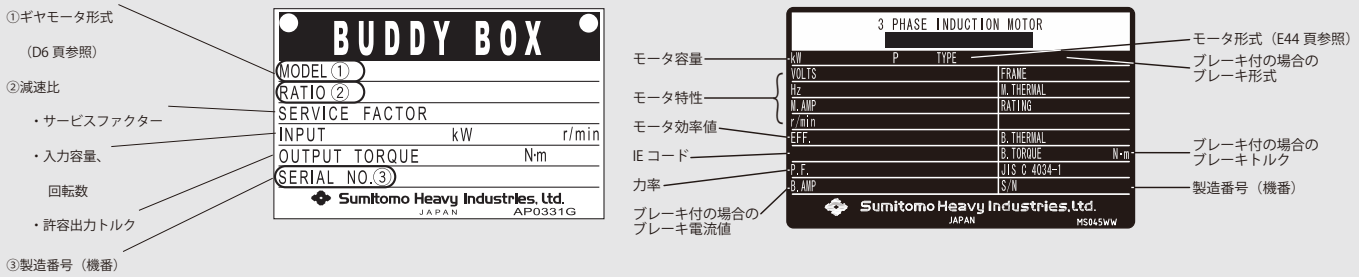

［ギヤ部の銘板］　［モータ部の銘板］

図 E3 ギヤモータの銘板

潤 滑

1. 標準潤滑方式

① 標準潤滑方式

「枠番」の末尾の□は、0 , 5 のいずれかが入ります。

表 E2　標準潤滑方式一覧

枠 番	サイクロまたは遊星 1 段形		4A10 □	4A11 □	4A12 □ 4B12 □	4A14 □ 4B14 □ 4C14 □	4B16 □ 4C16 □ 4D16 □	4C17 □ 4D17 □ 4E17 □	4D18 □ 4E18 □ 4F18 □	4E19 □ 4F19 □
	サイクロ 2 段形		—	—	4A12DB 4B12DB	4B14DB 4C14DB 4C14DC	4C16DA 4C16DB 4D16DA 4D16DB	4D17DB 4D17DC 4E17DA 4E17DB 4E17DC	4D18DA 4D18DB 4E18DA 4E18DB 4F18DA 4F18DB	4F19DA 4F19DB
出力側（ベベル）			油浴式潤滑							
入力側（サイクロまたは遊星）	モータ水平		油浴式潤滑							
	モータ垂直	出力側が下	油浴式潤滑							
		出力側が上	グリース潤滑							

注）1. ベベル・バディボックス ® 減速機が、標準入力回転数にて駆動される場合の潤滑方式です。
2. 油浴式潤滑が標準となっている機種でも、ご使用条件によってはグリース潤滑が可能な場合もあります。その場合、性能等が異なる場合がありますので、ご照会ください。
3. □には減速比との組み合わせで 0 または 5 が入ります。

2. 潤滑剤

①油潤滑機種

油潤滑機種は油を抜いて出荷していますので、必ず運転前にオイルゲージの中央まで給油してください。

表 E3 推奨潤滑油（工業用極圧ギヤー油・SP 系、JIS K2219 工業用ギヤー油 2 種相当）

周囲温度　℃	コスモ石油	JX 日鉱日石エネルギー	出光興産	昭和シェル石油	エクソンモービル	
-10 ～ 5	コスモギヤー SE 68	ボンノック M 68	ダフニースーパーギヤオイル 68	シェルオマラ S2 G 68	スパルタン EP 68	モービルギヤ 600XP 68
0 ～ 35	コスモギヤー SE 100 , 150	ボンノック M 100 , 150	ダフニースーパーギヤオイル 100 , 150	シェルオマラ S2 G 100 , 150	スパルタン EP 100 , 150	モービルギヤ 600XP 100, 150
30 ～ 50	コスモギヤー SE 220 ～ 460	ボンノック M 220 ～ 460	―	シェルオマラ S2 G 220 ～ 460	スパルタン EP 220 ～ 460	モービルギヤ 600XP 220 ～ 460

注）1. 冬季または比較的低い周囲温度で使用する場合には、枠内の低い粘度の油をご使用ください。
2. 常時 0 ℃～ 40 ℃以外の周囲温度で使用する場合はご照会ください。
3. 潤滑油は取扱説明書の方法および交換時期にしたがって、定期的に交換してください。

②グリース潤滑機種（取付位置記号が Y4、F4、G4、K4、W4 の機種）

グリース潤滑を用いている機種は、表 E4 のグリースを該当部に充填して出荷されます。ご使用の際は、油潤滑部への給油のみ行ってください。

表 E4 標準グリース

周囲温度 ℃	公　称 減速比	機種	
		i) 4A10 □、4A11 □、4A12 □、4B12 □	ii) 4A14 □、4B14 □、4B16 □、4C14 □、4C16 □、4C17 □、4D16 □、4D17 □、4E17 □、4D18 □、4E18 □、4E19 □、4F18 □、4F19 □
-10 ～ 50	11 ～ 18	昭和シェル石油 シェル　アルバニヤ EP グリース　R0	
	21 ～	ニッペコ BEN10-No.2	コスモ石油 コスモグリース ダイナマックス SH　No.2

□には 0、5、DA、DB、DC のいずれかが入ります。

・表 E4 以外のグリースは使用しないでください。
・ご使用条件により表 E4 と異なるグリースを推奨する場合があります。

機種	周囲温度　℃	機種 / 部位	メーカ	商品名
住友製モータ	-10 ～ 50	シールドベアリング	協同油脂	マルテンプ SRL

※ 3 年を越える長期保管を行う場合グリースのメンテナンスが必要になる場合があります。ご照会ください。

潤 滑

3. 給油量

・給油量の概略値を表 E5 に示します。
・必ずオイルゲージにて油面レベルを確認してください。

表 E5　ベベル・バディボックス® の給油量の概略値（リットル）

〔1 段形〕出力側：ベベル部，入力側：サイクロまたは遊星部　　G：グリース潤滑（給脂量は取扱説明書をご参照ください。）

枠番	取付位置記号						
	Y1, F1, G1, K1, V1	Y2, F2, G2, K2, V2, W2	Y3, F3, G3, K3, V3, W3	Y4, F4, G4, K4, W4		Y5, F5, G5, K5, V5	Y6, F6, G6, K6, V6
				出力側	入力側		
4A10 □	1.6	3.2	1.6	1.1	G	1.4	1.8
4A11 □	1.7	3.3	1.7			1.4	1.9
4A12 □	1.7	3.4	1.7			1.5	1.9
4A14 □	1.9	3.8	1.9			1.7	2.1
4B12 □	3.3	6.5	3.3	1.7	G	3.3	3.2
4B14 □	3.5	7.0	3.5			3.5	3.4
4B16 □	3.9	7.6	3.9			4.0	3.9
4C14 □	5.5	11.1	5.5	2.7	G	5.3	5.9
4C16 □	6.0	11.8	6.0			5.7	6.3
4C17 □	6.3	12.5	6.3			6.1	6.7
4D16 □	10.1	19.9	10.1	4.6	G	9.7	10.4
4D17 □	10.4	20.5	10.4			10.0	10.8
4D18 □	10.7	21.0	10.7			10.3	11.1
4E17 □	14.6	28.8	14.6	6.3	G	13.1	16.1
4E18 □	14.7	29.1	14.7			13.2	16.2
4E19 □	15.7	30.4	15.7			14.2	17.2
4F18 □	20.0	39.4	20.0	7.3	G	18.5	21.4
4F19 □	20.8	40.6	20.8			19.3	22.2

□には 0 または 5 が入ります。

〔2 段形〕出力側：ベベル部，入力側：サイクロ　　G：グリース潤滑（給脂量は取扱説明書をご参照ください。）

枠番	取付位置記号						
	Y1, F1, G1, K1, V1	Y2, F2, G2, K2, V2, W2	Y3, F3, G3, K3, V3, W3	Y4, F4, G4, K4, W4		Y5, F5, G5, K5, V5	Y6, F6, G6, K6, V6
				出力側	入力側		
4A12DB	1.8	3.4	1.8	1.1	G	1.5	2.0
4B12DB	3.4	6.6	3.4	1.7	G	3.4	3.3
4B14DB	3.6	7.0	3.6			3.6	3.5
4C14DB	5.6	11.2	5.6	2.7	G	5.4	5.9
4C14DC	5.6	11.3	5.6			5.4	6.0
4C16DA	6.0	11.8	6.0			5.8	6.4
4C16DB	6.1	11.9	6.1			5.9	6.4
4D16DA	10.1	20.0	10.1	4.6	G	9.8	10.5
4D16DB	10.1	20.0	10.1			9.8	10.5
4C17DA	10.2	20.0	10.2			9.8	10.6
4D17DB	10.5	20.6	10.5			10.2	10.9
4D17DC	10.7	20.7	10.7			10.3	11.0
4D18DA	10.8	21.1	10.8			10.5	11.2
4D18DB	11.7	21.4	11.7			11.4	12.1
4E17DA	14.6	28.8	14.6	6.3	G	13.1	16.1
4E17DB	14.7	28.9	14.7			13.2	16.2
4E17DC	14.8	29.0	14.8			13.3	16.3
4E18DA	14.8	29.3	14.8			13.3	16.3
4E18DB	15.7	29.6	15.7			14.2	17.2
4E19DA	17.5	31.0	17.5			16.0	19.0
4E19DB	17.7	31.0	17.7			16.2	19.2
4F18DA	20.1	39.6	20.1	7.3	G	18.6	21.5
4F18DB	21.0	39.9	21.0			19.5	22.4
4F19DA	22.6	41.2	22.6			21.1	24.0
4F19DB	22.8	41.2	22.8			21.3	24.2

4. オイルシールに関するご注意

オイルシールには寿命があり、長時間でのご使用で自然劣化や磨耗によってシール効果が低下することがあります。減速機の使用条件や周囲環境によってシール寿命は大きく異なります。通常運転（均一荷重、1 日 10 時間運転、常温下）でのご使用に際しては、1 ～ 3 年程度を目安に交換されることをお奨めします。尚、その際に軸（又はカラー）に錆が発生している場合、同時に交換していただく様にお願い致します。

許容ラジアル・スラスト荷重

ベベル・バディボックス® 減速機にギヤやプーリを装着する場合は、ラジアル荷重・スラスト荷重が許容値を超えない範囲でご使用ください。

1. 出力軸ラジアル荷重・スラスト荷重

出力軸のラジアル荷重・スラスト荷重は、次式（1 ～ 3）に従って確認をしてください。

1 ラジアル荷重　Pr

$$Pr = \frac{T\ell}{R} \leqq \frac{Pro}{Cf \cdot Fs} \quad 〔N, kgf〕$$

2 スラスト荷重　Pa

$$Pa \leqq \frac{Pao}{Cf \cdot Fs} 〔N, kgf〕$$

3 ラジアル荷重とスラスト荷重が共存する場合

$$\left(\frac{Pr}{Pro} + \frac{Pa}{Pao}\right) \cdot Cf \cdot Fs \leqq 1$$

Pr ：実ラジアル荷重〔N, kgf〕
T ℓ：減速機の出力軸における実伝達トルク〔N・m, kgf・m〕
R ：スプロケット、歯車、プーリ等のピッチ円半径〔m〕
Pro：許容ラジアル荷重〔N, kgf〕（選定表または表 E8、E9 参照）
Pa ：実スラスト荷重〔N, kgf〕
Pao：許容スラスト荷重〔N, kgf〕（表 E10）
Cf ：連結係数（表 E6）
Fs ：衝撃係数（表 E7）

・ラジアル荷重が許容値を超える場合は、より大きい枠番で再選定ください。
・始動頻度が特に激しい場合はご照会ください。

表 E6　連結係数　Cf

連　結　方　法	Cf
チェーン	1
歯　　車	1.25
V ベルト	1.5

表 E7　衝撃係数　Fs

衝撃の程度	Fs
衝撃がほとんど無い場合	1
衝撃がややある場合	1 ～ 1.2
激しい衝撃を伴う場合	1.4 ～ 1.6

表 E8 ～ E10 の中間値の詳細は補間法を用いて算出してください。

［中間値補間法算出例］

許容ラジアル荷重

中空軸タイプ　枠番　4A100　出力回転数　30r/min、L=28mm の出力軸ラジアル荷重位置での許容ラジアル荷重は

$$25000 - \frac{25000-24300}{30-25} \times (28-25) = 24580 〔N〕$$

許容スラスト荷重

枠番　4B125　出力回転数　36r/min の出力軸許容スラスト荷重は

$$18900 - \frac{18900-16500}{45-35} \times (36-35) = 18660 〔N〕$$

許容ラジアル・スラスト荷重

2. 許容ラジアル荷重　中空軸

【条件】

・スラスト荷重は作用していないものとします。
・フランジは軸出し方向と同方向に取り付けるものとします。軸出し方向と逆方向に取り付ける場合はご照会ください。
・脚付の場合、脚付プレートは地面もしくは天井に据付けるものとします。壁据付けの場合はご照会ください。
・据付ボルトは強度区分 12.9 のものを使用してください。

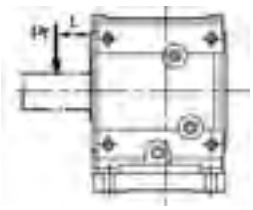

荷重位置 L は中空軸端からの距離とします。

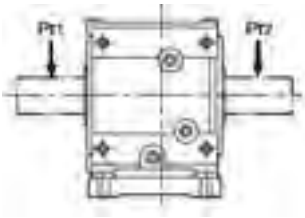

出力軸が両出軸の場合、
Pr1 および Pr2 が同方向の場合は
Pro ≧ Pr1　かつ
Pro ≧ Pr2　となるように選定します。

Pr1 と Pr2 の方向が異なる場合はご照会ください。

表 E8a　中空軸タイプ・許容ラジアル荷重 Pro（A，Bサイズ）　　[単位] 上段：N ／下段：kgf

枠番	L　mm	出力軸回転数　r/min									
		5	10	20	30	35	45	50	60	75	90
4A10 □ 4A11 □ 4A12 □ 4A14 □	20	33,500	33,500	30,100	25,800	24,300	22,000	21,100	19,500	17,800	16,500
		3,400	3,400	3,100	2,600	2,500	2,200	2,200	2,000	1,800	1,700
	25	32,800	32,800	29,200	25,000	23,600	21,300	20,400	19,000	17,300	16,000
		3,300	3,300	3,000	2,500	2,400	2,200	2,100	1,900	1,800	1,600
	30	32,000	32,000	28,300	24,300	22,900	20,700	19,800	18,400	16,800	15,500
		3,300	3,300	2,900	2,500	2,300	2,100	2,000	1,900	1,700	1,600
	35	31,400	31,400	27,500	23,600	22,200	20,100	19,300	17,900	16,300	15,100
		3,200	3,200	2,800	2,400	2,300	2,000	2,000	1,800	1,700	1,500
	40	30,700	30,700	26,800	23,000	21,600	19,600	18,800	17,400	15,900	14,700
		3,100	3,100	2,700	2,300	2,200	2,000	1,900	1,800	1,600	1,500
	45	30,100	30,100	26,100	22,400	21,100	19,100	18,300	17,000	15,500	14,300
		3,100	3,100	2,700	2,300	2,200	1,900	1,900	1,700	1,600	1,500
	50	29,500	29,500	25,400	21,800	20,500	18,600	17,800	16,500	15,100	13,900
		3,000	3,000	2,600	2,200	2,100	1,900	1,800	1,700	1,500	1,400
	60	28,300	28,300	24,200	20,700	19,500	17,700	16,900	15,700	14,300	13,200
		2,900	2,900	2,500	2,100	2,000	1,800	1,700	1,600	1,500	1,300
	70	27,300	27,300	23,100	19,800	18,600	16,900	16,200	15,000	13,700	12,600
		2,800	2,800	2,400	2,000	1,900	1,700	1,700	1,500	1,400	1,300
	80	26,300	26,300	22,000	18,900	17,800	16,100	15,400	14,300	13,000	12,100
		2,700	2,700	2,200	1,900	1,800	1,600	1,600	1,500	1,300	1,200
	90	25,200	25,200	21,100	18,100	17,000	15,400	14,800	13,700	12,500	11,600
		2,600	2,600	2,200	1,800	1,700	1,600	1,500	1,400	1,300	1,200
4B12 □ 4B14 □ 4B16 □	20	55,100	52,100	40,100	34,100	32,000	28,800	27,600	25,500	23,000	21,200
		5,600	5,300	4,100	3,500	3,300	2,900	2,800	2,600	2,300	2,200
	25	54,100	50,800	39,100	33,300	31,200	28,100	26,900	24,800	22,500	20,700
		5,500	5,200	4,000	3,400	3,200	2,900	2,700	2,500	2,300	2,100
	30	52,200	49,600	38,200	32,500	30,500	27,500	26,300	24,300	22,000	20,200
		5,300	5,100	3,900	3,300	3,100	2,800	2,700	2,500	2,200	2,100
	35	49,900	48,500	37,300	31,700	29,800	26,800	25,700	23,700	21,400	19,700
		5,100	4,900	3,800	3,200	3,000	2,700	2,600	2,400	2,200	2,000
	40	47,700	47,400	36,500	31,000	29,100	26,200	25,100	23,200	21,000	19,300
		4,900	4,800	3,700	3,200	3,000	2,700	2,600	2,400	2,100	2,000
	45	45,800	45,800	35,700	30,400	28,500	25,700	24,500	22,700	20,500	18,800
		4,700	4,700	3,600	3,100	2,900	2,600	2,500	2,300	2,100	1,900
	50	44,000	44,000	34,900	29,700	27,900	25,100	24,000	22,200	20,100	18,400
		4,500	4,500	3,600	3,000	2,800	2,600	2,400	2,300	2,000	1,900
	60	40,700	40,700	33,400	28,500	26,700	24,100	23,000	21,300	19,200	17,700
		4,100	4,100	3,400	2,900	2,700	2,500	2,300	2,200	2,000	1,800
	70	38,000	38,000	32,100	27,300	25,700	23,100	22,100	20,400	18,500	17,000
		3,900	3,900	3,300	2,800	2,600	2,400	2,300	2,100	1,900	1,700
	80	35,500	35,500	30,900	26,300	24,700	22,200	21,300	19,600	17,800	16,300
		3,600	3,600	3,100	2,700	2,500	2,300	2,200	2,000	1,800	1,700
	90	33,400	33,400	29,800	25,300	23,800	21,400	20,500	18,900	17,100	15,700
		3,400	3,400	3,000	2,600	2,400	2,200	2,100	1,900	1,700	1,600
	100	31,500	31,500	28,700	24,400	23,000	20,700	19,800	18,200	16,500	15,200
		3,200	3,200	2,900	2,500	2,300	2,100	2,000	1,900	1,700	1,500
	120	28,300	28,300	26,800	22,800	21,400	19,300	18,400	17,000	15,400	14,200
		2,900	2,900	2,700	2,300	2,200	2,000	1,900	1,700	1,600	1,400

※枠番の□には 0、5、DA、DB、DC のいずれかが入ります。

許容ラジアル・スラスト荷重

表 E8b　中空軸タイプ・許容ラジアル荷重 Pro（C，D サイズ）　　[単位] 上段：N ／下段：kgf

枠番	L　mm	出力軸回転数　r/min									
		5	10	20	30	35	45	50	60	75	90
4C14 □ 4C16 □ 4C17 □	20	78,300	70,000	52,700	44,200	41,200	36,600	34,800	31,800	28,300	25,600
		8,000	7,100	5,400	4,500	4,200	3,700	3,500	3,200	2,900	2,600
	25	76,900	68,400	51,600	43,200	40,300	35,800	34,000	31,100	27,700	25,100
		7,800	7,000	5,300	4,400	4,100	3,600	3,500	3,200	2,800	2,600
	30	75,600	67,000	50,500	42,300	39,400	35,000	33,300	30,400	27,100	24,500
		7,700	6,800	5,100	4,300	4,000	3,600	3,400	3,100	2,800	2,500
	35	74,400	65,500	49,400	41,400	38,600	34,300	32,600	29,800	26,500	24,000
		7,600	6,700	5,000	4,200	3,900	3,500	3,300	3,000	2,700	2,400
	40	73,200	64,200	48,400	40,500	37,800	33,600	31,900	29,100	26,000	23,500
		7,500	6,500	4,900	4,100	3,900	3,400	3,300	3,000	2,700	2,400
	45	72,000	62,900	47,400	39,700	37,000	32,900	31,300	28,500	25,400	23,000
		7,300	6,400	4,800	4,000	3,800	3,400	3,200	2,900	2,600	2,300
	50	70,800	61,600	46,400	38,900	36,300	32,200	30,600	28,000	24,900	22,600
		7,200	6,300	4,700	4,000	3,700	3,300	3,100	2,900	2,500	2,300
	60	68,400	59,200	44,600	37,400	34,900	31,000	29,500	26,900	24,000	21,700
		7,000	6,000	4,500	3,800	3,600	3,200	3,000	2,700	2,400	2,200
	70	63,900	57,100	43,000	36,000	33,600	29,900	28,400	25,900	23,100	20,900
		6,500	5,800	4,400	3,700	3,400	3,000	2,900	2,600	2,400	2,100
	80	60,000	55,000	41,500	34,700	32,400	28,800	27,400	25,000	22,300	20,200
		6,100	5,600	4,200	3,500	3,300	2,900	2,800	2,500	2,300	2,100
	90	56,600	53,100	40,000	33,500	31,300	27,800	26,400	24,100	21,500	19,500
		5,800	5,400	4,100	3,400	3,200	2,800	2,700	2,500	2,200	2,000
	100	53,500	51,400	38,700	32,400	30,200	26,900	25,500	23,300	20,800	18,800
		5,500	5,200	3,900	3,300	3,100	2,700	2,600	2,400	2,100	1,900
	120	48,300	48,200	36,300	30,400	28,300	25,200	23,900	21,900	19,500	17,600
		4,900	4,900	3,700	3,100	2,900	2,600	2,400	2,200	2,000	1,800
	140	44,000	44,000	34,200	28,600	26,700	23,700	22,500	20,600	18,300	16,600
		4,500	4,500	3,500	2,900	2,700	2,400	2,300	2,100	1,900	1,700
4D16 □ 4D17 □ 4D18 □	20	102,000	102,000	76,700	64,300	59,900	53,300	50,600	46,300	41,200	37,300
		10,400	10,400	7,800	6,600	6,100	5,400	5,200	4,700	4,200	3,800
	25	101,000	99,900	75,300	63,100	58,800	52,300	49,700	45,400	40,400	36,600
		10,300	10,200	7,700	6,400	6,000	5,300	5,100	4,600	4,100	3,700
	30	99,200	98,100	73,900	61,900	57,800	51,300	48,800	44,600	39,700	36,000
		10,100	10,000	7,500	6,300	5,900	5,200	5,000	4,500	4,000	3,700
	35	97,800	96,300	72,600	60,800	56,700	50,400	47,900	43,800	39,000	35,300
		10,000	9,800	7,400	6,200	5,800	5,100	4,900	4,500	4,000	3,600
	40	96,400	94,600	71,300	59,800	55,700	49,500	47,100	43,000	38,300	34,700
		9,800	9,600	7,300	6,100	5,700	5,000	4,800	4,400	3,900	3,500
	45	95,100	93,000	70,100	58,700	54,800	48,700	46,300	42,300	37,600	34,100
		9,700	9,500	7,100	6,000	5,600	5,000	4,700	4,300	3,800	3,500
	50	93,800	91,400	68,900	57,700	53,800	47,900	45,500	41,500	37,000	33,500
		9,600	9,300	7,000	5,900	5,500	4,900	4,600	4,200	3,800	3,400
	60	91,300	88,400	66,600	55,800	52,100	46,300	44,000	40,200	35,800	32,400
		9,300	9,000	6,800	5,700	5,300	4,700	4,500	4,100	3,600	3,300
	70	88,900	85,600	64,500	54,100	50,400	44,800	42,600	38,900	34,600	31,400
		9,100	8,700	6,600	5,500	5,100	4,600	4,300	4,000	3,500	3,200
	80	86,700	82,900	62,500	52,400	48,800	43,400	41,300	37,700	33,600	30,400
		8,800	8,500	6,400	5,300	5,000	4,400	4,200	3,800	3,400	3,100
	90	84,600	80,400	60,600	50,800	47,400	42,100	40,000	36,600	32,600	29,500
		8,600	8,200	6,200	5,200	4,800	4,300	4,100	3,700	3,300	3,000
	100	81,500	78,100	58,900	49,300	46,000	40,900	38,900	35,500	31,600	28,600
		8,300	8,000	6,000	5,000	4,700	4,200	4,000	3,600	3,200	2,900
	120	73,900	73,800	55,600	46,600	43,500	38,600	36,700	33,600	29,900	27,100
		7,500	7,500	5,700	4,800	4,400	3,900	3,700	3,400	3,000	2,800
	140	67,600	67,600	52,700	44,200	41,200	36,600	34,800	31,800	28,300	25,700
		6,900	6,900	5,400	4,500	4,200	3,700	3,500	3,200	2,900	2,600
	160	62,300	62,300	50,100	42,000	39,200	34,800	33,100	30,200	26,900	24,400
		6,400	6,400	5,100	4,300	4,000	3,500	3,400	3,100	2,700	2,500

※枠番の□には 0、5、DA、DB、DC のいずれかが入ります。

許容ラジアル・スラスト荷重

表 E8c　中空軸タイプ・許容ラジアル荷重 Pro（E、F サイズ）　　[単位] 上段：N ／下段：kgf

枠番	L　mm	出力軸回転数　r/min									
		5	10	20	30	35	45	50	60	75	90
4E17 □ 4E18 □ 4E19 □	20	103,000	103,000	103,000	86,900	81,200	72,500	69,000	63,200	56,600	51,400
		10,500	10,500	10,500	8,900	8,300	7,400	7,000	6,400	5,800	5,200
	25	102,000	102,000	102,000	85,500	79,800	71,200	67,800	62,100	55,600	50,600
		10,400	10,400	10,400	8,700	8,100	7,300	6,900	6,300	5,700	5,200
	30	100,000	100,000	99,800	84,000	78,500	70,000	66,700	61,100	54,700	49,700
		10,200	10,200	10,200	8,600	8,000	7,100	6,800	6,200	5,600	5,100
	35	98,900	98,900	98,200	82,600	77,200	68,900	65,600	60,100	53,800	48,900
		10,100	10,100	10,000	8,400	7,900	7,000	6,700	6,100	5,500	5,000
	40	97,600	97,600	96,600	81,300	75,900	67,700	64,500	59,100	52,900	48,100
		9,900	9,900	9,800	8,300	7,700	6,900	6,600	6,000	5,400	4,900
	45	96,400	96,400	95,000	80,000	74,700	66,700	63,500	58,100	52,000	47,300
		9,800	9,800	9,700	8,200	7,600	6,800	6,500	5,900	5,300	4,800
	50	95,100	95,100	93,500	78,700	73,600	65,600	62,500	57,200	51,200	46,600
		9,700	9,700	9,500	8,000	7,500	6,700	6,400	5,800	5,200	4,800
	60	92,800	92,800	90,700	76,300	71,300	63,600	60,600	55,500	49,700	45,200
		9,500	9,500	9,200	7,800	7,300	6,500	6,200	5,700	5,100	4,600
	70	90,500	90,500	88,000	74,100	69,200	61,700	58,800	53,800	48,200	43,800
		9,200	9,200	9,000	7,600	7,100	6,300	6,000	5,500	4,900	4,500
	80	88,400	88,400	85,500	71,900	67,200	59,900	57,100	52,300	46,800	42,600
		9,000	9,000	8,700	7,300	6,900	6,100	5,800	5,300	4,800	4,300
	90	86,300	86,300	83,100	69,900	65,300	58,300	55,500	50,800	45,500	41,400
		8,800	8,800	8,500	7,100	6,700	5,900	5,700	5,200	4,600	4,200
	100	84,400	84,400	80,800	68,000	63,500	56,700	54,000	49,400	44,200	40,200
		8,600	8,600	8,200	6,900	6,500	5,800	5,500	5,000	4,500	4,100
	120	80,700	80,700	76,600	64,500	60,300	53,800	51,200	46,900	42,000	38,200
		8,200	8,200	7,800	6,600	6,100	5,500	5,200	4,800	4,300	3,900
	140	77,400	77,400	72,900	61,300	57,300	51,100	48,700	44,600	39,900	36,300
		7,900	7,900	7,400	6,200	5,800	5,200	5,000	4,500	4,100	3,700
	160	74,300	74,300	69,500	58,500	54,600	48,700	46,400	42,500	38,000	34,600
		7,600	7,600	7,100	6,000	5,600	5,000	4,700	4,300	3,900	3,500
4F18 □ 4F19 □	20	134,000	134,000	134,000	134,000	132,000	118,000	113,000	103,000	92,700	84,500
		13,700	13,700	13,700	13,700	13,500	12,000	11,500	10,500	9,400	8,600
	25	133,000	133,000	133,000	133,000	130,000	117,000	111,000	102,000	91,400	83,300
		13,600	13,600	13,600	13,600	13,300	11,900	11,300	10,400	9,300	8,500
	30	131,000	131,000	131,000	131,000	129,000	115,000	109,000	100,000	90,100	82,100
		13,400	13,400	13,400	13,400	13,100	11,700	11,100	10,200	9,200	8,400
	35	130,000	130,000	130,000	130,000	127,000	113,000	108,000	99,100	88,800	81,000
		13,300	13,300	13,300	13,300	12,900	11,500	11,000	10,100	9,100	8,300
	40	128,000	128,000	128,000	128,000	125,000	112,000	106,000	97,700	87,600	79,900
		13,000	13,000	13,000	13,000	12,700	11,400	10,800	10,000	8,900	8,100
	45	127,000	127,000	127,000	127,000	123,000	110,000	105,000	96,400	86,400	78,800
		12,900	12,900	12,900	12,900	12,500	11,200	10,700	9,800	8,800	8,000
	50	126,000	126,000	126,000	126,000	122,000	109,000	104,000	95,100	85,200	77,700
		12,800	12,800	12,800	12,800	12,400	11,100	10,600	9,700	8,700	7,900
	60	123,000	123,000	123,000	123,000	118,000	106,000	101,000	92,600	83,000	75,700
		12,500	12,500	12,500	12,500	12,000	10,800	10,300	9,400	8,500	7,700
	70	121,000	121,000	121,000	121,000	115,000	103,000	98,300	90,200	80,900	73,700
		12,300	12,300	12,300	12,300	11,700	10,500	10,000	9,200	8,200	7,500
	80	118,000	118,000	118,000	118,000	113,000	101,000	95,800	88,000	78,900	71,900
		12,000	12,000	12,000	12,000	11,500	10,300	9,800	9,000	8,000	7,300
	90	116,000	116,000	116,000	116,000	110,000	98,100	93,500	85,800	77,000	70,100
		11,800	11,800	11,800	11,800	11,200	10,000	9,500	8,700	7,800	7,100
	100	116,000	116,000	116,000	115,000	107,000	95,800	91,300	83,800	75,100	68,500
		11,800	11,800	11,800	11,700	10,900	9,800	9,300	8,500	7,700	7,000
	120	114,000	114,000	114,000	109,000	102,000	91,500	87,100	80,000	71,700	65,400
		11,600	11,600	11,600	11,100	10,400	9,300	8,900	8,200	7,300	6,700
	140	105,000	105,000	105,000	105,000	97,900	87,500	83,400	76,500	68,600	62,500
		10,700	10,700	10,700	10,700	10,000	8,900	8,500	7,800	7,000	6,400
	160	102,000	102,000	102,000	100,000	93,900	83,900	79,900	73,300	65,800	59,900
		10,400	10,400	10,400	10,200	9,600	8,600	8,100	7,500	6,700	6,100

※枠番の□には 0、5、DA、DB、DC のいずれかが入ります。

許容ラジアル・スラスト荷重

3. 許容ラジアル荷重　中実軸

【条件】

・スラスト荷重は作用していないものとします。
・フランジは軸出し方向と同方向に取り付けるものとします。軸出し方向と逆方向に取り付ける場合はご照会ください。
・脚付の場合、脚付プレートは地面もしくは天井に据付けるものとします。壁据付けの場合はご照会ください。
・据付ボルトは強度区分 12.9 のものを使用してください。

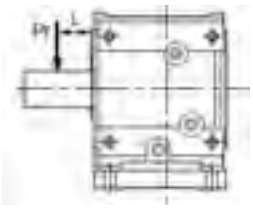

荷重位置 L は出力軸根元からの距離とします。

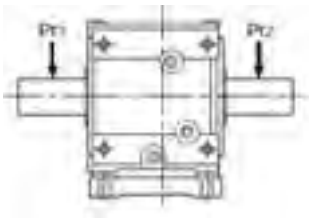

出力軸が両出軸の場合、
Pr1 および Pr2 が同方向の場合は
Pro ≧ Pr1　かつ
Pro ≧ Pr2　となるように選定してください。

Pr1 と Pr2 の方向が異なる場合はご照会ください。

表 E9a　中実軸タイプ・許容ラジアル荷重 Pro（A，Bサイズ）　　[単位] 上段：N ／下段：kgf

枠番	L　mm	出力軸回転数　r/min									
		5	10	20	30	35	45	50	60	75	90
4A10 □ 4A11 □ 4A12 □ 4A14 □	20	33500	33500	28800	24500	23000	20700	19800	18300	16500	15200
		3400	3400	2900	2500	2300	2100	2000	1900	1700	1500
	25	30000	30000	27900	23800	22300	20100	19200	17700	16000	14700
		3100	3100	2800	2400	2300	2000	2000	1800	1600	1500
	30	25000	25000	25000	23100	21700	19500	18600	17200	15600	14300
		2500	2500	2500	2400	2200	2000	1900	1800	1600	1500
	35	21400	21400	21400	21400	21100	19000	18100	16700	15100	13900
		2200	2200	2200	2200	2200	1900	1800	1700	1500	1400
	40	18700	18700	18700	18700	18700	18400	17600	16300	14700	13500
		1900	1900	1900	1900	1900	1900	1800	1700	1500	1400
	45	16700	16700	16700	16700	16700	16700	16700	15900	14300	13200
		1700	1700	1700	1700	1700	1700	1700	1600	1500	1300
	50	15000	15000	15000	15000	15000	15000	15000	15000	14000	12800
		1500	1500	1500	1500	1500	1500	1500	1500	1400	1300
	60	12500	12500	12500	12500	12500	12500	12500	12500	12500	12200
		1300	1300	1300	1300	1300	1300	1300	1300	1300	1200
	70	10700	10700	10700	10700	10700	10700	10700	10700	10700	10700
		1100	1100	1100	1100	1100	1100	1100	1100	1100	1100
	80	9370	9370	9370	9370	9370	9370	9370	9370	9370	9370
		1000	1000	1000	1000	1000	1000	1000	1000	1000	1000
	90	8330	8330	8330	8330	8330	8330	8330	8330	8330	8330
		800	800	800	800	800	800	800	800	800	800
4B12 □ 4B14 □ 4B16 □	20	55100	47400	35300	29400	27300	24100	22800	20700	18300	16500
		5600	4800	3600	3000	2800	2500	2300	2100	1900	1700
	25	54100	46200	34500	28700	26700	23500	22300	20200	17900	16100
		5500	4700	3500	2900	2700	2400	2300	2100	1800	1600
	30	53100	45100	33700	28000	26000	23000	21800	19800	17500	15700
		5400	4600	3400	2900	2700	2300	2200	2000	1800	1600
	35	47900	44100	32900	27400	25400	22500	21300	19300	17100	15300
		4900	4500	3400	2800	2600	2300	2200	2000	1700	1600
	40	41900	41900	32200	26700	24900	21900	20800	18900	16700	15000
		4300	4300	3300	2700	2500	2200	2100	1900	1700	1500
	45	37300	37300	31500	26200	24300	21500	20300	18500	16300	14700
		3800	3800	3200	2700	2500	2200	2100	1900	1700	1500
	50	33500	33500	30800	25600	23800	21000	19900	18100	16000	14300
		3400	3400	3100	2600	2400	2100	2000	1800	1600	1500
	60	28000	28000	28000	24500	22800	20100	19100	17300	15300	13700
		2900	2900	2900	2500	2300	2000	1900	1800	1600	1400
	70	24000	24000	24000	23600	21900	19300	18300	16600	14700	13200
		2400	2400	2400	2400	2200	2000	1900	1700	1500	1300
	80	21000	21000	21000	21000	21000	18600	17600	16000	14100	12700
		2100	2100	2100	2100	2100	1900	1800	1600	1400	1300
	90	18600	18600	18600	18600	18600	17900	17000	15400	13600	12200
		1900	1900	1900	1900	1900	1800	1700	1600	1400	1200
	100	16800	16800	16800	16800	16800	16800	16400	14900	13100	11800
		1700	1700	1700	1700	1700	1700	1700	1500	1300	1200
	120	14000	14000	14000	14000	14000	14000	14000	13900	12300	11000
		1400	1400	1400	1400	1400	1400	1400	1400	1300	1100

※枠番の□には 0、5、DA、DB、DC のいずれかが入ります。

許容ラジアル・スラスト荷重

表 E9b　中実軸タイプ・許容ラジアル荷重 Pro（C，D サイズ）　　[単位] 上段：N ／下段：kgf

枠番	L　mm	出力軸回転数　r/min									
		5	10	20	30	35	45	50	60	75	90
4C14 □ 4C16 □ 4C17 □	20	78300	66700	49400	40800	37900	33300	31500	28400	25000	22300
		8000	6800	5000	4200	3900	3400	3200	2900	2500	2300
	25	76900	65200	48300	39900	37000	32500	30800	27800	24400	21800
		7800	6600	4900	4100	3800	3300	3100	2800	2500	2200
	30	75600	63800	47300	39100	36200	31800	30100	27200	23900	21300
		7700	6500	4800	4000	3700	3200	3100	2800	2400	2200
	35	74400	62400	46200	38200	35400	31200	29500	26600	23400	20900
		7600	6400	4700	3900	3600	3200	3000	2700	2400	2100
	40	73200	61100	45300	37400	34700	30500	28800	26100	22900	20400
		7500	6200	4600	3800	3500	3100	2900	2700	2300	2100
	45	72000	59900	44400	36700	34000	29900	28300	25500	22400	20000
		7300	6100	4500	3700	3500	3000	2900	2600	2300	2000
	50	69100	58700	43500	36000	33300	29300	27700	25000	22000	19600
		7000	6000	4400	3700	3400	3000	2800	2500	2200	2000
	60	57600	56400	41800	34600	32000	28200	26600	24100	21100	18900
		5900	5700	4300	3500	3300	2900	2700	2500	2200	1900
	70	49400	49400	40300	33300	30900	27100	25600	23200	20300	18200
		5000	5000	4100	3400	3100	2800	2600	2400	2100	1900
	80	43200	43200	38800	32100	29800	26200	24700	22400	19600	17500
		4400	4400	4000	3300	3000	2700	2500	2300	2000	1800
	90	38400	38400	37500	31000	28700	25300	23900	21600	18900	16900
		3900	3900	3800	3200	2900	2600	2400	2200	1900	1700
	100	34500	34500	34500	30000	27800	24400	23100	20900	18300	16400
		3500	3500	3500	3100	2800	2500	2400	2100	1900	1700
	120	28800	28800	28800	28100	26000	22900	21600	19600	17200	15300
		2900	2900	2900	2900	2700	2300	2200	2000	1800	1600
	140	24700	24700	24700	24700	24500	21500	20400	18400	16200	14400
		2500	2500	2500	2500	2500	2200	2100	1900	1700	1500
4D16 □ 4D17 □ 4D18 □	20	102000	96000	71000	58600	54200	47600	44900	40500	35500	31600
		10400	9800	7200	6000	5500	4900	4600	4100	3600	3200
	25	101000	94300	69700	57500	53200	46700	44100	39800	34800	31000
		10300	9600	7100	5900	5400	4800	4500	4100	3500	3200
	30	99200	92500	68400	56400	52200	45800	43300	39000	34200	30400
		10100	9400	7000	5700	5300	4700	4400	4000	3500	3100
	35	97800	90900	67200	55400	51300	45000	42500	38300	33600	29900
		10000	9300	6900	5600	5200	4600	4300	3900	3400	3000
	40	96400	89300	66000	54400	50400	44200	41700	37700	33000	29400
		9800	9100	6700	5500	5100	4500	4300	3800	3400	3000
	45	95100	87700	64800	53500	49500	43400	41000	37000	32400	28900
		9700	8900	6600	5500	5000	4400	4200	3800	3300	2900
	50	93800	86200	63700	52600	48700	42700	40300	36400	31900	28400
		9600	8800	6500	5400	5000	4400	4100	3700	3300	2900
	60	85400	83400	61600	50800	47100	41300	39000	35200	30800	27400
		8700	8500	6300	5200	4800	4200	4000	3600	3100	2800
	70	73200	73200	59700	49200	45600	40000	37800	34100	29800	26600
		7500	7500	6100	5000	4600	4100	3900	3500	3000	2700
	80	64100	64100	57800	47700	44200	38700	36600	33000	28900	25700
		6500	6500	5900	4900	4500	3900	3700	3400	2900	2600
	90	56900	56900	56100	46300	42800	37600	35500	32000	28000	25000
		5800	5800	5700	4700	4400	3800	3600	3300	2900	2500
	100	51300	51300	51300	44900	41600	36500	34500	31100	27200	24200
		5200	5200	5200	4600	4200	3700	3500	3200	2800	2500
	120	42700	42700	42700	42500	39300	34500	32600	29400	25700	22900
		4400	4400	4400	4300	4000	3500	3300	3000	2600	2300
	140	36600	36600	36600	36600	36600	32700	30900	27900	24400	21700
		3700	3700	3700	3700	3700	3300	3100	2800	2500	2200
	160	32000	32000	32000	32000	32000	31100	29300	26500	23200	20600
		3300	3300	3300	3300	3300	3200	3000	2700	2400	2100

※枠番の□には 0、5、DA、DB、DC のいずれかが入ります。

許容ラジアル・スラスト荷重

表 E9c　中実軸タイプ・許容ラジアル荷重 Pro（E、F サイズ）　　[単位] 上段：N ／下段：kgf

枠番	L　mm	出力軸回転数　r/min									
		5	10	20	30	35	45	50	60	75	90
4E17 □ 4E18 □ 4E19 □	20	103000	103000	100000	84000	78300	69500	66000	60200	53600	48500
		10500	10500	10200	8600	8000	7100	6700	6100	5500	4900
	25	102000	102000	98600	82500	76900	68300	64900	59200	52700	47600
		10400	10400	10100	8400	7800	7000	6600	6000	5400	4900
	30	100000	100000	96900	81100	75600	67200	63800	58200	51800	46800
		10200	10200	9900	8300	7700	6900	6500	5900	5300	4800
	35	98900	98900	95300	79800	74400	66000	62700	57200	50900	46100
		10100	10100	9700	8100	7600	6700	6400	5800	5200	4700
	40	97600	97600	93800	78500	73200	65000	61700	56300	50100	45300
		9900	9900	9600	8000	7500	6600	6300	5700	5100	4600
	45	96400	96400	92300	77200	72000	63900	60700	55400	49300	44600
		9800	9800	9400	7900	7300	6500	6200	5600	5000	4500
	50	95100	95100	90800	76000	70900	62900	59800	54500	48500	43900
		9700	9700	9300	7700	7200	6400	6100	5600	4900	4500
	60	92800	92800	88100	73700	68700	61000	57900	52900	47000	42600
		9500	9500	9000	7500	7000	6200	5900	5400	4800	4300
	70	90500	90500	85500	71500	66700	59200	56200	51300	45600	41300
		9200	9200	8700	7300	6800	6000	5700	5200	4600	4200
	80	88400	88400	83000	69500	64700	57500	54600	49800	44300	40100
		9000	9000	8500	7100	6600	5900	5600	5100	4500	4100
	90	86300	86300	80700	67500	62900	55900	53100	48400	43100	39000
		8800	8800	8200	6900	6400	5700	5400	4900	4400	4000
	100	84400	84400	78500	65700	61200	54400	51600	47100	41900	37900
		8600	8600	8000	6700	6200	5500	5300	4800	4300	3900
	120	74900	74900	74400	62300	58100	51600	49000	44700	39800	36000
		7600	7600	7600	6400	5900	5300	5000	4600	4100	3700
	140	64200	64200	64200	59200	55200	49000	46600	42500	37800	34200
		6500	6500	6500	6000	5600	5000	4800	4300	3900	3500
	160	56200	56200	56200	56200	52600	46700	44400	40500	36000	32600
		5700	5700	5700	5700	5400	4800	4500	4100	3700	3300
4F18 □ 4F19 □	20	134,000	134,000	134,000	134,000	133,000	119,000	114,000	104,000	93,400	85,200
		13,700	13,700	13,700	13,700	13,600	12,100	11,600	10,600	9,500	8,700
	25	133,000	133,000	133,000	133,000	131,000	117,000	112,000	103,000	92,100	83,900
		13,600	13,600	13,600	13,600	13,400	11,900	11,400	10,500	9,400	8,600
	30	131,000	131,000	131,000	131,000	130,000	116,000	110,000	101,000	90,700	82,700
		13,400	13,400	13,400	13,400	13,300	11,800	11,200	10,300	9,200	8,400
	35	130,000	130,000	130,000	130,000	128,000	114,000	109,000	99,800	89,500	81,500
		13,300	13,300	13,300	13,300	13,000	11,600	11,100	10,200	9,100	8,300
	40	128,000	128,000	128,000	128,000	126,000	113,000	107,000	98,400	88,200	80,400
		13,000	13,000	13,000	13,000	12,800	11,500	10,900	10,000	9,000	8,200
	45	127,000	127,000	127,000	127,000	124,000	111,000	106,000	97,000	87,000	79,300
		12,900	12,900	12,900	12,900	12,600	11,300	10,800	9,900	8,900	8,100
	50	126,000	126,000	126,000	126,000	122,000	109,000	104,000	95,700	85,800	78,200
		12,800	12,800	12,800	12,800	12,400	11,100	10,600	9,800	8,700	8,000
	60	123,000	123,000	123,000	123,000	119,000	107,000	102,000	93,200	83,600	76,200
		12,500	12,500	12,500	12,500	12,100	10,900	10,400	9,500	8,500	7,800
	70	121,000	121,000	121,000	121,000	116,000	104,000	98,900	90,800	81,400	74,200
		12,300	12,300	12,300	12,300	11,800	10,600	10,100	9,300	8,300	7,600
	80	118,000	118,000	118,000	118,000	113,000	101,000	96,400	88,500	79,400	72,300
		12,000	12,000	12,000	12,000	11,500	10,300	9,800	9,000	8,100	7,400
	90	116,000	116,000	116,000	116,000	111,000	98,700	94,100	86,300	77,400	70,600
		11,800	11,800	11,800	11,800	11,300	10,100	9,600	8,800	7,900	7,200
	100	116,000	116,000	116,000	115,000	108,000	96,400	91,800	84,300	75,600	68,900
		11,800	11,800	11,800	11,700	11,000	9,800	9,400	8,600	7,700	7,000
	120	114,000	114,000	114,000	110,000	103,000	92,000	87,600	80,400	72,100	65,700
		11,600	11,600	11,600	11,200	10,500	9,400	8,900	8,200	7,300	6,700
	140	105,000	105,000	105,000	105,000	98,500	88,000	83,800	76,900	69,000	62,900
		10,700	10,700	10,700	10,700	10,000	9,000	8,500	7,800	7,000	6,400
	160	95,700	95,700	95,700	95,700	94,300	84,300	80,300	73,700	66,100	60,200
		9,800	9,800	9,800	9,800	9,600	8,600	8,200	7,500	6,700	6,100

※枠番の□には 0、5、DA、DB、DC のいずれかが入ります。

許容ラジアル・スラスト荷重

4. 許容スラスト荷重

・ラジアル荷重は作用していないものとします。
・据付ボルトは強度区分 12.9 のものを使用してください。

表 E10　許容スラスト荷重（中空・中実軸共通）　　[単位] 上段：N ／下段：kgf

枠番	出力軸回転数　rpm									
	5	10	20	30	35	45	50	60	75	90
4A10 □、4A11 □	22100	22100	22100	20400	18900	16500	15600	14000	12200	10800
4A12 □、4A14 □	2300	2300	2300	2100	1900	1700	1600	1400	1200	1100
4B12 □、4B14 □	41500	39300	27700	21900	19900	16700	15400	13300	10900	9010
4B16 □	4200	4000	2800	2200	2000	1700	1600	1400	1100	900
4C14 □、4C16 □	64800	48500	32800	25000	22200	17900	16200	13300	10000	7450
4C17 □	6600	4900	3300	2500	2300	1800	1700	1400	1000	800
4D16 □、4D17 □	92600	66100	44400	33500	29700	23700	21400	17400	12800	9210
4D18 □	9400	6700	4500	3400	3000	2400	2200	1800	1300	900
4E17 □、4E18 □	93300	91500	63600	49600	44700	37100	34100	29100	23200	18700
4E19 □	9500	9300	6500	5100	4600	3800	3500	3000	2400	1900
4F18 □、4F19 □	150000	150000	109000	87500	79900	68200	63600	55800	46800	39800
	15300	15300	11100	8900	8100	7000	6500	5700	4800	4100

※枠番の□には 0、5、DA、DB、DC のいずれかが入ります。

慣性モーメント・GD²

1. 慣性モーメント・GD² と始動時間

相手機械を完全に始動させるためには、始動トルクが負荷トルクより充分に大きく、また動き始めてから全負荷速度に達するまでの間もモータトルクが常に負荷トルクを上回っていなければなりません。

始動期間中のモータトルクと負荷トルクとの差が加速トルクで、平均加速トルクを $\bar{T}a$（N・m，kgf・m）とすると回転速度 n（r/min）までの始動時間 ts（s）は、慣性モーメント又は GD² を用いて次式で計算されます。

$$ts = \frac{(J_M + J_C + J_L) \cdot n}{9.55 \cdot \bar{T}a} (S) \qquad ts = \frac{(GD_M^2 + GD_C^2 + GD_L^2) \cdot n}{375 \cdot \bar{T}a} (S)$$

ただし、J_M: モータ（ブレーキドラムを含む）の慣性モーメント（kg・m²）
J_C: サイクロ減速機の慣性モーメント（kg・m²）
J_L :- モータ軸に換算した相手機械（カップリング、プーリを含む）の慣性モーメント（kg・m²）

GD^2_M: モータ（ブレーキドラムを含む）の GD²（kgf・m²）
GD^2_C: サイクロ減速機の GD²（kgf・m²）
GD^2_L :- モータに換算した相手機械（カップリング、プーリを含む）の GD²（kgf・m²）

平均加速トルク　$\bar{T}a$

ここで平均トルクとは、右図のようにモータトルクと負荷トルクとの差すなわち負荷を加速させるための実際のトルクの平均値のことをいい、始動時間を求めるには、このモータトルク曲線と負荷トルク曲線が必要です。しかしこの方法では、平均加速トルクを求めるのは非常に困難であるため実際の負荷時の平均加速トルクは次のようにして計算します。

全電圧始動の場合、始動期間中の平均加速トルク Ta〔N・m，kgf・m〕は、次式で概略計算されます。

$$\bar{T}a \fallingdotseq 0.8 \left(\frac{Ts+Tm}{2}\right) - \bar{T}_L \text{ (N・m，kgf・m)}$$

また、始動期間中の平均負荷トルク $\bar{T}_L$（N・m，kgf・m）は、モータ全負荷トルクを T_L（N・m，kgf・m）とすると、大体次のように考えられます。

定トルク負荷の場合・・・・・・・・・・$\bar{T}_L \fallingdotseq T_L$（N・m，kgf・m）
二乗低減トルク負荷の場合・・・・・・・$\bar{T}_L \fallingdotseq 0.34T_L$（N・m，kgf・m）

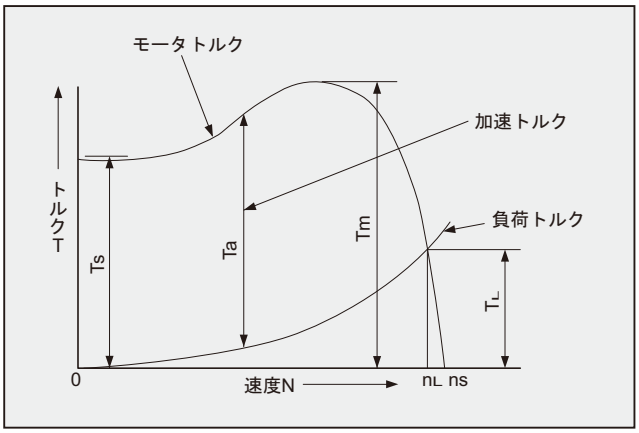

図 E4　トルク線図

Ts : 始動トルク
Tm: 最大トルク（停動トルク）
Ta : 加速トルク
T_L : 全負荷トルク
ns : 同期回転速度
n_L : 全負荷回転速度

慣性モーメント・GD²

2. 慣性モーメントＪの算出方法

(1) 回転体の慣性モーメント

回転軸が重心を通る場合		回転軸が重心を通らない場合	
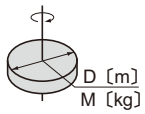	$J=\frac{1}{8}MD^2$〔kg・m²〕	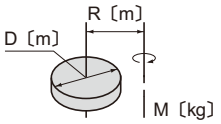	$J=\frac{M}{4}\left(\frac{1}{2}D^2+4R^2\right)$〔kg・m²〕
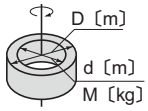	$J=\frac{1}{8}M(D^2+d^2)$〔kg・m²〕	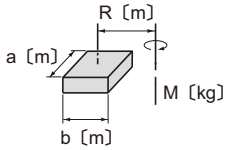	$J=\frac{M}{4}\left(\frac{a^2+b^2}{3}+4R^2\right)$〔kg・m²〕
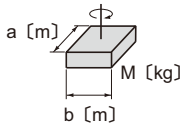	$J=\frac{1}{12}M(a^2+b^2)$〔kg・m²〕	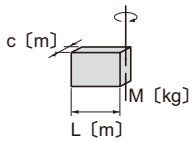	$J=\frac{1}{12}M(4L^2+C^2)$〔kg・m²〕

(2) 直線運動の慣性モーメント（負荷側軸における慣性モーメント）

一　般　用　途	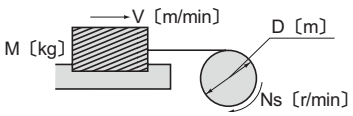	$J=\frac{M}{4}\left(\frac{V}{\pi\cdot Ns}\right)^2=\frac{M}{4}D^2$	〔kg・m²〕
コンベアによる水　平　運　動	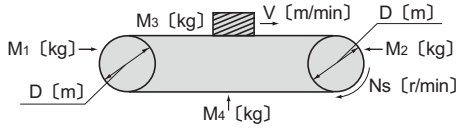	$J=\frac{1}{4}\left(\frac{M_1+M_2}{2}+M_3+M_4\right)\times D^2$	〔kg・m²〕
リードネジによる水　平　運　動	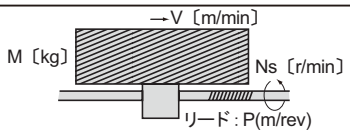	$J=\frac{M}{4}\left(\frac{V}{\pi\cdot Ns}\right)^2=\frac{M}{4}\left(\frac{P}{\pi}\right)^2$	〔kg・m²〕
巻き上げ機による上　下　運　動	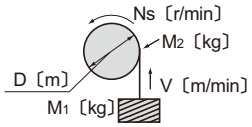	$J=\frac{M_1D^2}{4}+\frac{1}{8}M_2D^2$	〔kg・m²〕

(3) モータ軸（入力軸）への換算

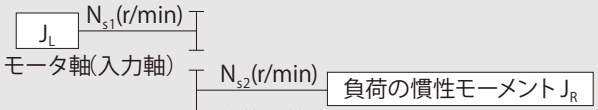

$J_L=\left(\frac{N_{s2}}{N_{s1}}\right)^2J_R=\left(\frac{1}{Z}\right)^2J_R$

Z：総減速比

慣性モーメント・GD²

3. GD² の算出方法

(1) 回転体の GD²

回転軸が重心を通る場合		回転軸が重心を通らない場合	
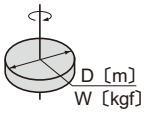	$GD^2=\frac{1}{2}WD^2$ 〔kgf・m²〕	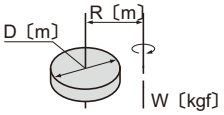	$GD^2=W\left(\frac{1}{2}D^2+4R^2\right)$ 〔kgf・m²〕
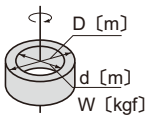	$GD^2=\frac{1}{2}W(D^2+d^2)$ 〔kgf・m²〕	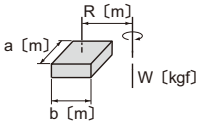	$GD^2=W\left(\frac{a^2+b^2}{3}+4R^2\right)$ 〔kgf・m²〕
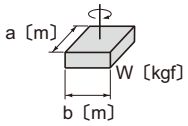	$GD^2=\frac{1}{3}W(a^2+b^2)$ 〔kgf・m²〕	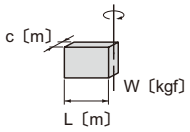	$GD^2=\frac{1}{3}W(4L^2+C^2)$ 〔kgf・m²〕

(2) 直線運動の GD²（負荷側軸における GD²）

一 般 用 途	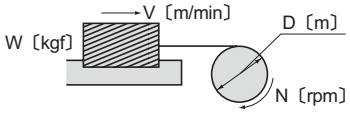	$GD^2=W\left(\frac{V}{\pi\cdot N}\right)^2=WD^2$ 〔kgf・m²〕
コンベアによる 水 平 運 動	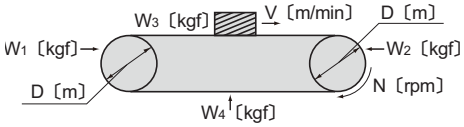	$GD^2=\left(\frac{W_1+W_2}{2}+W_3+W_4\right)\times D^2$ 〔kgf・m²〕
リードネジによる 水 平 運 動	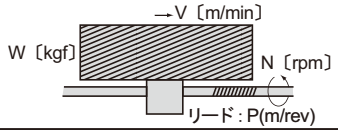	$GD^2=W\left(\frac{V}{\pi\cdot N}\right)^2=W\left(\frac{P}{\pi}\right)^2$ 〔kgf・m²〕
巻き上げ機による 上 下 運 動	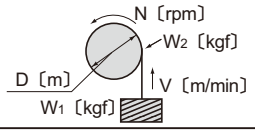	$GD^2=W_1D^2+\frac{1}{2}W_2D^2$ 〔kgf・m²〕

(3) モータ軸（入力軸）への換算

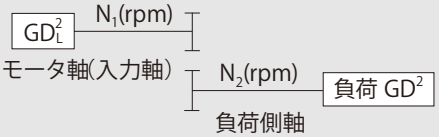

$GD_L^2=\left(\frac{N_2}{N_1}\right)^2GD^2=\left(\frac{1}{Z}\right)^2GD^2$

Z：総減速比

慣性モーメント・GD²

4. ベベル・バディボックス® 減速機の慣性モーメント・GD²

ベベル・バディボックス® のモータ軸における慣性モーメントおよび GD² を示します。
本表は入力部のサイクロ減速機・1 段形（減速比：11 ～ 305）の値です。サイクロ減速機 2 段形（減速比 364 以上）についてはご照会ください。

表 E11a　ベベル・バディボックス® 減速機の慣性モーメント・GD²（中空軸形）

単位：J（慣性モーメント）　[× 10^{-4} kg-m^2]
GD²　[× 10^{-4} kgf-m^2]

枠番	減速比																	
	11		13		14		16		18		21		22		25		28	
	J	GD²	J	GD²	J	GD²	J	GD²	J	GD²	J	GD²	J	GD²	J	GD²	J	GD²
4A10 □	4.60	18.4	2.86	11.4	2.64	10.6	1.78	7.12	1.72	6.86	1.35	5.41	—	—	—	—	0.884	3.54
4A11 □	—	—	—	—	—	—	—	—	—	—	2.08	8.31	—	—	—	—	1.44	5.74
4A12 □	11.3	45.2	6.89	27.6	6.67	26.7	4.99	20.0	4.84	19.4	3.74	15.0	4.21	16.9	4.14	16.6	2.89	11.5
4A14 □	24.4	97.4	15.5	62.0	15.3	61.1	11.0	44.1	10.9	43.5	9.87	39.5	10.2	40.7	10.1	40.4	6.65	26.6
4B12 □	15.3	61.3	9.48	37.9	8.93	35.7	6.72	26.9	4.31	17.3	4.75	19.0	5.06	20.2	4.88	19.5	3.45	13.8
4B14 □	28.4	113	18.2	72.8	17.7	70.6	12.8	51.2	12.4	49.8	11.0	43.9	11.1	44.3	10.9	43.6	7.27	29.1
4B16 □	81.0	324	52.1	208	51.6	206	35.5	142	35.1	141	26.1	105	29.5	118	29.3	117	18.0	72.2
4C14 □	40.1	160	26.4	105	24.6	98.3	18.1	72.6	11.6	46.4	14.2	56.6	13.8	55.4	13.2	53.0	9.06	36.2
4C16 □	93.4	373	60.8	243	59.0	236	40.9	164	39.7	159	29.2	117	32.1	129	31.6	126	19.8	79.0
4C17 □	161	644	102	410	101	403	77.2	309	76.0	304	69.8	279	68.3	273	67.7	271	51.4	206
4D16 □	—	—	—	—	—	—	—	—	—	—	36.8	147	39.0	156	37.1	149	24.0	96.1
4D17 □	200	801	129	516	123	494	94.5	378	90.9	364	77.5	310	75.3	301	73.4	294	55.7	223
4D18 □	304	1218	155	618	149	596	107	426	103	411	107	429	92.2	369	90.3	361	77.5	310
4E17 □	—	—	—	—	—	—	—	—	—	—	89.2	357	84.7	339	82.0	328	62.3	249
4E18 □	351	1405	182	729	174	697	126	504	120	481	119	476	102	406	98.9	395	84.0	336
4E19 □	551	2203	300	1198	291	1166	207	828	201	805	225	901	190	760	187	749	166	664
4F18 □	522	2086	286	1142	272	1087	200	801	190	762	155	618	130	519	125	500	104	416
4F19 □	686	2744	383	1534	369	1478	266	1066	257	1026	263	1054	220	880	215	861	187	750

枠番	減速比																	
	35		39		46		53		60		67		74		80		88	
	J	GD²	J	GD²	J	GD²	J	GD²	J	GD²	J	GD²	J	GD²	J	GD²	J	GD²
4A10 □	0.544	2.18	0.514	2.06	0.475	1.90	0.414	1.65	0.297	1.19	0.314	1.26	0.306	1.22	0.275	1.10	0.270	1.08
4A11 □	1.05	4.19	1.02	4.07	0.891	3.56	0.813	3.25	0.760	3.04	0.665	2.66	0.657	2.63	0.634	2.54	0.628	2.51
4A12 □	1.78	7.12	1.75	7.00	1.85	7.39	1.72	6.89	1.29	5.16	1.45	5.80	1.44	5.77	1.33	5.33	1.33	5.31
4A14 □	4.71	18.8	4.68	18.7	3.77	15.1	3.40	13.6	3.01	12.0	2.56	10.3	2.56	10.2	2.38	9.52	2.38	9.50
4B12 □	2.12	8.49	2.05	8.20	2.06	8.24	1.88	7.53	1.42	5.66	1.54	6.18	1.52	6.10	1.40	5.60	1.38	5.54
4B14 □	5.08	20.3	5.01	20.0	4.01	16.0	3.58	14.3	3.14	12.6	2.67	10.7	2.65	10.6	2.45	9.81	2.44	9.75
4B16 □	12.9	51.6	12.8	51.3	11.3	45.2	10.1	40.5	8.53	34.1	7.79	31.2	7.77	31.1	7.25	29.0	7.23	28.9
4C14 □	6.20	24.8	5.96	23.8	4.69	18.8	4.09	16.3	3.54	14.2	2.97	11.9	2.91	11.6	2.67	10.7	2.62	10.5
4C16 □	14.0	55.9	13.7	54.9	12.0	47.8	10.6	42.5	8.91	35.6	8.08	32.3	8.02	32.1	7.46	29.8	7.41	29.6
4C17 □	38.9	155	38.6	155	36.1	144	31.9	128	30.5	122	28.4	114	28.3	113	27.3	109	27.2	109
4D16 □	16.8	67.1	16.0	64.0	13.6	54.3	11.8	47.3	9.86	39.4	8.85	35.4	8.64	34.5	8.00	32.0	7.85	31.4
4D17 □	41.7	167	40.9	164	37.7	151	33.1	133	31.4	126	29.1	117	28.9	116	27.8	111	27.7	111
4D18 □	62.8	251	62.1	248	55.4	221	48.7	195	46.0	184	43.5	174	43.3	173	40.1	161	40.0	160
4E17 □	45.5	182	44.4	178	40.2	161	35.0	140	32.9	132	30.2	121	29.9	120	28.6	114	28.3	113
4E18 □	66.7	267	65.5	262	57.8	231	50.6	202	47.4	190	44.5	178	44.2	177	40.9	164	40.7	163
4E19 □	142	568	141	563	129	518	123	490	117	468	109	435	108	433	105	421	105	420
4F18 □	78.1	312	76.2	305	65.4	262	56.3	225	51.9	208	47.7	191	47.1	189	43.1	172	42.7	171
4F19 □	154	616	152	609	138	550	129	515	122	487	112	448	111	446	108	430	107	429

枠番	減速比															
	102		112		123		151		179		207		249		305	
	J	GD²	J	GD²	J	GD²	J	GD²	J	GD²	J	GD²	J	GD²	J	GD²
4A10 □	0.19	0.75	0.172	0.69	0.17	0.676	0.154	0.618	0.206	0.824	0.138	0.552	0.196	0.785	0.131	0.523
4A11 □	0.60	2.42	0.577	2.31	0.57	2.30	0.559	2.24	0.541	2.16	0.536	2.14	0.529	2.12	0.525	2.10
4A12 □	0.94	3.74	0.887	3.55	0.88	3.54	0.838	3.35	1.16	4.64	0.795	3.18	1.12	4.50	0.763	3.05
4A14 □	2.18	8.72	2.11	8.42	2.10	8.41	1.97	7.87	1.92	7.66	1.91	7.66	1.86	7.45	1.85	7.41
4B12 □	0.98	3.91	0.921	3.68	0.91	3.65	0.857	3.43	1.17	4.69	0.805	3.22	1.13	4.53	0.768	3.07
4B14 □	2.23	8.90	2.14	8.57	2.14	8.54	1.99	7.96	1.93	7.73	1.93	7.70	1.87	7.48	1.86	7.43
4B16 □	6.41	25.7	6.15	24.6	6.14	24.6	5.88	23.5	5.77	23.1	5.80	23.2	5.54	22.2	5.46	21.8
4C14 □	2.36	9.45	2.25	9.01	2.23	8.92	2.05	8.21	1.98	7.90	1.96	7.84	1.89	7.58	1.87	7.49
4C16 □	6.54	26.2	6.26	25.0	6.23	24.9	5.94	23.8	5.81	23.2	5.83	23.3	5.56	22.2	5.47	21.9
4C17 □	25.7	103	25.4	102	25.4	102	24.6	98.3	24.3	97.0	23.9	95.8	23.8	95.3	23.7	94.9
4D16 □	6.87	27.5	6.53	26.1	6.46	25.8	6.09	24.3	5.92	23.7	5.90	23.6	5.62	22.5	5.51	22.0
4D17 □	26.0	104	25.7	103	25.6	103	24.7	98.9	24.4	97.4	24.0	96.1	23.9	95.5	23.8	95.0
4D18 □	38.0	152	37.4	150	37.4	149	36.2	145	35.2	141	34.9	140	34.6	138	34.4	137
4E17 □	26.5	106	26.1	104	26.0	104	25.0	99.8	24.5	98.1	24.1	96.6	24.0	95.9	23.8	95.2
4E18 □	38.5	154	37.8	151	37.7	151	36.5	146	35.3	141	35.0	140	34.7	139	34.4	138
4E19 □	102	407	98.9	396	98.8	395	97.1	388	96.0	384	95.2	381	94.6	378	94.1	376
4F18 □	40.0	160	38.9	156	38.7	155	37.2	149	35.8	143	35.4	142	34.9	140	34.6	138
4F19 □	103	413	100	400	99.9	400	97.9	391	96.6	386	95.6	382	94.9	380	94.3	377

注）1. 枠番の□には 0 または 5 が入ります。
2. 表 E11a にはモータの慣性モーメント・GD² は含まれていません。
モータ直結形の慣性モーメント・GD² は本表の値にモータの慣性モーメント・GD²（表 E12）を加算して求めてください。
3. 減速比 364 以上の慣性モーメント・GD² はご照会ください。
4. 上表の数値は予告なしに変更する事があります。

慣性モーメント・GD²

表 E11b　ベベル・バディボックス® 減速機の慣性モーメント・GD²（中実軸形・出力軸出 L および R）

単位：J（慣性モーメント）　[× 10^{-4} kg-m²]
GD²　[× 10^{-4} kgf-m²]

枠番	減速比																	
	11		13		14		16		18		21		22		25		28	
	J	GD²	J	GD²	J	GD²	J	GD²	J	GD²	J	GD²	J	GD²	J	GD²	J	GD²
4A10 □	4.64	18.6	2.88	11.5	2.66	10.7	1.80	7.18	1.64	6.55	1.36	5.45	—	—	—	—	0.890	3.56
4A11 □	—	—	—	—	—	—	—	—	—	—	2.09	8.34	—	—	—	—	1.44	5.76
4A12 □	11.3	45.4	6.92	27.7	6.69	26.8	5.01	20.0	4.85	19.4	3.75	15.0	4.22	16.9	4.15	16.6	2.89	11.6
4A14 □	24.4	97.6	15.5	62.1	15.3	61.2	11.0	44.2	10.9	43.6	9.88	39.5	10.2	40.7	10.1	40.4	6.65	26.6
4B12 □	15.5	62.0	9.61	38.4	9.03	36.1	6.80	27.2	6.42	25.7	4.79	19.2	5.10	20.4	4.91	19.7	3.48	13.9
4B14 □	28.5	114	11.4	45.8	10.9	43.5	12.9	51.5	12.5	50.0	11.0	44.0	11.1	44.5	10.9	43.7	7.29	29.2
4B16 □	81.2	325	52.2	209	51.7	207	35.6	142	35.2	141	26.2	105	29.5	118	29.4	117	18.1	72.3
4C14 □	40.5	162	26.6	107	24.8	99.2	18.3	73.3	17.1	68.5	14.3	57.0	13.9	55.7	13.3	53.3	9.12	36.5
4C16 □	93.7	375	36.4	146	34.5	138	41.0	164	39.9	160	29.3	117	32.2	129	31.6	126	19.8	79.2
4C17 □	161	645	103	411	101	404	77.3	309	76.1	305	69.9	280	68.4	274	67.8	271	51.4	206
4D16 □	—	—	—	—	—	—	—	—	—	—	37.0	148	39.2	157	37.3	149	24.1	96.6
4D17 □	201	805	80.1	320	74.4	298	94.9	380	91.2	365	77.7	311	75.5	302	73.6	294	55.8	223
4D18 □	305	1222	155	621	150	598	107	428	103	412	107	430	92.4	370	90.5	362	77.6	310
4E17 □	—	—	—	—	—	—	—	—	—	—	89.7	359	85.2	341	82.4	330	62.6	250
4E18 □	353	1414	141	565	133	532	127	508	121	485	119	478	102	409	99.3	397	84.3	337
4E19 □	553	2212	301	1204	293	1171	208	832	202	808	226	903	191	762	188	751	166	665
4F18 □	528	2111	225	900	210	842	203	812	193	771	156	625	131	525	126	505	105	420
4F19 □	692	2768	388	1550	373	1492	269	1077	259	1036	265	1060	221	886	216	866	188	753

枠番	減速比																	
	35		39		46		53		60		67		74		80		88	
	J	GD²	J	GD²	J	GD²	J	GD²	J	GD²	J	GD²	J	GD²	J	GD²	J	GD²
4A10 □	0.547	2.19	0.517	2.07	0.477	1.91	0.415	1.66	0.298	1.19	0.315	1.26	0.307	1.23	0.276	1.10	0.270	1.08
4A11 □	1.05	4.20	1.02	4.08	0.893	3.57	0.814	3.26	0.761	3.04	0.666	2.67	0.658	2.63	0.635	2.54	0.629	2.52
4A12 □	1.78	7.14	1.75	7.02	1.85	7.39	1.72	6.90	1.29	5.16	1.45	5.81	1.44	5.77	1.33	5.33	1.33	5.31
4A14 □	4.71	18.9	4.68	18.7	3.78	15.1	3.40	13.6	3.01	12.0	2.57	10.3	2.56	10.2	2.38	9.53	2.38	9.50
4B12 □	2.14	8.56	2.06	8.25	2.07	8.28	1.89	7.56	1.42	5.68	1.55	6.20	1.53	6.11	1.40	5.61	1.39	5.55
4B14 □	5.10	20.4	5.02	20.1	4.02	16.1	3.58	14.3	3.15	12.6	2.67	10.7	2.65	10.6	2.46	9.82	2.44	9.77
4B16 □	12.9	51.7	12.8	51.4	11.3	45.3	10.1	40.6	8.54	34.2	7.79	31.2	7.77	31.1	7.25	29.0	7.24	28.9
4C14 □	6.23	24.9	5.99	23.9	4.71	18.8	4.10	16.4	3.55	14.2	2.98	11.9	2.91	11.7	2.68	10.7	2.63	10.5
4C16 □	14.0	56.1	13.8	55.1	12.0	47.9	10.6	42.5	8.92	35.7	8.09	32.4	8.03	32.1	7.46	29.9	7.41	29.7
4C17 □	38.9	156	38.7	155	36.1	145	31.9	128	30.5	122	28.4	114	28.3	113	27.3	109	27.2	109
4D16 □	16.8	67.4	16.1	64.2	13.6	54.5	11.9	47.5	9.88	39.5	8.87	35.5	8.65	34.6	8.01	32.0	7.86	31.4
4D17 □	41.8	167	41.0	164	37.8	151	33.2	133	31.5	126	29.2	117	29.0	116	27.8	111	27.7	111
4D18 □	62.9	252	62.1	249	55.4	222	48.8	195	46.0	184	43.5	174	43.3	173	40.2	161	40.0	160
4E17 □	45.7	183	44.6	178	40.4	161	35.1	140	33.0	132	30.3	121	29.9	120	28.6	114	28.4	113
4E18 □	66.9	267	65.7	263	58.0	232	50.7	203	47.5	190	44.6	178	44.3	177	40.9	164	40.7	163
4E19 □	142	569	141	564	130	518	123	491	117	468	109	435	108	433	105	421	105	420
4F18 □	78.6	315	76.6	307	65.8	263	56.5	226	52.1	208	47.8	191	47.3	189	43.2	173	42.8	171
4F19 □	155	619	153	611	138	552	129	516	122	488	112	448	112	446	108	430	107	429

枠番	減速比															
	102		112		123		151		179		207		249		305	
	J	GD²	J	GD²	J	GD²	J	GD²	J	GD²	J	GD²	J	GD²	J	GD²
4A10 □	0.188	0.754	0.175	0.699	0.169	0.677	0.155	0.618	0.206	0.825	0.138	0.553	0.196	0.785	0.131	0.523
4A11 □	0.605	2.42	0.578	2.31	0.575	2.30	0.559	2.24	0.541	2.16	0.536	2.14	0.529	2.12	0.525	2.10
4A12 □	0.936	3.74	0.887	3.55	0.884	3.54	0.838	3.35	1.16	4.64	0.795	3.18	1.12	4.50	0.763	3.05
4A14 □	2.18	8.72	2.11	8.42	2.10	8.41	1.97	7.88	1.92	7.67	1.91	7.66	1.86	7.45	1.85	7.41
4B12 □	0.980	3.92	0.929	3.72	0.915	3.66	0.858	3.43	1.17	4.69	0.806	3.22	1.13	4.53	0.768	3.07
4B14 □	2.23	8.91	2.14	8.58	2.14	8.55	1.99	7.96	1.93	7.73	1.93	7.71	1.87	7.49	1.86	7.43
4B16 □	6.41	25.7	6.15	24.6	6.14	24.6	5.88	23.5	5.77	23.1	5.80	23.2	5.54	22.2	5.46	21.8
4C14 □	2.37	9.47	2.27	9.08	2.23	8.93	2.05	8.22	1.98	7.91	1.96	7.84	1.89	7.58	1.87	7.49
4C16 □	6.55	26.2	6.26	25.0	6.24	24.9	5.94	23.8	5.81	23.3	5.83	23.3	5.56	22.3	5.47	21.9
4C17 □	25.7	103	25.4	102	25.4	102	24.6	98.3	24.3	97.0	23.9	95.8	23.8	95.3	23.7	94.9
4D16 □	6.88	27.5	6.56	26.2	6.46	25.8	6.09	24.4	5.92	23.7	5.91	23.6	5.62	22.5	5.51	22.0
4D17 □	26.0	104	25.7	103	25.6	103	24.7	98.9	24.4	97.4	24.0	96.1	23.9	95.5	23.8	95.0
4D18 □	38.0	152	37.4	150	37.4	149	36.2	145	35.2	141	34.9	140	34.6	138	34.4	137
4E17 □	26.5	106	26.2	105	26.0	104	25.0	99.8	24.5	98.1	24.1	96.6	24.0	95.9	23.8	95.3
4E18 □	38.5	154	37.8	151	37.7	151	36.5	146	35.3	141	35.1	140	34.7	139	34.4	138
4E19 □	102	407	98.9	396	98.8	395	97.1	389	96.0	384	95.2	381	94.6	378	94.1	376
4F18 □	40.1	160	39.0	156	38.8	155	37.2	149	35.8	143	35.4	142	34.9	140	34.6	138
4F19 □	103	414	100	401	99.9	400	97.9	392	96.6	386	95.6	382	94.9	380	94.3	377

注）1. 枠番の□には 0 または 5 が入ります。
2. 表 E11b にはモータの慣性モーメント・GD² は含まれていません。
モータ直結形の慣性モーメント・GD² は本表の値にモータの慣性モーメント・GD²（表 E12）を加算して求めてください。
3. 減速比 364 以上の慣性モーメント・GD² はご照会ください。
4. 上表の数値は予告なしに変更する事があります。

慣性モーメント・GD²

表 E11c　ベベル・バディボックス® 減速機の慣性モーメント・GD²（中実軸形・出力軸出 T）

単位：J（慣性モーメント）　[× 10^{-4} kg-m²]
GD²　[× 10^{-4} kgf-m²]

枠番	減速比																	
	11		13		14		16		18		21		22		25		28	
	J	GD²	J	GD²	J	GD²	J	GD²	J	GD²	J	GD²	J	GD²	J	GD²	J	GD²
4A10 □	4.83	19.3	3.01	12.1	2.77	11.1	1.89	7.55	1.72	6.86	1.41	5.65	—	—	—	—	0.917	3.67
4A11 □	—	—	—	—	—	—	—	—	—	—	2.14	8.54	—	—	—	—	1.47	5.88
4A12 □	10.2	40.7	7.05	28.2	6.80	27.2	5.09	20.4	4.93	19.7	3.80	15.2	4.27	17.1	4.18	16.7	2.92	11.7
4A14 □	21.3	85.3	15.7	62.6	15.4	61.7	11.1	44.5	11.0	43.9	9.93	39.7	10.2	40.8	10.1	40.5	6.68	26.7
4B12 □	16.0	63.9	9.92	39.7	9.29	37.2	7.01	28.0	6.59	26.4	4.91	19.6	5.20	20.8	5.00	20.0	3.54	14.2
4B14 □	29.0	116	18.6	74.5	18.0	72.0	13.1	52.3	12.7	50.7	11.1	44.5	11.2	44.9	11.0	44.1	7.36	29.4
4B16 □	70.0	280	52.5	210	51.9	208	35.8	143	35.4	141	26.3	105	29.6	119	29.4	118	18.1	72.6
4C14 □	41.5	166	27.3	109	25.4	102	18.8	75.1	17.5	70.0	14.5	58.1	14.2	56.7	13.5	54.1	9.27	37.1
4C16 □	94.8	379	61.8	247	59.8	239	41.5	166	40.3	161	29.5	118	32.5	130	31.8	127	20.0	79.8
4C17 □	140	560	103	414	102	406	77.8	311	76.5	306	70.2	281	68.7	275	68.0	272	51.6	206
4D16 □	—	—	—	—	—	—	—	—	—	—	37.6	150	39.7	159	37.7	151	24.5	97.9
4D17 □	203	813	131	524	125	501	95.9	384	92.0	368	78.3	313	75.6	302	74.0	296	56.2	225
4D18 □	242	968	157	627	151	603	108	432	104	416	108	432	92.9	372	90.9	363	77.9	312
4E17 □	—	—	—	—	—	—	—	—	—	—	90.9	363	86.2	345	83.2	333	63.2	253
4E18 □	358	1432	187	746	178	711	129	516	123	491	121	482	103	414	100	400	85.0	340
4E19 □	446	1785	304	1216	295	1180	210	841	204	815	227	908	192	766	188	754	167	668
4F18 □	534	2134	293	1173	278	1113	206	822	195	780	158	631	135	540	127	509	106	423
4F19 □	587	2346	391	1565	376	1504	272	1088	261	1045	266	1066	223	891	218	870	189	757

枠番	減速比																	
	35		39		46		53		60		67		74		80		88	
	J	GD²	J	GD²	J	GD²	J	GD²	J	GD²	J	GD²	J	GD²	J	GD²	J	GD²
4A10 □	0.565	2.26	0.532	2.13	0.487	1.95	0.423	1.69	0.304	1.22	0.320	1.28	0.311	1.24	0.279	1.12	0.273	1.09
4A11 □	1.07	4.27	1.03	4.14	0.903	3.61	0.822	3.29	0.767	3.07	0.671	2.68	0.662	2.65	0.638	2.55	0.632	2.53
4A12 □	1.80	7.21	1.77	7.07	1.86	7.44	1.73	6.93	1.30	5.19	1.46	5.82	1.45	5.79	1.34	5.35	1.33	5.32
4A14 □	4.73	18.9	4.70	18.8	3.79	15.1	3.41	13.6	3.01	12.0	2.57	10.3	2.56	10.2	2.39	9.54	2.38	9.52
4B12 □	2.18	8.72	2.10	8.39	2.09	8.38	1.91	7.64	1.44	5.74	1.56	6.24	1.54	6.15	1.41	5.64	1.39	5.58
4B14 □	5.14	20.6	5.06	20.2	4.04	16.2	3.60	14.4	3.16	12.6	2.68	10.7	2.66	10.6	2.46	9.86	2.45	9.79
4B16 □	13.0	51.9	12.9	51.5	11.3	45.4	10.2	40.6	8.55	34.2	7.81	31.2	7.78	31.1	7.26	29.0	7.24	29.0
4C14 □	6.33	25.3	6.07	24.3	4.77	19.1	4.15	16.6	3.59	14.3	3.01	12.0	2.94	11.7	2.69	10.8	2.64	10.6
4C16 □	14.1	56.4	13.8	55.4	12.0	48.1	10.7	42.7	8.96	35.8	8.12	32.5	8.05	32.2	7.48	29.9	7.43	29.7
4C17 □	39.0	156	38.7	155	36.2	145	32.0	128	30.5	122	28.4	114	28.3	113	27.3	109	27.2	109
4D16 □	17.0	68.2	16.2	64.9	13.7	55.0	12.0	47.8	10.0	39.8	8.93	35.7	8.70	34.8	8.05	32.2	7.89	31.6
4D17 □	42.0	168	41.2	165	37.9	152	33.3	133	31.5	126	29.2	117	29.0	116	27.9	111	27.7	111
4D18 □	63.1	252	62.3	249	55.5	222	48.8	195	46.1	184	43.6	174	43.3	173	40.2	161	40.0	160
4E17 □	46.1	184	44.9	180	40.6	162	35.3	141	33.1	132	30.4	121	30.0	120	28.7	115	28.4	114
4E18 □	67.3	269	66.0	264	58.2	233	50.9	203	47.7	191	44.7	179	44.4	177	41.0	164	40.8	163
4E19 □	143	570	141	565	130	519	123	491	117	469	109	435	108	434	105	421	105	420
4F18 □	79.1	317	77.1	308	66.1	264	56.8	227	52.3	209	48.0	192	47.4	190	43.3	173	42.9	172
4F19 □	155	621	153	612	138	553	129	517	122	489	112	449	112	447	108	431	107	429

枠番	減速比															
	102		112		123		151		179		207		249		305	
	J	GD²	J	GD²	J	GD²	J	GD²	J	GD²	J	GD²	J	GD²	J	GD²
4A10 □	0.191	0.762	0.174	0.696	0.171	0.683	0.156	0.622	0.207	0.828	0.139	0.555	0.197	0.786	0.131	0.524
4A11 □	0.607	2.43	0.579	2.32	0.576	2.30	0.560	2.24	0.541	2.17	0.537	2.15	0.530	2.12	0.526	2.10
4A12 □	0.938	3.75	0.889	3.56	0.886	3.54	0.839	3.35	1.16	4.64	0.795	3.18	1.13	4.50	0.763	3.05
4A14 □	2.18	8.73	2.11	8.43	2.10	8.42	1.97	7.88	1.92	7.67	1.92	7.66	1.86	7.45	1.85	7.41
4B12 □	0.985	3.94	0.926	3.71	0.918	3.67	0.860	3.44	1.18	4.70	0.807	3.23	1.13	4.53	0.769	3.07
4B14 □	2.23	8.93	2.15	8.59	2.14	8.56	1.99	7.97	1.93	7.73	1.93	7.71	1.87	7.49	1.86	7.43
4B16 □	6.42	25.7	6.16	24.6	6.15	24.6	5.88	23.5	5.77	23.1	5.80	23.2	5.54	22.2	5.46	21.8
4C14 □	2.38	9.51	2.27	9.06	2.24	8.96	2.06	8.24	1.98	7.92	1.96	7.85	1.90	7.59	1.87	7.50
4C16 □	6.56	26.2	6.27	25.1	6.24	25.0	5.94	23.8	5.82	23.3	5.83	23.3	5.56	22.3	5.47	21.9
4C17 □	25.7	103	25.4	102	25.4	102	24.6	98.3	24.3	97.0	23.9	95.8	23.8	95.3	23.7	94.9
4D16 □	6.90	27.6	6.56	26.2	6.48	25.9	6.10	24.4	5.93	23.7	5.91	23.7	5.62	22.5	5.51	22.0
4D17 □	26.0	104	25.7	103	25.7	103	24.7	99.0	24.4	97.5	24.0	96.1	23.9	95.6	23.8	95.0
4D18 □	38.0	152	37.5	150	37.4	150	36.2	145	35.2	141	34.9	140	34.6	138	34.4	137
4E17 □	26.6	106	26.2	105	26.0	104	25.0	99.9	24.5	98.2	24.2	96.6	24.0	95.9	23.8	95.3
4E18 □	38.6	154	37.9	151	37.7	151	36.5	146	35.4	141	35.1	140	34.7	139	34.4	138
4E19 □	102	407	98.9	396	98.8	395	97.1	389	96.0	384	95.2	381	94.6	379	94.1	376
4F18 □	40.2	161	39.0	156	38.8	155	37.2	149	35.9	143	35.4	142	34.9	140	34.6	138
4F19 □	103	414	100	401	100	400	97.9	392	96.6	386	95.6	382	94.9	380	94.3	377

注）1. 枠番の□には 0 または 5 が入ります。
2. 表 E11c にはモータの慣性モーメント・GD² は含まれていません。
モータ直結形の慣性モーメント・GD² は本表の値にモータの慣性モーメント・GD²（表 E12）を加算して求めてください。
3. 減速比 364 以上の慣性モーメント・GD² はご照会ください。
4. 上表の数値は予告なしに変更する事があります。

5. モータの慣性モーメント・GD²

表 E12　プレミアム効率三相モータの慣性モーメント・GD²

［4P モータ］

単位：J_M（慣性モーメント）（kg·m²）GD^2_M（kgf·m²）

kW × P	0.75kW × 4P		1.1kW × 4P		1.5kW × 4P		2.2kW × 4P		3.0kW × 4P		3.7kW × 4P		5.5kW × 4P	
	J_M	GD^2_M	J_M	GD^2_M	J_M	GD^2_M	J_M	GD^2_M	J_M	GD^2_M	J_M	GD^2_M	J_M	GD^2_M
ブレーキ無	0.00235	0.00942	0.00337	0.0135	0.00391	0.0156	0.00880	0.0352	0.0100	0.0400	0.0194	0.0777	0.0291	0.116
ブレーキ付	0.00258	0.0103	0.00396	0.0158	0.00450	0.0180	0.00978	0.0391	0.0110	0.0440	0.0209	0.0835	0.0306	0.122

kW × P	7.5kW × 4P		11kW × 4P	
	J_M	GD^2_M	J_M	GD^2_M
ブレーキ無	0.0409	0.164	0.0561	0.224
ブレーキ付	0.0450	0.180	0.0602	0.241

出力軸軸端詳細寸法

図 E5　出力軸詳細

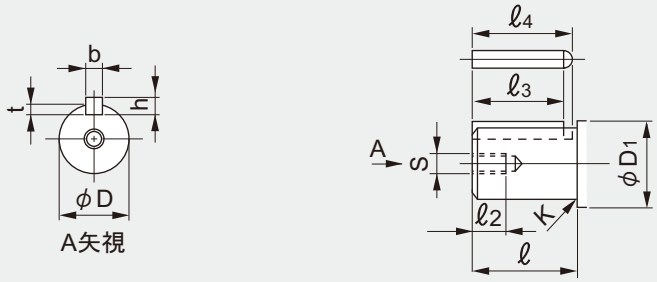

●軸端寸法公差 ・・・・・・JIS B 0401-1998 “h6” です。
●キーおよびキー溝寸法 ・・・・・・JIS B 1301-1996（ISO）「キー及びキー溝 平行キー（締込み形）」に準拠しています。

表 E13 出力軸軸端寸法表

枠　番	D (h6)	公差	D1	ℓ	K (アール)	s	ℓ 2	t	公差	b（キー） (h9)	公差	h（キー）	公差	ℓ 3 (キー)	ℓ 4
4A10 □ 4A11 □ 4A12 □ 4A14 □	50	0 -0.016	85	90	R3	M10	20	5.5		14		9		70	77
4B12 □ 4B14 □ 4B16 □	65		100	115	R3	M12	24	7		18	0 -0.043	11		80	89
4C14 □ 4C16 □ 4C17 □	80	0 -0.019	120	145	R5	M12	24	9	+0.2 0	22		14		120	131
4D16 □ 4D17 □ 4D18 □	95		140	170	R5	M20	40	9		25		14	0 -0.110	140	152.5
4E17 □ 4E18 □ 4E19 □	110	0 -0.022	160	200	R5	M20	40	10		28	0 -0.052	16		160	174
4F18 □ 4F19 □	130		180	210	R5	M20	45	11		32	0 -0.062	18		170	186

注）1. 枠番の□には 0、5、DA、DB、DC のいずれかが入ります。
2. 本図表の内容は予告なしに変更することがあります。

中空軸（ホローシャフト）形取扱資料

ホローシャフト形の取付

1. 被動軸への取付け

●被動軸表面及び中空軸内径に二硫化モリブデングリースを塗布し、減速機を被動軸に挿入してください。

●はめあいがかたい場合は、中空出力軸の端面を木製ハンマで軽くたたいて挿入してください。この際、ケーシングは絶対にたたかないでください。又、右図のように　ⓐ～ⓔの治具を製作してご使用頂ければ、よりスムーズに挿入出来ます。

●中空軸を、JIS H8 公差によって製作しています。被動軸の推奨寸法公差は以下の通りです。

均一荷重で衝撃が作用しない場合 ..... JIS h6 または js6

衝撃荷重がある場合や、ラジアル荷重が大きい場合 ..... JIS js6 または k6

●スナップリングのサイズは、JIS B2804 C 形止め輪に依ります。

●被動軸を段付にする場合、軸応力のチェックを行ってください。

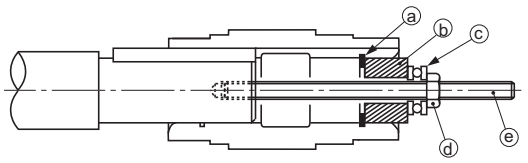

ⓐ止め輪　ⓑスペーサ　ⓒスラスト軸受　ⓓナット　ⓔ寸切りボルト

2. 被動軸からの取り外し

ケーシングと中空出力軸の間に余分な力がかからないようご注意ください。

右図の様にⓕ～ⓘの治具をご使用して頂ければ、よりスムーズに取り外すことができます。

注）取り付け、固定、及び取り外し用の部品は下記の推奨寸法のものをお客様でご用意ください。

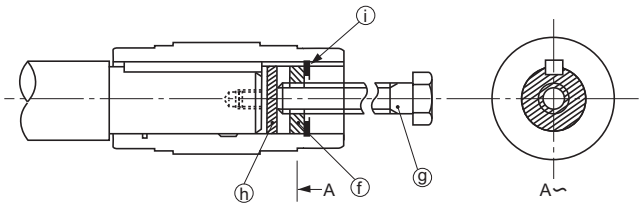

ⓕスペーサ　ⓖ上ボルト　ⓗ円板　ⓘ止め輪

中空軸取付・取外し用治具、被動軸推奨寸法図

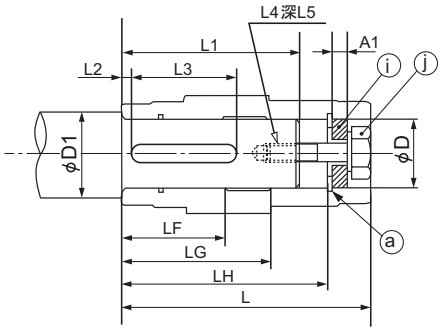

図E6　固定方法

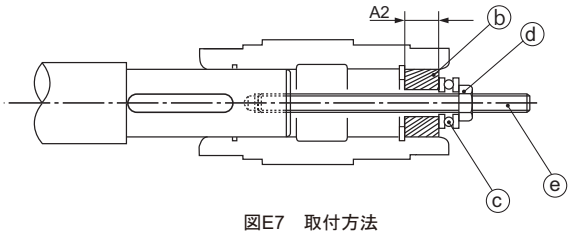

図E7　取付方法

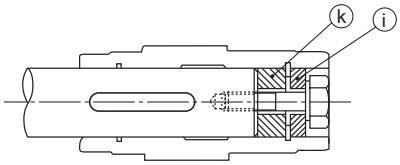

図E8　固定方法

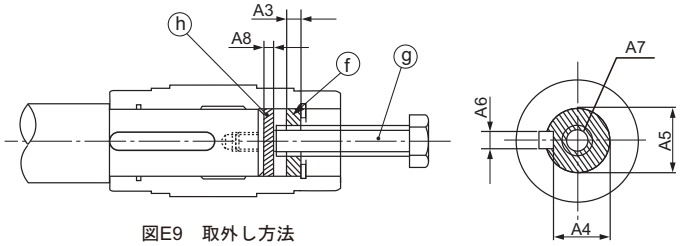

図E9　取外し方法

中空軸（ホローシャフト）形取扱資料

表 E14　被動軸および治具推奨寸法

枠番	中空軸（ベベル・バディボックス®）					被動軸推奨寸法						治具推奨寸法													
												ⓐ	ⓑ	ⓒ	ⓓ	ⓔ	ⓕ						ⓖ	ⓗ	ⓘ	ⓙ	ⓚ
	ØD	L	LH	LG	LF	L1	L2	L3（最小寸法）(MIN)	L4	L5	ØD1	穴用C形止め輪	A2	スラスト軸受	ナット	寸切りボルト	A3	A4	A5	A6	A7	上ボルト（総ネジ）	A8	A1	上ボルト	外径 x 幅
4A10□ 4A11□ 4A12□ 4A14□	Ø55	216	186	131	85	157	10	76	M16	32	Ø65	Ø55	25	51104	M16	M16x250	19	45	$55^{-0.1}_{0.3}$	16	M24	M24x250	5	13	M16x80	Ø55x29
4B12□ 4B14□ 4B16□	Ø65	259	229	159	100	204	12	115	M20	34	Ø75	Ø65	25	51105	M20	M20x300	19	58	$65^{-0.1}_{0.3}$	18	M24	M24x300	5	13	M20x80	Ø65x25
4C14□ 4C16□ 4C17□	Ø75	285	248	165	120	223	12	170	M20	39	Ø85	Ø75	25	51105	M20	M20x300	19	67.5	$75^{-0.1}_{0.3}$	20	M24	M24x300	5	13	M20x80	Ø75x25
4D16□ 4D17□ 4D18□	Ø85	340	303	195	145	272	15	215	M24	44	Ø95	Ø85	35	51107	M24	M24x400	24	77	$85^{-0.1}_{0.3}$	22	M30	M30x400	6	15	M24x100	Ø85x31
4E17□ 4E18□ 4E19□	Ø100	373	336	208	165	310	16	220	M24	48	Ø110	Ø100	35	51107	M24	M24x400	19	90	$100^{-0.1}_{0.3}$	28	M30	M30x400	6	15	M24x100	Ø100x26
4F18□ 4F19□	Ø120	435	386	241	189	345	16	260	M30	60	Ø140	Ø120	46	51109	M30	M30x450	30	109	$120^{-0.1}_{0.3}$	32	M36	M36x450	7	15	M30x110	Ø120x41

※枠番の□には 0、5、DA、DB、DC のいずれかが入ります。

3. 被動軸への固定

●トルクアームにて回り止めの場合には、減速機を必ず被動軸に固定してください。

a. 減速機が機械側に動かない固定方法例

機械側

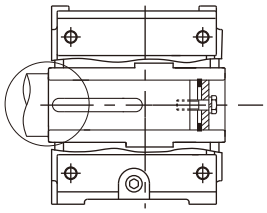

段付軸による固定

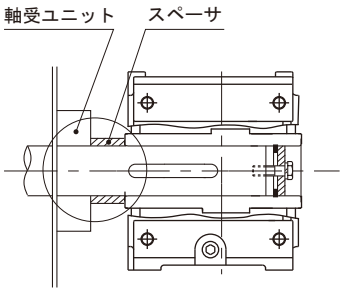

スペーサによる固定
（被動軸段なし）

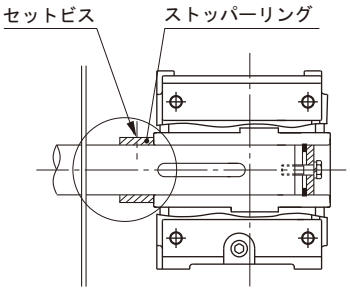

セットビスとストッパーリングによる固定
（被動軸段なし）

b. 減速機が反機械側に動かない固定方法例

機械側

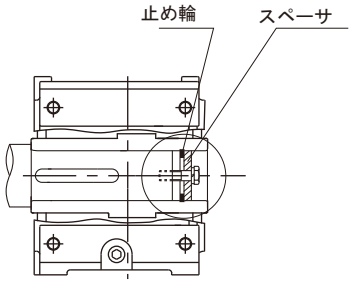

スペーサと止め輪による固定

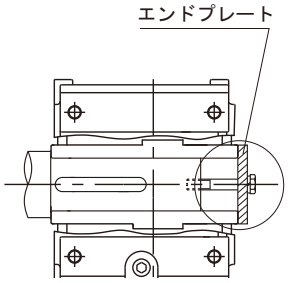

エンドプレートによる固定

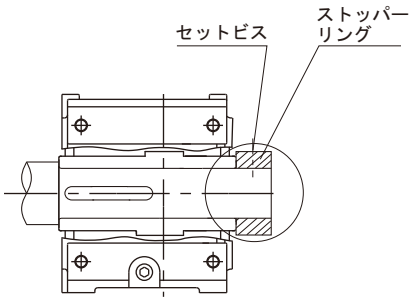

セットビスとストッパーリングによる固定

中空軸（ホローシャフト）形取扱資料

4. フランジ取付

被動軸及び減速機中空軸に対して、減速機ケースがこじられ余分な力が発生しない様、取り付けにご注意下さい。

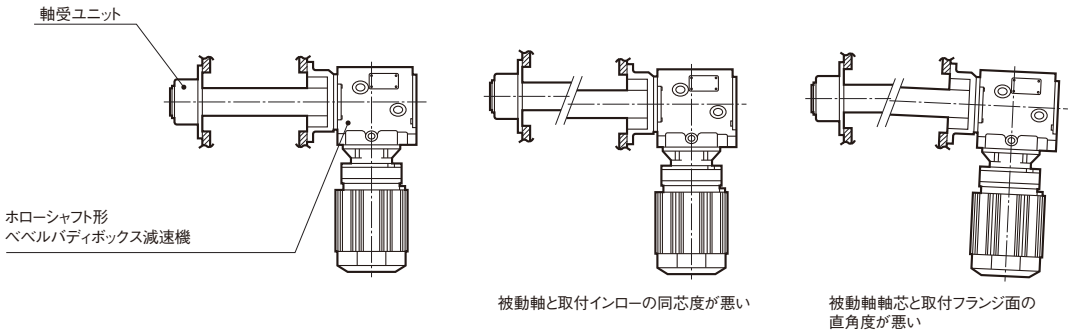

安全カバー

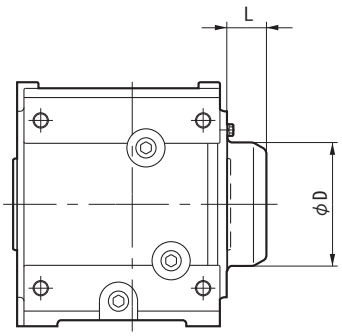

※左右取付け可能です。

表 E15　安全カバー寸法

枠　番	L	ØD
4A10 □ 4A11 □ 4A12 □ 4A14 □	43	115
4B12 □ 4B14 □ 4B16 □	47	130
4C14 □ 4C16 □ 4C17 □	57	180
4D16 □ 4D17 □ 4D18 □	62	200
4E17 □ 4E18 □ 4E19 □	69	210
4F18 □ 4F19 □	102.5	260

注）1. □には 0、5、DA、DB、DC が入ります。
2. 安全カバーは中空軸（ホローシャフト）タイプに 1 ヶ付属します。
3. Y5 と Y6 の屋外形の場合は、ご照会ください。
4. 本表の値は、予告なしに変更することがあります。

中実軸（ソリッドシャフト）形取扱資料

シールキャップ

中実軸形（出力軸片側）は、
(1) 枠番 A ～ E は、反軸出側にシールキャップを取り付けています。

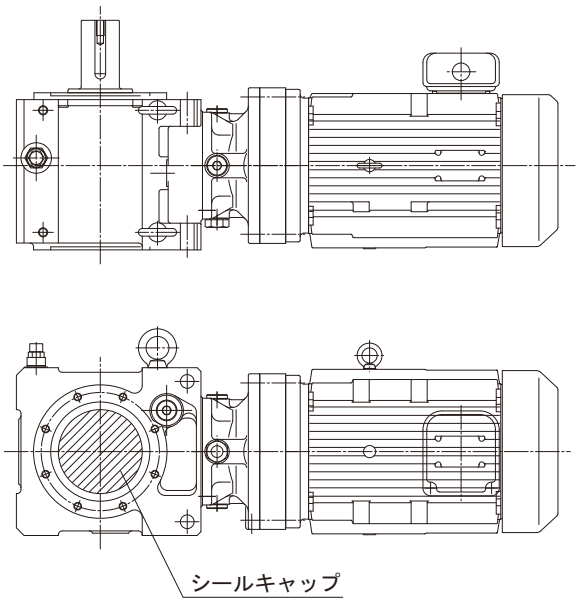

(2) 枠番 F は、反軸出側にカバーを取り付けています。
- ボルトの頭を含め、ケース面より 39mm 出っ張ります。
- モータ中心からの長さ（下図 277mm、222mm 部）は、取付位置記号によって異なります。（D7 ～ D13 頁、E38 ～ E40 頁参照）

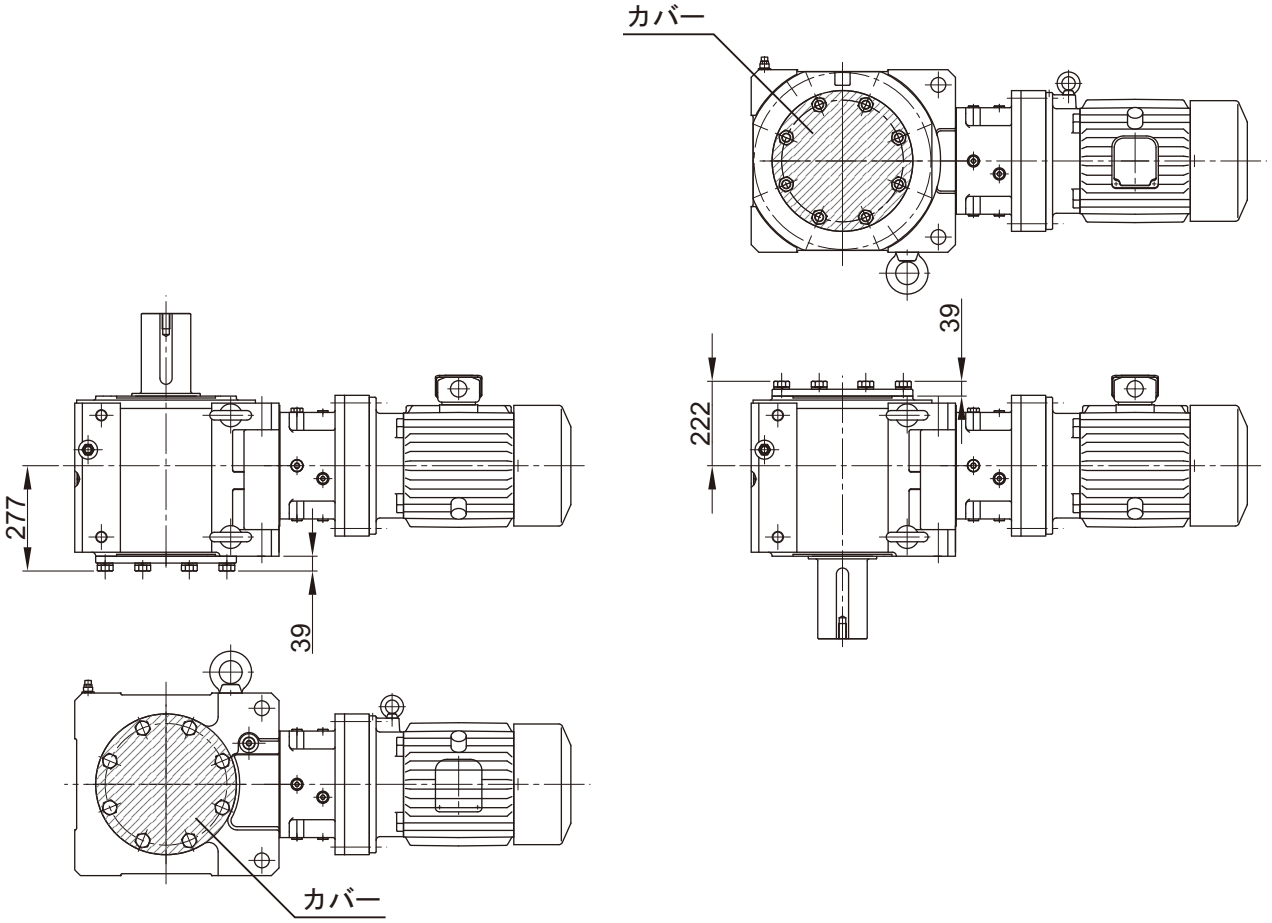

MEMO

取合オプション　減速機部

■中空軸（ホローシャフト）シュリンクディスク

設計推奨例

1. 被動軸の設計
・製品ご発注の際、シュリンクディスク取付方向を必ずご指定ください。（表 E16 参照）
納入後のシュリンクディスク取付方向の変更はできません。
・被動軸は表 E16 の寸法表を参考に設計してください。

2. シュリンクディスクの取付
・シュリンクディスクはボスを締め付ける面にグリースを塗布した状態で、減速機本体に付属して出荷しますので、そのまま組立できます。
輸送中に両プレート間に詰めてある挿入物は、ボルトを全部緩めれば取り外すことが出来ます。
今まで使用されていたシュリンクディスクを取り外して再使用するときは、まず分解して洗浄し、スライディングコーン、締付ボルト及びそのボルト頭と接触する面に二硫化モリブデングリースを塗布してください。

(1) ボスの孔及びそれに接する軸は完全に脱脂してください。
(2) シュリンクディスクを中空軸上にスライドさせてください。被動軸が中空軸の中に入るまでは、締付ボルトを締めないでください。
(3) 被動軸または減速機をスライドさせ、被動軸を中空軸に挿入してください。
(4) ボルトを締める時、両プレートの面が平行になるように注意してください。この場合短い柄のスパナが作業に適当です。
(5) シュリンクディスクが正しくセットされたことを確認した後で、適当な長さのスパナで締付ボルトを締め始めてください。時計方向に（対角ではありません）均一に順番に両プレートを平行に保ちながら締めてください。この場合、各ボルトを 1 回に 30° ずつ締めることをお勧めします。
(6) 締付が終わったシュリンクディスクは、必ずトルクレンチでチェックしてください。規定のトルクはシュリンクディスクの銘板に記されています。
(7) 最後に両プレートが平行であるかどうかを調べてください。

注）シュリンクディスクを上記の手順で取り付けてから、運転をしてください。
中空軸と被動軸の接触部は無潤滑状態ですので、正しい方法で取り付けられていない状態で回転させると、軸に傷やかじりが容易に発生します。

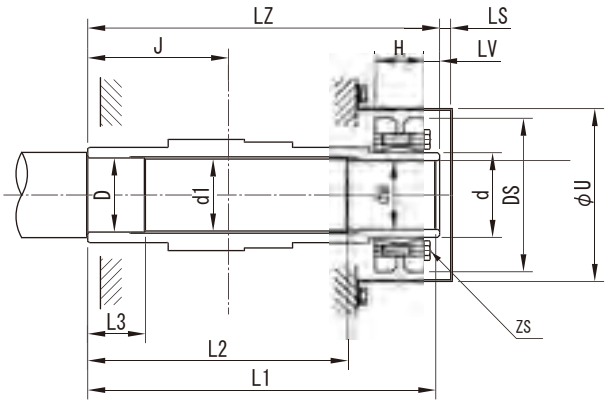

図 E10 シュリンクディスク方式
中空軸寸法

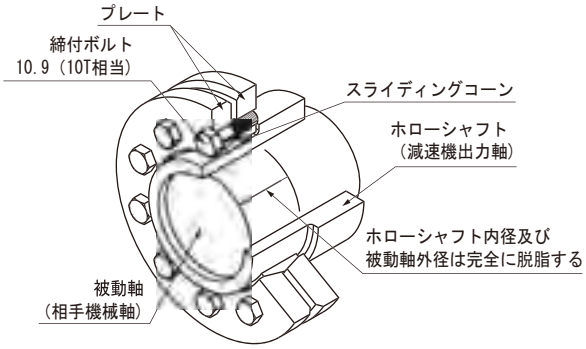

図 E11 シュリンクディスク構造

3. シュリンクディスクの取り外し
・シュリンクディスクの取り外しは、取付要領の逆の順序で行ってください。
・両プレートがスライディングコーンの上で傾かないように順番にボルトを少しずつ緩めてください。
・両プレートが平行でない場合は、ボルトは絶対に取り外さないでください。両プレートが突然にスライディングコーンから飛び出してけがをする恐れがあります。そのため全てのボルトを軽く緩め、両プレートの間にくさびを入れて平行を出してください。

表 E16　シュリンクディスク設計参考寸法

枠　番	シュリンクディスク								中空軸（ホローシャフト）				
						据付ボルト						安全カバー	
	取付位置	形式	d	DS	H	ZS	強度区分	TA N・m	J	LZ	LV	LS	U
4A10 □ 4A11 □	R	S-55X68	68	115	30	M6	10.9	11.8	100.5	258.5	5	7	130
4A12 □ 4A14 □	L	S-55X68	68	115	30	M6	10.9	11.8	115.5	258.5	5	7	130
4B12 □ 4B14 □	R	S-65X80	80	145	32	M8	12.9	34.3	127	303.5	5	7	153
4B16 □	L	S-65X80	80	145	32	M8	12.9	34.3	132	303.5	5	7	153
4C14 □ 4C16 □	R	S-75X100	100	170	44	M8	12.9	34.3	156	336.5	0	12.3	184
4C17 □	L	S-75X100	100	170	44	M8	12.9	34.3	129	336.5	0	12.3	184
4D16 □ 4D17 □	R	H-85X110	110	185	60	M10	12.9	67.6	155	407.5	0	13.4	202
4D18 □	L	H-85X110	110	185	60	M10	12.9	67.6	185	407.5	0	13.4	202
4E17 □ 4E18 □	R	S-100X140	140	230	60	M12	12.9	118	163	440.5	0	14.5	242
4E19 □	L	S-100X140	140	230	60	M12	12.9	118	210	440.5	0	14.5	242
4F18 □	R	S-120X165	165	290	71	M16	10.9	245	190	513	0	17	310
4F19 □	L	S-120X165	165	290	71	M16	10.9	245	244.5	513	0	17	310

枠　番	被動軸（推奨設計寸法）					
	dw	d1	D	L1	L2	L3
4A10 □ 4A11 □	55h6	55.5	56h7	258.5	201	50
4A12 □ 4A14 □	55h6	55.5	56h7	258.5	201	50
4B12 □ 4B14 □	65h6	65.5	66h7	303.5	244	50
4B16 □	65h6	65.5	66h7	303.5	244	50
4C14 □ 4C16 □	75h6	75.5	76h7	336.5	270	50
4C17 □	75h6	75.5	76h7	336.5	270	50
4D16 □ 4D17 □	85h6	85.5	86h7	407.5	325	65
4D18 □	85h6	85.5	86h7	407.5	325	65
4E17 □ 4E18 □	100h6	100.5	101h7	440.5	358	65
4E19 □	100h6	100.5	101h7	440.5	358	65
4F18 □	120h6	120.5	121h7	513	415	98
4F19 □	120h6	120.5	121h7	513	415	98

※枠番の□には、0、5、DA、DB、DC のいずれかが入ります。

表 E17　締付ボルトの規定締付トルク

ボルト	種類	ISO 10.9･JIS 10T								
	サイズ	M5	M6	M8	M10	M12	M16	M20	M24	M27
締付トルク（N･m）		6.9	11.8	29.4	57.8	98	245	480	823	1225

ボルト	種類	ISO 12.9･JIS 10T								
	サイズ	M5	M6	M8	M10	M12	M16	M20	M24	M27
締付トルク（N･m）		7.8	13.7	34.3	67.6	118	284	559	960	1421

表 E18　シュリンクディスク取付位置指定コード

	R61	R62
取付位置記号（補助形式）Y1		
取付位置記号（補助形式）Y3		

・Y2、Y4、Y5、Y6 の場合は、ご照会ください。
・シュリンクディスク方式の場合も、安全カバーが 1 ケ付属します。

取合オプション　減速機部

■テーパグリップ

設計推奨例

ホローシャフトにはキー取付け方式の他にテーパーグリップをオプションで準備しています。
- ●キー不要で取付が可能
- ●取付け、取外しが簡単
- ●フレッチングをおこしにくく、軸を痛めない

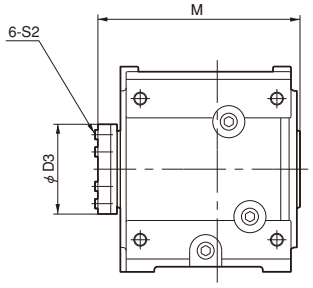

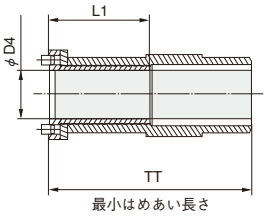

表 E19　テーパグリップ寸法

枠　番	Φ D4		L 1	Φ D3	M	TT	締め付けボルト		
	標準径	オプション径					締め付けボルト	締め付けトルク N・m	締め付けトルク kgf・m
4A10 □ 4A11 □ 4A12 □ 4A14 □	55	45,50	130	104	245	198	M12	75	7.65
4B12 □ 4B14 □ 4B16 □	65	55,60	145	114	291	237	M12	140	14.3
4C14 □ 4C16 □ 4C17 □	75	50,70	170	138	320	258	M16	250	25.5
4D16 □ 4D17 □ 4D18 □	85	70,80	199	152	380	300	M16	300	30.6
4E17 □ 4E18 □ 4E19 □	100	80,90	200	170	415	354	M16	300	30.6

□には 0、5、DA、DB、DC のいずれかが入ります。
F サイズ枠番は都度対応となります。
テーパグリップのホロー穴に挿入する軸の推奨公差は h8 です。

テーパグリップ選定資料

始動頻度が多い場合や衝撃が大きい場合は下記の選定手順により、テーパグリップの選定を行ってください。
本資料はテーパグリップだけの選定資料ですので減速機の選定はギヤモータの選定手順によってください。

1. テーパグリップの選定

選定式

Ｔｓ：テーパグリップのスリップトルク　N･m
Tlmax：負荷最大トルク　N･m
Ｓ：安全率

連続運転一様負荷	衝撃無し、慣性小	2.0 ～ 3.0
始動停止、衝撃がある場合	衝撃中、慣性中	3.0 ～ 4.0
衝撃大、慣性大	4.0 ～ 5.0	
クレーン、台車の走行 (横行) 等		

Ts ≧ Tlmax × S

表 E20　テーパグリップのスリップトルク　Ts

枠番	4A10 □ 4A11 □ 4A12 □ 4A14 □	4B12 □ 4B14 □ 4B16 □	4C14 □ 4C16 □ 4C17 □	4D16 □ 4D17 □ 4D18 □	4E17 □ 4E18 □ 4E19 □
Ts（N･m）	3450	7870	12000	19000	21800

※枠番の□には、0、5、DA、DB、DC のいずれかが入ります。

2. 負荷最大トルク　Tlmax

1) 一様な負荷の場合
実負荷トルクを使用してください。

2) 始動停止が頻繁にある場合や、衝撃・振動がある場合キータイプを使用するようにしてください。
テーパグリップを使用する場合は、ねじの弛み止め等の特殊仕様を必要としますのでご照会ください。

4. その他の注意

1) テーパグリップ部は曲げモーメント及びスラスト荷重を受けられません。
2) テーパグリップ部はフランジ取付けタイプとの併用はできません。
上記の場合はキータイプを使用するようにしてください。

テーパグリップの取り扱いと注意点

注意点

1. 減摩剤を含むオイル、グリースは絶対に使用しないでください。所定の伝達トルクが出なくなります。
2. ボルトの締め付けはトルクレンチを必ず使用し、所定のトルクで本取り扱い説明の順序で必ず締めてください。
所定の伝達トルクが出ない場合やゆるみが発生する原因になります。
3. 所定の締め付けトルク以上での締め付けも行わないでください。
ボルトの破損、テーパグリップの破損等の原因になります。
4. 安全のため、定期的な増し締めを行うようにしてください

テーパグリップ組付け手順

1. 取り付ける機械の軸の準備
1-1) 軸は、錆や凹凸（特に出っ張り）がないようにしてください。
1-2) 軸の推奨公差は h8 です。
1-3) 軸に付着しているごみ、ほこり、油分などを布あるいはアルコール溶剤などで拭き取ってください。
特に、油、グリースなどは完全に拭き取ってください。


図 E12

2. 減速機にテーパグリップをセットする
2-1) テーパグリップのねじ部に薄く油を塗ってください。
2-2) スラストカラーをテーパグリップのねじ部にのせてください。
テーパグリップを時計方向に回しながら、減速機の軸に挿入してください。
テーパグリップは、フランジがスラストカラーに接するまで回し込んでください。（図 E12）
2-3) 次にテーパグリップを反時計方向に回転させてください。
この時のスラストカラーとテーパグリップフランジ間の距離は 1mm 程度を目安としてください。（図 E13）
次に、すべてのセットボルトをテーパグリップに締め込んでください。
締付け力はボルトがスラストカラーの座ぐり穴に軽く接する程度にしてください。(手でねじを直接回す程度の力)


図 E13

3. 減速機を機械軸にセットする
3-1) 減速機 (テーパグリップのホロー穴) を機械軸にのせ所定の位置 (TT 寸法) まで挿入してください。
入りにくい場合は締め付けボルトを少し緩めてください。ハンマー等で強く叩かないでください。
3-2) 次にテーパグリップのねじを次の手順で締めてください。
なお、ボルトの締め付けに当たっては必ずトルクレンチを使用してください。
また、ボルトの所定の締め付けトルクは図 E13 の通りです。
① まず所定の締め付けトルクの 1/3 程度で、図 E15 に示す順序 (1 → 2 → 3 → 4 → 5 → 6) で全部のボルトを締めてください。
② 次に所定の締め付けトルクの 2/3 程度で同様に締めてください。
③ 次に所定の締め付けトルクで同様に締めてください。
④ 最後に同じ所定トルクで同様に数回繰り返して締めてください。
以上で取付は完了です。


図 E14

4. 運転後の増し締め
運転後 20 ～ 30 時間後に、締め付けトルクの確認を行って下さい。緩んでいるようであれば所定の締め付けトルクで締め直してください。
また、半年に一度程度、定期的に締め付けトルクの確認を行うようにしてください。

テーパグリップの取外し
1. 締め付けねじをゆっくりとスラストカラーの座ぐり穴から離れるまで順番にゆるめてください。
2. 次に木ハンマーでテーパグリップのフランジを軽くたたいてください。
これで減速機は機械軸からフリーになります。
3. 次に締め付けねじの 2 本を手で軽く締め込んでください。
これは、減速機を軸からはずすときにテーパグリップがロックしないようにするためです。
この状態で減速機を機械軸からはずしてください。
はずすのが困難なときは、プーラーでテーパグリップのフランジを利用してはずしてください。


図 E15

取合オプション　減速機部

■トルクアーム

トルクアームはアタッチメントタイプ（F サイズ枠番は非対応）とバンジョータイプをご用意しています。
（トルクアーム取付ボルト（アタッチメントタイプ 2 本、バンジョータイプ 8 本）とさらばねが必要な場合は、トルクアームとセットではありませんので、別途手配してください。）

トルクアーム取付方法

1. トルクアームは減速機ケースの被動機械側に取り付けてください。
2. トルクアームの回り止め部には、減速機と被動軸の間に余計な力がかからぬよう、自由度を持たせてください。
3. 回り止めボルト等でトルクアームを固定することは、絶対行わないでください。
4. トルクアームと取り付けボルト（またはスペーサ）の間に緩衝材を取り付け、衝撃を緩和するような処置をしてください。
   （緩衝材として、さらばねをオプションでご用意しています。）
   ボルトは JIS 強度区分 10.9 以上のものを使用してください。
5. トルクアームを設置される際に、ボルトのゆるみ止め施行を必ず実施してください。（ばね座金や U ナットの使用、ねじゆるみ止用接着剤の塗布等。）

トルクアームによる取付寸法（アタッチメントタイプ）

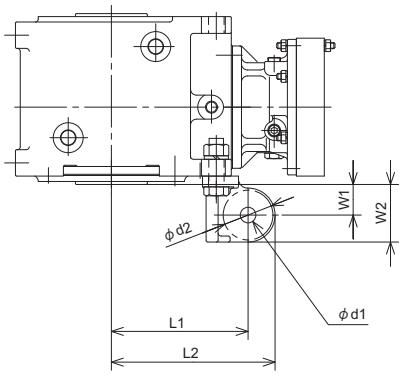

表 E21　トルクアーム寸法（アタッチメントタイプ）

枠番	L1	L2	W1	W2	T	Φ d1	Φ d2	取付ボルト
４Ａ１０□ ４Ａ１１□ ４Ａ１２□ ４Ａ１４□	161	191	36	66	20	18	53	M16
４Ｂ１２□ ４Ｂ１４□ ４Ｂ１６□	195	231	48	84	26	22	66	M20
４Ｃ１４□ ４Ｃ１６□ ４Ｃ１７□	232	277	61	106	30	26	83	M24
４Ｄ１６□ ４Ｄ１７□ ４Ｄ１８□	279	334	74	129	36	33	90	M30
４Ｅ１７□ ４Ｅ１８□ ４Ｅ１９□	306	361	73.5	128.5	36	33	103	M30

枠番の□には、0、5、DA、DB、DC のいずれかが入ります。

●さらばねによる取付

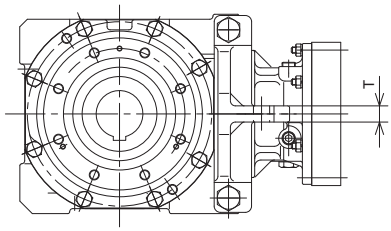

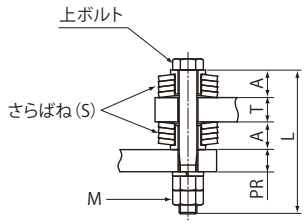

表 E22　さらばね使用時の取付寸法

枠番	A	M （ナット）	PR(MAX)	T	S （さらばね呼び）	枚数 （さらばね）	ボルト 長さ L
４Ａ１０□ ４Ａ１１□ ４Ａ１２□ ４Ａ１４□	16.1	M16	40	20	Ａ５０	２×３	80+PR
４Ｂ１２□ ４Ｂ１４□ ４Ｂ１６□	20.4	M20	50	26	Ａ６３	２×４	115+PR
４Ｃ１４□ ４Ｃ１６□ ４Ｃ１７□	24.7	M24	60	30	Ａ８０	２×３	135+PR
４Ｄ１６□ ４Ｄ１７□ ４Ｄ１８□	32.2	M30	85	36	Ａ９０	２×４	165+PR
４Ｅ１７□ ４Ｅ１８□ ４Ｅ１９□	32.2	M30	85	36	Ａ１００	２×３	165+PR

枠番の□には、0、5、DA、DB、DC のいずれかが入ります。

●トルクアーム使用例



トルクアームによる取付寸法（バンジョータイプ）

枠番 A～D

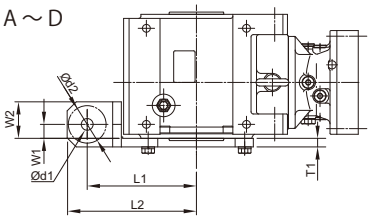

枠番 E、F

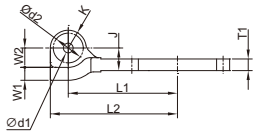

表 E23　トルクアーム寸法（バンジョータイプ）

枠番	L1	L2	W1	W2	T	T1	Φ d1	Φ d2	J	K	取付ボルト
4A10□ 4A11□ 4A12□ 4A14□	160	187.7	17.3	47.3	19.1	12.7	18	50	—	—	M16
4B12□ 4B14□ 4B16□	195	229.1	16.9	52.9	25.4	19.1	22	60	—	—	M20
4C14□ 4C16□ 4C17□	240	284.1	30.9	80.9	25.4	19.1	26	83	—	—	M24
4D16□ 4D17□ 4D18□	295	341.8	29.6	84.6	31.8	25.4	33	90	—	—	M30
4E17□ 4E18□ 4E19□	335	390	40	60	40	36	33	100	70	55	M30
4F18□ 4F19□	450	515	50	95	50	46	39	110	105	65	M36

枠番の□には、0、5、DA、DB、DC のいずれかが入ります。

●さらばねによる取付

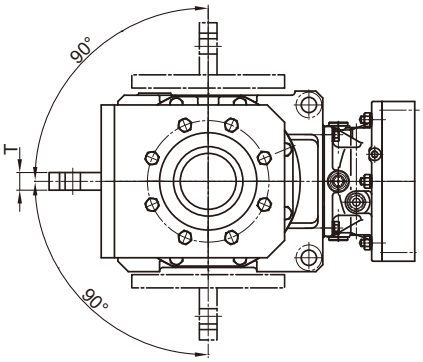

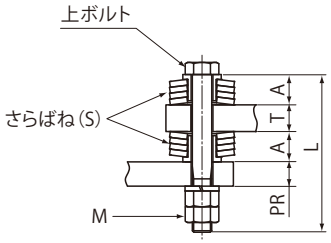

表 E24　さらばね使用時の取付寸法

枠番	A	M（ナット）	PR(MAX)	T	S（さらばね呼び）	枚数（さらばね）	ボルト長さ L
4A10□ 4A11□ 4A12□ 4A14□	16.1	M16	40	19.1	A50	2 x 3	85+PR
4B12□ 4B14□ 4B16□	20.4	M20	50	25.4	A63	2 x 4	115+PR
4C14□ 4C16□ 4C17□	24.7	M24	60	25.4	A80	2 x 3	130+PR
4D16□ 4D17□ 4D18□	32.2	M30	85	31.8	A90	2 x 4	160+PR
4E17□ 4E18□ 4E19□	32.2	M30	85	40	A100	2 x 3	175+PR
4F18□ 4F19□	38.2	M36	95	50	A100	2 x 4	190+PR

枠番の□には、0、5、DA、DB、DC のいずれかが入ります。

●トルクアーム使用例



注）1. d2寸法は、座面（機械加工面）の範囲です。
注）2. バンジョータイプトルクアームの取付方向や機械装置のレイアウトによっては、減速機に取り付けられている給排油位置がトルクアームや機械装置に干渉する場合があります。
給排油位置の変更は可能ですので事前に干渉の有無をご確認頂き、問題がありましたらご照会をお願いします。

取合オプション　減速機部

■トルクアーム取付ボルトとケーシングの干渉確認

1. アタッチメントタイプのトルクアーム取付時、トルクアーム取付用ボルトの寸法によってはボルト先端がＢＢＢケーシング部に干渉する可能性がありますので、詳細寸法をご参照の上、選定ください。

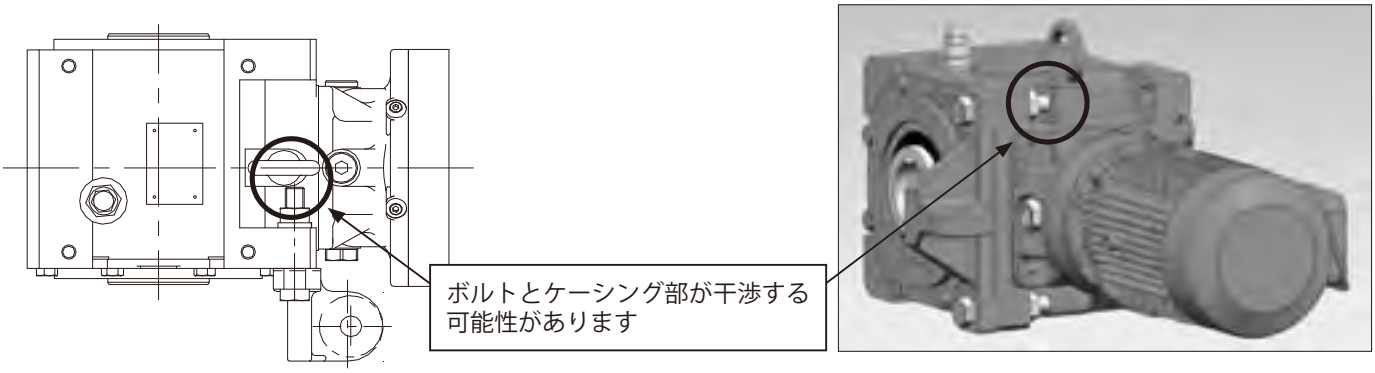

2. 詳細寸法表

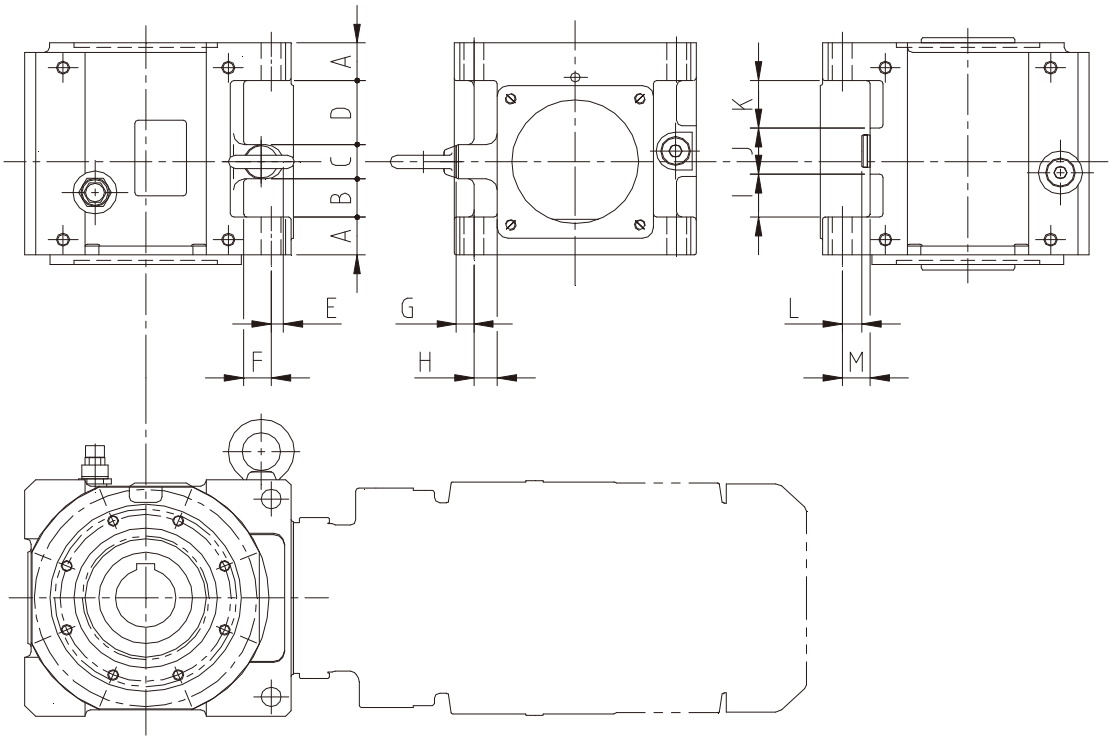

表 E25 アタッチメントタイプトルクアーム取付部詳細寸法表

［mm］

枠番	寸法記号												
	A	B	C	D	E	F	G	H	I	J	K	L	M
4A10□ 4A11□ 4A12□ 4A14□	35	35.5	32	59.5	12	24	16	21	38	47	42	19.7	25
4B12□ 4B14□ 4B16□	40	55	36	69	11	27	11	27	60	52	48	21.7	27
4C14□ 4C16□ 4C17□	45	50	40	86	15	40	3	29	56	64	56	35.7	40
4D16□ 4D17□ 4D18□	55	58	50	98	18	42	10	41	72	70	64	33.7	40
4E17□ 4E18□ 4E19□	55	65.5	50	123	15	45	15	57	85.5	70	83	38.7	45

■トルクアームとカバー取付ボルトの干渉確認

1. トルクアーム製作時、出力軸カバー組付ボルト干渉確認の必要があります。弊社トルクアームは干渉しません。

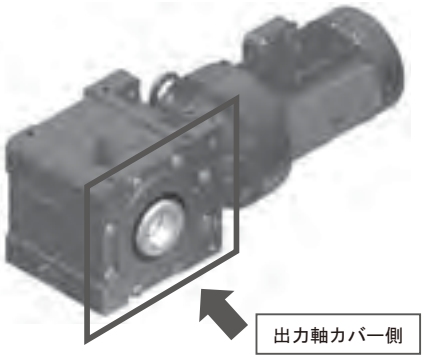

Y1 取付 全体図

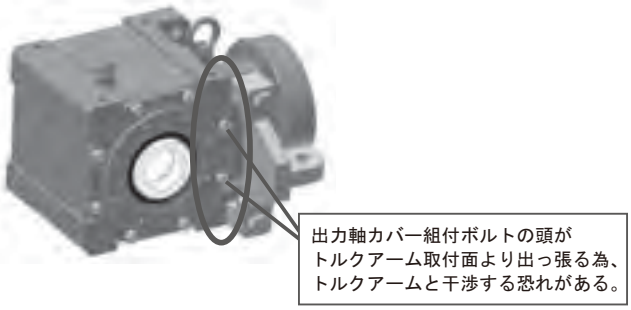

トルクアームアタッチメントタイプ取付図

2. 詳細寸法表

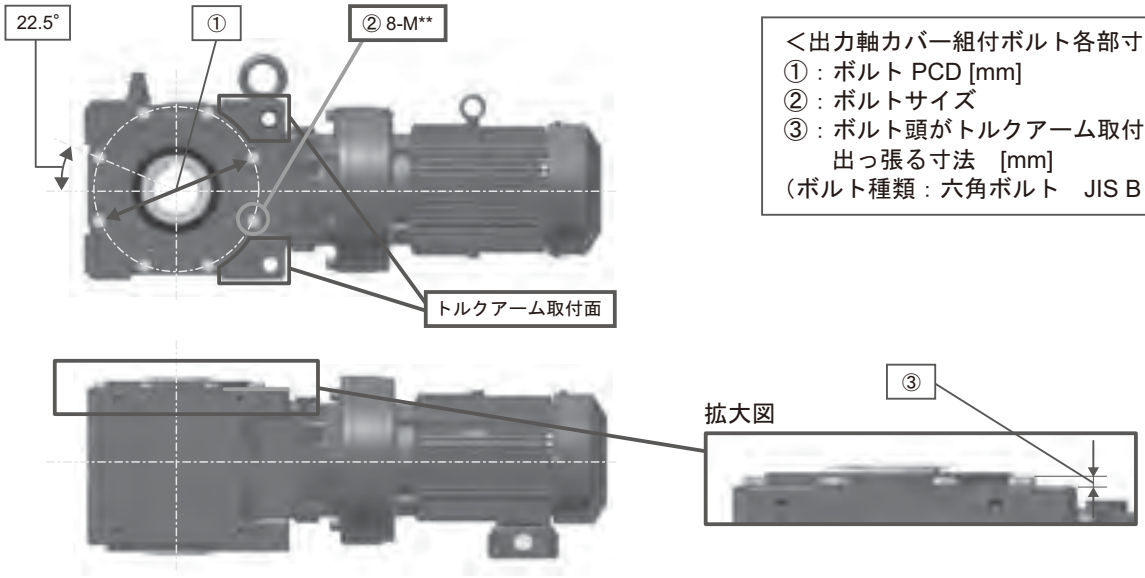

＜出力軸カバー組付ボルト各部寸法＞
①：ボルト PCD [mm]
②：ボルトサイズ
③：ボルト頭がトルクアーム取付面より出っ張る寸法 [mm]
（ボルト種類：六角ボルト JIS B 1180 ）

表 E26 出力軸カバー組付ボルト寸法

枠番	出力軸カバー組付ボルト			
	① PCD	②ボルトサイズ		③出っ張り寸法
4A10□ 4A11□ 4A12□ 4A14□	Φ 202	8 等配	M10	7
4B12□ 4B14□ 4B16□	Φ 240	8 等配	M12	7
4C14□ 4C16□ 4C17□	Φ 296	8 等配	M16	7
4D16□ 4D17□ 4D18□	Φ 357	8 等配	M20	8
4E17□ 4E18□ 4E19□	Φ 407	8 等配	M20	8.5

※ F サイズについては、別途ご照会ください。

取合オプション　減速機部

■壁・天井取付形

壁取付形の減速機を逆さまたは横向きにして、壁や天井に脚を取り付けるようにした仕様です。
潤滑関連部品の位置も、各々に取り付けに合わせています。本仕様をご希望の場合は、ご照会ください。

■適用機種

壁・天井取付形①

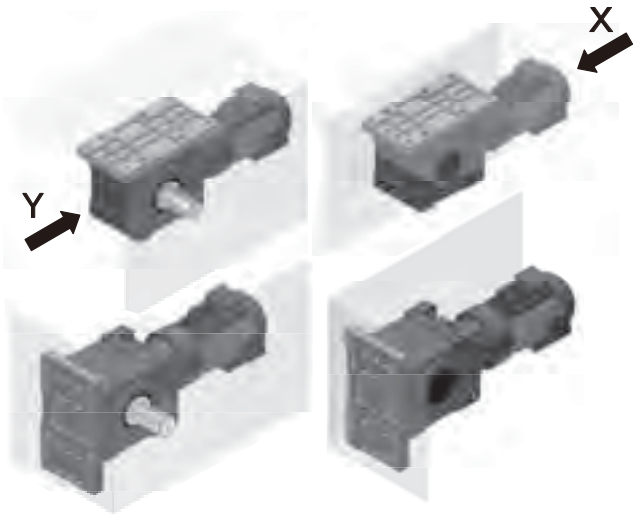

X～

取付位置記号W1,V1

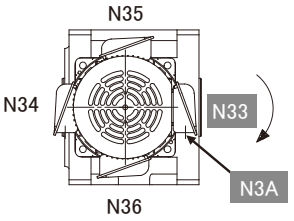

取付位置記号K3,V3

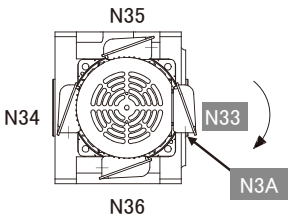

:モータまたは入力軸の回転方向 注)1、2

:標準端子箱取付位置・ケーブル引出口方向

・標準の端子箱取付位置記号はN33、引出口方向記号はN3Aです。
端子箱、引出口方向については90°ピッチで変更可能です。D14頁をご参照下さい。

Y～

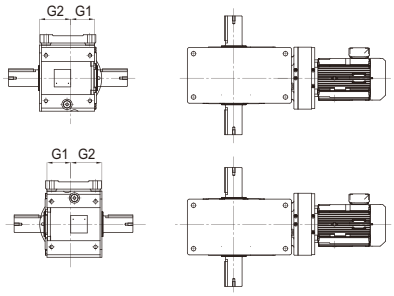

・モータ中心とギヤケース中心はずれています。(G2 寸法> G1 寸法)
・形式により形状が異なります。ギヤケースよりもモータ径の方が大きい形式もあります。
端子箱、モータ、DC 寸法部等が干渉しないか、必ずご確認をお願いします。

[参考]
取付位置記号 K3、V3 は、W1、V1 に対してギヤケースを 180° 反転して組み付けているため、機械装置との相対位置が変わります。
また端子箱・給油口等の位置も変わります。

中実軸
(ソリッドシャフト)
脚取付

LHHM-□L-W1

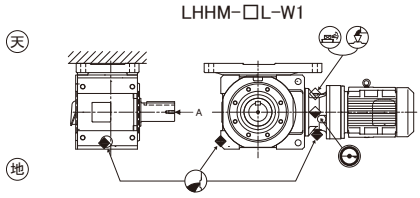

出力軸回転方向
A～
減速比 19～305
減速比 11～18 364～4365

LHHM-□R-W1

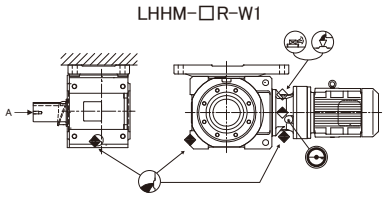

出力軸回転方向
A～
減速比 19～305
減速比 11～18 364～4365

LHHM-□R-K3

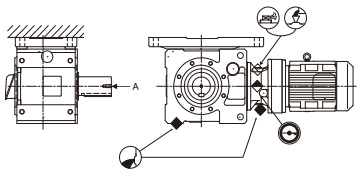

出力軸回転方向
A～
減速比 19～305
減速比 11～18 364～4365

LHHM-□L-K3

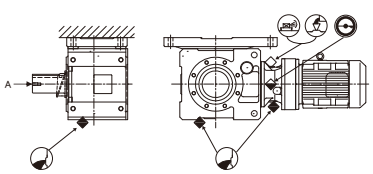

出力軸回転方向
A～
減速比 19～305
減速比 11～18 364～4365

LHHM-□L-V1

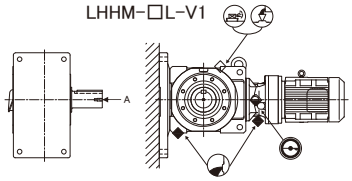

出力軸回転方向
A～
減速比 19～305
減速比 11～18 364～4365

LHHM-□R-V1

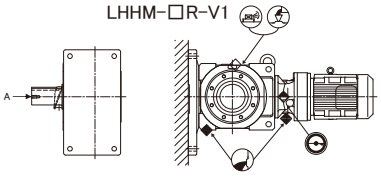

出力軸回転方向
A～
減速比 19～305
減速比 11～18 364～4365

LHHM-□R-V3

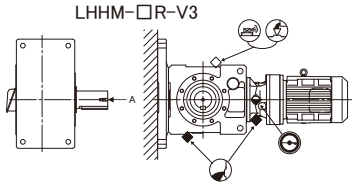

出力軸回転方向
A～
減速比 19～305
減速比 11～18 364～4365

LHHM-□L-V3

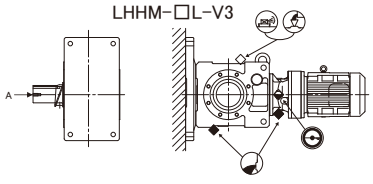

出力軸回転方向
A～
減速比 19～305
減速比 11～18 364～4365

注) 1. モータの回転方向は、E56 ～ E63 頁の結線を行った場合の当社製日本国内向けモータの場合を示します。
2. 出力軸の回転方向（A ～）は、モータまたは入力軸の回転方向が右回りと仮定した場合を示します。
モータまたは入力軸の回転方向左回りの場合は、出力軸の回転方向は逆になります。
3. オイルゲージは上図の位置となります。
反対側・両側に必要な場合は、ご注文時にご指定ください。

記号説明



壁取付形②



X～

取付位置記号K2,W4

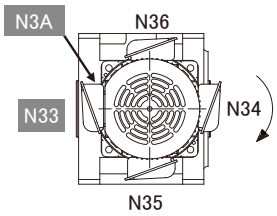

取付位置記号W2,K4

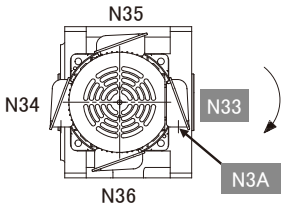

:モータまたは入力軸の回転方向 注)1、2

:標準端子箱取付位置・ケーブル引出口方向

・標準の端子箱取付位置記号はN33、引出口方向記号はN3Aです。
端子箱、引出口方向については90°ピッチで変更可能です。D14頁をご参照下さい。

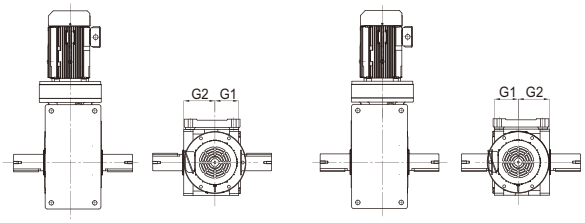

・モータ中心とギヤケース中心はずれています。(G2 寸法＞ G1 寸法)
・形式により形状が異なります。ギヤケースよりもモータ径の方が大きい形式もあります。
端子箱、モータ、DC 寸法部等が干渉しないか、必ずご確認をお願いします。

[参考]
取付位置記号 W2、K4 は、K2、W4 に対してギヤケースを 180° 反転して組み付けているため、機械装置との相対位置が変わります。
また端子箱・給油口等の位置も変わります。

中実軸
(ソリッドシャフト)
脚取付

LHHM-□L-K2

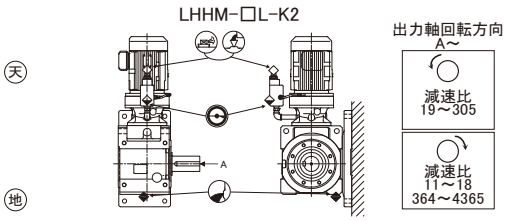

LHHM-□R-K2

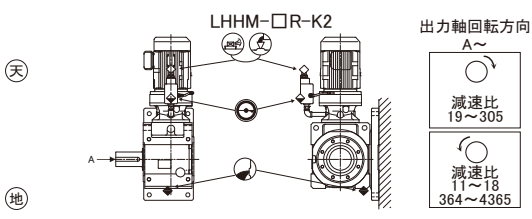

LHHM-□R-W2

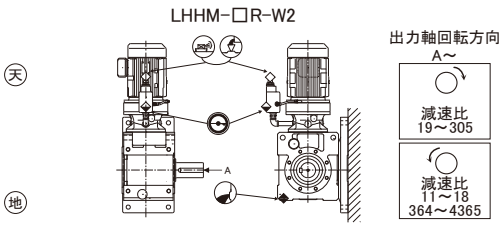

LHHM-□L-W2

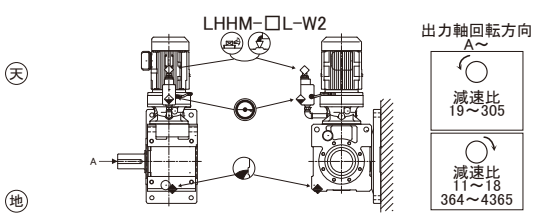

LHHM-□L-W4

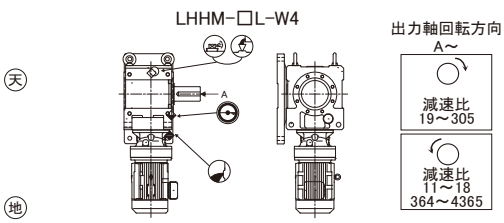

LHHM-□L-K4

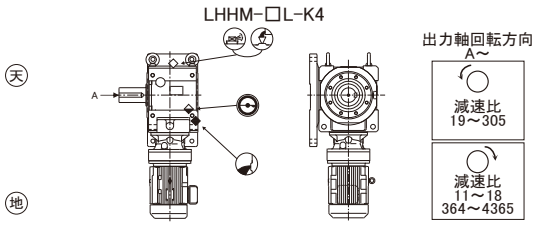

注) 1.モータの回転方向は、E56 ～ E63 頁の結線を行った場合の当社製日本国内向けモータの場合を示します。
2.出力軸の回転方向（A ～）は、モータまたは入力軸の回転方向が右回りと仮定した場合を示します。
モータまたは入力軸の回転方向左回りの場合は、出力軸の回転方向は逆になります。
3.オイルゲージは上図の位置となります。取付位置記号 K2・W2 は製作時に給油口・空気抜栓と共に配管ごと 90° ピッチ（水平方向）で変更できますので、ご注文時にご指定ください。取付位置記号 W4・K4 はオイルゲージの位置を変更することはできません。

記号説明



取合オプション　減速機部

壁取付形③

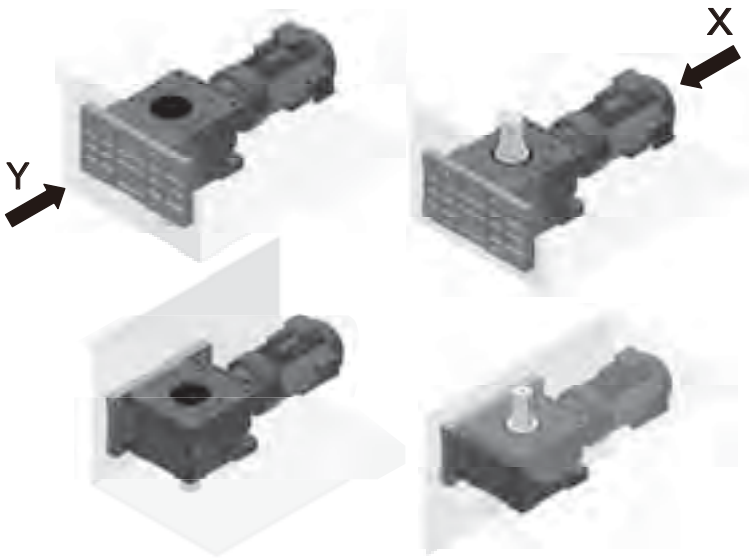

X～

取付位置記号V5,K5

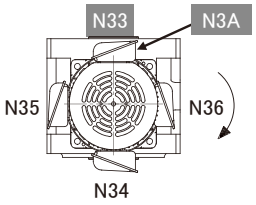

取付位置記号V6,K6

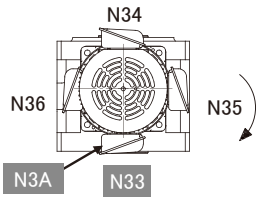

：モータまたは入力軸の回転方向 注)1、2

：標準端子箱取付位置・ケーブル引出口方向

・標準の端子箱取付位置記号はN33、引出口方向記号はN3Aです。
端子箱、引出口方向については90°ピッチで変更可能です。D14頁をご参照下さい。

Y～

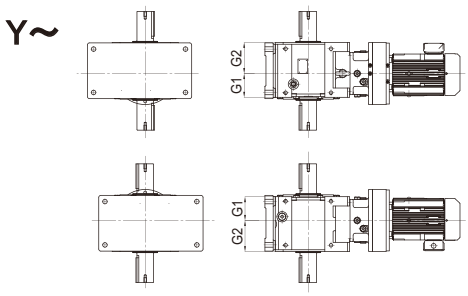

・モータ中心とギヤケース中心はずれています。(G2 寸法＞ G1 寸法)
・形式により形状が異なります。ギヤケースよりもモータ径の方が大きい形式もあります。
端子箱、モータ、DC 寸法部等が干渉しないか、必ずご確認をお願いします。

[参考]
取付位置記号 V6、K6 は、V5、K5 に対してギヤケースを 180° 反転して組み付けているため、機械装置との相対位置が変わります。
また端子箱・給油口等の位置も変わります。

中実軸
(ソリッドシャフト)
脚取付

LVHM-□L-V5

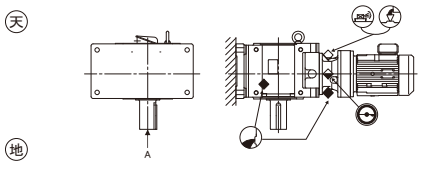

LWHM-□R-V5

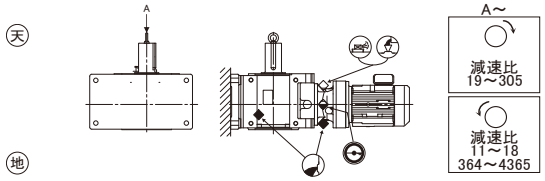

LVHM-□R-V6

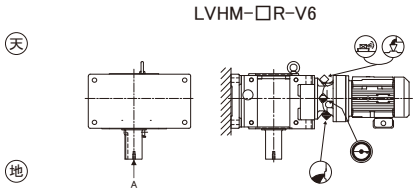

LWHM-□L-V6

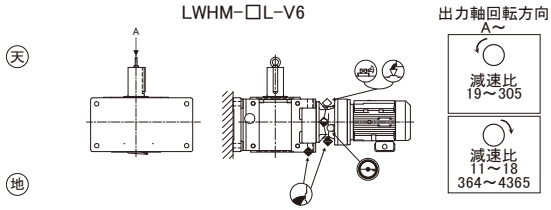

LVHM-□L-K5

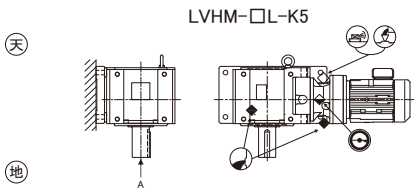

LWHM-□R-K5

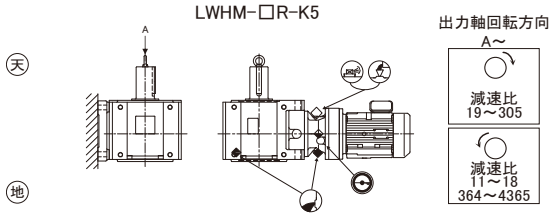

LVHM-□R-K6

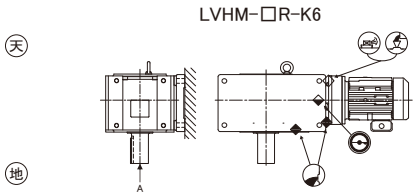

LWHM-□L-K6

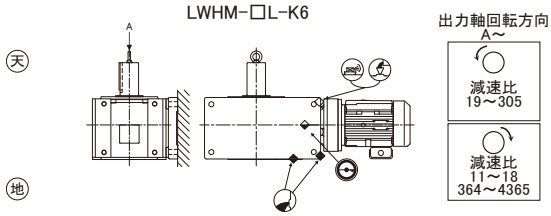

注) 1. モータの回転方向は、E56 ～ E63 頁の結線を行った場合の当社製日本国内向けモータの場合を示します。
2. 出力軸の回転方向（A ～）は、モータまたは入力軸の回転方向が右回りと仮定した場合を示します。
モータまたは入力軸の回転方向左回りの場合は、出力軸の回転方向は逆になります。
3. オイルゲージは上図の位置となります。
反対側・両側に必要な場合は、ご注文時にご指定ください。

記号説明



■オイルゲージ・オプション

オイルゲージは標準でケース側面に装備されています。オイルゲージは取付位置や形式をオプションで変更できますので、必要に応じてご指定ください。

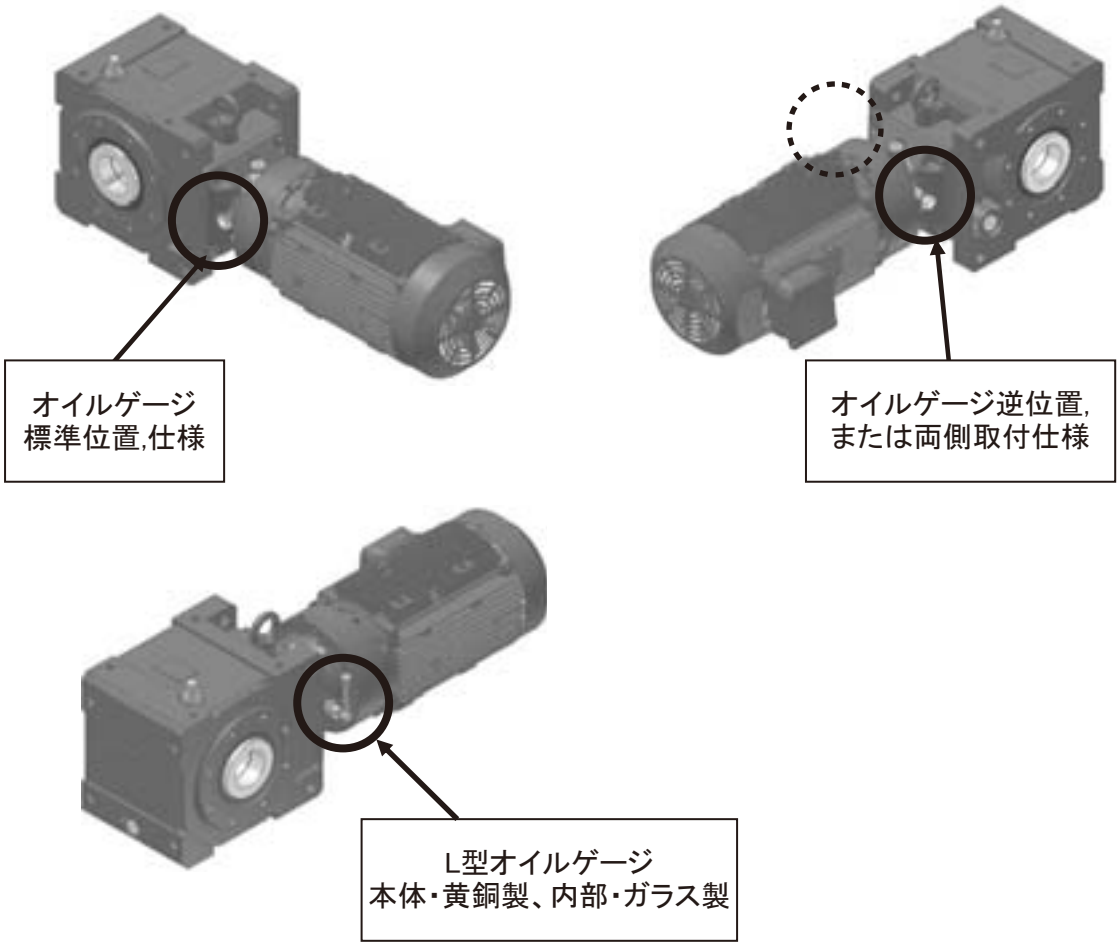

・検油棒式にも対応可能ですので、お問合せください。

MEMO

ベベル・バディボックス® 4シリーズ

E　技術資料

2. モータ部

	頁
構造図	E44
モータ特性表	E45
端子箱の仕様	E46
ブレーキ	E50
結線	E56

構 造 図

1. ギヤモータ用モータの構造図

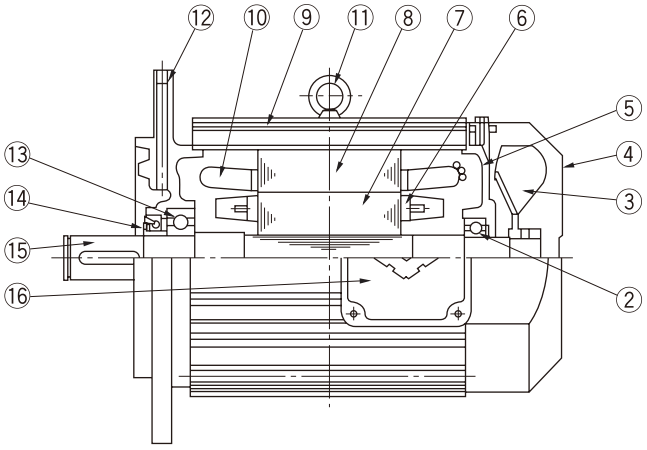

図 E16　80 ～ 112M 枠の構造例

モータ部主要部品

品番	部 品 名	品番	部 品 名	品番	部 品 名
1	軸受カバー	7	回転子鉄心	13	モータ軸軸受 A
2	モータ軸軸受 B	8	固定子鉄心	14	油切りカラー（オイルシール）
3	ファン	9	フレーム	15	モータ軸
4	ファンカバー	10	固定子巻線	16	端子箱
5	反負荷側カバー	11	アイボルト	17	軸受カバー
6	回転子導体	12	継カバー		

2. モータ形式

T　C　—　F　X　P

外 被 の 形	
T	全閉形

回 転 子 記 号	
C	普通かご形
K	特殊かご形

規格・規制対応	
P	プレミアム効率モータ

冷却方式	
F	自己通風ファン付（外扇）

保 護 形 式	
X	屋　外（非防爆）
空欄	屋　内（非防爆）

モータ特性表

1. 国内仕様モータ

表 E27a　プレミアム効率三相モータ（200V 級）

モータ枠番	極数	4P																				
	電源	200V-50Hz							200V-60Hz							220V-60Hz						
	出力 (kW)	定格電流 (A)	効率 (%)	IE コード	停動トルク (%)	始動トルク (%)	始動電流 (A)	回転数 (r/min)	定格電流 (A)	効率 (%)	IE コード	停動トルク (%)	始動トルク (%)	始動電流 (A)	回転数 (r/min)	定格電流 (A)	効率 (%)	IE コード	停動トルク (%)	始動トルク (%)	始動電流 (A)	回転数 (r/min)
N-80M	0.75	4.29	84.6	IE3	446	423	26.3	1440	3.73	86.6	IE3	384	346	23.9	1730	3.78	86.5	IE3	481	438	26.7	1740
N-90S	1.1	5.46	85.6	IE3	387	336	35.0	1440	4.90	86.9	IE3	328	264	31.1	1730	4.79	87.5	IE3	411	338	34.9	1740
N-90L	1.5	7.48	85.8	IE3	375	338	45.0	1430	6.80	87.3	IE3	325	271	41.1	1730	6.57	87.7	IE3	407	345	45.7	1730
N-100L	2.2	10.4	88.7	IE3	465	382	83.0	1450	9.32	89.8	IE3	402	297	74.9	1740	9.08	90.2	IE3	500	380	83.6	1750
N-112S	3.0	13.6	87.9	IE3	419	352	98.9	1440				—							—			
N-112M	3.7	16.6	89.0	IE3	420	294	127	1460	15.0	90.1	IE3	370	243	115	1750	14.5	90.6	IE3	452	300	126	1760
N-132S	5.5	24.4	90.6	IE3	524	351	229	1460	21.8	91.7	IE3	440	286	196	1760	21.2	91.9	IE3	542	355	217	1770
N-132M	7.5	33.5	91.2	IE3	350	206	236	1460	30.0	91.8	IE3	286	199	176	1760	29.0	92.0	IE3	356	244	195	1770
N-160M	11	49.8	91.5	IE3	378	257	316	1470	43.2	92.5	IE3	308	210	268	1760	42.4	92.6	IE3	387	262	299	1770

表 E27b　プレミアム効率三相モータ（400V 級）

モータ枠番	極数	4P																				
	電源	400V-50Hz							400V-60Hz							440V-60Hz						
	出力 (kW)	定格電流 (A)	効率 (%)	IE コード	停動トルク (%)	始動トルク (%)	始動電流 (A)	回転数 (r/min)	定格電流 (A)	効率 (%)	IE コード	停動トルク (%)	始動トルク (%)	始動電流 (A)	回転数 (r/min)	定格電流 (A)	効率 (%)	IE コード	停動トルク (%)	始動トルク (%)	始動電流 (A)	回転数 (r/min)
N-80M	0.75	2.15	84.6	IE3	446	423	13.2	1440	1.87	86.6	IE3	384	346	12.0	1730	1.89	86.5	IE3	481	438	13.3	1740
N-90S	1.1	2.73	85.6	IE3	387	336	17.5	1440	2.45	86.9	IE3	328	264	15.6	1730	2.40	87.5	IE3	411	338	17.4	1740
N-90L	1.5	3.74	85.8	IE3	375	338	22.5	1430	3.40	87.3	IE3	325	271	20.5	1730	3.29	87.7	IE3	407	345	22.8	1730
N-100L	2.2	5.20	88.7	IE3	465	382	41.5	1450	4.66	89.8	IE3	402	297	37.5	1740	4.54	90.2	IE3	500	380	41.8	1750
N-112S	3.0	6.80	87.9	IE3	419	352	49.5	1440				—							—			
N-112M	3.7	8.30	89.0	IE3	420	294	63.6	1460	7.50	90.1	IE3	370	243	57.3	1750	7.25	90.6	IE3	452	300	63.0	1760
N-132S	5.5	12.2	90.6	IE3	524	351	114	1460	10.9	91.7	IE3	440	286	98.1	1760	10.6	91.9	IE3	542	355	109	1770
N-132M	7.5	16.8	91.2	IE3	350	206	118	1460	15.0	91.8	IE3	286	199	87.9	1760	14.5	92.0	IE3	356	244	97.7	1770
N-160M	11	24.9	91.5	IE3	378	257	158	1470	21.6	92.5	IE3	308	210	134	1760	21.2	92.6	IE3	387	262	149	1770

注）1. 3.0kW 60Hz は JIS C 4034-30（IEC60034-30）に効率基準値の記載がないため、特性はご照会ください。
2. ブレーキ付モータの特性は同一です。
3. ブレーキの特性は E50 頁をご参照ください。
4. 本表の値は、予告なしに変更することがあります。

端子箱の仕様

1. 屋内形モータ（ブレーキ無）

図 E17	モータ種類	モータ容量
	プレミアム効率三相モータ	0.75kW ～ 3.7kW

（鋼板製）

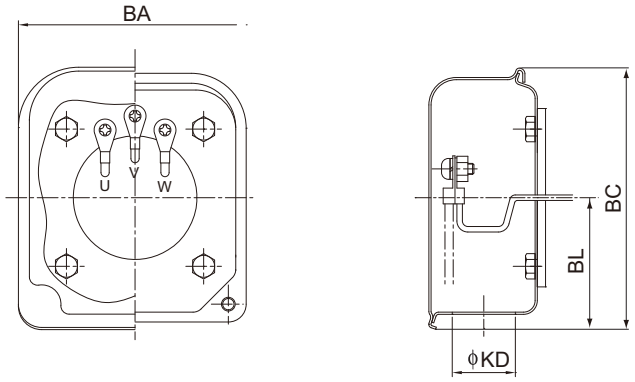



参考イメージ

（mm）

kW	プレミアム効率三相モータ			
	BA	BC	BL	KD
0.75	85	95	48	23
1.1				
1.5				
2.2	100	111	58	
3.0				
3.7				

図 E18	モータ種類	モータ容量
	プレミアム効率三相モータ	5.5kW ～ 11kW

（鋼板製）

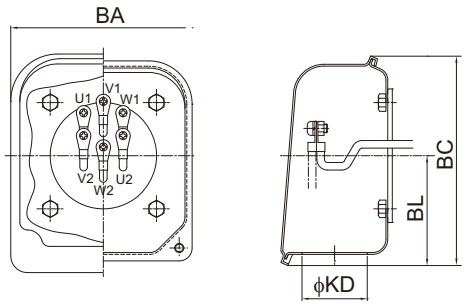



参考イメージ

（mm）

kW	プレミアム効率三相モータ			
	BA	BC	BL	KD
5.5	100	111	58	23
7.5	122	138	72	43
11				

端子箱の仕様

2. 屋内形モータ・ブレーキ付

	モータ種類	モータ容量
図 E19	プレミアム効率 三相モータ	0.75kW ～ 3.7kW

（鋼板製）

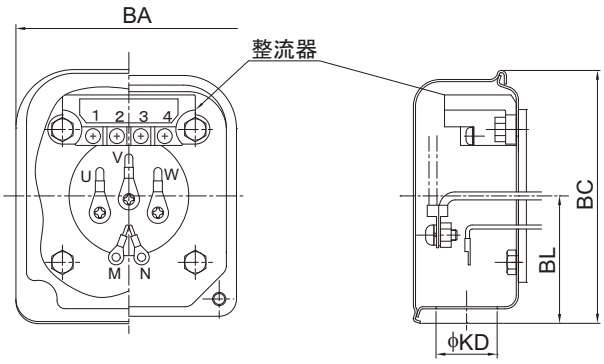



参考イメージ

（mm）

kW	プレミアム効率三相モータ			
	BA	BC	BL	KD
0.75	85	95	48	23
1.1				
1.5				
2.2	100	111	58	
3.0				
3.7				

	モータ種類	モータ容量
図 E20	プレミアム効率 三相モータ	5.5kW ～ 11kW

（鋼板製）

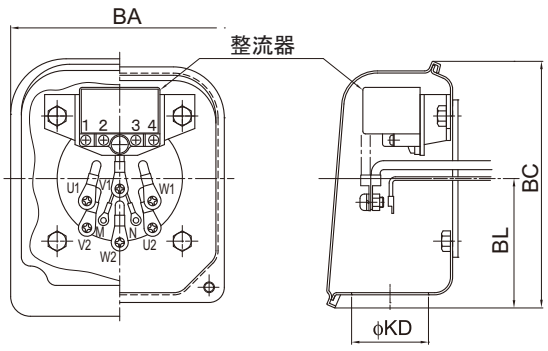



参考イメージ

（mm）

kW	プレミアム効率三相モータ			
	BA	BC	BL	KD
5.5	100	111	58	23
7.5	122	138	72	43
11				

端子箱の仕様

3. 端子箱外部導線引出口一覧表

標準形（丸穴式）	電線管式	電線管メネジパッキン式（オプション）	船用貫通金物（オプション）
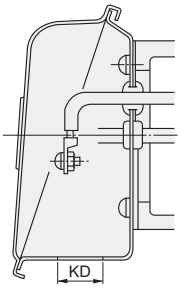	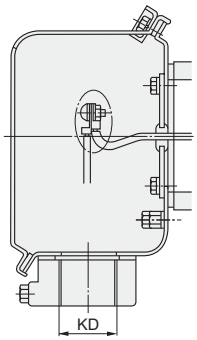	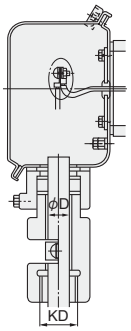	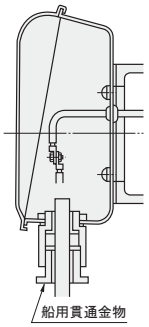

適　用		屋内形	屋外形・防塵形						船　用	
モ　ー　タ		丸穴式	電　線　管　式		電線管メネジパッキン式（オプション）				船用貫通金物（オプション）	
容量（kW）	P	引出口	標準寸法	製作可能範囲	標　準　寸　法		製作可能範囲		標準寸法	製作可能範　囲
プレミアム効率 三相モータ		標準寸法 KD	電線管サイズ KD	電線管サイズ KD	電線管サイズ KD	ケーブル径 ØD	電線管サイズ KD	ケーブル径 ØD		
0.75	4	Ø23	22（PF3/4）	16（PF1/2） 22（PF3/4） 28（PF1） 36（PF1 1/4）	22（PF3/4）	12.5	22（PF3/4）	10.0 ～ 16.5	20c	15a ～ c
1.1	4						28（PF1）	12.0 ～ 19.5		20a ～ c
1.5	4									
2.2	4				28（PF1）	14.5	36（PF1 1/4）	15.5 ～ 23.5		25a ～ c
3.0	4									
3.7	4									
5.5	4		28（PF1）						25c	
7.5	4	Ø43		22（PF3/4） 28（PF1） 36（PF1 1/4） 42（PF1 1/2）		17.5	22（PF3/4） 28（PF1） 36（PF1 1/4） 42（PF1 1/2）	12.0 ～ 16.5 12.0 ～ 18.7 15.5 ～ 22.7 17.5 ～ 27.0		20a ～ c 25a ～ c 30a ～ c
11	4		36（PF1 1/4）		36（PF1 1/4）	19.5			30a	

注）ご指定が無い場合、上表の標準寸法で製作します。

M E M O

モータブレーキ

1. モータブレーキの仕様

表 E28　電磁ブレーキ仕様と適用電動機出力

ブレーキ形式	モータ容量 プレミアム効率 三相モータ 4極 (kW)	ブレーキトルク (動摩擦トルク) (N·m)	制動時の動作遅れ時間 (sec) 普通制動回路 (同時切り回路)	インバータ用普通制動回路 (別切り回路)	急制動回路	許容仕事量 E_0 (J/min)	ギャップ調整までの仕事量 (×10⁷J)	総仕事量 E_1 (×10⁷J)	ギャップ 規定値 (初期値) (mm)	ギャップ 限界値 (mm)	構造図
FB-1E	0.75	7.5	0.25～0.45	0.15～0.25	0.01～0.03	2580	11.6	38.7	0.25～0.35	0.6	図E26、E29
FB-1HE	1.1	11	0.45～0.65	0.25～0.35		3360	20.8	46.3		0.75	
FB-2E	1.5	15	0.35～0.55	0.15～0.25							
FB-3E	2.2	22	0.75～0.95	0.4～0.5	0.02～0.04	5720	26.3	105.3		0.85	
FB-4E	3.0	30	0.65～0.85	0.3～0.4							
FB-5E	3.7	40	1.1～1.3	0.4～0.5		6900	57.4	382.8	0.35～0.45	1.0	図E27、E30
FB-8E	5.5	55	1.0～1.2	0.3～0.4							
FB-10E	7.5	80	1.8～2.0	0.6～0.7		10800	110.2	551.1		1.2	図E28、E31
FB-15E	11	110	1.6～1.8	0.5～0.6							

・本表は標準仕様ブレーキの場合を示します。特殊仕様ブレーキでは本表と仕様が異なる場合があります。
・プレミアム効率ギヤモータ用ブレーキは、これまでのブレーキと動作遅れ時間が異なりますので、ご注意ください。
・使用開始当初は、摩擦面の関係で所定のブレーキトルクが出ないことがあります。このような場合には、できるだけ軽負荷な条件でブレーキ ON·OFF による摩擦面のすり合わせを行ってください。
・昇降装置や停止精度を良くしたい場合は、急制動回路としてください。
・ブレーキの構造上、モータ運転中にライニングの擦り音が発生する場合がありますが、ブレーキの性能には特に問題ありません。
・ブレーキの構造上、インバータで運転すると、ブレーキ部からの騒音が大きくなる場合がありますが、ブレーキの性能には特に問題ありません。
・許容仕事量 E_0 を越えた使い方をすると、ブレーキが使用不能（制動不良）となる場合があります。D26 頁をご参照の上、制動仕事量が許容仕事量 E_0 以下であることをご確認ください。（非常停止の場合も合わせてご確認ください。）

整流器を介してブレーキに通電した時の各部の電圧・電流は表の通りです。

表 E29　ブレーキの電流値

ブレーキ形式	AC200V/50,60Hz ブレーキ電圧 V_{dc2} (V)	ブレーキ電流 I_{dc2} (A)	整流器電流 I_{ac1} (A)	AC220V/60Hz ブレーキ電圧 V_{dc2} (V)	ブレーキ電流 I_{dc2} (A)	整流器電流 I_{ac1} (A)	AC400V/50,60Hz ブレーキ電圧 V_{dc2} (V)	ブレーキ電流 I_{dc2} (A)	整流器電流 I_{ac1} (A)	AC440V/60Hz ブレーキ電圧 V_{dc2} (V)	ブレーキ電流 I_{dc2} (A)	整流器電流 I_{ac1} (A)
FB-1E	DC90	0.2	0.2	DC99	0.3	0.2	DC180	0.1	0.1	DC198	0.2	0.1
FB-1HE		0.5	0.4		0.5	0.4		0.2	0.2		0.3	0.2
FB-2E												
FB-3E		0.6	0.5		0.6	0.5		0.3	0.2		0.3	0.3
FB-4E												
FB-5E		0.9	0.7		1.0	0.8		0.5	0.4		0.5	0.4
FB-8E												
FB-10E		1.1	0.8		1.2	0.9		0.6	0.4		0.6	0.5
FB-15E												

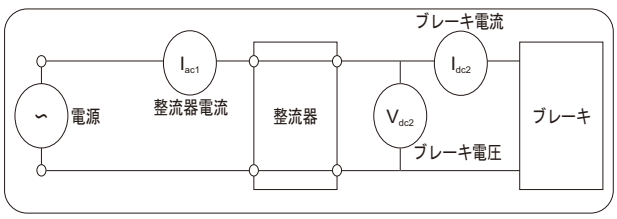

2. 急制動回路使用時の注意点

ブレーキを急制動回路でご使用になる場合は、下記の項目に注意してください。

- ブレーキ動作時に発生するサージ電圧から急制動回路用接点を保護するため、バリスタ（保護素子）を接続してください。
- 急制動回路用接点の配線は、ブレーキ電源接点の 2 次側に接続してください。接点が保護されないことがあります。
- 急制動回路用接点に交流電磁接触器を使用する場合には、表 E30 を参照してください。

また、複数の接点数を必要とされる場合は、次の点にご注意ください。

- 電磁接触器の接点は、直列に接点を接続してください。
- バリスタ（VR）は、最短距離で接続してください。

表 E30　急制動回路使用時の推奨部品形式（交流電磁接触器を使用する場合）

AC 電圧	ブレーキ形式	推奨接触器形式				推奨接触器接点容量（DC-13 級）		推奨バリスタ（接触器接点保護用）			
		富士電機機器制御（株）製		三菱電機（株）製				バリスタ形式	最大許容回路電圧	バリスタ電圧	定格電力
200V 220V	FB-1E	SC-05	直列接点数 1 (0.7A)	S-N11 または S-N12	直列接点数 1 (1.2A)	DC 110V	0.7A 以上	TND10V-471KB00AAA0	AC300V	470V (423 ～ 517V)	0.4W
	FB-1HE	SC-05	直列接点数 2 (3.0A)	S-N11 または S-N12	直列接点数 2 (3.0A)		1.5A 以上	TND14V-471KB00AAA0			0.6W
	FB-2E										
	FB-3E										
	FB-4E										
	FB-5E	SC-05	直列接点数 3 (4.0A)	S-N18	直列接点数 3 (5.0A)		3.0A 以上				
	FB-8E										
	FB-10E	SC-5-1	直列接点数 3 (10A)	S-N20 または S-N21	直列接点数 3 (10A)		5.5A 以上	TND20V-471KB00AAA0			1.0W
	FB-15E										
400V 440V	FB-1E	SC-05	直列接点数 3 (2.0A)	S-N11 または S-N12	直列接点数 3 (2.0A)	DC 220V	0.5A 以上	TND14V-821KB00AAA0	AC510V	820V (738 ～ 902V)	0.6W
	FB-1HE						1.0A 以上	TND20V-821KB00AAA0			1.0W
	FB-2E										
	FB-3E										
	FB-4E										
	FB-5E			S-N18	直列接点数 3 (2.0A)		1.5A 以上				
	FB-8E										
	FB-10E	-	-	S-N20 または S-N21	直列接点数 3 (4.0A)		3.0A 以上				
	FB-15E										

- 推奨接触器形式は富士電機機器制御（株）製及び三菱電機（株）製の場合であり、同等の能力であれば他社のものでも問題ありません。
- 推奨接触器接点容量は、電気的開閉耐久性（寿命）が約 200 万回の場合を示しています。
- 推奨接触器のうち、三菱電機（株）製 S-N11 は補助接点 ×1 個、S-N18 は補助接点無しです。インバータ駆動等で補助接点が 2 個以上必要な場合はご注意下さい。（表 E30 記載のその他接触器の補助接点は 2 個以上あります）
- 推奨バリスタ形式は日本ケミコン（株）製の場合であり、同等の能力であれば他社のものでも問題ありません。

急制動回路での接点接続例

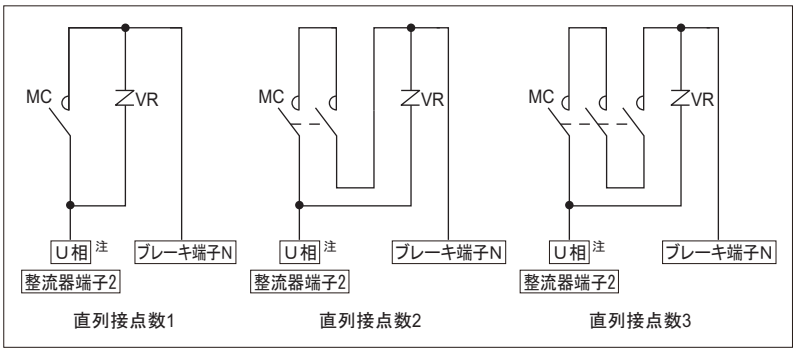

注）インバータ駆動の場合は、R 相に接続してください。

急制動回路にすると制動時間が短くなる理由について

普通制動回路（標準回路）と急制動回路の違いは図 E21、E22 の通りです。
図 E23、E24 は普通制動回路（標準回路）及び急制動回路における電流減衰の状況を示したものです。

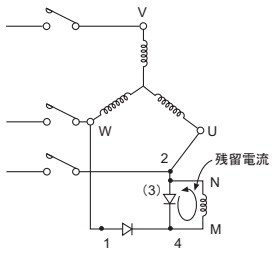

図 E21　標準回路

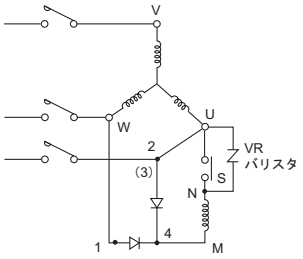

図 E22　急制動回路

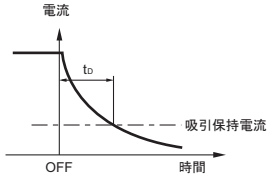

図 E23　標準回路の電流減衰カーブ

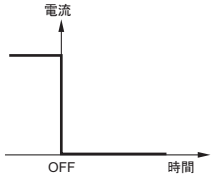

図 E24　急制動回路の電流減衰カーブ

ブレーキコイルはインダクタンス L があるため、図 E21 の標準回路の場合、電源 0FF にしても L に蓄えられたエネルギーにより残留電流が流れます。この残留電流の減衰カーブは図 E23 の様になります。
そこで図 E22 の急制動回路に接続し電源 OFF と同時に S も開放すれば、ブレーキコイルとの閉回路が出来ないため、残留電流は図 E24 の如く流れなくなります。

故に、t_D 時間だけ制動時間が短くなり、急制動となります。つまり、急制動回路とは、電源 ON、OFF と同時にブレーキコイルを ON、OFF することにより残留電流を流さない様にするための回路です。
（VR バリスタは整流器や接点 S を保護するために必ずご使用ください。）

図 E25（参考）整流器内部回路図

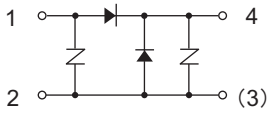

3. 制動仕事量、制動時間の計算

○制動仕事量　E_B（J，kgf･m）

ブレーキによる制動仕事量は、モータの回転数や負荷の条件により大幅に変化します。制動仕事量は以下の式で求めることができます

【SI 単位系】

$$E_B = \frac{(J_L + J_M) \cdot N^2}{182} \times \frac{T_B}{T_B \pm T_R} \quad (J)$$

J_L：ブレーキ付モータ以外の総慣性モーメント [モータ軸換算] (kg･m²)
J_M：ブレーキ付モータの慣性モーメント (kg･m²)
N：制動時のモータ回転数 (r/min)
T_B：制動トルク (N･m)
T_R：負荷の反抗トルク (N･m)

【重力単位系】

$$E_B = \frac{(GD^2_L + GD^2_M) \cdot N^2}{7150} \times \frac{T_B}{T_B \pm T_R} \quad (kgf･m)$$

GD^2_L：ブレーキ付モータ以外の総 GD^2[モータ軸換算](kgf･m²)
GD^2_M：ブレーキ付モータの GD^2(kgf･m²)
N：制動時のモータ回転数 (r/min)
T_B：制動トルク (kgf･m)
T_R：負荷の反抗トルク (kgf･m)

T_R の符号 ＋：電源を OFF した時、負荷トルクがブレーキとして働く場合（＋負荷）
　　－：電源を OFF した時、負荷トルクがブレーキとして働かない場合（－負荷）

なお、制動仕事量 E_B と 1 分間当たりの制動回数（補足）より、1 分間当たりの仕事量を求め、許容仕事量 E_0 以下であることを確認してください。
また、インバータ等で減速したのちブレーキで制動するような使い方をする場合、停電等による非常停止を考慮し、高速回転からの制動エネルギの検討も行ってください。

許容仕事量を超えた使い方をすると、ブレーキ摩擦面の異常発熱による焼損、摩擦面の変形や異常摩耗、ブレーキトルクの低下、ライニングの破損等により、ブレーキが使用不能になる場合があります。

ブレーキ許容仕事量は、ブレーキ摩擦面の温度上昇を確認するものです。合わせて、ギヤモータの始動・停止頻度の検討を行ってください。

補足）制動頻度が数分から数時間に 1 回の場合は、1 分間に 1 回として仕事量を求めてください。

○制動時間　t_B（sec）

ブレーキによる停止時間は、以下の式で求めることができます。

【SI 単位系】

$$t_B = \frac{(J_L + J_M) \times N}{9.55 \times (T_B \pm T_R)} + t_D \quad (sec)$$

J_L ：ブレーキ付モータ以外の総慣性モーメント [モータ軸換算](kg･m²)
J_M：ブレーキ付モータの慣性モーメント (kg･m²)
N ：制動時のモータ回転数 (r/min)
T_B：制動トルク (N･m)
T_R：負荷の反抗トルク (N･m)
t_D ：動作遅れ時間 (sec)

【重力単位系】

$$t_B = \frac{(GD^2_L + GD^2_M) \times N}{375 \times (T_B \pm T_R)} + t_D \quad (sec)$$

GD^2_L ：ブレーキ付モータ以外の総 GD^2[モータ軸換算](kgf･m²)
GD^2_M：ブレーキ付モータの GD^2(kgf･m²)
N　：制動時のモータ回転数 (r/min)
T_B　：制動トルク (kgf･m)
T_R　：負荷の反抗トルク (kgf･m)
t_D　：動作遅れ時間 (sec)TR の符号

＋：電源を OFF した時、負荷トルクがブレーキとして働く場合（＋負荷）
－：電源を OFF した時、負荷トルクがブレーキとして働かない場合（－負荷）

ライニング寿命　Z_L（回）

ブレーキのライニングは使用とともに摩耗します。ライニングの摩耗は面圧，すべり速度，周囲条件，温度等により大きく異なり、正確な寿命を算出することは困難ですが、近似的に以下の式で寿命回数を求めることができます。

$$Z_L = \frac{E_t}{E_B} (回)$$

E_t：総仕事量 (J)

4. モータブレーキの構造

図 E26 FB-1E、1HE、2E、3E、4E（屋内形）

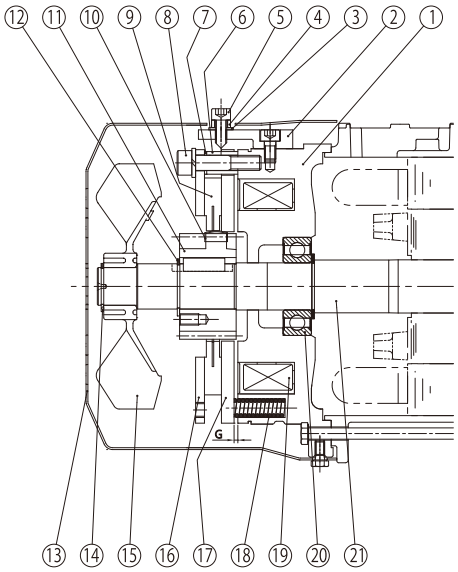

品番	部品名
1	固定鉄心
2	ゆるめ金具
3	シールワッシャー ※
4	手動解放防止スペーサ
5	ブレーキゆるめボルト
6	スペーサ
7	ギャップ調整シム
8	組付ボルト
9	ブレーキライニング
10	板バネ
11	ボス
12	軸用C形止め輪
13	カバー
14	軸用C形止め輪
15	ファン
16	固定板
17	可動鉄心
18	スプリング
19	電磁石コイル
20	ボールベアリング
21	モータ軸

※FB-3E、FB-4Eは③が付きません。

図 E27 FB-5E、8E（屋内形）

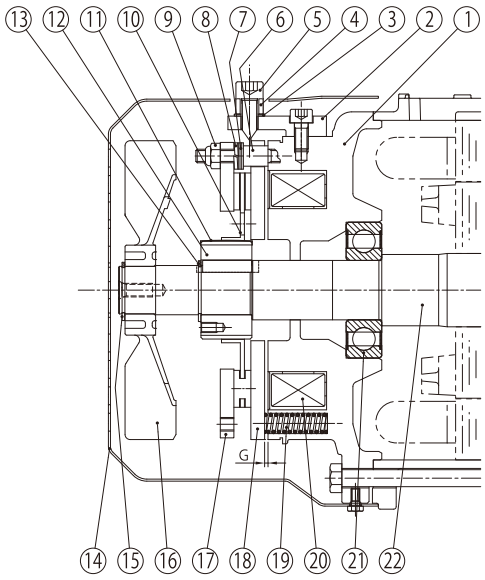

品番	部品名
1	固定鉄心
2	ゆるめ金具
3	シールワッシャー
4	手動解放防止スペーサ
5	ブレーキゆるめボルト
6	スタッドボルト
7	調整座金
8	バネ座金
9	ギャップ調整ナット
10	ブレーキライニング
11	板バネ
12	ボス
13	軸用C形止め輪
14	カバー
15	軸用C形止め輪
16	ファン
17	固定板
18	可動鉄心
19	スプリング
20	電磁石コイル
21	ボールベアリング
22	モータ軸

図 E28 FB-10E、15E（屋内形）

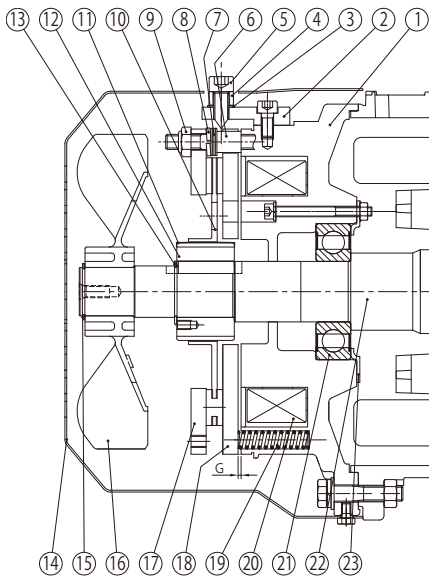

品番	部品名
1	固定鉄心
2	ゆるめ金具
3	シールワッシャー
4	手動解放防止スペーサ
5	ブレーキゆるめボルト
6	スタッドボルト
7	調整座金
8	バネ座金
9	ギャップ調整ナット
10	ブレーキライニング
11	板バネ
12	ボス
13	軸用C形止め輪
14	カバー
15	軸用C形止め輪
16	ファン
17	固定板
18	可動鉄心
19	スプリング
20	電磁石コイル
21	ボールベアリング
22	モータ軸
23	ベアリングカバー

図 E29 FB-1E、1HE、2E、3E、4E（屋外形）

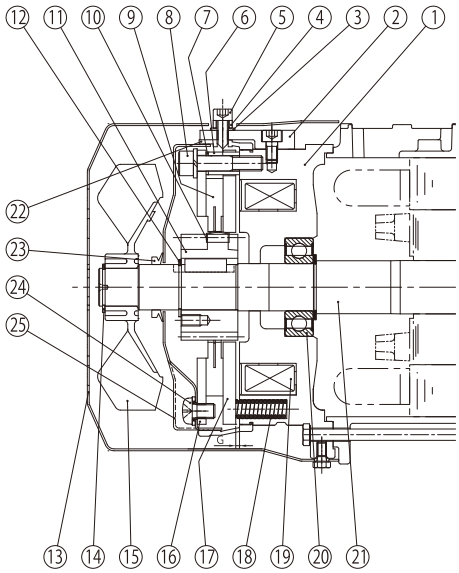

品番	部品名
1	固定鉄心
2	ゆるめ金具
3	シールワッシャー ※
4	手動解放防止スペーサ
5	ブレーキゆるめボルト
6	スペーサ
7	ギャップ調整シム
8	組付ボルト
9	ブレーキライニング
10	板バネ
11	ボス
12	軸用C形止め輪
13	カバー
14	軸用C形止め輪
15	ファン
16	固定板
17	可動鉄心
18	スプリング
19	電磁石コイル
20	ボールベアリング
21	モータ軸
22	防水シール
23	Vリング
24	防水カバー取付ボルト
25	防水カバー

※FB-3E、FB-4Eは③が付きません。

図 E30 FB-5E、8E（屋外形）

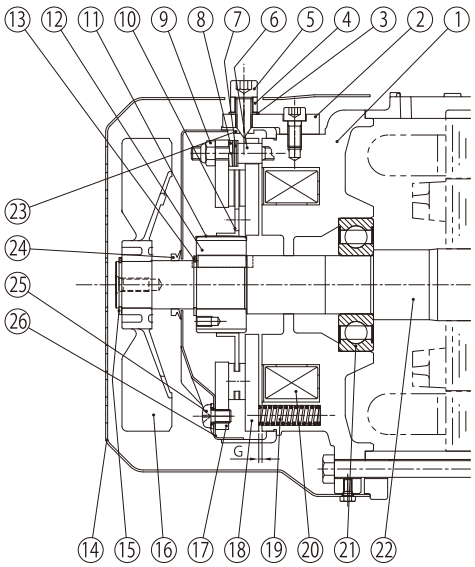

品番	部品名
1	固定鉄心
2	ゆるめ金具
3	シールワッシャー
4	手動解放防止スペーサ
5	ブレーキゆるめボルト
6	スタッドボルト
7	調整座金
8	バネ座金
9	ギャップ調整ナット
10	ブレーキライニング
11	板バネ
12	ボス
13	軸用C形止め輪
14	カバー
15	軸用C形止め輪
16	ファン
17	固定板
18	可動鉄心
19	スプリング
20	電磁石コイル
21	ボールベアリング
22	モータ軸
23	防水シール
24	Vリング
25	防水カバー取付ボルト
26	防水カバー

図 E31 FB-10E、15E（屋外形）

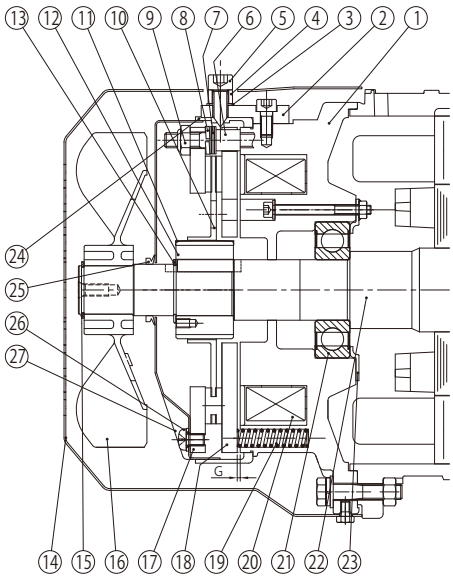

品番	部品名
1	固定鉄心
2	ゆるめ金具
3	シールワッシャー
4	手動解放防止スペーサ
5	ブレーキゆるめボルト
6	スタッドボルト
7	調整座金
8	バネ座金
9	ギャップ調整ナット
10	ブレーキライニング
11	板バネ
12	ボス
13	軸用C形止め輪
14	カバー
15	軸用C形止め輪
16	ファン
17	固定板
18	可動鉄心
19	スプリング
20	電磁石コイル
21	ボールベアリング
22	モータ軸
23	ベアリングカバー
24	防水シール
25	Vリング
26	防水カバー取付ボルト
27	防水カバー

MEMO

結 線

1. プレミアム効率三相モータの結線

適用	巻　線	結線と端子記号	備　考
直入始動	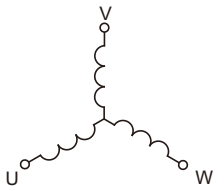	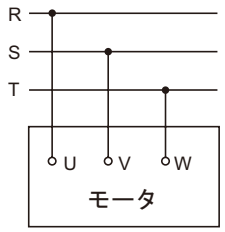	0.75kW × 4P ～ 3.7kW × 4P
人－△始動	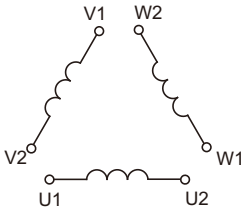	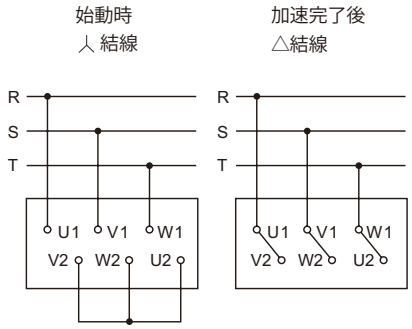	5.5kW × 4P ～ 11kW × 4P

注）本図は日本国内標準仕様モータの場合を示します。

2. 結線図記号について

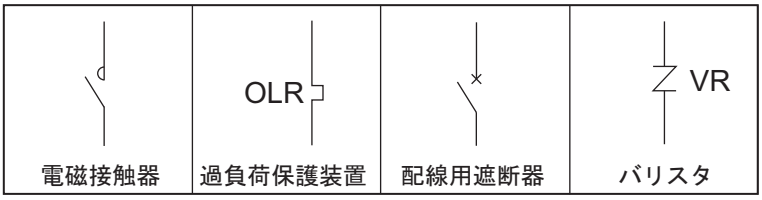

3. プレミアム効率三相モータ（ブレーキ無）

口出線３本の場合

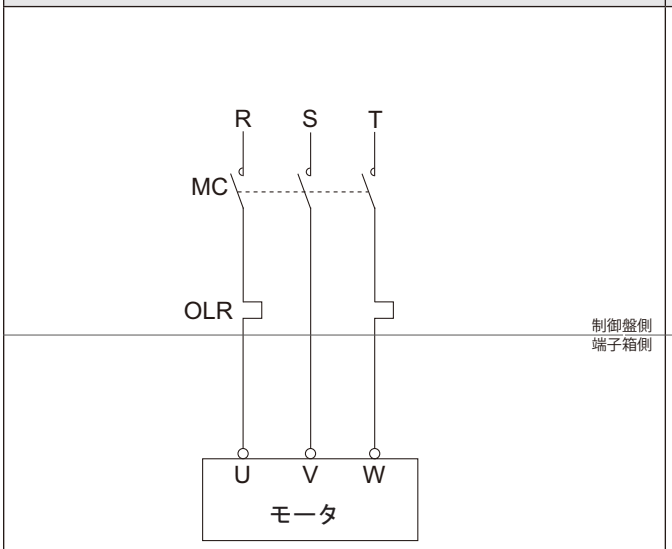

口出線６本(人 - Δ始動)の場合

始動時 人結線	MC_M ON MC_Δ OFF $MC_人$ ON
加速完了時 Δ結線	MC_M ON MC_Δ ON $MC_人$ OFF

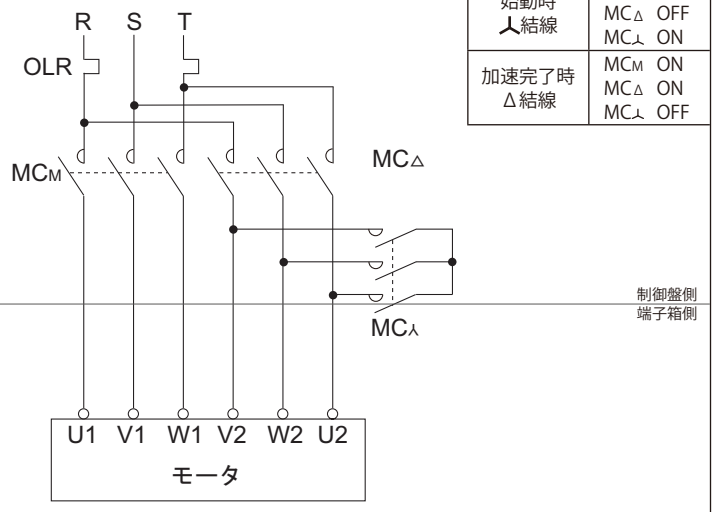

口出線６本(人 - Δ始動用)を直入始動する場合

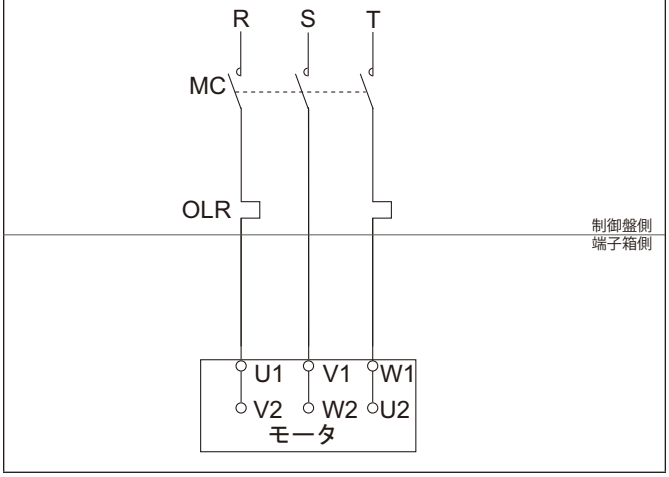

注) 本図は日本国内標準仕様モータの場合を示します。

MC ：電磁接触器
OLR ：過負荷保護装置
┐
┘ お客様にてご準備ください。

結 線

4. インバータ駆動時（ブレーキ無）

口出線 3 本の場合	口出線 6 本の場合
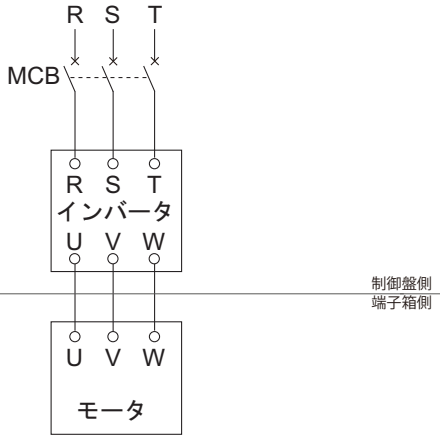	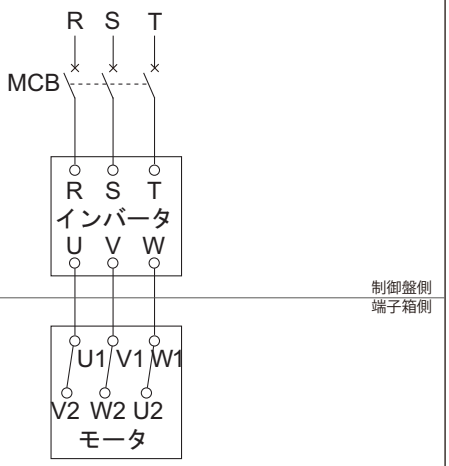

注）本図は日本国内標準仕様モータの場合を示します。

MCB：配線用遮断器
お客様にてご準備ください。

5. プレミアム効率三相モータ（ブレーキ付）

一方方向回転運転時（FB-1E ～ 5E）

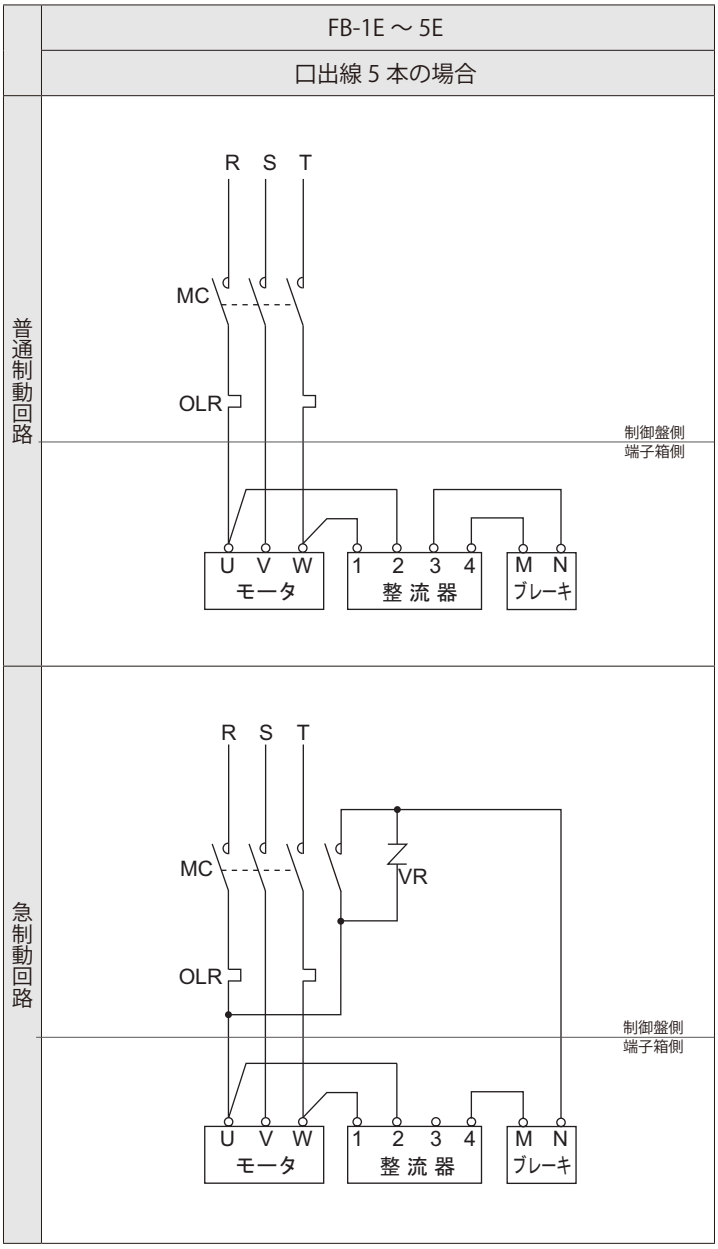

注）本図は日本国内標準仕様モータの場合を示します。

MC ：電磁接触器
OLR ：過負荷保護装置
VR ：バリスタ（接点・整流器などの保護用）
— お客様にてご準備ください。

- ブレーキ形式は E50 頁 表 E28 をご参照ください。
- 普通制動回路と急制動回路では、ブレーキの動作遅れ時間が異なります。E50 頁 表 E28 に動作遅れ時間を表示していますので、ご用途にあった回路に合わせてください。
- プレミアム効率ギヤモータ用ブレーキは、これまでのブレーキと動作遅れ時間が異なりますので、ご注意ください。
- 昇降装置や停止精度を良くしたい場合は、急制動回路としてください。
- 進相コンデンサを取り付ける場合は、急制動回路としてください。
- 急制動回路用の電磁接触器・バリスタにつきましては、E51 頁 表 E30 をご参照ください。

結 線

一方方向回転運転時（FB-8E ～ 15E）

FB-8E ～ 15E

	口出線 8 本（人 - Δ始動）の場合	口出線 8 本（人 - Δ始動用）を直入始動する場合
普通制動回路	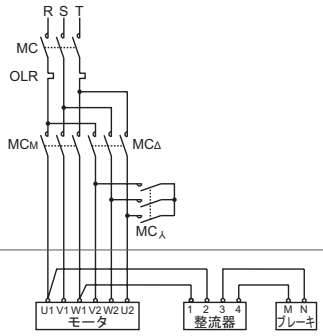	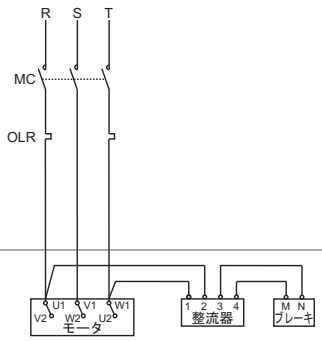
急制動回路	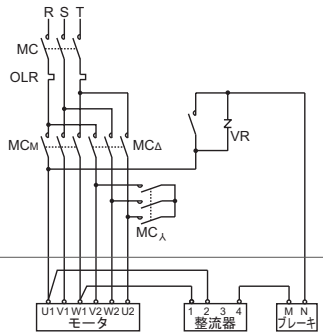	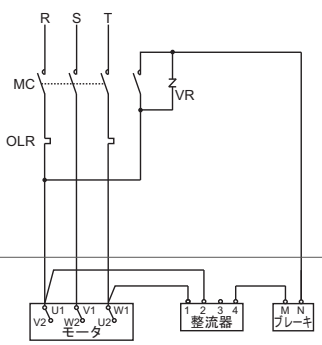

	始動時 人結線	加速完了時 Δ結線
MC_M	ON	ON
MC_Δ	OFF	ON
$MC_人$	ON	OFF

注）本図は日本国内標準仕様モータの場合を示します。

MC ：電磁接触器
OLR ：過負荷保護装置
VR ：バリスタ（接点・整流器などの保護用）
— お客様にてご準備ください。

- ブレーキ形式は E50 頁 表 E28 をご参照ください。
- 普通制動回路と急制動回路では、ブレーキの動作遅れ時間が異なります。E50 頁 表 E28 に動作遅れ時間を表示していますので、ご用途にあった回路に合わせてください。
- プレミアム効率ギヤモータ用ブレーキは、これまでのブレーキと動作遅れ時間が異なりますので、ご注意ください。
- 昇降装置や停止精度を良くしたい場合は、急制動回路としてください。
- 進相コンデンサを取り付ける場合は、急制動回路としてください。
- 急制動回路用の電磁接触器・バリスタにつきましては、E51 頁 表 E30 をご参照ください。

正逆運転時（FB-1E ～ 5E）

	FB-1E ～ 5E
	口出線 5 本の場合
普通制動回路	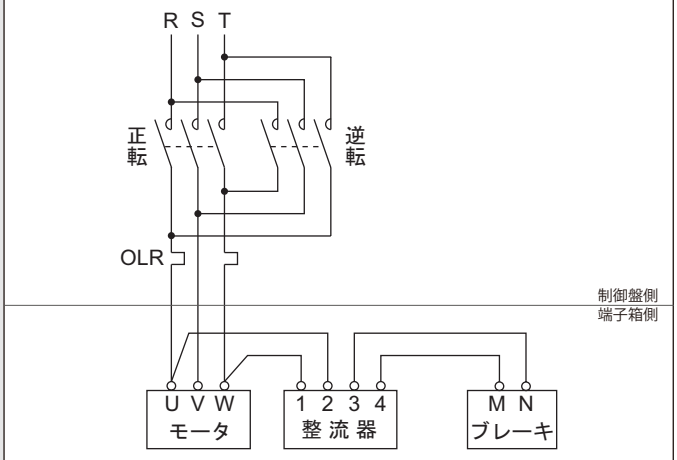
急制動回路	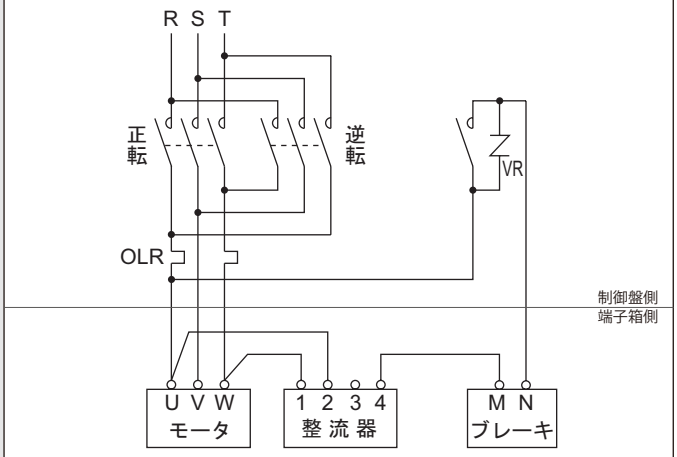

注）本図は日本国内標準仕様モータの場合を示します。

正・逆転用電磁接触器
OLR ：過負荷保護装置
VR ：バリスタ（接点・整流器などの保護用）
— お客様にてご準備ください。

- ブレーキ形式は E50 頁 表 E28 をご参照ください。
- 普通制動回路と急制動回路では、ブレーキの動作遅れ時間が異なります。E50 頁 表 E28 に動作遅れ時間を表示していますので、ご用途にあった回路に合わせてください。
- プレミアム効率ギヤモータ用ブレーキは、これまでのブレーキと動作遅れ時間が異なりますので、ご注意ください。
- 昇降装置や停止精度を良くしたい場合は、急制動回路としてください。
- 進相コンデンサを取り付ける場合は、急制動回路としてください。
- 急制動回路用の電磁接触器・バリスタにつきましては、E51 頁 表 E30 をご参照ください。
- 急制動回路で正逆運転をする場合、ブレーキ回路の電磁接触器はモータの正転・逆転の電磁接触器と連動させてください。

結 線

正逆運転時（FB-8E ～ 15E）

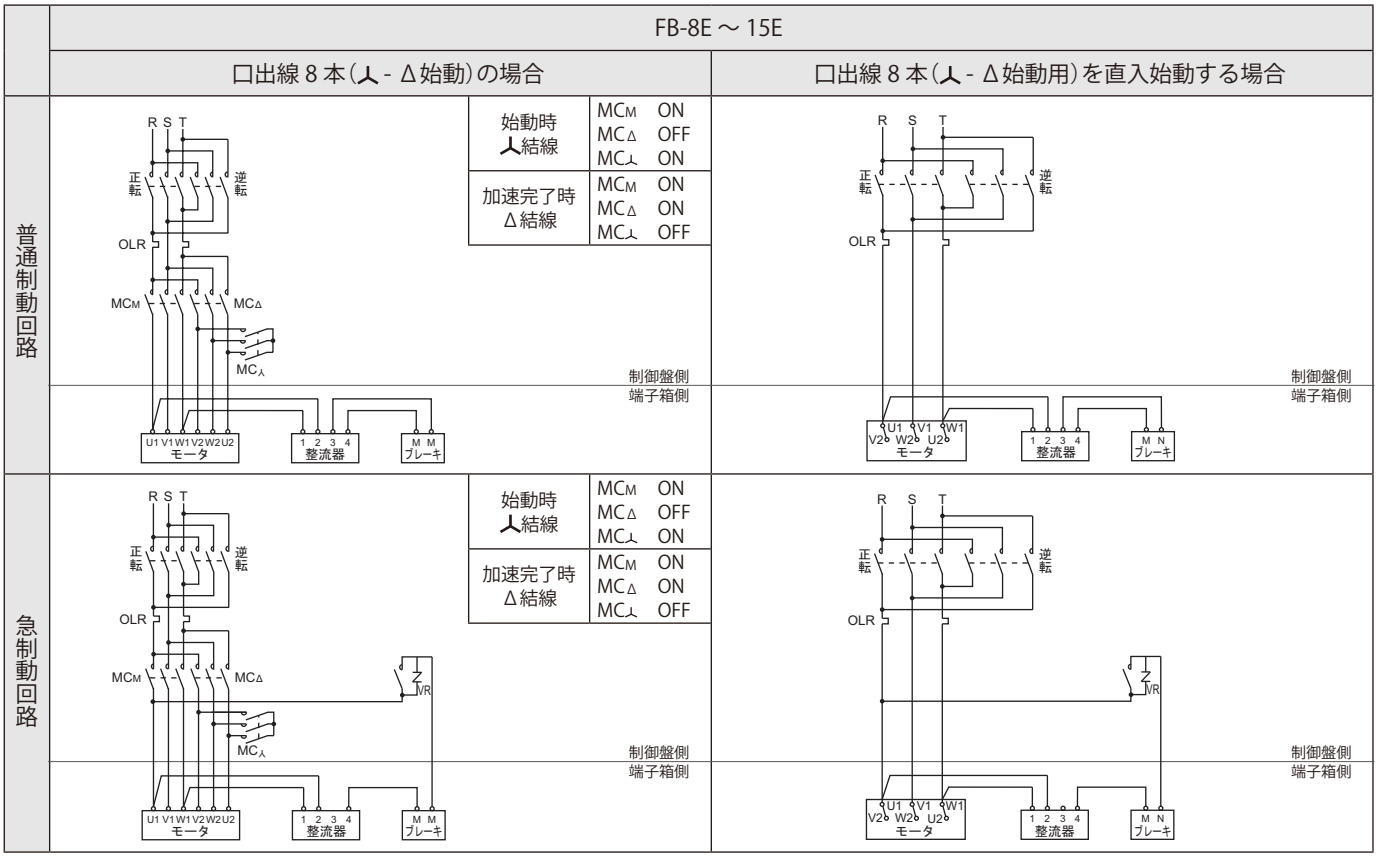

注）本図は日本国内標準仕様モータの場合を示します。

正・逆転用電磁接触器
MC ：電磁接触器
OLR ：過負荷保護装置
VR ：バリスタ（接点・整流器などの保護用）
— お客様にてご準備ください。

- ブレーキ形式は E50 頁 表 E28 をご参照ください。
- 普通制動回路と急制動回路では、ブレーキの動作遅れ時間が異なります。E50 頁 表 E28 に動作遅れ時間を表示していますので、ご用途にあった回路に合わせてください。
- プレミアム効率ギヤモータ用ブレーキは、これまでのブレーキと動作遅れ時間が異なりますので、ご注意ください。
- 昇降装置や停止精度を良くしたい場合は、急制動回路としてください。
- 進相コンデンサを取り付ける場合は、急制動回路としてください。
- 急制動回路用の電磁接触器・バリスタにつきましては、E51 頁 表 E30 をご参照ください。
- 急制動回路で正逆運転をする場合、ブレーキ回路の電磁接触器はモータの正転・逆転の電磁接触器と連動させてください。

6. インバータ駆動時（ブレーキ付）

FB-1E ～ 15E

	FB-1E ～ 5E	FB-8E ～ 15E
	口出線 5 本の場合	口出線 8 本（人 - Δ始動用）の場合
普通制動回路	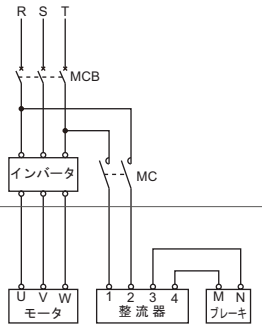	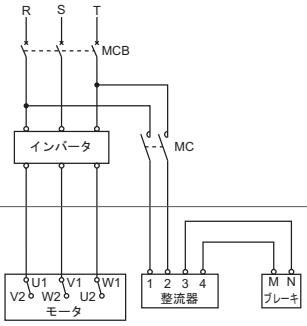
急制動回路	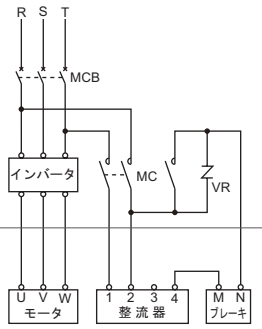	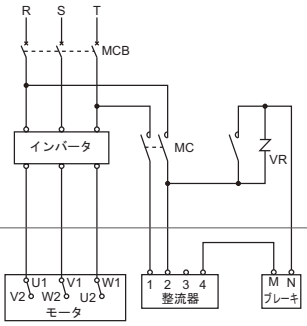

注）本図は日本国内標準仕様モータの場合を示します。

MC ：電磁接触器
MCB ：配線用遮断器
VR ：バリスタ（接点・整流器などの保護用）
— お客様にてご準備ください。

- ブレーキ形式は E50 頁 表 E28 をご参照ください。
- 普通制動回路と急制動回路では、ブレーキの動作遅れ時間が異なります。E50 頁 表 E28 に動作遅れ時間を表示していますので、ご用途にあった回路に合わせてください。
- プレミアム効率ギヤモータ用ブレーキは、これまでのブレーキと動作遅れ時間が異なりますので、ご注意ください。
- 昇降装置や停止精度を良くしたい場合は、急制動回路としてください。
- 進相コンデンサを取り付ける場合は、急制動回路としてください。
- 急制動回路用の電磁接触器・バリスタにつきましては、E51 頁 表 E30 をご参照ください。

- ブレーキ付モータをインバータ駆動する場合は、ブレーキ電源は必ずユニットの一次側電源から取り、ブレーキ操作はユニットの ON・OFF と必ず同期させてください。
- ブレーキ付モータをインバータ駆動する場合、MC の投入・開放はインバータとのインタロックが必要となりますので、インバータの取扱説明書またはガイドマニュアルをご参照ください。

M E M O

ベベル・バディボックス®5シリーズ F

ギヤモータ

頁
1. 選定について F3
2. 選定表 F29
3. 寸法図 F59

M E M O

ベベル・バディボックス® 5シリーズ

ギヤモータ

1. 選定について

	頁
ギヤモータ標準仕様	F4
形式	F6
取付位置記号と端子箱位置	F7
減速機製作範囲	F16
選定手順	F20
負荷係数	F24
選定表の見方	F27

ギヤモータ（モータ直結形）標準仕様

モータ部

項目		仕様			
	モータ仕様	標準仕様		内蔵ブレーキ付標準仕様	
プレミアム効率三相モータ	容量範囲	0.75 ～ 11kW × 4P		0.75 ～ 11kW × 4P FB ブレーキ （ノンアスベストライニング）	
	保護方式	屋内仕様　IP44（屋内） 屋外仕様　IP44（屋外）		屋内仕様　IP44（屋内） 屋外仕様　IP44（屋外）	
	外被構造	全閉外扇形		全閉外扇形	
	電源	200V 50/60Hz、220V 60Hz 400V 50/60Hz、440V 60Hz		200V 50/60Hz、220V 60Hz 400V 50/60Hz、440V 60Hz	
	耐熱クラス	155（F）		155（F）	
	時間定格	連続		連続	
	端子箱位置と引出口方向	F8 ～ F14 頁参照		F8 ～ F14 頁参照	
	口出線本数	3 本	0.75 ～ 3.7kW （直入始動）	5 本	0.75 ～ 3.7kW （直入始動）
		6 本	5.5 ～ 11kW （人 – Δ 始動可能）	8 本	5.5 ～ 11kW （人 – Δ 始動可能）
	規格	JIS C 4034-1、効率値は JIS C 4034-30 および IEC60034-30 プレミアム効率（IE3）対応		JIS C 4034-1、効率値は JIS C 4034-30 および IEC60034-30 プレミアム効率（IE3）対応	

注）1.　0.1 ～ 0.55kW と 15kW 以上は、標準効率モータで製作します。
　　2.　効率値はトップランナー基準に適合しています。

ギヤモータ（モータ直結形）標準仕様

減速機部

項目	仕様
潤滑方式	出力ギヤ部：油浴式潤滑、入力ギヤ（サイクロ減速機）部：油浴式またはグリース潤滑
減速方式	出力部：ベベルギヤ 入力部：トロコイド系曲線歯形を持つ内接式遊星歯車機構、又は単純遊星歯車機構
出力回転方向	F8 ～ F13 頁をご参照ください。

モータ・減速機共通

項目		仕様
周囲条件	設置場所	屋内（塵埃の少ない、水のかからない場所）。振動 1G 以下。
	周囲温度	-10℃～ 40℃
	周囲湿度	85%以下
	高度	標高 1000m 以下
	雰囲気	腐食性ガス、爆発性ガス、蒸気などがないこと。 塵埃を含まない換気の良い場所であること。
据　付　方　法 (注)		水平または垂直（ご注文時にご提示ください）
相手機械との連結方式		機械軸と中空軸による直結
塗　　装		塗装質：変性アルキド系 塗装色：マンセル 6.5PB 3.6/8.2 相当近似（ドナウブルー）

注）据付場所に角度（傾斜角 1 度以上）がある場合はご照会ください。

形　式

L	H	Y	M		1	–	5Z100	–	EP	Y1	–	B	–	60
①	②	③	④	⑤	⑥		⑦		⑧	⑨		⑩		⑪

① 機種記号

ベベル･バディボックス®減速機：L

② 出力軸方向

出力軸方向 水平	H	出力軸方向 垂直（中空軸）	V

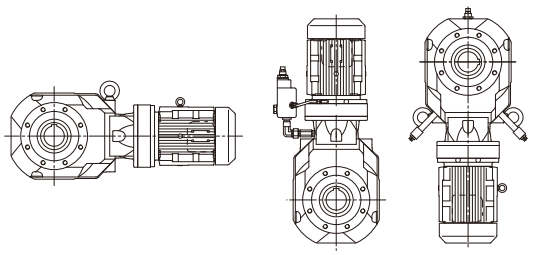

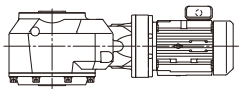

③ 取付方法

中空軸・軸上取付形	中空軸・フランジ取付形	Y

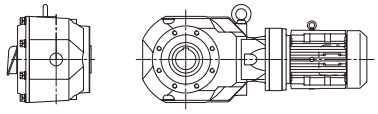

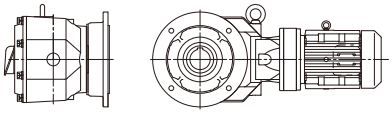

④ 電動機連結方法

モータ直結形	M

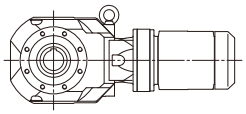

⑤ 特殊仕様

標準仕様	無記号
特殊仕様	S

⑥ モータ容量記号

4極	容量記号 kW（HP）	1 0.75（1）	1H 1.1（1.5）	2 1.5（2）	3 2.2（3）	4 3.0（4）	5 3.7（5）	8 5.5（7.5）	
	容量記号 kW（HP）	10 7.5（10）	15 11（15）						

⑦ 枠番

☞ F29 頁からの選定表をご参照ください。

⑧ 補助形式

プレミアム効率三相モータ付	EP

⑨ 取付位置記号

☞ F7～F13頁をご参照ください。

⑩ ブレーキ有無

ブレーキ無	無記号
ブレーキ付	B

⑪ 減速比

公称減速比（☞実減速比はF18頁をご参照ください）

注）本カタログは、0.75～11kWのプレミアム効率三相モータ付のみ掲載しています。

取付位置記号と端子箱位置

1．取付姿勢・取付位置記号

・機械装置に対するギヤモータの取付姿勢をご確認ください。

・減速機の取付面・取付方法を表わす取付位置記号を設けています。
詳細は本頁 2 ～ 3 項と F8 ～ F13 頁をご参照ください。
（下図は代表例として中空軸・軸上取付で示しています。）

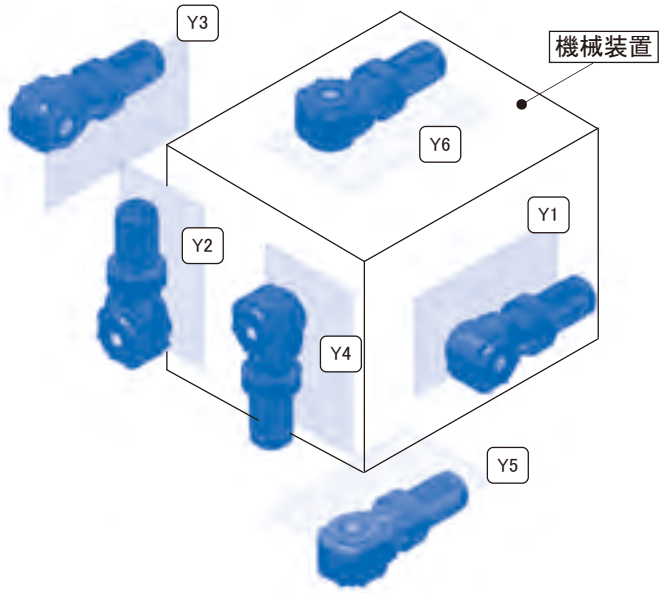

2．取付面について

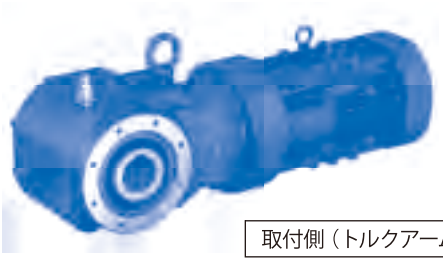

取付側（トルクアーム側）

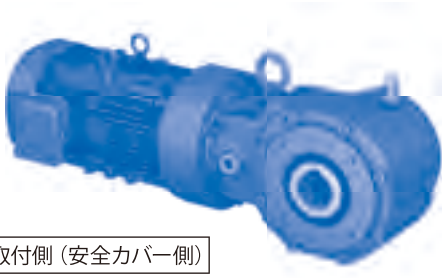

反取付側（安全カバー側）

・中空軸（ホローシャフト）専用製品です。

・取付面は片面のみです。

・出力軸回転方向は、従来のシリーズと異なる場合があります。
F8 ～ F13 頁でご確認ください。

3．取付方法

・取付方式を確認ください。（下図は取付位置記号 Y3、G3 で示しています）

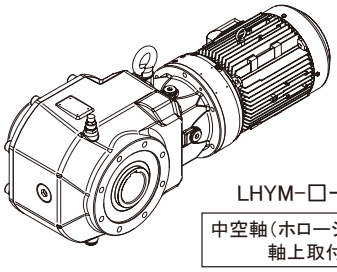

LHYM-□—Y3
中空軸（ホローシャフト）
軸上取付

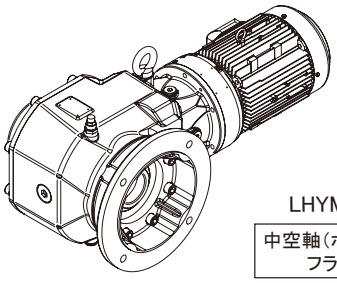

LHYM-□—G3
中空軸（ホローシャフト）
フランジ取付

4．出力軸の種類

・中空軸（ホローシャフト）にはキー方式のほかに、オプションでシュリンクディスク方式があります。



キー方式



シュリンクディスク方式

5．端子箱位置とケーブル引出口

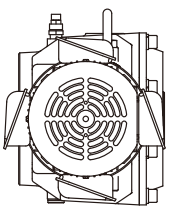

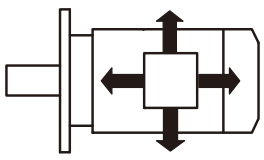

・F8～F13頁で形式、端子箱位置をご確認ください。
90° ピッチで端子箱位置とケーブル引出口方向を選ぶことが出来ます。（F14頁参照）
・端子箱位置は出荷後に変更することはできません。
必ずご注文時にご指定下さい。

取付位置記号と端子箱位置

取付位置記号　Y1 G1

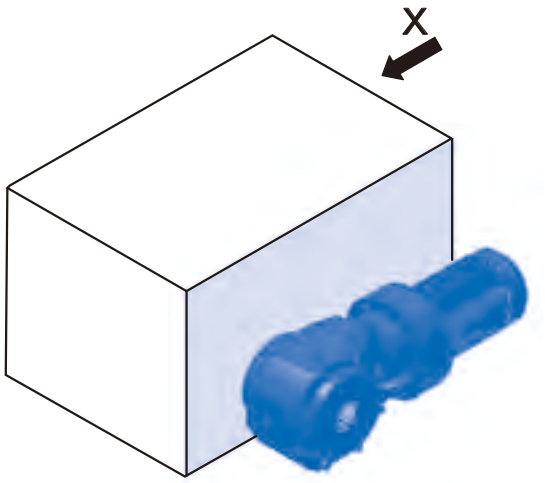

X～

取付位置記号Y1,G1

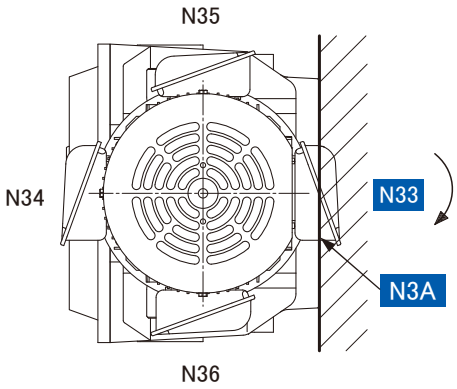

・形式により形状が異なります。ギヤケースよりもモータ径の方が大きい形式もあります。
端子箱、モータ、DC 寸法部等が取付け面と干渉しないか、必ずご確認をお願いします。

：モータまたは入力軸の回転方向 注)1、2

：標準端子箱取付位置・ケーブル引出口方向

・標準の端子箱取付位置記号は N33、引出口方向記号は N3A です。端子箱、引出口方向については 90° ピッチで変更可能です。F14 頁をご参照下さい。

中空軸 （ホローシャフト） 軸上取付	LHYM−□−Y1 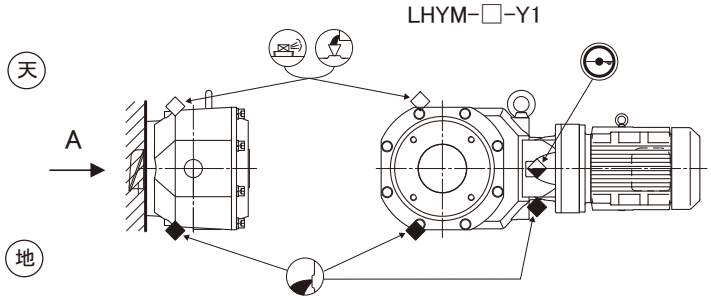	出力軸回転方向 A～ 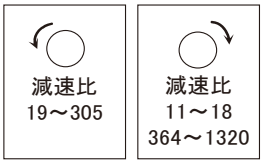
中空軸 （ホローシャフト） フランジ取付	LHYM−□−G1 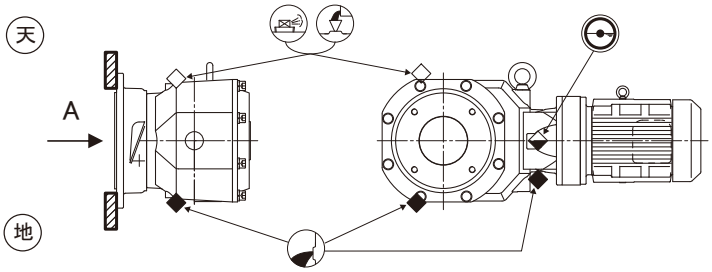	出力軸回転方向 A～ 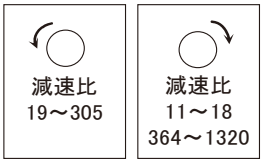

注）1. モータの回転方向は、G34 ～ G40 頁の結線を行った場合の当社製日本国内向けモータの場合を示します。
2. 出力軸の回転方向（A ～）は、モータまたは入力軸の回転方向が右回りと仮定した場合を示します。
モータまたは入力軸の回転方向左回りの場合は、出力軸の回転方向は逆になります。
3. オイルゲージは上図の位置となります。
反対側・両側に必要な場合は、ご注文時にご指定ください。

記号説明



取付位置記号と端子箱位置

取付位置記号　Y2 G2

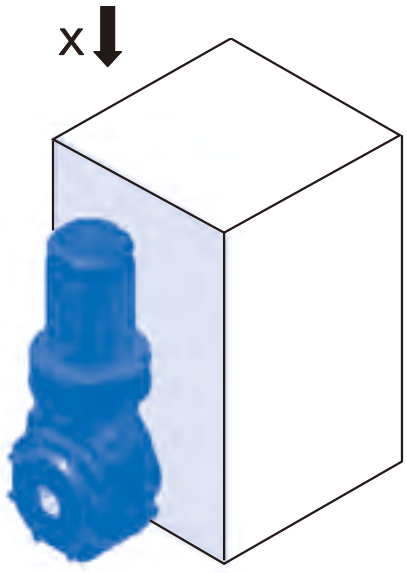

X～

取付位置記号Y2,G2

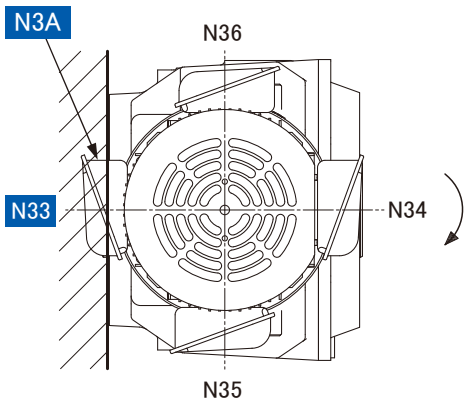

：モータまたは入力軸の回転方向 注)1、2

：標準端子箱取付位置・ケーブル引出口方向

・形式により形状が異なります。ギヤケースよりもモータ径の方が大きい形式もあります。
端子箱、モータ、DC 寸法部等が取付け面と干渉しないか、必ずご確認をお願いします。

・標準の端子箱取付位置記号は N33、引出口方向記号は N3A です。端子箱、引出口方向については 90° ピッチで変更可能です。F14 頁をご参照下さい。

中空軸 （ホローシャフト） 軸上取付	LHYM-□-Y2 天 地 A	出力軸回転方向 A～ 減速比 19～305 減速比 11～18 364～1320
中空軸 （ホローシャフト） フランジ取付	LHYM-□-G2 天 地 A	出力軸回転方向 A～ 減速比 19～305 減速比 11～18 364～1320
オイルゲージ 給油口 空気抜栓 位置　注)4		

注）1. モータの回転方向は、G34 ～ G40 頁の結線を行った場合の当社製日本国内向けモータの場合を示します。
2. 出力軸の回転方向（A ～）は、モータまたは入力軸の回転方向が右回りと仮定した場合を示します。
モータまたは入力軸の回転方向左回りの場合は、出力軸の回転方向は逆になります。
3. オイルゲージは上図の位置となります。
4. オイルゲージは製作時に給油口・空気抜栓と共に配管ごと 90° ピッチ（水平方向）で変更できますので、ご注文時にご指定ください。

記号説明
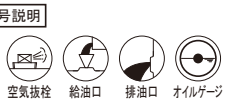

取付位置記号と端子箱位置

取付位置記号　Y3 G3

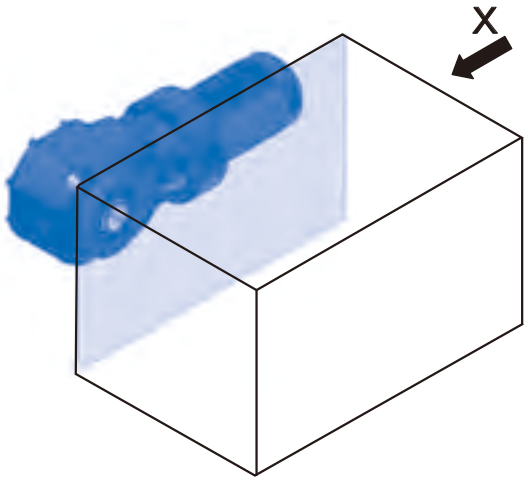

X～

取付位置記号Y3,G3

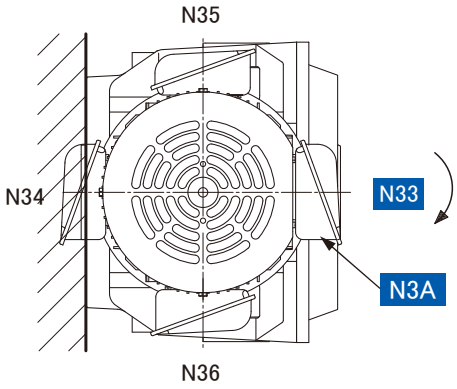

・形式により形状が異なります。ギヤケースよりもモータ径の方が大きい形式もあります。
端子箱、モータ、DC 寸法部等が取付け面と干渉しないか、必ずご確認をお願いします。

：モータまたは入力軸の回転方向 注)1、2

：標準端子箱取付位置・ケーブル引出口方向

・標準の端子箱取付位置記号は N33、引出口方向記号は N3A です。端子箱、引出口方向については 90° ピッチで変更可能です。F14 頁をご参照下さい。

中空軸 （ホローシャフト） 軸上取付	LHYM−□−Y3 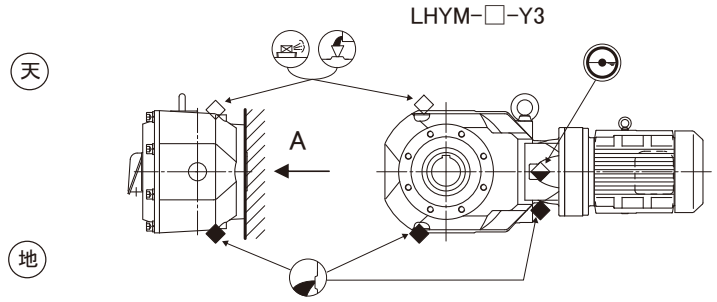	出力軸回転方向 A～ 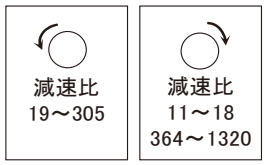
中空軸 （ホローシャフト） フランジ取付	LHYM−□−G3 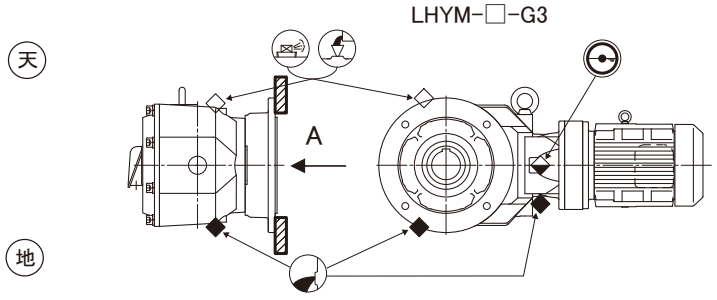	出力軸回転方向 A～ 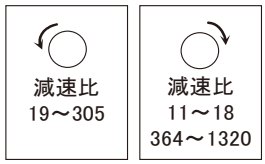

注）1. モータの回転方向は、G34 ～ G40 頁の結線を行った場合の当社製日本国内向けモータの場合を示します。
2. 出力軸の回転方向（A ～）は、モータまたは入力軸の回転方向が右回りと仮定した場合を示します。
モータまたは入力軸の回転方向左回りの場合は、出力軸の回転方向は逆になります。
3. オイルゲージは上図の位置となります。
反対側・両側に必要な場合は、ご注文時にご指定ください。

記号説明



取付位置記号と端子箱位置

取付位置記号　Y4 G4

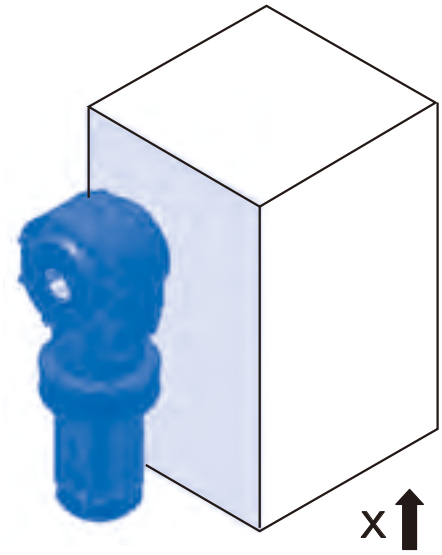

・形式により形状が異なります。ギヤケースよりもモータ径の方が大きい形式もあります。
端子箱、モータ、DC 寸法部等が取付け面と干渉しないか、必ずご確認をお願いします。

X～

取付位置記号Y4,G4

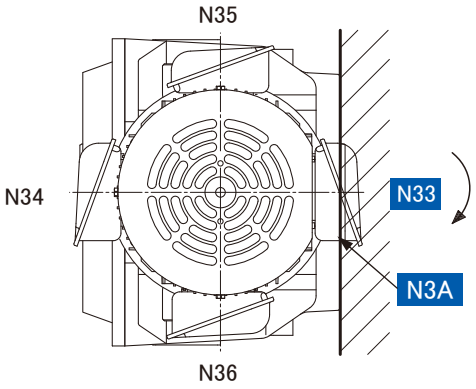

：モータまたは入力軸の回転方向 注)1、2

：標準端子箱取付位置・ケーブル引出口方向

・標準の端子箱取付位置記号は N33、引出口方向記号は N3A です。端子箱、引出口方向については 90° ピッチで変更可能です。F14 頁をご参照下さい。

中空軸 （ホローシャフト） 軸上取付	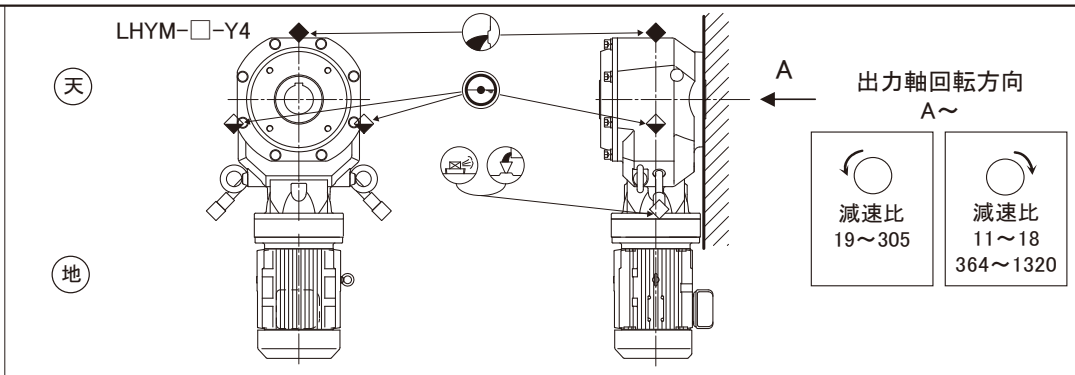
中空軸 （ホローシャフト） フランジ取付	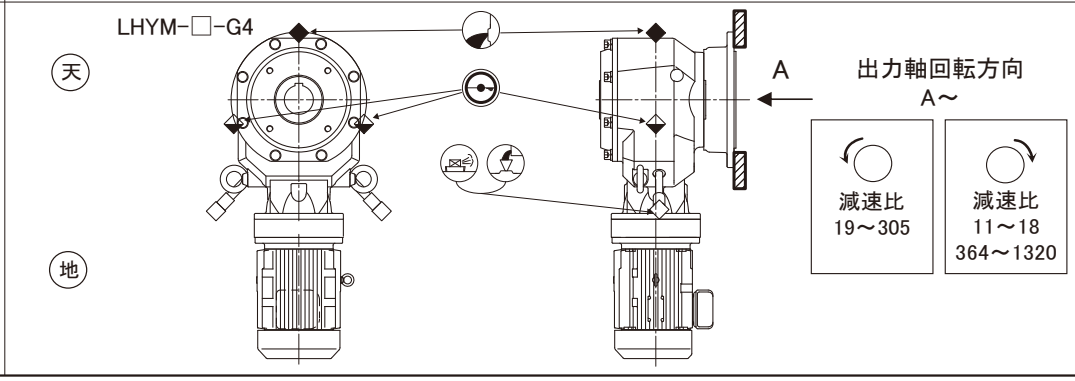

注）1. モータの回転方向は、G34 ～ G40 頁の結線を行った場合の当社製日本国内向けモータの場合を示します。
2. 出力軸の回転方向（A ～）は、モータまたは入力軸の回転方向が右回りと仮定した場合を示します。
モータまたは入力軸の回転方向左回りの場合は、出力軸の回転方向は逆になります。
3. オイルゲージは上図の位置のみとなります。反対側への取付けはできません。

記号説明
空気抜栓　給油口　排油口　オイルゲージ

取付位置記号と端子箱位置

取付位置記号　Y5 G5

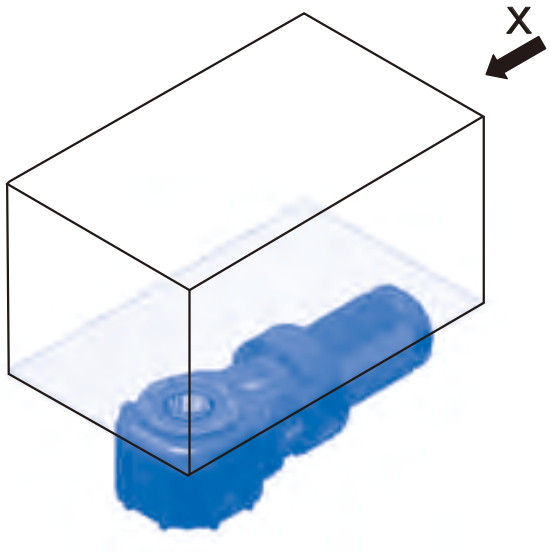

X～

取付位置記号Y5,G5

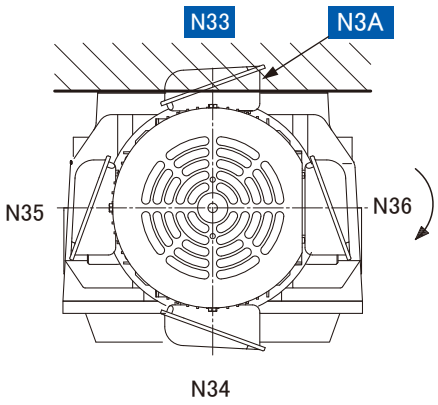

：モータまたは入力軸の回転方向 注)1、2

・形式により形状が異なります。ギヤケースよりもモータ径の方が大きい形式もあります。
端子箱、モータ、DC 寸法部等が取付け面と干渉しないか、必ずご確認をお願いします。

：標準端子箱取付位置・ケーブル引出口方向

・標準の端子箱取付位置記号は N33、引出口方向記号は N3A です。端子箱、引出口方向については 90° ピッチで変更可能です。F14 頁をご参照下さい。

中空軸 （ホローシャフト） 軸上取付	LVYM-□-Y5 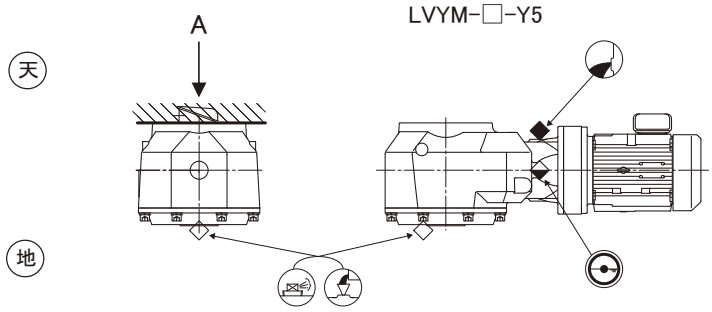	出力軸回転方向 A～ 減速比 19～305 減速比 11～18 364～1320
中空軸 （ホローシャフト） フランジ取付	LVYM-□-G5 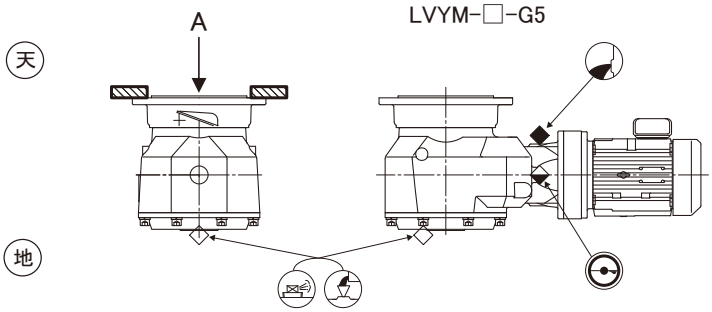	出力軸回転方向 A～ 減速比 19～305 減速比 11～18 364～1320

注）1. モータの回転方向は、G34 ～ G40 頁の結線を行った場合の当社製日本国内向けモータの場合を示します。
2. 出力軸の回転方向（A ～）は、モータまたは入力軸の回転方向が右回りと仮定した場合を示します。
モータまたは入力軸の回転方向左回りの場合は、出力軸の回転方向は逆になります。
3. オイルゲージは上図の位置となります。
反対側・両側に必要な場合は、ご注文時にご指定ください。

記号説明



取付位置記号と端子箱位置

取付位置記号　Y6 G6

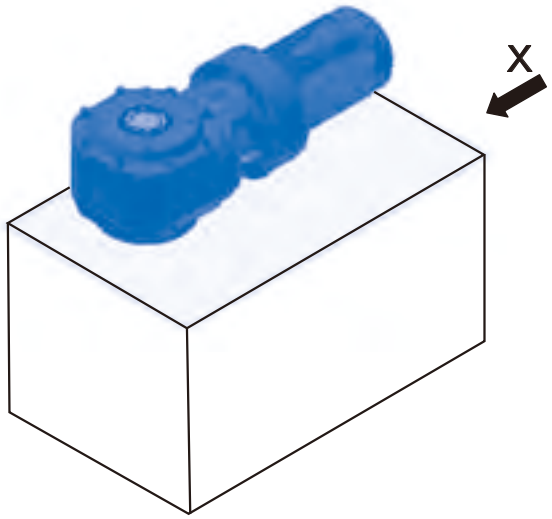

・形式により形状が異なります。ギヤケースよりもモータ径の方が大きい形式もあります。
端子箱、モータ、DC 寸法部等が取付け面と干渉しないか、必ずご確認をお願いします。

X～

取付位置記号Y6,G6

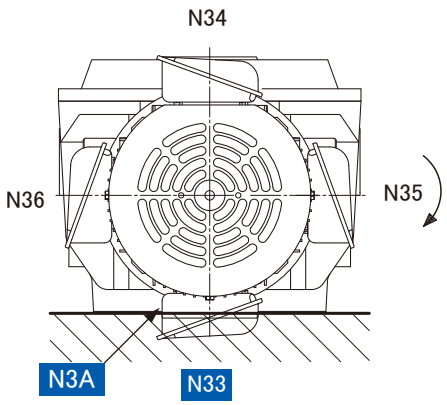

：モータまたは入力軸の回転方向 注)1、2

：標準端子箱取付位置・ケーブル引出口方向

・標準の端子箱取付位置記号は N33、引出口方向記号は N3A です。端子箱、引出口方向については 90° ピッチで変更可能です。F14 頁をご参照下さい。

中空軸 （ホローシャフト） 軸上取付	LVYM−□−Y6 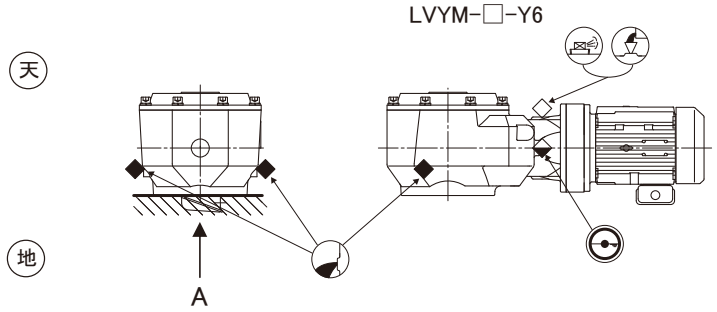 	出力軸回転方向 A～ 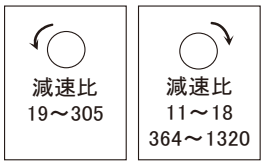
中空軸 （ホローシャフト） フランジ取付	LVYM−□−G6 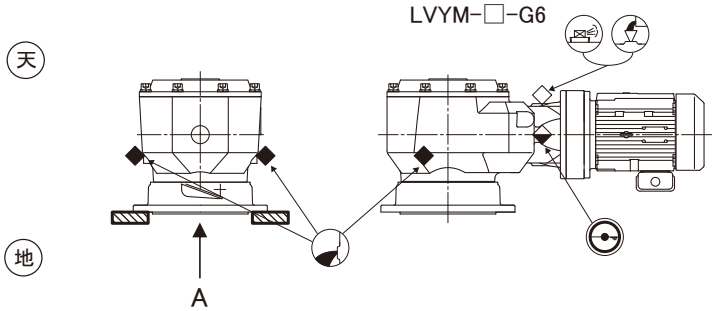 	出力軸回転方向 A～ 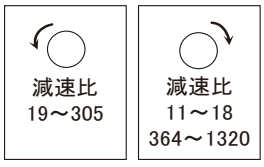

注）1. モータの回転方向は、G34 ～ G40 頁の結線を行った場合の当社製日本国内向けモータの場合を示します。
2. 出力軸の回転方向（A ～）は、モータまたは入力軸の回転方向が右回りと仮定した場合を示します。
モータまたは入力軸の回転方向左回りの場合は、出力軸の回転方向は逆になります。
3. オイルゲージは上図の位置となります。
反対側・両側に必要な場合は、ご注文時にご指定ください。

記号説明



端子箱取付位置、ケーブル引出口方向

モータの端子箱取付位置、ケーブル引出口方向は、標準取付位置・方向から 90° ピッチで選ぶことができます。
ご注文時に下図に従ってご指定ください。
（端子箱取付位置は出荷後に変更することはできません。必ずご注文時にご指定下さい。）

記号		端子箱取付位置（モータを水平状態にして出力軸側より見た場合）			
		N33	N34	N35	N36
ケーブル引出口方向	N3A	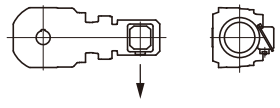	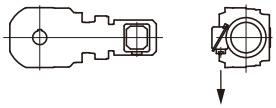	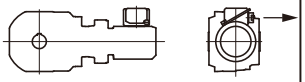	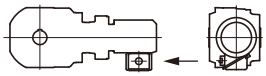
	N3B	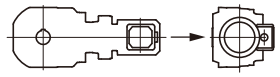	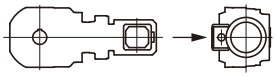	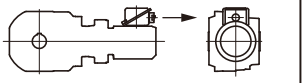	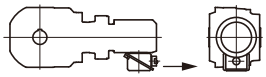
	N3C	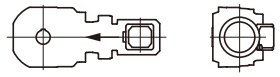	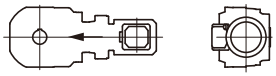	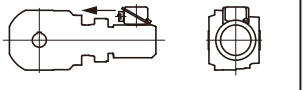	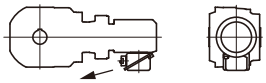
	N3D	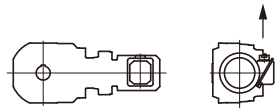	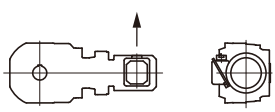	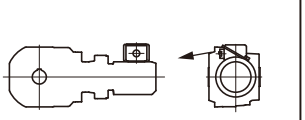	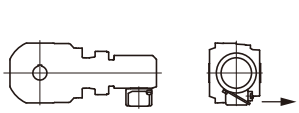

・↓はケーブル引出口方向を示します。

端子箱取付位置とケーブル引出口方向の組み合わせ

取付位置記号 / 指定項	○1	○2	○3	○4	○5	○6
端子箱取付位置	N33	N33	N33	N33	N33	N33
引出口方向	N3A	N3A	N3A	N3A	N3A	N3A
端子箱取付位置	N34	N34	N34	N34	N34	N34
引出口方向	N3A	N3A	N3A	N3A	N3A	N3A
端子箱取付位置	N35	N35	N35	N35	N35	N35
引出口方向	N3A	N3A	N3A	N3A	N3D	N3A
端子箱取付位置	N36	N36	N36	N36	N36	N36
引出口方向	N3A	N3A	N3A	N3A	N3A	N3D

：標準端子箱取付位置、ケーブル出口方向
：準標準端子箱取付位置、ケーブル引出口方向

準標準仕様として上記の組み合わせを定めていますが、これら以外の端子箱取付位置とケーブル引出口方向の組み合わせも製作可能です。

MEMO

減速機製作範囲

■減速機＋モータ組合せ

●：ベベル・バディボックス® 5シリーズ製作範囲

表 F1a　減速比：11 ～ 249

公称減速比	5	7	11	13	14	16	18	21	22	25	28	35	39
出力回転数 50Hz	290	207	138	113	104	90.6	82.9	69.0	64.7	59.2	51.8	41.2	37.7
r/min　60Hz	350	250	167	137	125	109	100	83.3	78.1	71.4	62.5	49.7	45.5
0.1 × 4P													
0.2 × 4P													
0.25 × 4P													
0.4 × 4P													
0.55 × 4P													
0.75 × 4P													
1.1 × 4P			●○	●○	●○	●○	●○	●○	●○	●○	●○	●○	●○
1.5 × 4P			●○	●○	●○	●○	●○	●○	●○	●○	●○	●○	●○
2.2 × 4P			●○	●○	●○	●○	●○	●○	●○	●○	●○	●○	●○
3.0 × 4P			●○	●○	●○	●○	●○	●○	●○	●○	●○	●○	●○
3.7 × 4P			●○	●○	●○	●○	●○	●○	●○	●○	●○	●○	●○
5.5 × 4P			●○	●○	●○	●○	●○	●○	●○	●○	●○	●○	●○
7.5 × 4P			●○	●○	●○	●○	●○	●○	●○	●○	●○	●○	●○
11 × 4P			●○	●○	●○	●○	●○	●○	●○	●○	●○	●○	●○
15 × 4P			●	●	●	●	●	●	●	●	●	●	●
18.5 × 4P			●	●	●	●	●	●	●	●	●	●	●
22 × 4P			●	●	●	●	●	●	●	●	●	●	●
30 × 4P			●	●	●	●	●	●	●	●			
37 × 4P			●	●	●	●	●						
45 × 4P			●	●	●	●							
55 × 4P			●	●	●	●							

表 F1b　減速比：305 ～ 7228

●：ベベル・バディボックス® 5シリーズ製作範囲

公称減速比	305	364	424	501	578	683	809	956	1117	1320	1656	1957	2272
出力回転数 50Hz	4.76	3.98	3.42	2.90	2.51	2.12	1.79	1.52	1.30	1.10	0.876	0.741	0.638
r/min　60Hz	5.75	4.81	4.13	3.50	3.03	2.56	2.16	1.83	1.57	1.33	1.06	0.894	0.770
0.1 × 4P				●	●	●	●	●	●	●	●	●	●
0.2 × 4P	●	●	●	●	●	●	●	●	●	●	●	●	●
0.25 × 4P	●	●	●	●	●	●	●	●	●	●	●	●	●
0.4 × 4P	●	●	●	●	●	●	●	●	●	●	●	●	
0.55 × 4P	●	●	●	●	●	●	●	●	●	●			
0.75 × 4P	●○	●○	●○	●○	●○	●○	●○	●○	●○				
1.1 × 4P	●○	●○	●○	●○	●○	●○	●○						
1.5 × 4P	●○	●○	●○	●○	●○								
2.2 × 4P	●○	●○											
3.0 × 4P													
3.7 × 4P													
5.5 × 4P													
7.5 × 4P													
11 × 4P													
15 × 4P													
18.5 × 4P													
22 × 4P													
30 × 4P													
37 × 4P													
45 × 4P													
55 × 4P													

減速機製作範囲

ベベル・バディボックス®とあわせてご検討ください。
□ハイポニック減速機®対応範囲　■パラマックス®9000シリーズ対応範囲

46	53	60	67	74	80	88	102	112	123	151	179	207	249	公称減速比
31.9	27.6	24.4	21.6	19.7	18.1	16.6	14.3	12.9	11.8	9.63	8.12	7.02	5.84	出力回転数 50Hz
38.5	33.3	29.4	26.0	23.8	21.9	20.0	17.2	15.6	14.3	11.6	9.80	8.47	7.04	r/min 60Hz
														0.1 × 4P
											●	●	●	0.2 × 4P
											●	●	●	0.25 × 4P
								●	●	●	●	●	●	0.4 × 4P
					●	●	●	●	●	●	●	●	●	0.55 × 4P
		●○	●○	●○	●○	●○	●○	●○	●○	●○	●○	●○	●○	0.75 × 4P
●○	●○	●○	●○	●○	●○	●○	●○	●○	●○	●○	●○	●○	●○	1.1 × 4P
●○	●○	●○	●○	●○	●○	●○	●○	●○	●○	●○	●○	●○	●○	1.5 × 4P
●○	●○	●○	●○	●○	●○	●○	●○	●○	●○	●○	●○	●○	●○	2.2 × 4P
●○	●○	●○	●○	●○	●○	●○	●○	●○	●○	●○	●○	●○	●○	3.0 × 4P
●○	●○	●○	●○	●○	●○	●○	●○	●○	●○	●○	●○	●○		3.7 × 4P
●○	●○	●○	●○	●○	●○	●○	●○	●○	●○	●○				5.5 × 4P
●○	●○	●○	●○	●○	●○	●○	●○	●○						7.5 × 4P
●○	●○	●○	●○	●○										11 × 4P
●	●													15 × 4P
●														18.5 × 4P
														22 × 4P
														30 × 4P
														37 × 4P
														45 × 4P
														55 × 4P

2559	2944	3511	4365	5177	7228	公称減速比
0.567	0.493	0.413	0.332	0.280	0.201	出力回転数 50Hz
0.684	0.595	0.499	0.401	0.338	0.242	r/min 60Hz
●	●	●	●	●	●	0.1 × 4P
●	●	●	●			0.2 × 4P
●	●	●				0.25 × 4P
						0.4 × 4P
						0.55 × 4P
						0.75 × 4P
						1.1 × 4P
						1.5 × 4P
						2.2 × 4P
						3.0 × 4P
						3.7 × 4P
						5.5 × 4P
						7.5 × 4P
						11 × 4P
						15 × 4P
						18.5 × 4P
						22 × 4P
						30 × 4P
						37 × 4P
						45 × 4P
						55 × 4P

注）1. 出力回転数は、入力回転数を次の値とした場合の計算値です。
50Hz：1450 r/min
60Hz：1750 r/min
2. 表中の組合せは、サービスファクター（SF）1.0 を基準としています。
その他のサービスファクターでの組合せは、選定表をご参照ください。
3. 減速比は公称減速比です。出力回転数は実減速比から算出しています。
（減速比 11 ～ 18 の実減速比は枠番によって異なるため、代表減速比で算出しています。）
実減速比は F18 頁をご参照ください。

減速機製作範囲

■ベベル・バディボックス® 枠番

表 F2　枠番一覧

ベベル 1 段 + サイクロ 1 段または遊星歯車 1 段形				ベベル 1 段 + サイクロ 2 段形		
5Z100	5A110	5B120	5C140	5A12DB	5B12DB	5C14DB
5Z105	5A115	5B125	5C145		5B14DB	5C14DC
5Z110	5A120	5B140	5C160			5C16DA
5Z115	5A125	5B145	5C165			5C16DB
5Z120	5A140	5B160	5C170			
5Z125	5A145	5B165	5C175			

■減速比

①ベベル 1 段＋遊星歯車 1 段　（減速比：11 ～ 18）

公称減速比	枠番	5Z10 □	5Z11 □ 5A11 □	5Z12 □ 5A12 □ 5B12 □	5A14 □ 5B14 □ 5C14 □	5B16 □ 5C16 □	5C17 □
11	実減速比	10.50	10.50	10.50	10.89	10.85	10.86
	出力段（ベベル）	3.5	3.5	3.5	3.5	3.5	3.5
	入力段（遊星歯車）	3.000	3.000	3.000	3.110	3.100	3.103
13	実減速比	12.99	12.80	12.80	12.95	12.80	13.09
	出力段（ベベル）	3.2	3.2	3.2	3.2	3.2	3.2
	入力段（遊星歯車）	4.059	4.000	4.000	4.047	4.000	4.091
14	実減速比	14.21	14.00	14.00	14.16	14.00	14.32
	出力段（ベベル）	3.5	3.5	3.5	3.5	3.5	3.5
	入力段（遊星歯車）	4.059	4.000	4.000	4.047	4.000	4.091
16	実減速比	15.36	15.89	15.65	16.00	16.26	16.17
	出力段（ベベル）	3.2	3.2	3.2	3.2	3.2	3.2
	入力段（遊星歯車）	4.800	4.966	4.890	5.000	5.080	5.053
18	実減速比	16.80	17.38	17.12	17.50	17.78	17.68
	出力段（ベベル）	3.5	3.5	3.5	3.5	3.5	3.5
	入力段（遊星歯車）	4.800	4.966	4.890	5.000	5.080	5.053

②ベベル 1 段＋サイクロ減速機 1 段　（減速比：19 ～ 305）

公称減速比	19	21	22	25	26（注2）	28	35	39	42（注2）	46	48（注2）
実減速比	19.2	21.0	22.4	24.5	25.6	28.0	35.2	38.5	41.6	45.5	48.0
出力段（ベベル）	3.2	3.5	3.2	3.5	3.2	3.5	3.2	3.5	3.2	3.5	3.2
入力段（サイクロ）	6	6	7	7	8	8	11	11	13	13	15

公称減速比	53	54（注2）	60	67	74	80	88	93	102	112	123
実減速比	52.5	54.4	59.5	67.2	73.5	80.0	87.5	92.8	101.5	112.0	122.5
出力段（ベベル）	3.5	3.2	3.5	3.2	3.5	3.2	3.5	3.2	3.5	3.2	3.5
入力段（サイクロ）	15	17	17	21	21	25	25	29	29	35	35

公称減速比	138（注2）	151	163（注2）	179	189（注2）	207	227	249	278（注2）	305
実減速比	137.6	150.5	163.2	178.5	188.8	206.5	227.2	248.5	278.4	304.5
出力段（ベベル）	3.2	3.5	3.2	3.5	3.2	3.5	3.2	3.5	3.2	3.5
入力段（サイクロ）	43	43	51	51	59	59	71	71	87	87

③ベベル 1 段＋サイクロ減速機 2 段　（減速比：364 ～ 1320）

公称減速比	364	424	501	578	683	809	956	1117	1320
実減速比	364.0	423.5	500.5	577.5	682.5	808.5	955.5	1116.5	1319.5
出力段（ベベル）	3.5	3.5	3.5	3.5	3.5	3.5	3.5	3.5	3.5
入力段（サイクロ）	104	121	143	165	195	231	273	319	377
中間部×入力部	(13 × 8)	(11 × 11)	(13 × 11)	(15 × 11)	(15 × 13)	(21 × 11)	(21 × 13)	(29 × 11)	(29 × 13)

注）1. その他にも製作可能な減速比がありますので、ご照会ください。
　　2. 製作できる機種・枠番が限定される場合があります。

減速機製作範囲

②その他製作可能な減速比

公称減速比	387	403	420	435	441	458	476	525	528	538	541	557	588	598
実減速比	387.2	403.2	420.0	435.2	441.0	457.6	476.0	525.0	528.0	537.6	540.8	556.8	588.0	598.4
出力段（ベベル）	3.2	3.2	3.5	3.2	3.5	3.2	3.5	3.5	3.2	3.2	3.2	3.2	3.5	3.2
入力段（サイクロ）	121	126	120	136	126	143	136	150	165	168	169	174	168	187
中間部×入力部	(11×11)	(21×6)	(15×8)	(17×8)	(21×6)	(13×11)	(17×8)	(25×6)	(15×11)	(21×8)	(13×13)	(29×6)	(21×8)	(17×11)

公称減速比	609	624	640	655	672	707	720	739	774	788	812	816	826	874
実減速比	609.0	624.0	640.0	654.5	672.0	707.2	720.0	739.2	773.5	787.5	812.0	816.0	825.6	873.6
出力段（ベベル）	3.5	3.2	3.2	3.5	3.2	3.2	3.2	3.2	3.5	3.5	3.5	3.2	3.2	3.2
入力段（サイクロ）	174	195	200	187	210	221	225	231	221	225	232	255	258	273
中間部×入力部	(29×6)	(15×13)	(25×8)	(17×11)	(35×6)	(17×13)	(15×15)	(21×11)	(17×13)	(15×15)	(29×8)	(17×15)	(43×6)	(21×13)

公称減速比	893	896	903	925	963	980	1008	1012	1021	1040	1071	1103	1138	1142
実減速比	892.5	896.0	903.0	924.8	962.5	980.0	1008.0	1011.5	1020.8	1040.0	1071.0	1102.5	1137.5	1142.4
出力段（ベベル）	3.5	3.2	3.5	3.2	3.5	3.5	3.2	3.5	3.2	3.2	3.5	3.5	3.5	3.2
入力段（サイクロ）	255	280	258	289	275	280	315	289	319	325	306	315	325	357
中間部×入力部	(17×15)	(35×8)	(43×6)	(17×17)	(25×11)	(35×8)	(21×15)	(17×17)	(29×11)	(25×13)	(51×6)	(21×15)	(25×13)	(21×17)

公称減速比	1200	1204	1206	1232	1239	1250	1306	1313
実減速比	1200.0	1204.0	1206.4	1232.0	1239.0	1249.5	1305.6	1312.5
出力段（ベベル）	3.2	3.5	3.2	3.2	3.5	3.5	3.2	3.5
入力段（サイクロ）	375	344	377	385	354	357	408	375
中間部×入力部	(25×15)	(43×8)	(29×13)	(35×11)	(59×6)	(21×17)	(51×8)	(25×15)

注）1. その他にも製作可能な減速比がありますので、ご照会ください。
2. 製作できる機種・枠番が限定される場合があります。
3. トルク、ラジアル荷重などの定格値・許容値などはご照会ください。

選定手順 1

次のフローチャートを参考に、機種選定を実施して下さい。選定方法について分からない場合は、ご照会ください。

Step1 : 使用条件の決定

選定を始める前に、次の条件を決定して下さい。

- 用途
- 連続運転か、または起動・停止が頻繁に行われる運転か
- 電源は直入れか、スターデルタ始動やインバータ駆動か
- モータ容量（kW）、及び出力回転数または減速比
- ラジアル荷重、及びスラスト荷重
- 1 日あたりの運転時間
- 衝撃荷重の度合い
- 取付方向（低速軸方向）、取合形状
- モータに関する仕様（電源周波数、電圧、ブレーキの有無など）
- その他周囲の条件（温度、湿度、屋内・屋外、その他環境など）

Step2 : 機種選定

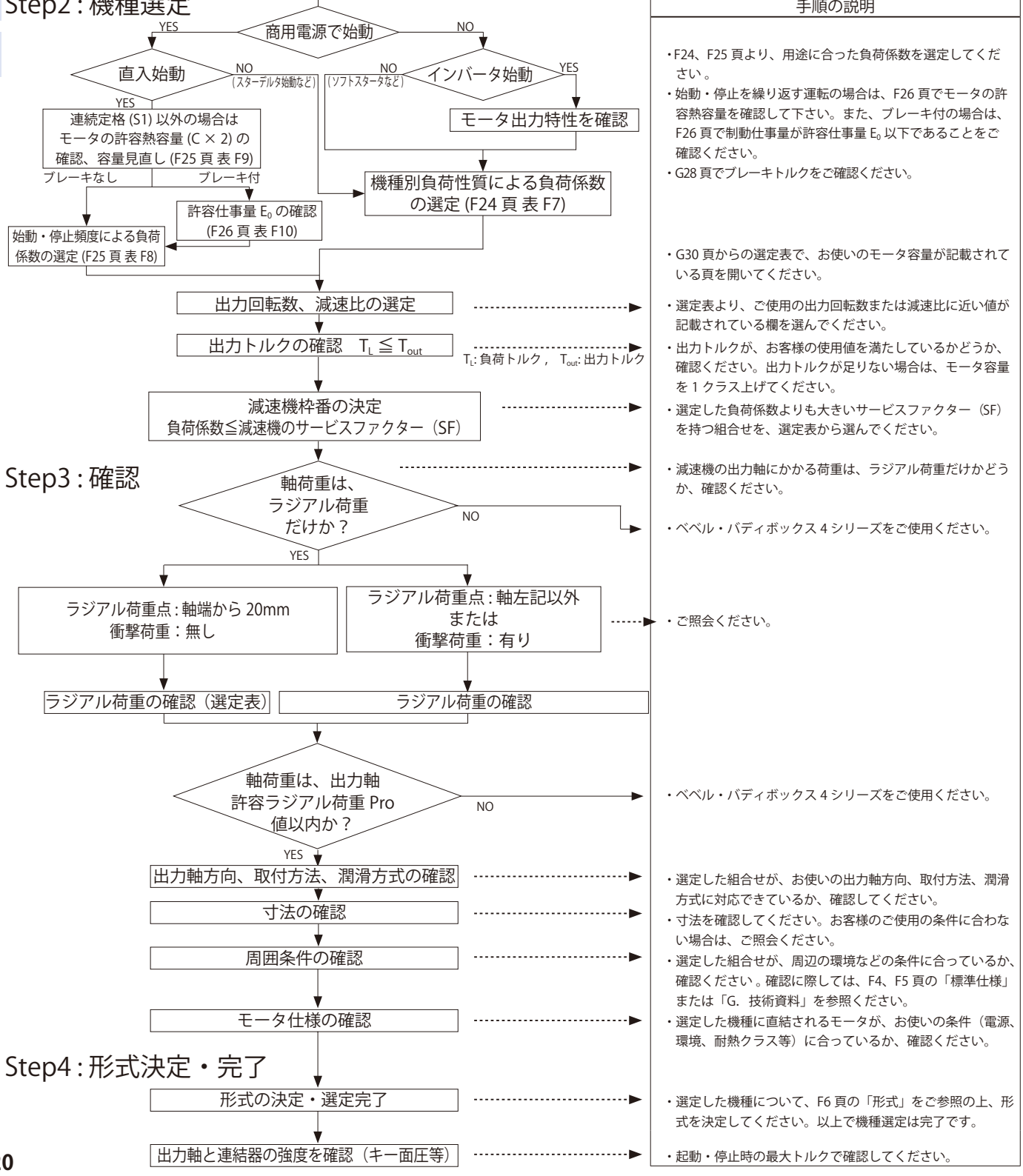

手順の説明

- F24、F25 頁より、用途に合った負荷係数を選定してください。
- 始動・停止を繰り返す運転の場合は、F26 頁でモータの許容熱容量を確認して下さい。また、ブレーキ付の場合は、F26 頁で制動仕事量が許容仕事量 E_0 以下であることをご確認ください。
- G28 頁でブレーキトルクをご確認ください。
- G30 頁からの選定表で、お使いのモータ容量が記載されている頁を開いてください。
- 選定表より、ご使用の出力回転数または減速比に近い値が記載されている欄を選んでください。
- 出力トルクが、お客様の使用値を満たしているかどうか、確認ください。出力トルクが足りない場合は、モータ容量を 1 クラス上げてください。
- 選定した負荷係数よりも大きいサービスファクター（SF）を持つ組合せを、選定表から選んでください。
- 減速機の出力軸にかかる荷重は、ラジアル荷重だけかどうか、確認ください。
- ベベル・バディボックス 4 シリーズをご使用ください。
- ご照会ください。
- ベベル・バディボックス 4 シリーズをご使用ください。
- 選定した組合せが、お使いの出力軸方向、取付方法、潤滑方式に対応できているか、確認してください。
- 寸法を確認してください。お客様のご使用の条件に合わない場合は、ご照会ください。
- 選定した組合せが、周辺の環境などの条件に合っているか、確認ください。確認に際しては、F4、F5 頁の「標準仕様」または「G. 技術資料」を参照ください。
- 選定した機種に直結されるモータが、お使いの条件（電源、環境、耐熱クラス等）に合っているか、確認ください。
- 選定した機種について、F6 頁の「形式」をご参照の上、形式を決定してください。以上で機種選定は完了です。
- 起動・停止時の最大トルクで確認してください。

選定手順 1

F20 頁の選定手順にしたがって、例を挙げて機種選定を行います。

○使用条件

- 用途：　ベルトコンベア
- 運転パターン：　連続運転
- 1 日あたりの運転時間：24 時間 / 日
- 負荷容量：1.3kW
- 出力回転数：　21.6r/min
- 使用機械との連結：　中空軸軸上取付
  トルクアーム固定
  荷重位置：　軸端から 20mm
  ラジアル荷重：　5000N
- 衝撃荷重の度合い　：　衝撃なし
- 取付方向（出力軸方向）、取り合い形状
  ：　水平、軸上取付、中空軸

- モータ仕様
  電源周波数　：　50Hz
  電圧　：　200V
  ブレーキ　：　なし
  その他　：　屋内形
- 周囲の条件
  周囲温度 20℃、屋内

以上の条件を元に、機種選定します。

使用条件と選定及び計算結果	本カタログ掲載頁
○ 負荷係数の選定 ベルトコンベア用途での負荷性質　→　U（均一荷重） 負荷係数　＝　1.20（U，24 時間 / 日運転）	F24 頁 表 F7　機械別負荷性質表負荷係数 表 F6　負荷係数
○ モータ容量の選定 負荷容量＝ 1.3kW　→　モータ容量＝ 1.5kW	F16、F17 頁　減速機製作範囲
○ 出力回転数の選定 電源周波数 50Hz、出力回転数 21.6r/min →　1450/21.6 ＝ 67 比	F38 頁　ギヤモータ選定表
○ 出力トルクの確認 $T_L=\frac{9550 \times 1.3\ (kW)}{1450} \times 67=574N\cdot m \leqq 612N\cdot m \rightarrow OK$ T_L：負荷トルク	F38 頁　ギヤモータ選定表
○ 減速機枠番の決定 負荷係数 =1.2 ≦ 1.27 減速機枠番・減速比：　2-5Z100-EP-67	F38 頁　ギヤモータ選定表
○ ラジアル荷重のチェック Pr= ≦ Pro ／ Cf Pr=5000（N）≦ 6390（N）／ 1=6390（N）→　OK	F38 頁　ギヤモータ選定表
○ 出力軸方向、取付方法、潤滑方式の確認 出力軸方向：水平，取付方法：軸上取付　→　形式：LHYM	F6 頁　形式
○ 寸法の確認 寸法表で確認	F62 頁　寸法表
○ 周囲条件の確認 周囲温度 20℃→　OK	F5 頁　標準仕様
○ モータ仕様の確認 200V　50Hz 屋内形　→　標準仕様で OK	F4 頁　標準仕様
◎ 形式の決定 決定形式　：LHYM2-5Z100-EPY1-67 以上で選定は終了です。	F6 頁　形式

選定手順 2

1. インバータ駆動等による速度パターンを用いた選定のフローチャート及び計算式

ギヤモータおよびブレーキ付ギヤモータをご使用の場合は、モータの許容熱容量、ブレーキの許容仕事量、ブレーキトルクもご確認ください。（F25、F26 頁）

負荷パターン

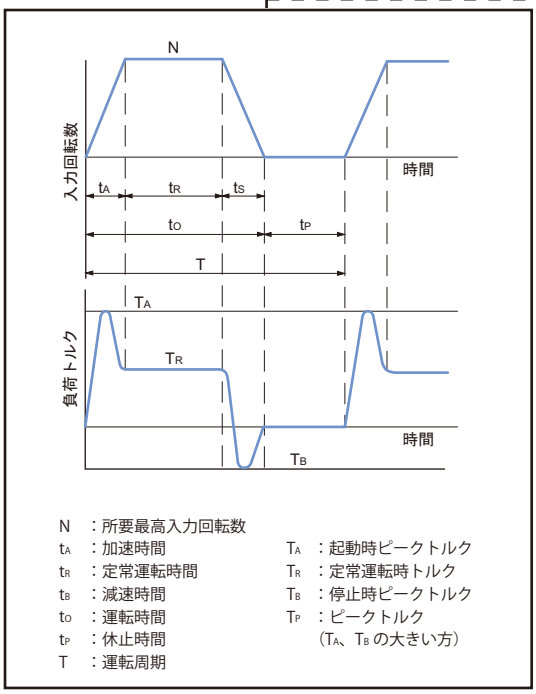

N ：所要最高入力回転数
tA ：加速時間
tR ：定常運転時間
tB ：減速時間
to ：運転時間
tP ：休止時間
T ：運転周期
TA ：起動時ピークトルク
TR ：定常運転時トルク
TB ：停止時ピークトルク
TP ：ピークトルク
（TA、TB の大きい方）

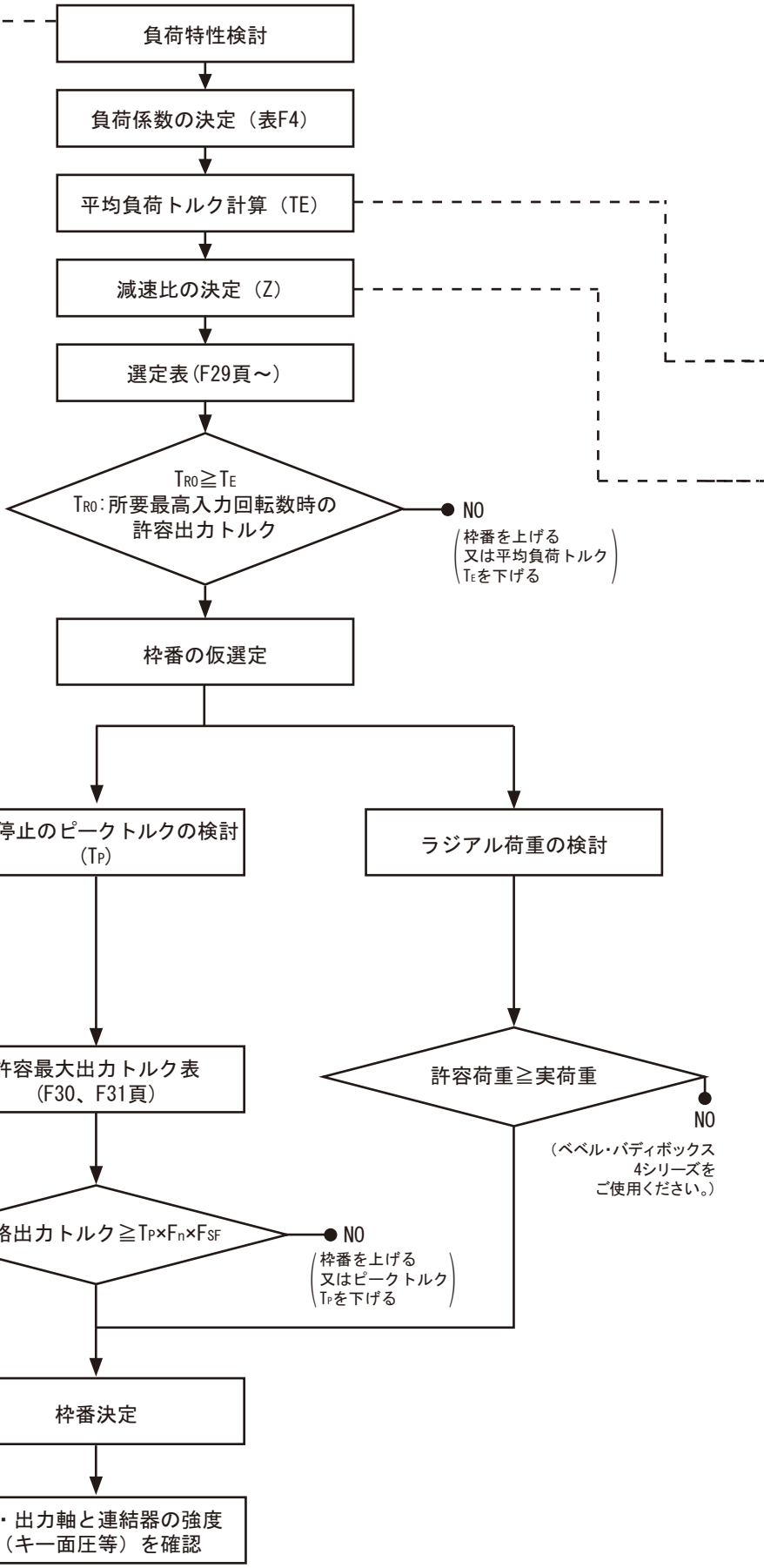

選定手順 2

表 F3　Fn 始動頻度係数

始動頻度	係　数
1 ～ 2 回 /min	1.0
3 ～ 5 回 /min	1.1
6 ～ 9 回 /min	1.2

※始動頻度が上記以外の場合は別途ご照会下さい。

表 F4　F_{SF} 負荷係数

負荷条件 / 運転時間	U（均一荷重）	M（軽衝撃）	H（重衝撃）
～ 10 時間 / 日	1.0	1.2	1.5
24 時間 / 日	1.2	1.35	1.6

表 F5　機械別負荷性質表

搬送・物流装置	
コンベヤ（均一荷重）	
エプロン・アセンブリ・ベルト・バケット・チェーン、オープン・スクリュ	U
コンベヤ（重荷重・変動送り）	
エプロン・アセンブリ・ベルト・バケット	M
仕分け装置	M
AGV	M
ロボット周辺装置	
スライダー	M
ポジショナー	M
* 印及び表中に記載されていない機械については別途ご照合ください。	
金属加工機械	
ネジ立盤	H
パンチプレス（ギヤ駆動）	H
プレナ	H
ベンディングマシン	M
ATC	M
一般工作機	*
印刷機	*
繊維・紡績	
バッチャ・カレンダ・カード	
乾燥機・ドライヤ・染色機	
マングル・ナッパ・パッド	
スラッシャ・ソーパ・ワインダ	
紡糸機・幅出機・洗布機	M
布仕上機	
（洗布機・パッド・幅出機・ドライヤー・カレンダーなど）	

平均負荷トルク

$$TE=\left(\frac{\frac{1}{2}\cdot T_A^{10/3}\cdot t_A+T_R^{10/3}\cdot t_R+\frac{1}{2}\cdot T_B^{10/3}\cdot t_B}{\frac{1}{2}\cdot t_A+t_R+\frac{1}{2}\cdot t_B}\right)^{0.3} \quad \cdots\cdots\cdots\cdots \text{（式 1）}$$

減速比

$$Z=\left(\frac{\text{所要出力回転数}}{\text{所要最高入力回転数}}\right) \quad \cdots\cdots\cdots\cdots\cdots\cdots\cdots\cdots \text{（式 2）}$$

2. 選定例

＜用途＞　搬送台車駆動用

＜仕様＞

T_A	：起動時ピークトルク	600Nm	n ：所要出力回転数	29.5r/min
T_R	：定常運転時トルク	400Nm	t_A ：加速時間	0.5sec
T_B	：停止時ピークトルク	500Nm	t_R ：定常運転時間	6.5sec
			t_B ：減速時間	1.0sec
			t_O ：運転時間	8.0sec
			t_P ：休止時間	8.0sec
			T ：運転周期	16.0sec

出力軸軸端から 20mm にラジアル荷重 3000N
モータ定格回転数 1750r/min、運転時間 10 時間 / 日

＜計算＞

●負荷係数の決定　　Fn=1.1 F_{SF}=1.0　　（表 F3 ～ F5）

●平均負荷トルクの計算

$$T_E=\left(\frac{\frac{1}{2}\times600^{10/3}\times0.5+400^{10/3}\times6.5+\frac{1}{2}\times500^{10/3}\times1}{\frac{1}{2}\times0.5+6.5+\frac{1}{2}\times1.0}\right)^{0.3}=419.8\text{N•m}$$
（式 1）

●減速比の決定

$$Z=\left(\frac{29.5}{1750}\right)=\frac{1}{59}\fallingdotseq\frac{1}{60} \qquad \text{（式 2）}$$

●所要最高入力回転数時の許容出力トルク　　T_{RO}=449(N•m) ＞ 419.8(N•m) →枠番 2-5Z100-EP-60 仮選定する　（F38 頁）

●起動停止時ピークトルクのチェック　　600(N•m)×1.1×1.0=660(N•m) ＜ 830(N•m)　（F30 頁）

●出力軸許容ラジアル荷重　　Pro=6390(N) ＞ 3000(N)

以上の検討により 2-5Z100-EP-60 が選定されます。

注）入力回転数が 1750r/min を超える場合は、ご照会ください。

負荷係数 1

ベベル・バディボックス®減速機は、均一荷重・1 日 10 時間の運転条件の下に設計されています。
1 日 10 時間を超えて運転される場合や、使用機械の負荷条件によっては、次の負荷係数を見込む必要があります。
負荷係数の選定は負荷の性質により、次の①または②の方法に分けられます。

■ 機械別負荷性質による選定

【負荷係数の区分】　U：均一荷重　M：軽衝撃　H：重衝撃

表 F6　減速機の負荷係数

運転時間	～3 時間 / 日			～10 時間 / 日			～24 時間 / 日		
	U	M	H	U	M	H	U	M	H
負荷係数	0.80	1.00	1.35	1.00	1.20	1.50	1.20	1.35	1.60

表 F7　機械別負荷性質表

圧縮機・ポンプ		**選別機械**		**食品**		**精糖**	
コンプレッサ		クラシファイヤ	M	精米機	U	ケーンナイフ	M
往復動式　多気筒	M	スクリーン		ビートスライサ	M	クラッシャ	M
単気筒	H	回転式（石・砂利）	M	ダウミキサ	M	ミル	H
ポンプ		空気方式	U	ミートグラインダ	M	**製油**	
遠心式	U	トラベリングスクリーン	U	ドライヤ	＊	チラー	M
可動翼式	M	**粉砕機械**		**醸造・蒸留**		パラフィンフィルタプレス	M
往復動式		クラッシャ		罐詰機・びん詰機	U	ロータリキルン	M
単動 3 シリンダ以上	M	鉱石・石	H	ブルーケトル（連続）	U	**セメント**	
復動 2 シリング以上	M	ミル（回転式）		マッシュタブ（連続）	U	ドライヤ・クーラ	M
回転式（ギヤタイプ、他）	＊	ボール・ベベル・ロッド・ハンマ	H	クッカ（連続）	U	セメントキルン	＊
運搬・物上げ機械		キルン	M	スケールホッパ（ひんぱんな始動）	M	**繊維・紡織**	
エレベータ		タンブラ	H	**製紙**		バッチャ・カレンダ・カード	
バケット均一荷重	U	サンドミューラ	M	エアレータ	＊	乾燥機・ドライヤ・染色機	
重荷重	M	**印刷機**	＊	アジテータ	M	マングル・ナッパ・パッド	M
エスカレータ	U	**洗たく機**	M	パーカ補助用（水圧式）	M	スラッシャ・ソーパ・ワインダ	
フライト	M	**工作機械**		機械式パーカ	M	紡糸機・幅出機・洗布機	
乗客用・作業者用	＊	ねじ立盤	H	ドラムパーカ	H	布仕上機（洗濯機・パッド・幅出機・ドライヤ・カレンダなど）	M
水門ゲート	＊	パンチプレス（ギヤ駆動）	H	ビータ・パルパ	M	**船舶**	
カーダンパ	H	プレナ	H	漂白機	U	はしけけん引機	H
カープーラ	M	ベンディングロール	M	コンベヤ	U	ウインドラス	＊
クレーン・ホイスト		一般工作機械	＊	コンベヤ（原木用）	H	かじ取機	M
主巻　中荷重	M	**ゴム・プラスチック**		カッタ・プレータ	H	キャプスタン・カーゴウインチ	＊
重荷重	H	押出機		シリンダ	M	ムアリングウインチ	＊
スキップホイスト	M	ロッド・パイプ・チューブ	U	リール（パルプ用）	M	ターニングギヤ	＊
桁走行・トロリ横行	＊	プロー成形機	M	チェスト	M	**陶業**	
コンベヤ（均一荷重）		プレプラスティサイザ	M	ウォッシャ・シックナ	M	煉瓦プレス・練炭機	H
エプロン・アセンブリ・ベルト・バケット・チェーン・フライト・オーブン・スクリュ	U	その他	＊	抄紙機		パグミル	M
コンベヤ（重荷重・変動送り）		ミキサ	H	クーチ	M	一般陶業機械	M
エプロン・アセンブリ・ベルト・バケット・チェーン・フライト・オーブン・スクリュ	M	ラバーカレンバダ	M	サクションロール	U	**水処理**	
レシプロ・シェーカ	H	ラバーミル（2 並列以上）	M	プレス	U	クラリファイヤ	U
ストーカ	U	シータ・リファイナ	M	ドライヤ	M	バースクリーン	U
ドライドッククレーン	＊	チューバ・ストレーナ	M	カレンダ	M	ケミカルフィーダ	U
フィーダ		クラッカ	H	スーパカレンダ	H	コレクタ	U
ディスク	U	ドライヤ	＊	ワインダ	U	脱水スクリーン	M
エプロン・ベルト・スクリュ	M	**しゅんせつ機**		**製鉄**		スカムブレーカ	M
レシプロ	H	ケーブルリール・コンベヤ	M	ブライドルロール駆動	H	ミキサ	M
混合機械		カッタヘッド駆動	H	スラグプッシャ	M	シックナ	M
アジテータ		ジグ駆動	H	ドローベンチ（台車・主駆動）	H	バキュームフィルタ	M
純液体	U	スクリーン駆動	H	成形機	H	エアレータ	＊
液体（密度変化）	M	スタッカ・ウィンチ	M	スリッタ	M	フロキュレータ	M
液体と固体	M			テーブルコンベヤ	＊	ロータリスクリーン	U
ミキサ				ピンチドライヤ・スクラバロール	＊	**木工業**	＊
密度一定	U			伸線機・圧延機	M		
密度変化	M			線材巻取機	M		
コンクリートミキサ	M			リール（ストリップ用）	M		

＊印および表中に記載されていない機械についてはご照会ください。

注）実際にご使用になる機械と本表の名称・機械性質が異なる場合がありますので、選定時には参考値としてご使用ください。

負荷係数 2

■ 始動・停止頻度による選定

始動・停止を頻繁に行う運転をされる場合、始動・停止頻度と減速機の負荷係数（表 F8）を目安に選定し、同時に表 F9 に記載されているモータの許容熱容量を確認ください。また、ブレーキ付モータの場合は、ブレーキによる制動仕事量を G28 頁をご参照の上計算し、表 F10 に記載されている許容仕事量 E_0 以下であることをご確認ください。（非常停止の場合も、合わせてご確認ください。）

表 F8　始動・停止頻度と減速機の負荷係数

始動・停止頻度（回 / 時間）	～ 3 時間 / 日			～ 10 時間 / 日			～ 24 時間 / 日		
	I	II	III	I	II	III	I	II	III
1 以下	0.80	1.00	1.20	1.00	1.10	1.35	1.20	1.25	1.50
～ 3 以下	0.80	1.00	1.25	1.00	1.20	1.45	1.20	1.35	1.55
～ 10 以下	0.80	1.10	1.30	1.00	1.30	1.50	1.20	1.45	1.65
～ 60 以下	0.80	1.20	1.40	1.00	1.40	1.60	1.20	1.65	1.80

$$\text{慣性モーメント}\ (GD^2)\ \text{比} = \frac{\text{モータ軸換算負荷の慣性モーメント（モータ軸換算負荷の } GD^2)}{\text{モータの慣性モーメント（モータの } GD^2)}$$

負荷係数の区分
- I ：許容できる慣性モーメント（GD^2）比 ≦ 0.3
- II ：許容できる慣性モーメント（GD^2）比 ≦ 3
- III ：許容できる慣性モーメント（GD^2）比 ≦ 10

注）1. 始動・停止回数にはブレーキ、クラッチ等による制動回数を含めてください。
2. トルク、ラジアル負荷がかかった状態で始動される場合には、別途検討が必要な場合もありますのでご照会ください。
3. 始動・停止頻度と慣性モーメント（GD^2）比が、上記の値を超える場合は、ご照会ください。

表 F9 モータの許容熱容量（C × Z）

モータ出力 kW	許容 C × Z				モータ慣性モーメント kg・m²		モータ GD² kgf・m²	
	(35% ED 以下)	(35% ED 超～50% ED 以下)	(50% ED 超～80% ED 以下)	(80% ED 超～100% ED 以下)	標　準	ブレーキ付	標　準	ブレーキ付
0.75	1400	1400	800	500	0.00235	0.00258	0.00942	0.0103
1.1	1400	1400	800	500	0.00337	0.00396	0.0135	0.0158
1.5	1200	1200	500	400	0.00391	0.00450	0.0156	0.0180
2.2	1000	900	400	200	0.00880	0.00978	0.0352	0.0391
3.0	1000	900	400	200	0.0100	0.0110	0.0400	0.0440
3.7	800	800	800	700	0.0194	0.0209	0.0777	0.0835
5.5	300	300	200	150	0.0291	0.0306	0.116	0.122
7.5	400	350	300	300	0.0409	0.0450	0.164	0.180
11	200	200	150	150	0.0561	0.0602	0.224	0.241

次の①～③で求めた C × Z が、表 F9 に該当するモータ容量・%ED において、許容 CZ 以内であることをチェックします。

① C を下記式から求めます。

[SI 単位]　$C = \dfrac{J_M + J_L}{J_M}$

[重力単位]　$C = \dfrac{GD_M^2 + GD_L^2}{GD_M^2}$

J_M ；モータの慣性モーメント（kg・m²）
J_L ；モータ軸換算・モータ以外の総慣性モーメント（kg・m²）
GD_M^2 ；モータの GD^2（kgf・m²）
GD_L^2 ；モータ軸換算・モータ以外の総 GD^2（kgf・m²）

（次の頁に続く）

ご注意

・プレミアム効率モータは始動トルク・停動トルク（最大トルク）が大きいため、選定手順や始動・停止頻度と減速機の負荷係数が従来のモータと異なっています。

負荷係数 2

② 1 時間あたりの始動回数 Z（回 /hr）を求めます。

（a）1 周期の運転時間 t_a（sec）休止時間 t_b（sec）とし、この期間に n_r（回 /cycle）の始動をする場合

$$Z_r = \frac{3600 n_r}{t_a + t_b} \text{（回 /hr）}$$

（b）また、1 周期間（t_a+t_b）中にインチング回数 n_i（回／ cycle）を有する時は、これについても 1 時間当たりのインチング回数 Z_i に換算した始動回数に換算します。

$$Z_i = \frac{3600 n_r}{t_a + t_b} \text{（回 /hr）}$$

（c）（a）および（b）から 1 時間当たりの始動回数 Z（回 /hr）を求めます。

$$Z = Z_r + \frac{1}{2} Z_i = \frac{3600}{t_a + t_b} \cdot \left(n_r + \frac{1}{2} n_i \right) \text{（回 /hr）}$$

③ C × Z を求めます。

①で求めた C と②で求めた Z の積 C × Z を求めます。

④負荷時間率% ED

$$\% \text{ ED} = \frac{t_a}{t_a + t_b} \times 100$$

表 F10　モータブレーキの許容仕事量 E_0

単位：E_0(J/min)

ブレーキ形式	FB-1E	FB-1HE	FB-2E	FB-3E	FB-4E	FB-5E	FB-8E	FB-10E	FB-15E
許容仕事量 E_0	1620	2580	2580	3360	3360	6900	6900	10800	10800

ブレーキ形式とブレーキトルクは、G28 頁をご参照ください。

選定表の見方

F29 頁以降の選定表について、主要部分を説明します。

モータ容量（kW）

入力回転数（r/min）（モータ周波数・極数別）

1.5 kW	周波数	Hz	50Hz	60Hz
	モータ極数	P	4	
	モータ回転数 n_1	r/min	1450	1750

減速比 60 ▶ 123

50Hz						60Hz						形式	寸法図(ページ)	
出力回転数 n_2	出力トルク Tout		出力軸許容ラジアル荷重 Pro		SF	出力回転数 n_2	出力トルク Tout		出力軸許容ラジアル荷重 Pro		SF	容量記号 - 枠番 - 補助形式 - 減速比	軸上取付	フランジ取付
r/min	N·m	kgf·m	N	kgf		r/min	N·m	kgf·m	N	kgf				
24.4	542	55.2	6390	651	1.33	29.4	449	45.8	6390	651	1.33	2 - 5Z100 - EP - 60	F62	F78
			6390	651	1.53				6390	651	1.53	2 - 5Z105 - EP - 60	F62	F78
			8060	822	2.38				8060	822	2.38	2 - 5A115 - EP - 60	F64	F80
21.6	612	62.4	6390	651	1.27	26.0	507	51.7	6390	651	1.29	2 - 5Z100 - EP - 67	F62	F78
			6390	651	1.36				6390	651	1.36	2 - 5Z105 - EP - 67	F62	F78
			8060	822	2.07				8060	822	2.07	2 - 5A115 - EP - 67	F64	F80
			8060	822	2.11				8060	822	2.11	2 - 5A120 - EP - 67	F64	F80
			13200	1350	2.64				13200	1350	2.64	2 - 5B120 - EP - 67	F66	F82
19.7	669	68.2	6390	651	1.24	23.8	555	56.6	6390	651	1.24	2 - 5Z100 - EP - 74	F62	F78
			8060	822	1.93				8060	822	1.93	2 - 5A115 - EP - 74	F64	F80
			13200	1350	2.64				13200	1350	2.64	2 - 5B120 - EP - 74	F66	F82
18.1	729	74.3	6390	651	0.85	21.9	604	61.6	6390	651	0.85	2 - 5Z100 - EP - 80	F62	F78
			6390	651	1.11				6390	651	1.11	2 - 5Z105 - EP - 80	F62	F78
			6390	651	1.14				6390	651	1.14	2 - 5Z110 - EP - 80	F62	F78
			8060	822	1.48				8060	822	1.48	2 - 5A115 - EP - 80	F64	F80
			8060	822	1.77				8060	822	1.77	2 - 5A120 - EP - 80	F64	F80
			13200	1350	2.06				13200	1350	2.06	2 - 5B120 - EP - 80	F66	F82
			13200	1350	2.64				13200	1350	2.64	2 - 5B125 - EP - 80	F66	F82

出力回転数 (r/min)

SF（サービスファクター）

※出力回転数は実減速比から算出しています。
（減速比 11 ～ 18 の実減速比は枠番によって異なるため、代表減速比で算出しています。）

寸法図は形状別にこのページをご欄ください。

※形式欄の減速比は公称減速比となっていますのでご注意ください。

M E M O

ベベル・バディボックス® 5 シリーズ

F　ギヤモータ

2.　選定表 プレミアム効率三相モータ

	頁
許容最大出力トルク	F30
0.75kW	F32
1.1kW	F34
1.5kW	F37
2.2kW	F40
3.0kW	F43
3.7kW	F46
5.5kW	F49
7.5kW	F52
11kW	F55

許容最大出力トルク

枠番＼減速比	11	13	14	16	18	21	22	25	28	35	39	46	53	60
5Z100	290	354	387	442	484	580			830	776	830	830	830	830
	29.6	36.1	39.4	45.1	49.3	59.1			84.6	79.1	84.6	84.6	84.6	84.6
5Z105	290	354	387	442	484	580			830	830	830	830	830	830
	29.6	36.1	39.4	45.1	49.3	59.1			84.6	84.6	84.6	84.6	84.6	84.6
5Z110	416	507	555	634	693	657	830	830	830	830	830	830	830	830
	42.4	51.7	56.6	64.6	70.6	67.0	84.6	84.6	84.6	84.6	84.6	84.6	84.6	84.6
5Z115	416	507	555	634	693	657	830	830	830	830	830	830	830	830
	42.4	51.7	56.6	64.6	70.6	67.0	84.6	84.6	84.6	84.6	84.6	84.6	84.6	84.6
5Z120	830	830	830	830	830	830	830	830	830	830	830	830	830	830
	84.6	84.6	84.6	84.6	84.6	84.6	84.6	84.6	84.6	84.6	84.6	84.6	84.6	84.6
5Z125	830	830	830	830	830	830	830	830	830	830	830	830	830	830
	84.6	84.6	84.6	84.6	84.6	84.6	84.6	84.6	84.6	84.6	84.6	84.6	84.6	84.6
5A110						657			1220	1120	1220	1220	1220	1220
						67.0			124	114	124	124	124	124
5A115						657			1290	1290	1290	1290	1290	1290
						67.0			131	131	131	131	131	131
5A120	934	1140	1250	1290	1290	1240	1290	1290	1290	1290	1290	1290	1290	1290
	95.2	116	127	131	131	126	131	131	131	131	131	131	131	131
5A125	934	1140	1250	1290	1290	1240	1290	1290	1290	1290	1290	1290	1290	1290
	95.2	116	127	131	131	126	131	131	131	131	131	131	131	131
5A140	1290	1290	1290	1290	1290	1290	1290	1290	1290	1290	1290	1290	1290	1290
	131	131	131	131	131	131	131	131	131	131	131	131	131	131
5A145	1290	1290	1290	1290	1290	1290	1290	1290	1290	1290	1290	1290	1290	1290
	131	131	131	131	131	131	131	131	131	131	131	131	131	131
5B120	934	1140	1250	1420	1560	1240	1610	1760	1780	1630	1780	1780	1780	1770
	95.2	116	127	145	159	126	164	179	181	166	181	181	181	180
5B125	934	1140	1250	1420	1560	1240	1610	1760	1950	1930	2110	2140	2140	2140
	95.2	116	127	145	159	126	164	179	199	197	215	218	218	218
5B140	1460	1780	1950	2230	2440	2440	2570	2570	2570	2570	2570	2570	2570	2570
	149	181	199	227	249	249	262	262	262	262	262	262	262	262
5B145	1460	1780	1950	2230	2440	2440	2570	2570	2570	2570	2570	2570	2570	2570
	149	181	199	227	249	249	262	262	262	262	262	262	262	262
5B160	1850	2250	2470	2570	2570	2570	2570	2570	2570	2570	2570	2570	2570	2570
	189	229	252	262	262	262	262	262	262	262	262	262	262	262
5B165	1850	2250	2470	2570	2570	2570	2570	2570	2570	2570	2570	2570	2570	2570
	189	229	252	262	262	262	262	262	262	262	262	262	262	262
5C140	1460	1780	1950	2230	2440	2440	3120	3140	3900	3800	4160	4160	4160	4160
	149	181	199	227	249	249	318	348	398	387	424	424	424	424
5C145	1460	1780	1950	2230	2440	2440	3120	3410	3900	4010	4390	4650	4610	4650
	149	181	199	227	249	249	318	348	398	409	448	474	470	474
5C160	3260	3980	4350	4970	5140	4500	4900	5140	5140	5140	5140	5140	5140	5140
	332	406	443	507	524	459	499	524	524	524	524	524	524	524
5C165	3260	3980	4350	4970	5140	4500	4900	5140	5140	5140	5140	5140	5140	5140
	332	406	443	507	524	459	499	524	524	524	524	524	524	524
5C170	3980	4850	4900	5140	4960	4590	4900	5140	5140	5140	5140	5140	5140	5140
	406	494	499	524	506	468	499	524	524	524	524	524	524	524
5C175	3980	4850	4900	5140	4960	4590	4900	5140	5140	5140	5140	5140	5140	5140
	406	494	499	524	506	468	499	524	524	524	524	524	524	524

注）1. 本表の値は、ベベル・バディボックスの機械定格を示しており、通常の起動・停止時に出力軸にかかるピークトルクの許容値を示しています。
起動・停止時以外にかかるトルクは、F32 頁以降の選定表をご参照ください。
2. 減速比 364 以上の値については、ご照会ください。

許容最大出力トルク

（単位） 上段：N・m
下段：kgf・m

枠番＼減速比	67	74	80	88	102	112	123	151	179	207	249	305
5Z100	776	830	776	830	830	776	830	830	830	830	830	830
	79.1	84.6	79.1	84.6	84.6	79.1	84.6	84.6	84.6	84.6	84.6	84.6
5Z105	830	830	830	830	830	830	830	830	830	830	830	830
	84.6	84.6	84.6	84.6	84.6	84.6	84.6	84.6	84.6	84.6	84.6	84.6
5Z110	830	830	830	830	830	830	830	830	830	830	830	830
	84.6	84.6	84.6	84.6	84.6	84.6	84.6	84.6	84.6	84.6	84.6	84.6
5Z115	830	830	830	830	830	830	830	830	830	830	830	830
	84.6	84.6	84.6	84.6	84.6	84.6	84.6	84.6	84.6	84.6	84.6	84.6
5Z120	830	830	830	830	830	830	830	830	830	830	830	830
	84.6	84.6	84.6	84.6	84.6	84.6	84.6	84.6	84.6	84.6	84.6	84.6
5Z125	830	830	830	830	830	830	830	830	830	830	830	830
	84.6	84.6	84.6	84.6	84.6	84.6	84.6	84.6	84.6	84.6	84.6	84.6
5A110	1120	1220	1120	1220	1220	1120	1220	1220	1220	1220	1220	1220
	114	124	114	124	124	114	124	124	124	124	124	124
5A115	1290	1290	1290	1290	1290	1290	1290	1290	1290	1290	1290	1290
	131	131	131	131	131	131	131	131	131	131	131	131
5A120	1290	1290	1290	1290	1290	1290	1290	1290	1290	1290	1290	1290
	131	131	131	131	131	131	131	131	131	131	131	131
5A125	1290	1290	1290	1290	1290	1290	1290	1290	1290	1290	1290	1290
	131	131	131	131	131	131	131	131	131	131	131	131
5A140	1290	1290	1290	1290	1290	1290	1290	1290	1290	1290	1290	1290
	131	131	131	131	131	131	131	131	131	131	131	131
5A145	1290	1290	1290	1290	1290	1290	1290	1290	1290	1290	1290	1290
	131	131	131	131	131	131	131	131	131	131	131	131
5B120	1620	1770	1630	1780	1770	1630	1780	1780	1780	1780	1780	1780
	165	180	166	181	180	166	181	181	181	181	181	181
5B125	1960	2140	1960	2140	2140	1960	2140	2140	2140	2140	2010	2140
	200	218	200	218	218	200	218	218	218	218	205	218
5B140	2570	2570	2570	2570	2570	2570	2570	2570	2570	2570	2570	2570
	262	262	262	262	262	262	262	262	262	262	262	262
5B145	2570	2570	2570	2570	2570	2570	2570	2570	2570	2570	2570	2570
	262	262	262	262	262	262	262	262	262	262	262	262
5B160	2570	2570	2570	2570	2570	2570	2570	2570	2570	2570	2570	2570
	262	262	262	262	262	262	262	262	262	262	262	262
5B165	2570	2570	2570	2570	2570	2570	2570	2570	2570	2570	2570	2570
	262	262	262	262	262	262	262	262	262	262	262	262
5C140	3800	4160	3800	4160	4160	3800	4160	4160	4160	4160	4160	4160
	387	424	387	424	424	387	424	424	424	424	424	424
5C145	4160	4550	4250	4650	4650	4250	4650	4650	4650	4650	4500	4240
	424	464	433	474	474	433	474	474	474	474	459	432
5C160	5140	5140	5140	5140	5140	5140	5140	5140	5140	5140	5140	5140
	524	524	524	524	524	524	524	524	524	524	524	524
5C165	5140	5140	5140	5140	5140	5140	5140	5140	5140	5140	5140	5140
	524	524	524	524	524	524	524	524	524	524	524	524
5C170	5140	5140	5140	5140	5140	5140	5140	5140	5140	5140	5140	5140
	524	524	524	524	524	524	524	524	524	524	524	524
5C175	5140	5140	5140	5140	5140	5140	5140	5140	5140	5140	5140	5140
	524	524	524	524	524	524	524	524	524	524	524	524

注） 1. 本表の値は、ベベル・バディボックスの機械定格を示しており、通常の起動・停止時に出力軸にかかるピークトルクの許容値を示しています。
起動・停止時以外にかかるトルクは、F32 頁以降の選定表をご参照ください。
2. 減速比 364 以上の値については、ご照会ください。

選定表

0.75 kW

周波数	Hz	50Hz	60Hz
モータ極数	P	4	
モータ回転数 n_1	r/min	1450	1750

減速比 60 ▶ 179

50Hz						60Hz						形式	寸法図(ページ)	
出力回転数 n_2	出力トルク Tout		出力軸許容ラジアル荷重 Pro		SF	出力回転数 n_2	出力トルク Tout		出力軸許容ラジアル荷重 Pro		SF	容量記号 - 枠番 - 補助形式 - 減速比	軸上取付	フランジ取付
r/min	N·m	kgf·m	N	kgf		r/min	N·m	kgf·m	N	kgf				
24.4	271	27.6	6390	651	2.65	29.4	225	22.9	6390	651	2.65	1 - 5Z100 - EP - 60	F62	F78
21.6	306	31.2	6390	651	2.53	26.0	254	25.9	6390	651	2.57	1 - 5Z100 - EP - 67	F62	F78
			6390	651	2.71				6390	651	2.71	1 - 5Z105 - EP - 67	F62	F78
19.7	335	34.1	6390	651	2.48	23.8	277	28.2	6390	651	2.48	1 - 5Z100 - EP - 74	F62	F78
18.1	364	37.1	6390	651	1.69	21.9	302	30.8	6390	651	1.69	1 - 5Z100 - EP - 80	F62	F78
			6390	651	2.23				6390	651	2.23	1 - 5Z105 - EP - 80	F62	F78
			6390	651	2.28				6390	651	2.28	1 - 5Z110 - EP - 80	F62	F78
			8060	822	2.55				8060	822	2.55	1 - 5A110 - EP - 80	F64	F80
			8060	822	2.96				8060	822	2.96	1 - 5A115 - EP - 80	F64	F80
16.6	399	40.7	6390	651	1.69	20.0	330	33.6	6390	651	1.69	1 - 5Z100 - EP - 88	F62	F78
			6390	651	2.08				6390	651	2.08	1 - 5Z105 - EP - 88	F62	F78
			8060	822	2.55				8060	822	2.55	1 - 5A110 - EP - 88	F64	F80
			8060	822	2.96				8060	822	2.96	1 - 5A115 - EP - 88	F64	F80
14.3	462	47.1	6390	651	1.61	17.2	383	39.0	6390	651	1.61	1 - 5Z100 - EP - 102	F62	F78
			6390	651	1.80				6390	651	1.80	1 - 5Z105 - EP - 102	F62	F78
			8060	822	2.53				8060	822	2.53	1 - 5A110 - EP - 102	F64	F80
			8060	822	2.79				8060	822	2.79	1 - 5A115 - EP - 102	F64	F80
12.9	510	52.0	6390	651	1.30	15.6	423	43.1	6390	651	1.30	1 - 5Z100 - EP - 112	F62	F78
			6390	651	1.60				6390	651	1.60	1 - 5Z105 - EP - 112	F62	F78
			6390	651	1.63				6390	651	1.63	1 - 5Z110 - EP - 112	F62	F78
			8060	822	2.00				8060	822	2.00	1 - 5A110 - EP - 112	F64	F80
			8060	822	2.41				8060	822	2.41	1 - 5A115 - EP - 112	F64	F80
			8060	822	2.53				8060	822	2.53	1 - 5A120 - EP - 112	F64	F80
11.8	558	56.9	6390	651	1.30	14.3	462	47.1	6390	651	1.30	1 - 5Z100 - EP - 123	F62	F78
			6390	651	1.49				6390	651	1.49	1 - 5Z105 - EP - 123	F62	F78
			8060	822	2.00				8060	822	2.00	1 - 5A110 - EP - 123	F64	F80
			8060	822	2.31				8060	822	2.31	1 - 5A115 - EP - 123	F64	F80
9.63	685	69.8	6390	651	1.04	11.6	568	57.9	6390	651	1.04	1 - 5Z100 - EP - 151	F62	F78
			6390	651	1.21				6390	651	1.21	1 - 5Z105 - EP - 151	F62	F78
			8060	822	1.88				8060	822	1.88	1 - 5A115 - EP - 151	F64	F80
			13200	1350	2.55				13200	1350	2.55	1 - 5B120 - EP - 151	F66	F82
8.12	813	82.9	6390	651	1.02	9.80	674	68.7	6390	651	1.02	1 - 5Z105 - EP - 179	F62	F78
			8060	822	1.26				8060	822	1.26	1 - 5A110 - EP - 179	F64	F80
			8060	822	1.48				8060	822	1.48	1 - 5A115 - EP - 179	F64	F80
			8060	822	1.59				8060	822	1.59	1 - 5A120 - EP - 179	F64	F80
			13200	1350	2.17				13200	1350	2.29	1 - 5B120 - EP - 179	F66	F82
			13200	1350	2.63				13200	1350	3.04	1 - 5B125 - EP - 179	F66	F82

注）1. 選定表に記載の機種の形式については、F6 頁をご参照ください。ただし、取付位置記号 Y4、G4（モータが下向き）の場合には、本選定表は適応できませんので、ご照会ください。
2. 出力軸許容ラジアル荷重 Pro は、中空軸タイプは軸端面から 20mm の値です。
3. 潤滑方式は機種によって異なります。詳細は技術資料 G6 頁の「潤滑」をご参照ください。
4. 上記のモータ回転数 n1 は、代表値であり、出力回転数 n2 は、このモータ回転数による値です。モータ回転数の詳細は、技術資料の G23 頁をご参照ください。
5. 減速比は公称減速比です。出力回転数 n2 は実減速比から算出しています。（減速比 11 ～ 18 の実減速比は枠番によって異なるため、代表減速比で算出しています。）実減速比は F18 頁をご参照ください。
6. 本表以外の組合せ・減速比も製作可能ですので、ご照会ください。
7. 本表に記載の内容は予告無しに変更することがあります。

選定表

0.75 kW

周波数	Hz	50Hz	60Hz
モータ極数	P	4	
モータ回転数 n_1	r/min	1450	1750

減速比 207 ▶ 1320

50Hz						60Hz						形式	寸法図(ページ)	
出力回転数 n_2	出力トルク Tout		出力軸許容ラジアル荷重 Pro		SF	出力回転数 n_2	出力トルク Tout		出力軸許容ラジアル荷重 Pro		SF	容量記号 - 枠番 - 補助形式 - 減速比	軸上取付	フランジ取付
r/min	N·m	kgf·m	N	kgf		r/min	N·m	kgf·m	N	kgf				
7.02	940	95.8	6390	651	0.88	8.47	779	79.4	6390	651	0.88	1 - 5Z105 - EP - 207	F62	F78
			8060	822	1.15				8060	822	1.15	1 - 5A110 - EP - 207	F64	F80
			8060	822	1.35				8060	822	1.35	1 - 5A115 - EP - 207	F64	F80
			13200	1350	1.73				13200	1350	1.73	1 - 5B120 - EP - 207	F66	F82
			13200	1350	2.16				13200	1350	2.16	1 - 5B125 - EP - 207	F66	F82
			13200	1350	2.73				13200	1350	2.73	1 - 5B140 - EP - 207	F66	F82
5.84	1130	115	8060	822	1.01	7.04	938	95.6	8060	822	1.01	1 - 5A115 - EP - 249	F64	F80
			8060	822	1.14				8060	822	1.14	1 - 5A120 - EP - 249	F64	F80
			13200	1350	1.28				13200	1350	1.28	1 - 5B120 - EP - 249	F66	F82
			13200	1350	1.52				13200	1350	1.60	1 - 5B125 - EP - 249	F66	F82
			13200	1350	2.27				13200	1350	2.27	1 - 5B145 - EP - 249	F66	F82
4.76	1390	142	8060	822	0.93	5.75	1150	117	8060	822	0.93	1 - 5A115 - EP - 305	F64	F80
			13200	1350	1.26				13200	1350	1.26	1 - 5B120 - EP - 305	F66	F82
			13200	1350	1.37				13200	1350	1.51	1 - 5B125 - EP - 305	F66	F82
			13200	1350	1.85				13200	1350	1.85	1 - 5B145 - EP - 305	F66	F82
			21400	2180	2.64				21400	2180	2.64	1 - 5C140 - EP - 305	F68	F84
3.98	1570	160	13200	1350	1.36	4.81	1300	133	13200	1350	1.64	1 - 5B12DB - EP - 364	F72	F88
			13200	1350	1.63				13200	1350	1.97	1 - 5B14DB - EP - 364	F72	F88
			21400	2180	2.03				21400	2180	2.03	1 - 5C14DB - EP - 364	F74	F90
			21400	2180	2.96				21400	2180	3.57	1 - 5C14DC - EP - 364	F74	F90
3.42	1830	187	13200	1350	1.16	4.13	1520	155	13200	1350	1.40	1 - 5B12DB - EP - 424	F72	F88
			13200	1350	1.40				13200	1350	1.69	1 - 5B14DB - EP - 424	F72	F88
			21400	2180	2.03				21400	2180	2.03	1 - 5C14DB - EP - 424	F74	F90
			21400	2180	2.40				21400	2180	2.89	1 - 5C14DC - EP - 424	F74	F90
			21400	2180	2.81				21400	2180	3.39	1 - 5C16DB - EP - 424	F74	F90
2.90	2160	220	13200	1350	0.99	3.50	1790	182	13200	1350	1.20	1 - 5B12DB - EP - 501	F72	F88
			13200	1350	1.19				13200	1350	1.43	1 - 5B14DB - EP - 501	F72	F88
			21400	2180	2.03				21400	2180	2.03	1 - 5C14DB - EP - 501	F74	F90
			21400	2180	2.38				21400	2180	2.87	1 - 5C16DB - EP - 501	F74	F90
2.51	2500	255	13200	1350	0.86	3.03	2070	211	13200	1350	1.04	1 - 5B12DB - EP - 578	F72	F88
			13200	1350	1.03				13200	1350	1.24	1 - 5B14DB - EP - 578	F72	F88
			21400	2180	1.85				21400	2180	2.03	1 - 5C14DB - EP - 578	F74	F90
			21400	2180	2.06				21400	2180	2.49	1 - 5C16DB - EP - 578	F74	F90
2.12	2950	301	13200	1350	0.87	2.56	2440	249	13200	1350	1.05	1 - 5B14DB - EP - 683	F72	F88
			21400	2180	1.56				21400	2180	1.89	1 - 5C14DB - EP - 683	F74	F90
			21400	2180	1.74				21400	2180	2.03	1 - 5C16DA - EP - 683	F74	F90
1.79	3490	356	21400	2180	1.30	2.16	2900	296	21400	2180	1.57	1 - 5C14DB - EP - 809	F74	F90
1.52	4130	421	21400	2180	1.10	1.83	3420	349	21400	2180	1.33	1 - 5C14DB - EP - 956	F74	F90
			21400	2180	1.24				21400	2180	1.50	1 - 5C16DA - EP - 956	F74	F90
1.30	4830	492	21400	2180	0.97	1.57	4000	408	21400	2180	1.17	1 - 5C14DB - EP - 1117	F74	F90
			21400	2180	1.07				21400	2180	1.29	1 - 5C16DA - EP - 1117	F74	F90
1.10	5700	581	9300	948	0.82	1.33	4730	482	21400	2181	0.99	1 - 5C14DB - EP - 1320	F74	F90

注）1. 選定表に記載の機種の形式については、F6 頁をご参照ください。ただし、取付位置記号 Y4、G4（モータが下向き）の場合には、本選定表は適応できませんので、ご照会ください。
2. 出力軸許容ラジアル荷重 Pro は、中空軸タイプは軸端面から 20mm の値です。
3. 潤滑方式は機種によって異なります。詳細は技術資料 G6 頁の「潤滑」をご参照ください。
4. 上記のモータ回転数 n1 は、代表値であり、出力回転数 n2 は、このモータ回転数による値です。モータ回転数の詳細は、技術資料の G23 頁をご参照ください。
5. 減速比は公称減速比です。出力回転数 n2 は実減速比から算出しています。（減速比 11 ～ 18 の実減速比は枠番によって異なるため、代表減速比で算出しています。）実減速比は F18 頁をご参照ください。
6. 本表以外の組合せ・減速比も製作可能ですので、ご照会ください。
7. 本表に記載の内容は予告無しに変更することがあります。

選定表

1.1 kW

周波数	Hz	50Hz	60Hz
モータ極数	P	4	
モータ回転数 n_1	r/min	1450	1750

減速比 11 ▶ 80

50Hz						60Hz						形式	寸法図(ページ)	
出力回転数 n_2	出力トルク Tout		出力軸許容ラジアル荷重 Pro		SF	出力回転数 n_2	出力トルク Tout		出力軸許容ラジアル荷重 Pro		SF	容量記号 - 枠番 - 補助形式 - 減速比	軸上取付	フランジ取付
r/min	N·m	kgf·m	N	kgf		r/min	N·m	kgf·m	N	kgf				
138	70.1	7.15	6390	651	2.14	167	58.1	5.92	6390	651	2.14	1H - 5Z100 - EP - 11	F62	F78
			6390	651	2.89				6390	651	2.89	1H - 5Z105 - EP - 11	F62	F78
113	85.5	8.72	6390	651	2.14	137	70.8	7.22	6390	651	2.14	1H - 5Z100 - EP - 13	F62	F78
			6390	651	2.89				6390	651	2.89	1H - 5Z105 - EP - 13	F62	F78
104	93.5	9.53	6390	651	2.14	125	77.5	7.90	6390	651	2.14	1H - 5Z100 - EP - 14	F62	F78
			6390	651	2.89				6390	651	2.89	1H - 5Z105 - EP - 14	F62	F78
90.6	107	10.9	6390	651	2.14	109	88.6	9.03	6390	651	2.14	1H - 5Z100 - EP - 16	F62	F78
			6390	651	2.89				6390	651	2.89	1H - 5Z105 - EP - 16	F62	F78
82.9	117	11.9	6390	651	2.14	100	96.9	9.88	6390	651	2.14	1H - 5Z100 - EP - 18	F62	F78
			6390	651	2.89				6390	651	2.89	1H - 5Z105 - EP - 18	F62	F78
69.0	140	14.3	6390	651	2.14	83.3	116	11.8	6390	651	2.14	1H - 5Z100 - EP - 21	F62	F78
			6390	651	2.89				6390	651	2.89	1H - 5Z105 - EP - 21	F62	F78
51.8	187	19.1	6390	651	2.14	62.5	155	15.8	6390	651	2.14	1H - 5Z100 - EP - 28	F62	F78
			6390	651	2.89				6390	651	2.89	1H - 5Z105 - EP - 28	F62	F78
41.2	235	24.0	6390	651	2.14	49.7	195	19.9	6390	651	2.14	1H - 5Z100 - EP - 35	F62	F78
			6390	651	2.89				6390	651	2.89	1H - 5Z105 - EP - 35	F62	F78
37.7	257	26.2	6390	651	2.14	45.5	213	21.7	6390	651	2.14	1H - 5Z100 - EP - 39	F62	F78
			6390	651	2.89				6390	651	2.89	1H - 5Z105 - EP - 39	F62	F78
31.9	304	31.0	6390	651	2.14	38.5	252	25.7	6390	651	2.14	1H - 5Z100 - EP - 46	F62	F78
			6390	651	2.73				6390	651	2.73	1H - 5Z105 - EP - 46	F62	F78
27.6	351	35.8	6390	651	2.14	33.3	291	29.7	6390	651	2.14	1H - 5Z100 - EP - 53	F62	F78
			6390	651	2.37				6390	651	2.37	1H - 5Z105 - EP - 53	F62	F78
24.4	397	40.5	6390	651	1.81	29.4	329	33.5	6390	651	1.81	1H - 5Z100 - EP - 60	F62	F78
			6390	651	2.09				6390	651	2.09	1H - 5Z105 - EP - 60	F62	F78
			8060	822	2.89				8060	822	2.89	1H - 5A110 - EP - 60	F64	F80
21.6	449	45.8	6390	651	1.73	26.0	372	37.9	6390	651	1.75	1H - 5Z100 - EP - 67	F62	F78
			6390	651	1.85				6390	651	1.85	1H - 5Z105 - EP - 67	F62	F78
			8060	822	2.47				8060	822	2.47	1H - 5A110 - EP - 67	F64	F80
			8060	822	2.83				8060	822	2.83	1H - 5A115 - EP - 67	F64	F80
			8060	822	2.87				8060	822	2.87	1H - 5A120 - EP - 67	F64	F80
19.7	491	50.1	6390	651	1.69	23.8	407	41.5	6390	651	1.69	1H - 5Z100 - EP - 74	F62	F78
			8060	822	2.47				8060	822	2.47	1H - 5A110 - EP - 74	F64	F80
			8060	822	2.63				8060	822	2.63	1H - 5A120 - EP - 74	F64	F80
18.1	534	54.4	6390	651	1.15	21.9	443	45.2	6390	651	1.15	1H - 5Z100 - EP - 80	F62	F78
			6390	651	1.52				6390	651	1.52	1H - 5Z105 - EP - 80	F62	F78
			6390	651	1.55				6390	651	1.55	1H - 5Z110 - EP - 80	F62	F78
			8060	822	1.74				8060	822	1.74	1H - 5A110 - EP - 80	F64	F80
			8060	822	2.02				8060	822	2.02	1H - 5A115 - EP - 80	F64	F80
			8060	822	2.41				8060	822	2.41	1H - 5A120 - EP - 80	F64	F80
			13200	1350	2.81				13200	1350	2.81	1H - 5B120 - EP - 80	F66	F82

注）1. 選定表に記載の機種の形式については、F6 頁をご参照ください。ただし、取付位置記号 Y4、G4（モータが下向き）の場合には、本選定表は適応できませんので、ご照会ください。
2. 出力軸許容ラジアル荷重 Pro は、中空軸タイプは軸端面から 20mm の値です。
3. 潤滑方式は機種によって異なります。詳細は技術資料 G6 頁の「潤滑」をご参照ください。
4. 上記のモータ回転数 n1 は、代表値であり、出力回転数 n2 は、このモータ回転数による値です。モータ回転数の詳細は、技術資料の G23 頁をご参照ください。
5. 減速比は公称減速比です。出力回転数 n2 は実減速比から算出しています。（減速比 11 ～ 18 の実減速比は枠番によって異なるため、代表減速比で算出しています。）実減速比は F18 頁をご参照ください。
6. 本表以外の組合せ・減速比も製作可能ですので、ご照会ください。
7. 本表に記載の内容は予告無しに変更することがあります。

1.1 kW	周波数	Hz	50Hz	60Hz
	モータ極数	P	4	
	モータ回転数 n_1	r/min	1450	1750

減速比 88 ▶ 249

50Hz						60Hz						形式	寸法図(ページ)	
出力回転数 n_2	出力トルク Tout		出力軸許容ラジアル荷重 Pro		SF	出力回転数 n_2	出力トルク Tout		出力軸許容ラジアル荷重 Pro		SF	容量記号 - 枠番 - 補助形式 - 減速比	軸上取付	フランジ取付
r/min	N·m	kgf·m	N	kgf		r/min	N·m	kgf·m	N	kgf				
16.6	584	59.5	6390	651	1.15	20.0	484	49.3	6390	651	1.15	1H - 5Z100 - EP - 88	F62	F78
			6390	651	1.42				6390	651	1.42	1H - 5Z105 - EP - 88	F62	F78
			8060	822	1.74				8060	822	1.74	1H - 5A110 - EP - 88	F64	F80
			8060	822	2.02				8060	822	2.02	1H - 5A115 - EP - 88	F64	F80
			8060	822	2.21				8060	822	2.21	1H - 5A120 - EP - 88	F64	F80
			13200	1350	2.81				13200	1350	2.81	1H - 5B120 - EP - 88	F66	F82
14.3	678	69.1	6390	651	1.10	17.2	562	57.3	6390	651	1.10	1H - 5Z100 - EP - 102	F62	F78
			6390	651	1.22				6390	651	1.22	1H - 5Z105 - EP - 102	F62	F78
			8060	822	1.73				8060	822	1.73	1H - 5A110 - EP - 102	F64	F80
			8060	822	1.90				8060	822	1.90	1H - 5A115 - EP - 102	F64	F80
			13200	1350	2.61				13200	1350	2.72	1H - 5B120 - EP - 102	F66	F82
12.9	748	76.2	6390	651	0.89	15.6	620	63.2	6390	651	0.89	1H - 5Z100 - EP - 112	F62	F78
			6390	651	1.09				6390	651	1.09	1H - 5Z105 - EP - 112	F62	F78
			6390	651	1.11				6390	651	1.11	1H - 5Z110 - EP - 112	F62	F78
			8060	822	1.36				8060	822	1.36	1H - 5A110 - EP - 112	F64	F80
			8060	822	1.65				8060	822	1.65	1H - 5A115 - EP - 112	F64	F80
			8060	822	1.72				8060	822	1.72	1H - 5A120 - EP - 112	F64	F80
			13200	1350	2.15				13200	1350	2.26	1H - 5B120 - EP - 112	F66	F82
			13200	1350	2.62				13200	1350	2.89	1H - 5B125 - EP - 112	F66	F82
11.8	818	83.4	6390	651	0.89	14.3	678	69.1	6390	651	0.89	1H - 5Z100 - EP - 123	F62	F78
			6390	651	1.01				6390	651	1.01	1H - 5Z105 - EP - 123	F62	F78
			8060	822	1.36				8060	822	1.36	1H - 5A110 - EP - 123	F64	F80
			8060	822	1.58				8060	822	1.58	1H - 5A115 - EP - 123	F64	F80
			13200	1350	2.15				13200	1350	2.26	1H - 5B120 - EP - 123	F66	F82
			13200	1350	2.62				13200	1350	2.89	1H - 5B125 - EP - 123	F66	F82
9.63	1010	103	6390	651	0.83	11.6	833	84.9	6390	651	0.83	1H - 5Z105 - EP - 151	F62	F78
			8060	822	1.18				8060	822	1.18	1H - 5A110 - EP - 151	F64	F80
			8060	822	1.28				8060	822	1.28	1H - 5A115 - EP - 151	F64	F80
			13200	1350	1.74				13200	1350	1.74	1H - 5B120 - EP - 151	F66	F82
			13200	1350	2.13				13200	1350	2.16	1H - 5B125 - EP - 151	F66	F82
			13200	1350	2.56				13200	1350	2.56	1H - 5B140 - EP - 151	F66	F82
8.12	1190	121	8060	822	1.01	9.80	988	101	8060	822	1.01	1H - 5A115 - EP - 179	F64	F80
			8060	822	1.08				8060	822	1.08	1H - 5A120 - EP - 179	F64	F80
			13200	1350	1.48				13200	1350	1.56	1H - 5B120 - EP - 179	F66	F82
			13200	1350	1.79				13200	1350	2.07	1H - 5B125 - EP - 179	F66	F82
			13200	1350	2.16				13200	1350	2.16	1H - 5B140 - EP - 179	F66	F82
7.02	1380	141	8060	822	0.92	8.47	1140	116	8060	822	0.92	1H - 5A115 - EP - 207	F64	F80
			8060	822	0.94				8060	822	0.94	1H - 5A125 - EP - 207	F64	F80
			13200	1350	1.18				13200	1350	1.18	1H - 5B120 - EP - 207	F66	F82
			13200	1350	1.47				13200	1350	1.47	1H - 5B125 - EP - 207	F66	F82
			13200	1350	1.86				13200	1350	1.86	1H - 5B145 - EP - 207	F66	F82
			21400	2180	2.69				21400	2180	2.69	1H - 5C140 - EP - 207	F68	F84
			21400	2180	2.89				21400	2180	3.32	1H - 5C145 - EP - 207	F68	F84
5.84	1660	169	13200	1350	1.04	7.04	1380	141	13200	1350	1.09	1H - 5B125 - EP - 249	F66	F82
			13200	1350	1.55				13200	1350	1.55	1H - 5B145 - EP - 249	F66	F82
			21400	2180	2.21				21400	2180	2.21	1H - 5C140 - EP - 249	F68	F84
			21400	2180	2.38				21400	2180	2.75	1H - 5C145 - EP - 249	F68	F84

注）1. 選定表に記載の機種の形式については、F6 頁をご参照ください。ただし、取付位置記号 Y4、G4（モータが下向き）の場合には、本選定表は適応できませんので、ご照会ください。
2. 出力軸許容ラジアル荷重 Pro は、中空軸タイプは軸端面から 20mm の値です。
3. 潤滑方式は機種によって異なります。詳細は技術資料 G6 頁の「潤滑」をご参照ください。
4. 上記のモータ回転数 n1 は、代表値であり、出力回転数 n2 は、このモータ回転数による値です。モータ回転数の詳細は、技術資料の G23 頁をご参照ください。
5. 減速比は公称減速比です。出力回転数 n2 は実減速比から算出しています。（減速比 11 ～ 18 の実減速比は枠番によって異なるため、代表減速比で算出しています。）実減速比は F18 頁をご参照ください。
6. 本表以外の組合せ・減速比も製作可能ですので、ご照会ください。
7. 本表に記載の内容は予告無しに変更することがあります。

選定表

1.1 kW

周波数	Hz	50Hz	60Hz
モータ極数	P	4	
モータ回転数 n_1	r/min	1450	1750

減速比 305 ▶ 809

50Hz						60Hz						形式	寸法図(ページ)	
出力回転数 n_2	出力トルク Tout		出力軸許容ラジアル荷重 Pro		SF	出力回転数 n_2	出力トルク Tout		出力軸許容ラジアル荷重 Pro		SF	容量記号 - 枠番 - 補助形式 - 減速比	軸上取付	フランジ取付
r/min	N·m	kgf·m	N	kgf		r/min	N·m	kgf·m	N	kgf				
4.76	2030	207	13200	1350	0.94	5.75	1690	172	13200	1350	1.03	1H - 5B125 - EP - 305	F66	F82
			13200	1350	1.26				13200	1350	1.26	1H - 5B145 - EP - 305	F66	F82
			21400	2180	1.80				21400	2180	1.80	1H - 5C140 - EP - 305	F68	F84
			21400	2180	1.96				21400	2180	2.25	1H - 5C145 - EP - 305	F68	F84
			21400	2180	2.53				21400	2180	2.53	1H - 5C160 - EP - 305	F68	F84
3.98	2310	235	13200	1350	0.93	4.81	1910	195	13200	1350	1.12	1H - 5B12DB - EP - 364	F72	F88
			13200	1350	1.11				13200	1350	1.34	1H - 5B14DB - EP - 364	F72	F88
			21400	2180	1.38				21400	2180	1.38	1H - 5C14DB - EP - 364	F74	F90
			21400	2180	2.02				21400	2180	2.44	1H - 5C14DC - EP - 364	F74	F90
			21400	2180	2.23				21400	2180	2.69	1H - 5C16DB - EP - 364	F74	F90
3.42	2680	273	13200	1350	0.96	4.13	2220	226	13200	1350	1.16	1H - 5B14DB - EP - 424	F72	F88
			21400	2180	1.38				21400	2180	1.38	1H - 5C14DB - EP - 424	F74	F90
			21400	2180	1.64				21400	2180	1.97	1H - 5C14DC - EP - 424	F74	F90
			21400	2180	1.91				21400	2180	2.31	1H - 5C16DB - EP - 424	F74	F90
2.90	3170	323	21400	2180	1.38	3.50	2630	268	21400	2180	1.38	1H - 5C14DB - EP - 501	F74	F90
			21400	2180	1.62				21400	2180	1.96	1H - 5C16DB - EP - 501	F74	F90
2.51	3660	373	21400	2180	1.26	3.03	3030	309	21400	2180	1.38	1H - 5C14DB - EP - 578	F74	F90
2.12	4330	441	21400	2180	1.06	2.56	3580	365	21400	2180	1.29	1H - 5C14DB - EP - 683	F74	F90
			21400	2180	1.19				21400	2180	1.38	1H - 5C16DA - EP - 683	F74	F90
1.79	5130	523	21400	2180	0.89	2.16	4250	433	21400	2180	1.07	1H - 5C14DB - EP - 809	F74	F90
			21400	2180	1.00				21400	2180	1.21	1H - 5C16DA - EP - 809	F74	F90

注）1. 選定表に記載の機種の形式については、F6 頁をご参照ください。ただし、取付位置記号 Y4、G4（モータが下向き）の場合には、本選定表は適応できませんので、ご照会ください。
2. 出力軸許容ラジアル荷重 Pro は、中空軸タイプは軸端面から 20mm の値です。
3. 潤滑方式は機種によって異なります。詳細は技術資料 G6 頁の「潤滑」をご参照ください。
4. 上記のモータ回転数 n1 は、代表値であり、出力回転数 n2 は、このモータ回転数による値です。モータ回転数の詳細は、技術資料の G23 頁をご参照ください。
5. 減速比は公称減速比です。出力回転数 n2 は実減速比から算出しています。（減速比 11 ～ 18 の実減速比は枠番によって異なるため、代表減速比で算出しています。）実減速比は F18 頁をご参照ください。
6. 本表以外の組合せ・減速比も製作可能ですので、ご照会ください。
7. 本表に記載の内容は予告無しに変更することがあります。

1.5 kW	周波数	Hz	50Hz	60Hz
	モータ極数	P	4	
	モータ回転数 n_1	r/min	1450	1750

減速比 11 ▶ 53

50Hz						60Hz						形式	寸法図(ページ)	
出力回転数 n_2	出力トルク Tout		出力軸許容ラジアル荷重 Pro		SF	出力回転数 n_2	出力トルク Tout		出力軸許容ラジアル荷重 Pro		SF	容量記号 - 枠番 - 補助形式 - 減速比	軸上取付	フランジ取付
r/min	N·m	kgf·m	N	kgf		r/min	N·m	kgf·m	N	kgf				
138	95.6	9.75	6390	651	1.57	167	79.2	8.07	6390	651	1.57	2 - 5Z100 - EP - 11	F62	F78
			6390	651	2.12				6390	651	2.12	2 - 5Z105 - EP - 11	F62	F78
113	117	11.9	6390	651	1.57	137	96.6	9.85	6390	651	1.57	2 - 5Z100 - EP - 13	F62	F78
			6390	651	2.12				6390	651	2.12	2 - 5Z105 - EP - 13	F62	F78
104	128	13.0	6390	651	1.57	125	106	10.8	6390	651	1.57	2 - 5Z100 - EP - 14	F62	F78
			6390	651	2.12				6390	651	2.12	2 - 5Z105 - EP - 14	F62	F78
90.6	146	14.9	6390	651	1.57	109	121	12.3	6390	651	1.57	2 - 5Z100 - EP - 16	F62	F78
			6390	651	2.12				6390	651	2.12	2 - 5Z105 - EP - 16	F62	F78
82.9	159	16.2	6390	651	1.57	100	132	13.5	6390	651	1.57	2 - 5Z100 - EP - 18	F62	F78
			6390	651	2.12				6390	651	2.12	2 - 5Z105 - EP - 18	F62	F78
69.0	191	19.5	6390	651	1.57	83.3	158	16.1	6390	651	1.57	2 - 5Z100 - EP - 21	F62	F78
			6390	651	2.12				6390	651	2.12	2 - 5Z105 - EP - 21	F62	F78
			6390	651	2.37				6390	651	2.37	2 - 5Z110 - EP - 21	F62	F78
			6390	651	2.61				6390	651	2.61	2 - 5Z115 - EP - 21	F62	F78
64.7	204	20.8	6390	651	2.37	78.1	169	17.2	6390	651	2.37	2 - 5Z110 - EP - 22	F62	F78
			6390	651	2.61				6390	651	2.61	2 - 5Z115 - EP - 22	F62	F78
59.2	223	22.7	6390	651	2.37	71.4	185	18.9	6390	651	2.37	2 - 5Z110 - EP - 25	F62	F78
			6390	651	2.61				6390	651	2.61	2 - 5Z115 - EP - 25	F62	F78
51.8	255	26.0	6390	651	1.57	62.5	211	21.5	6390	651	1.57	2 - 5Z100 - EP - 28	F62	F78
			6390	651	2.12				6390	651	2.12	2 - 5Z105 - EP - 28	F62	F78
			6390	651	2.37				6390	651	2.37	2 - 5Z110 - EP - 28	F62	F78
			6390	651	2.61				6390	651	2.61	2 - 5Z115 - EP - 28	F62	F78
41.2	321	32.7	6390	651	1.57	49.7	266	27.1	6390	651	1.57	2 - 5Z100 - EP - 35	F62	F78
			6390	651	2.12				6390	651	2.12	2 - 5Z105 - EP - 35	F62	F78
			6390	651	2.37				6390	651	2.37	2 - 5Z110 - EP - 35	F62	F78
			6390	651	2.59				6390	651	2.59	2 - 5Z115 - EP - 35	F62	F78
			8060	822	2.61				8060	822	2.61	2 - 5A115 - EP - 35	F64	F80
37.7	351	35.8	6390	651	1.57	45.5	291	29.7	6390	651	1.57	2 - 5Z100 - EP - 39	F62	F78
			6390	651	2.12				6390	651	2.12	2 - 5Z105 - EP - 39	F62	F78
			6390	651	2.37				6390	651	2.37	2 - 5Z110 - EP - 39	F62	F78
			8060	822	2.61				8060	822	2.61	2 - 5A115 - EP - 39	F64	F80
31.9	414	42.2	6390	651	1.57	38.5	343	35.0	6390	651	1.57	2 - 5Z100 - EP - 46	F62	F78
			6390	651	2.00				6390	651	2.00	2 - 5Z105 - EP - 46	F62	F78
			8060	822	2.60				8060	822	2.60	2 - 5A115 - EP - 46	F64	F80
27.6	478	48.7	6390	651	1.57	33.3	396	40.4	6390	651	1.57	2 - 5Z100 - EP - 53	F62	F78
			6390	651	1.74				6390	651	1.74	2 - 5Z105 - EP - 53	F62	F78
			8060	822	2.60				8060	822	2.60	2 - 5A115 - EP - 53	F64	F80
			8060	822	2.70				8060	822	2.70	2 - 5A120 - EP - 53	F64	F80

注）1. 選定表に記載の機種の形式については、F6 頁をご参照ください。ただし、取付位置記号 Y4、G4（モータが下向き）の場合には、本選定表は適応できませんので、ご照会ください。
2. 出力軸許容ラジアル荷重 Pro は、中空軸タイプは軸端面から 20mm の値です。
3. 潤滑方式は機種によって異なります。詳細は技術資料 G6 頁の「潤滑」をご参照ください。
4. 上記のモータ回転数 n1 は、代表値であり、出力回転数 n2 は、このモータ回転数による値です。モータ回転数の詳細は、技術資料の G23 頁をご参照ください。
5. 減速比は公称減速比です。出力回転数 n2 は実減速比から算出しています。（減速比 11 ～ 18 の実減速比は枠番によって異なるため、代表減速比で算出しています。）実減速比は F18 頁をご参照ください。
6. 本表以外の組合せ・減速比も製作可能ですので、ご照会ください。
7. 本表に記載の内容は予告無しに変更することがあります。

選定表

1.5 kW

周波数	Hz	50Hz	60Hz
モータ極数	P	4	
モータ回転数 n_1	r/min	1450	1750

減速比 60 ▶ 123

50Hz						60Hz						形式	寸法図(ページ)	
出力回転数 n_2	出力トルク Tout		出力軸許容ラジアル荷重 Pro		SF	出力回転数 n_2	出力トルク Tout		出力軸許容ラジアル荷重 Pro		SF	容量記号 - 枠番 - 補助形式 - 減速比	軸上取付	フランジ取付
r/min	N·m	kgf·m	N	kgf		r/min	N·m	kgf·m	N	kgf				
24.4	542	55.2	6390	651	1.33	29.4	449	45.8	6390	651	1.33	2 - 5Z100 - EP - 60	F62	F78
			6390	651	1.53				6390	651	1.53	2 - 5Z105 - EP - 60	F62	F78
			8060	822	2.38				8060	822	2.38	2 - 5A115 - EP - 60	F64	F80
21.6	612	62.4	6390	651	1.27	26.0	507	51.7	6390	651	1.29	2 - 5Z100 - EP - 67	F62	F78
			6390	651	1.36				6390	651	1.36	2 - 5Z105 - EP - 67	F62	F78
			8060	822	2.07				8060	822	2.07	2 - 5A115 - EP - 67	F64	F80
			8060	822	2.11				8060	822	2.11	2 - 5A120 - EP - 67	F64	F80
			13200	1350	2.64				13200	1350	2.64	2 - 5B120 - EP - 67	F66	F82
19.7	669	68.2	6390	651	1.24	23.8	555	56.6	6390	651	1.24	2 - 5Z100 - EP - 74	F62	F78
			8060	822	1.93				8060	822	1.93	2 - 5A115 - EP - 74	F64	F80
			13200	1350	2.64				13200	1350	2.64	2 - 5B120 - EP - 74	F66	F82
18.1	729	74.3	6390	651	0.85	21.9	604	61.6	6390	651	0.85	2 - 5Z100 - EP - 80	F62	F78
			6390	651	1.11				6390	651	1.11	2 - 5Z105 - EP - 80	F62	F78
			6390	651	1.14				6390	651	1.14	2 - 5Z110 - EP - 80	F62	F78
			8060	822	1.48				8060	822	1.48	2 - 5A115 - EP - 80	F64	F80
			8060	822	1.77				8060	822	1.77	2 - 5A120 - EP - 80	F64	F80
			13200	1350	2.06				13200	1350	2.06	2 - 5B120 - EP - 80	F66	F82
			13200	1350	2.64				13200	1350	2.64	2 - 5B125 - EP - 80	F66	F82
16.6	797	81.2	6390	651	0.85	20.0	660	67.3	6390	651	0.85	2 - 5Z100 - EP - 88	F62	F78
			6390	651	1.04				6390	651	1.04	2 - 5Z105 - EP - 88	F62	F78
			8060	822	1.48				8060	822	1.48	2 - 5A115 - EP - 88	F64	F80
			8060	822	1.62				8060	822	1.62	2 - 5A120 - EP - 88	F64	F80
			13200	1350	2.06				13200	1350	2.06	2 - 5B120 - EP - 88	F66	F82
			13200	1350	2.64				13200	1350	2.64	2 - 5B125 - EP - 88	F66	F82
14.3	925	94.3	6390	651	0.81	17.2	766	78.1	6390	651	0.81	2 - 5Z100 - EP - 102	F62	F78
			6390	651	0.90				6390	651	0.90	2 - 5Z105 - EP - 102	F62	F78
			8060	822	1.40				8060	822	1.40	2 - 5A115 - EP - 102	F64	F80
			13200	1350	1.91				13200	1350	1.99	2 - 5B120 - EP - 102	F66	F82
			13200	1350	2.31				13200	1350	2.51	2 - 5B125 - EP - 102	F66	F82
			13200	1350	2.78				13200	1350	2.78	2 - 5B140 - EP - 102	F66	F82
12.9	1020	104	6390	651	0.81	15.6	845	86.1	6390	651	0.81	2 - 5Z110 - EP - 112	F62	F78
			8060	822	1.00				8060	822	1.00	2 - 5A110 - EP - 112	F64	F80
			8060	822	1.26				8060	822	1.26	2 - 5A120 - EP - 112	F64	F80
			13200	1350	1.58				13200	1350	1.66	2 - 5B120 - EP - 112	F66	F82
			13200	1350	1.92				13200	1350	2.12	2 - 5B125 - EP - 112	F66	F82
			13200	1350	2.52				13200	1350	2.52	2 - 5B140 - EP - 112	F66	F82
11.8	1120	114	8060	822	1.00	14.3	925	94.3	8060	822	1.00	2 - 5A110 - EP - 123	F64	F80
			8060	822	1.16				8060	822	1.16	2 - 5A115 - EP - 123	F64	F80
			13200	1350	1.58				13200	1350	1.66	2 - 5B120 - EP - 123	F66	F82
			13200	1350	1.92				13200	1350	2.12	2 - 5B125 - EP - 123	F66	F82
			13200	1350	2.30				13200	1350	2.30	2 - 5B140 - EP - 123	F66	F82

注）1. 選定表に記載の機種の形式については、F6 頁をご参照ください。ただし、取付位置記号 Y4、G4（モータが下向き）の場合には、本選定表は適応できませんので、ご照会ください。
2. 出力軸許容ラジアル荷重 Pro は、中空軸タイプは軸端面から 20mm の値です。
3. 潤滑方式は機種によって異なります。詳細は技術資料 G6 頁の「潤滑」をご参照ください。
4. 上記のモータ回転数 n1 は、代表値であり、出力回転数 n2 は、このモータ回転数による値です。モータ回転数の詳細は、技術資料の G23 頁をご参照ください。
5. 減速比は公称減速比です。出力回転数 n2 は実減速比から算出しています。（減速比 11 ～ 18 の実減速比は枠番によって異なるため、代表減速比で算出しています。）実減速比は F18 頁をご参照ください。
6. 本表以外の組合せ・減速比も製作可能ですので、ご照会ください。
7. 本表に記載の内容は予告無しに変更することがあります。

1.5 kW	周波数 Hz	50Hz	60Hz
	モータ極数 P	4	
	モータ回転数 n_1 r/min	1450	1750

減速比 151 ▶ 683

50Hz						60Hz						形式		寸法図(ページ)	
出力回転数 n_2	出力トルク Tout		出力軸許容ラジアル荷重 Pro		SF	出力回転数 n_2	出力トルク Tout		出力軸許容ラジアル荷重 Pro		SF	容量記号 - 枠番 - 補助形式 - 減速比		軸上取付	フランジ取付
r/min	N·m	kgf·m	N	kgf		r/min	N·m	kgf·m	N	kgf					
9.63	1370	140	8060	822	0.94	11.6	1140	116	8060	822	0.94	2 - 5A115 - EP - 151		F64	F80
			13200	1350	1.27				13200	1350	1.27	2 - 5B120 - EP - 151		F66	F82
			13200	1350	1.56				13200	1350	1.59	2 - 5B125 - EP - 151		F66	F82
			13200	1350	1.87				13200	1350	1.87	2 - 5B140 - EP - 151		F66	F82
			21400	2180	2.63				21400	2180	2.63	2 - 5C140 - EP - 151		F68	F84
8.12	1630	166	13200	1350	1.09	9.80	1350	138	13200	1350	1.15	2 - 5B120 - EP - 179		F66	F82
			13200	1350	1.31				13200	1350	1.52	2 - 5B125 - EP - 179		F66	F82
			13200	1350	1.58				13200	1350	1.58	2 - 5B140 - EP - 179		F66	F82
			21400	2180	2.29				21400	2180	2.29	2 - 5C140 - EP - 179		F68	F84
			21400	2180	2.47				21400	2180	2.81	2 - 5C145 - EP - 179		F68	F84
7.02	1880	192	13200	1350	1.08	8.47	1560	159	13200	1350	1.08	2 - 5B125 - EP - 207		F66	F82
			13200	1350	1.37				13200	1350	1.37	2 - 5B140 - EP - 207		F66	F82
			21400	2180	1.97				21400	2180	1.97	2 - 5C140 - EP - 207		F68	F84
			21400	2180	2.12				21400	2180	2.43	2 - 5C145 - EP - 207		F68	F84
			21400	2180	2.73				21400	2180	2.73	2 - 5C160 - EP - 207		F68	F84
5.84	2260	230	13200	1350	1.14	7.04	1880	192	13200	1350	1.14	2 - 5B140 - EP - 249		F66	F82
			21400	2180	1.62				21400	2180	1.62	2 - 5C140 - EP - 249		F68	F84
			21400	2180	1.75				21400	2180	2.02	2 - 5C145 - EP - 249		F68	F84
			21400	2180	2.27				21400	2180	2.27	2 - 5C160 - EP - 249		F68	F84
4.76	2770	282	13200	1350	0.93	5.75	2300	234	13200	1350	0.93	2 - 5B140 - EP - 305		F66	F82
			21400	2180	1.44				21400	2180	1.65	2 - 5C145 - EP - 305		F68	F84
			21400	2180	1.85				21400	2180	1.85	2 - 5C160 - EP - 305		F68	F84
3.98	3150	321	21400	2180	1.01	4.81	2610	266	21400	2180	1.01	2 - 5C14DB - EP - 364		F74	F90
			21400	2180	1.48				21400	2180	1.79	2 - 5C14DC - EP - 364		F74	F90
			21400	2180	1.63				21400	2180	1.97	2 - 5C16DB - EP - 364		F74	F90
3.42	3660	373	21400	2180	1.01	4.13	3030	309	21400	2180	1.01	2 - 5C14DB - EP - 424		F74	F90
			21400	2180	1.40				21400	2180	1.69	2 - 5C16DB - EP - 424		F74	F90
2.90	4330	441	21400	2180	1.01	3.50	3580	365	21400	2180	1.01	2 - 5C14DB - EP - 501		F74	F90
			21400	2180	1.19				21400	2180	1.43	2 - 5C16DB - EP - 501		F74	F90
2.51	4990	509	21400	2180	0.93	3.03	4140	422	21400	2180	1.01	2 - 5C14DB - EP - 578		F74	F90
2.12	5900	601	-	-	0.87	2.56	4890	498	21400	2181	1.01	2 - 5C16DA - EP - 683		F74	F90

注）1. 選定表に記載の機種の形式については、F6 頁をご参照ください。ただし、取付位置記号 Y4、G4（モータが下向き）の場合には、本選定表は適応できませんので、ご照会ください。
2. 出力軸許容ラジアル荷重 Pro は、中空軸タイプは軸端面から 20mm の値です。
3. 潤滑方式は機種によって異なります。詳細は技術資料 G6 頁の「潤滑」をご参照ください。
4. 上記のモータ回転数 n1 は、代表値であり、出力回転数 n2 は、このモータ回転数による値です。モータ回転数の詳細は、技術資料の G23 頁をご参照ください。
5. 減速比は公称減速比です。出力回転数 n2 は実減速比から算出しています。（減速比 11 ～ 18 の実減速比は枠番によって異なるため、代表減速比で算出しています。）実減速比は F18 頁をご参照ください。
6. 本表以外の組合せ・減速比も製作可能ですので、ご照会ください。
7. 本表に記載の内容は予告無しに変更することがあります。

選定表

2.2 kW

周波数	Hz	50Hz	60Hz
モータ極数	P	4	
モータ回転数 n_1	r/min	1450	1750

減速比 11 ▶ 35

50Hz 出力回転数 n_2 r/min	出力トルク Tout N·m	kgf·m	出力軸許容ラジアル荷重 Pro N	kgf	SF	60Hz 出力回転数 n_2 r/min	出力トルク Tout N·m	kgf·m	出力軸許容ラジアル荷重 Pro N	kgf	SF	形式 容量記号 - 枠番 - 補助形式 - 減速比	寸法図(ページ) 軸上取付	フランジ取付
138	140	14.3	6390	651	1.07	167	116	11.8	6390	651	1.07	3 - 5Z100 - EP - 11	F62	F78
			6390	651	1.45				6390	651	1.45	3 - 5Z105 - EP - 11	F62	F78
			6390	651	2.96				6390	651	3.57	3 - 5Z110 - EP - 11	F62	F78
113	171	17.4	6390	651	1.07	137	142	14.5	6390	651	1.07	3 - 5Z100 - EP - 13	F62	F78
			6390	651	1.45				6390	651	1.45	3 - 5Z105 - EP - 13	F62	F78
			6390	651	2.96				6390	651	3.57	3 - 5Z110 - EP - 13	F62	F78
104	187	19.1	6390	651	1.07	125	155	15.8	6390	651	1.07	3 - 5Z100 - EP - 14	F62	F78
			6390	651	1.45				6390	651	1.45	3 - 5Z105 - EP - 14	F62	F78
			6390	651	2.96				6390	651	3.57	3 - 5Z110 - EP - 14	F62	F78
90.6	214	21.8	6390	651	1.07	109	177	18.0	6390	651	1.07	3 - 5Z100 - EP - 16	F62	F78
			6390	651	1.45				6390	651	1.45	3 - 5Z105 - EP - 16	F62	F78
			6390	651	2.96				6390	651	3.57	3 - 5Z110 - EP - 16	F62	F78
82.9	234	23.9	6390	651	1.07	100	194	19.8	6390	651	1.07	3 - 5Z100 - EP - 18	F62	F78
			6390	651	1.45				6390	651	1.45	3 - 5Z105 - EP - 18	F62	F78
			6390	651	2.96				6390	651	3.55	3 - 5Z110 - EP - 18	F62	F78
69.0	281	28.6	6390	651	1.07	83.3	232	23.6	6390	651	1.07	3 - 5Z100 - EP - 21	F62	F78
			6390	651	1.45				6390	651	1.45	3 - 5Z105 - EP - 21	F62	F78
			6390	651	1.61				6390	651	1.61	3 - 5Z110 - EP - 21	F62	F78
			6390	651	1.78				6390	651	1.78	3 - 5Z115 - EP - 21	F62	F78
			6390	651	2.96				6390	651	2.96	3 - 5Z120 - EP - 21	F62	F78
			8060	822	2.97				8060	822	2.97	3 - 5A120 - EP - 21	F64	F80
64.7	299	30.5	6390	651	1.61	78.1	248	25.3	6390	651	1.61	3 - 5Z110 - EP - 22	F62	F78
			6390	651	1.78				6390	651	1.78	3 - 5Z115 - EP - 22	F62	F78
			6390	651	2.77				6390	651	2.77	3 - 5Z120 - EP - 22	F62	F78
			8060	822	2.97				8060	822	2.97	3 - 5A120 - EP - 22	F64	F80
59.2	327	33.3	6390	651	1.61	71.4	271	27.6	6390	651	1.61	3 - 5Z110 - EP - 25	F62	F78
			6390	651	1.78				6390	651	1.78	3 - 5Z115 - EP - 25	F62	F78
			6390	651	2.54				6390	651	2.54	3 - 5Z120 - EP - 25	F62	F78
			8060	822	2.97				8060	822	2.97	3 - 5A120 - EP - 25	F64	F80
51.8	374	38.1	6390	651	1.07	62.5	310	31.6	6390	651	1.07	3 - 5Z100 - EP - 28	F62	F78
			6390	651	1.45				6390	651	1.45	3 - 5Z105 - EP - 28	F62	F78
			6390	651	1.61				6390	651	1.61	3 - 5Z110 - EP - 28	F62	F78
			6390	651	1.78				6390	651	1.78	3 - 5Z115 - EP - 28	F62	F78
			6390	651	2.22				6390	651	2.22	3 - 5Z120 - EP - 28	F62	F78
			8060	822	2.97				8060	822	2.97	3 - 5A120 - EP - 28	F64	F80
41.2	470	47.9	6390	651	1.07	49.7	390	39.8	6390	651	1.07	3 - 5Z100 - EP - 35	F62	F78
			6390	651	1.45				6390	651	1.45	3 - 5Z105 - EP - 35	F62	F78
			6390	651	1.61				6390	651	1.61	3 - 5Z110 - EP - 35	F62	F78
			6390	651	1.77				6390	651	1.77	3 - 5Z115 - EP - 35	F62	F78
			8060	822	1.78				8060	822	1.78	3 - 5A115 - EP - 35	F64	F80
			8060	822	2.30				8060	822	2.30	3 - 5A120 - EP - 35	F64	F80
			8060	822	2.69				8060	822	2.69	3 - 5A125 - EP - 35	F64	F80
			8060	822	2.74				8060	822	2.74	3 - 5A140 - EP - 35	F64	F80

注）1. 選定表に記載の機種の形式については、F6 頁をご参照ください。ただし、取付位置記号 Y4、G4（モータが下向き）の場合には、本選定表は適応できませんので、ご照会ください。
2. 出力軸許容ラジアル荷重 Pro は、中空軸タイプは軸端面から 20mm の値です。
3. 潤滑方式は機種によって異なります。詳細は技術資料 G6 頁の「潤滑」をご参照ください。
4. 上記のモータ回転数 n1 は、代表値であり、出力回転数 n2 は、このモータ回転数による値です。モータ回転数の詳細は、技術資料の G23 頁をご参照ください。
5. 減速比は公称減速比です。出力回転数 n2 は実減速比から算出しています。（減速比 11 ～ 18 の実減速比は枠番によって異なるため、代表減速比で算出しています。）実減速比は F18 頁をご参照ください。
6. 本表以外の組合せ・減速比も製作可能ですので、ご照会ください。
7. 本表に記載の内容は予告無しに変更することがあります。

2.2 kW

周波数	Hz	50Hz	60Hz
モータ極数	P	4	
モータ回転数 n_1	r/min	1450	1750

減速比 39 ▶ 80

50Hz						60Hz						形式	寸法図(ページ)	
出力回転数 n_2	出力トルク Tout		出力軸許容ラジアル荷重 Pro		SF	出力回転数 n_2	出力トルク Tout		出力軸許容ラジアル荷重 Pro		SF	容量記号 - 枠番 - 補助形式 - 減速比	軸上取付	フランジ取付
r/min	N·m	kgf·m	N	kgf		r/min	N·m	kgf·m	N	kgf				
37.7	514	52.4	6390	651	1.07	45.5	426	43.4	6390	651	1.07	3 - 5Z100 - EP - 39	F62	F78
			6390	651	1.45				6390	651	1.45	3 - 5Z105 - EP - 39	F62	F78
			6390	651	1.61				6390	651	1.61	3 - 5Z110 - EP - 39	F62	F78
			8060	822	1.78				8060	822	1.78	3 - 5A115 - EP - 39	F64	F80
			8060	822	2.30				8060	822	2.30	3 - 5A120 - EP - 39	F64	F80
			8060	822	2.51				8060	822	2.51	3 - 5A125 - EP - 39	F64	F80
			13200	1350	2.69				13200	1350	2.69	3 - 5B125 - EP - 39	F66	F82
31.9	608	62.0	6390	651	1.07	38.5	504	51.4	6390	651	1.07	3 - 5Z100 - EP - 46	F62	F78
			6390	651	1.37				6390	651	1.37	3 - 5Z105 - EP - 46	F62	F78
			8060	822	1.61				8060	822	1.61	3 - 5A110 - EP - 46	F64	F80
			8060	822	1.77				8060	822	1.77	3 - 5A115 - EP - 46	F64	F80
			8060	822	2.12				8060	822	2.12	3 - 5A120 - EP - 46	F64	F80
			13200	1350	2.30				13200	1350	2.30	3 - 5B120 - EP - 46	F66	F82
			13200	1350	2.69				13200	1350	2.69	3 - 5B125 - EP - 46	F66	F82
27.6	701	71.5	6390	651	1.07	33.3	581	59.2	6390	651	1.07	3 - 5Z100 - EP - 53	F62	F78
			6390	651	1.18				6390	651	1.18	3 - 5Z105 - EP - 53	F62	F78
			8060	822	1.61				8060	822	1.61	3 - 5A110 - EP - 53	F64	F80
			8060	822	1.77				8060	822	1.77	3 - 5A115 - EP - 53	F64	F80
			8060	822	1.84				8060	822	1.84	3 - 5A120 - EP - 53	F64	F80
			13200	1350	2.30				13200	1350	2.30	3 - 5B120 - EP - 53	F66	F82
			13200	1350	2.69				13200	1350	2.69	3 - 5B125 - EP - 53	F66	F82
24.4	795	81.0	6390	651	0.91	29.4	659	67.2	6390	651	0.91	3 - 5Z100 - EP - 60	F62	F78
			6390	651	1.04				6390	651	1.04	3 - 5Z105 - EP - 60	F62	F78
			8060	822	1.45				8060	822	1.45	3 - 5A110 - EP - 60	F64	F80
			8060	822	1.62				8060	822	1.62	3 - 5A115 - EP - 60	F64	F80
			13200	1350	2.22				13200	1350	2.30	3 - 5B120 - EP - 60	F66	F82
			13200	1350	2.57				13200	1350	2.57	3 - 5B125 - EP - 60	F66	F82
21.6	898	91.5	6390	651	0.86	26.0	744	75.8	6390	651	0.88	3 - 5Z100 - EP - 67	F62	F78
			6390	651	0.93				6390	651	0.93	3 - 5Z105 - EP - 67	F62	F78
			8060	822	1.24				8060	822	1.24	3 - 5A110 - EP - 67	F64	F80
			8060	822	1.44				8060	822	1.44	3 - 5A120 - EP - 67	F64	F80
			13200	1350	1.80				13200	1350	1.80	3 - 5B120 - EP - 67	F66	F82
			13200	1350	2.18				13200	1350	2.22	3 - 5B125 - EP - 67	F66	F82
			13200	1350	2.86				13200	1350	2.86	3 - 5B140 - EP - 67	F66	F82
19.7	982	100	6390	651	0.85	23.8	814	83.0	6390	651	0.85	3 - 5Z100 - EP - 74	F62	F78
			8060	822	1.31				8060	822	1.31	3 - 5A115 - EP - 74	F64	F80
			13200	1350	2.18				13200	1350	2.22	3 - 5B125 - EP - 74	F66	F82
			13200	1350	2.62				13200	1350	2.62	3 - 5B140 - EP - 74	F66	F82
18.1	1070	109	8060	822	0.87	21.9	886	90.3	8060	822	0.87	3 - 5A110 - EP - 80	F64	F80
			8060	822	1.01				8060	822	1.01	3 - 5A115 - EP - 80	F64	F80
			8060	822	1.21				8060	822	1.21	3 - 5A120 - EP - 80	F64	F80
			13200	1350	1.40				13200	1350	1.40	3 - 5B120 - EP - 80	F66	F82
			13200	1350	1.80				13200	1350	1.80	3 - 5B125 - EP - 80	F66	F82
			13200	1350	2.40				13200	1350	2.40	3 - 5B140 - EP - 80	F66	F82

注）1. 選定表に記載の機種の形式については、F6 頁をご参照ください。ただし、取付位置記号 Y4、G4（モータが下向き）の場合には、本選定表は適応できませんので、ご照会ください。
2. 出力軸許容ラジアル荷重 Pro は、中空軸タイプは軸端面から 20mm の値です。
3. 潤滑方式は機種によって異なります。詳細は技術資料 G6 頁の「潤滑」をご参照ください。
4. 上記のモータ回転数 n1 は、代表値であり、出力回転数 n2 は、このモータ回転数による値です。モータ回転数の詳細は、技術資料の G23 頁をご参照ください。
5. 減速比は公称減速比です。出力回転数 n2 は実減速比から算出しています。（減速比 11 ～ 18 の実減速比は枠番によって異なるため、代表減速比で算出しています。）実減速比は F18 頁をご参照ください。
6. 本表以外の組合せ・減速比も製作可能ですので、ご照会ください。
7. 本表に記載の内容は予告無しに変更することがあります。

選定表

2.2 kW

周波数	Hz	50Hz	60Hz
モータ極数	P	4	
モータ回転数 n_1	r/min	1450	1750

減速比 88 ▶ 424

50Hz						60Hz						形式	寸法図(ページ)	
出力回転数 n_2	出力トルク Tout		出力軸許容ラジアル荷重 Pro		SF	出力回転数 n_2	出力トルク Tout		出力軸許容ラジアル荷重 Pro		SF	容量記号 - 枠番 - 補助形式 - 減速比	軸上取付	フランジ取付
r/min	N·m	kgf·m	N	kgf		r/min	N·m	kgf·m	N	kgf				
16.6	1170	119	8060	822	0.87	20.0	969	98.8	8060	822	0.87	3 - 5A110 - EP - 88	F64	F80
			8060	822	1.01				8060	822	1.01	3 - 5A115 - EP - 88	F64	F80
			8060	822	1.10				8060	822	1.10	3 - 5A120 - EP - 88	F64	F80
			13200	1350	1.40				13200	1350	1.40	3 - 5B120 - EP - 88	F66	F82
			13200	1350	1.80				13200	1350	1.80	3 - 5B125 - EP - 88	F66	F82
			13200	1350	2.20				13200	1350	2.20	3 - 5B140 - EP - 88	F66	F82
14.3	1360	139	8060	822	0.95	17.2	1120	114.2	8060	822	0.95	3 - 5A115 - EP - 102	F64	F80
			13200	1350	1.30				13200	1350	1.36	3 - 5B120 - EP - 102	F66	F82
			13200	1350	1.58				13200	1350	1.71	3 - 5B125 - EP - 102	F66	F82
			13200	1350	1.90				13200	1350	1.90	3 - 5B140 - EP - 102	F66	F82
			21400	2180	2.70				21400	2180	2.70	3 - 5C140 - EP - 102	F68	F84
12.9	1500	153	13200	1350	1.08	15.6	1240	126.4	13200	1350	1.13	3 - 5B120 - EP - 112	F66	F82
			13200	1350	1.31				13200	1350	1.45	3 - 5B125 - EP - 112	F66	F82
			13200	1350	1.72				13200	1350	1.72	3 - 5B140 - EP - 112	F66	F82
			21400	2180	2.85				21400	2180	3.42	3 - 5C145 - EP - 112	F68	F84
11.8	1640	167	13200	1350	1.08	14.3	1360	138.6	13200	1350	1.13	3 - 5B120 - EP - 123	F66	F82
			13200	1350	1.31				13200	1350	1.45	3 - 5B125 - EP - 123	F66	F82
			13200	1350	1.57				13200	1350	1.57	3 - 5B140 - EP - 123	F66	F82
			21400	2180	2.37				21400	2180	2.37	3 - 5C140 - EP - 123	F68	F84
			21400	2180	2.85				21400	2180	3.14	3 - 5C145 - EP - 123	F68	F84
9.60	2010	205	13200	1350	1.06	11.6	1670	170.2	13200	1350	1.08	3 - 5B125 - EP - 151	F66	F82
			13200	1350	1.28				13200	1350	1.28	3 - 5B140 - EP - 151	F66	F82
			21400	2180	1.79				21400	2180	1.79	3 - 5C140 - EP - 151	F68	F84
			21400	2180	2.12				21400	2180	2.45	3 - 5C145 - EP - 151	F68	F84
			21400	2180	2.56				21400	2180	2.56	3 - 5C160 - EP - 151	F68	F84
8.12	2380	243	13200	1350	0.90	9.80	1980	201.8	13200	1350	1.04	3 - 5B125 - EP - 179	F66	F82
			13200	1350	1.08				13200	1350	1.08	3 - 5B140 - EP - 179	F66	F82
			21400	2180	1.56				21400	2180	1.56	3 - 5C140 - EP - 179	F68	F84
			21400	2180	1.68				21400	2180	1.92	3 - 5C145 - EP - 179	F68	F84
			21400	2180	2.16				21400	2180	2.16	3 - 5C160 - EP - 179	F68	F84
7.02	2760	281	13200	1350	0.93	8.47	2290	233.4	13200	1350	0.93	3 - 5B140 - EP - 207	F66	F82
			21400	2180	1.35				21400	2180	1.35	3 - 5C140 - EP - 207	F68	F84
			21400	2180	1.45				21400	2180	1.66	3 - 5C145 - EP - 207	F68	F84
			21400	2180	1.86				21400	2180	1.86	3 - 5C160 - EP - 207	F68	F84
5.84	3320	338	21400	2180	1.10	7.04	2750	280.3	21400	2180	1.10	3 - 5C140 - EP - 249	F68	F84
			21400	2180	1.19				21400	2180	1.38	3 - 5C145 - EP - 249	F68	F84
			21400	2180	1.55				21400	2180	1.55	3 - 5C160 - EP - 249	F68	F84
4.76	4070	415	21400	2180	0.90	5.75	3370	343.5	21400	2180	0.90	3 - 5C140 - EP - 305	F68	F84
			21400	2180	0.98				21400	2180	1.13	3 - 5C145 - EP - 305	F68	F84
			21400	2180	1.26				21400	2180	1.26	3 - 5C160 - EP - 305	F68	F84
3.98	4610	470	21400	2180	1.01	4.81	3820	389.4	21400	2180	1.22	3 - 5C14DC - EP - 364	F74	F90
			21400	2180	1.11				21400	2180	1.34	3 - 5C16DB - EP - 364	F74	F90
3.42	5370	547	19800	2020	0.82	4.13	4450	453.6	21400	2180	0.99	3 - 5C14DC - EP - 424	F74	F90
			19800	2020	0.96				21400	2180	1.16	3 - 5C16DB - EP - 424	F74	F90

注）1. 選定表に記載の機種の形式については、F6 頁をご参照ください。ただし、取付位置記号 Y4、G4（モータが下向き）の場合には、本選定表は適応できませんので、ご照会ください。
2. 出力軸許容ラジアル荷重 Pro は、中空軸タイプは軸端面から 20mm の値です。
3. 潤滑方式は機種によって異なります。詳細は技術資料 G6 頁の「潤滑」をご参照ください。
4. 上記のモータ回転数 n1 は、代表値であり、出力回転数 n2 は、このモータ回転数による値です。モータ回転数の詳細は、技術資料の G23 頁をご参照ください。
5. 減速比は公称減速比です。出力回転数 n2 は実減速比から算出しています。（減速比 11 ～ 18 の実減速比は枠番によって異なるため、代表減速比で算出しています。）実減速比は F18 頁をご参照ください。
6. 本表以外の組合せ・減速比も製作可能ですので、ご照会ください。
7. 本表に記載の内容は予告無しに変更することがあります。

3.0 kW	周波数 Hz	50Hz	60Hz
	モータ極数 P	4	
	モータ回転数 n_1 r/min	1450	1750

減速比 11 ▶ 28

50Hz						60Hz						形式	寸法図(ページ)	
出力回転数 n_2	出力トルク Tout		出力軸許容ラジアル荷重 Pro		SF	出力回転数 n_2	出力トルク Tout		出力軸許容ラジアル荷重 Pro		SF	容量記号 - 枠番 - 補助形式 - 減速比	軸上取付	フランジ取付
r/min	N·m	kgf·m	N	kgf		r/min	N·m	kgf·m	N	kgf				
138	191	19.5	6390	651	1.06	167	158	16.1	6390	651	1.06	4 - 5Z105 - EP - 11	F62	F78
			6390	651	2.17				6390	651	2.62	4 - 5Z110 - EP - 11	F62	F78
113	233	23.8	6390	651	1.06	137	193	19.7	6390	651	1.06	4 - 5Z105 - EP - 13	F62	F78
			6390	651	2.17				6390	651	2.62	4 - 5Z110 - EP - 13	F62	F78
104	255	26.0	6390	651	1.06	125	211	21.5	6390	651	1.06	4 - 5Z105 - EP - 14	F62	F78
			6390	651	2.17				6390	651	2.62	4 - 5Z110 - EP - 14	F62	F78
90.6	291	29.7	6390	651	1.06	109	242	24.7	6390	651	1.06	4 - 5Z105 - EP - 16	F62	F78
			6390	651	2.17				6390	651	2.62	4 - 5Z110 - EP - 16	F62	F78
			6390	651	2.85				6390	651	2.85	4 - 5Z120 - EP - 16	F62	F78
82.9	319	32.5	6390	651	1.06	100	264	26.9	6390	651	1.06	4 - 5Z105 - EP - 18	F62	F78
			6390	651	2.17				6390	651	2.60	4 - 5Z110 - EP - 18	F62	F78
69.0	383	39.0	6390	651	1.06	83.3	317	32.3	6390	651	1.06	4 - 5Z105 - EP - 21	F62	F78
			6390	651	1.18				6390	651	1.18	4 - 5Z110 - EP - 21	F62	F78
			6390	651	1.31				6390	651	1.31	4 - 5Z115 - EP - 21	F62	F78
			6390	651	2.17				6390	651	2.17	4 - 5Z120 - EP - 21	F62	F78
			8060	822	2.18				8060	822	2.18	4 - 5A120 - EP - 21	F64	F80
			8060	822	2.50				8060	822	2.50	4 - 5A125 - EP - 21	F64	F80
64.7	408	41.6	6390	651	1.18	78.1	338	34.5	6390	651	1.18	4 - 5Z110 - EP - 22	F62	F78
			6390	651	1.31				6390	651	1.31	4 - 5Z115 - EP - 22	F62	F78
			6390	651	2.03				6390	651	2.03	4 - 5Z120 - EP - 22	F62	F78
			8060	822	2.18				8060	822	2.18	4 - 5A120 - EP - 22	F64	F80
			8060	822	2.50				8060	822	2.50	4 - 5A125 - EP - 22	F64	F80
59.2	446	45.5	6390	651	1.18	71.4	370	37.7	6390	651	1.18	4 - 5Z110 - EP - 25	F62	F78
			6390	651	1.31				6390	651	1.31	4 - 5Z115 - EP - 25	F62	F78
			6390	651	1.86				6390	651	1.86	4 - 5Z120 - EP - 25	F62	F78
			8060	822	2.18				8060	822	2.18	4 - 5A120 - EP - 25	F64	F80
			8060	822	2.50				8060	822	2.50	4 - 5A125 - EP - 25	F64	F80
			8060	822	2.89				8060	822	2.89	4 - 5A140 - EP - 25	F64	F80
51.8	510	52.0	6390	651	1.06	62.5	423	43.1	6390	651	1.06	4 - 5Z105 - EP - 28	F62	F78
			6390	651	1.18				6390	651	1.18	4 - 5Z110 - EP - 28	F62	F78
			6390	651	1.31				6390	651	1.31	4 - 5Z115 - EP - 28	F62	F78
			6390	651	1.63				6390	651	1.63	4 - 5Z120 - EP - 28	F62	F78
			8060	822	2.18				8060	822	2.18	4 - 5A120 - EP - 28	F64	F80
			8060	822	2.50				8060	822	2.50	4 - 5A125 - EP - 28	F64	F80
			8060	822	2.53				8060	822	2.53	4 - 5A140 - EP - 28	F64	F80

注）1. 選定表に記載の機種の形式については、F6 頁をご参照ください。ただし、取付位置記号 Y4、G4（モータが下向き）の場合には、本選定表は適応できませんので、ご照会ください。
2. 出力軸許容ラジアル荷重 Pro は、中空軸タイプは軸端面から 20mm の値です。
3. 潤滑方式は機種によって異なります。詳細は技術資料 G6 頁の「潤滑」をご参照ください。
4. 上記のモータ回転数 n1 は、代表値であり、出力回転数 n2 は、このモータ回転数による値です。モータ回転数の詳細は、技術資料の G23 頁をご参照ください。
5. 減速比は公称減速比です。出力回転数 n2 は実減速比から算出しています。（減速比 11 ～ 18 の実減速比は枠番によって異なるため、代表減速比で算出しています。）実減速比は F18 頁をご参照ください。
6. 本表以外の組合せ・減速比も製作可能ですので、ご照会ください。
7. 本表に記載の内容は予告無しに変更することがあります。

選定表

3.0 kW

周波数	Hz	50Hz	60Hz
モータ極数	P	4	
モータ回転数 n_1	r/min	1450	1750

減速比 35 ▶ 80

50Hz						60Hz						形式	寸法図(ページ)	
出力回転数 n_2	出力トルク Tout		出力軸許容ラジアル荷重 Pro		SF	出力回転数 n_2	出力トルク Tout		出力軸許容ラジアル荷重 Pro		SF	容量記号 - 枠番 - 補助形式 - 減速比	軸上取付	フランジ取付
r/min	N·m	kgf·m	N	kgf		r/min	N·m	kgf·m	N	kgf				
41.2	641	65.3	6390	651	1.06	49.7	531	54.1	6390	651	1.06	4 - 5Z105 - EP - 35	F62	F78
			6390	651	1.18				6390	651	1.18	4 - 5Z110 - EP - 35	F62	F78
			6390	651	1.29				6390	651	1.29	4 - 5Z115 - EP - 35	F62	F78
			8060	822	1.31				8060	822	1.31	4 - 5A115 - EP - 35	F64	F80
			8060	822	1.69				8060	822	1.69	4 - 5A120 - EP - 35	F64	F80
			8060	822	1.97				8060	822	1.97	4 - 5A125 - EP - 35	F64	F80
			8060	822	2.01				8060	822	2.01	4 - 5A140 - EP - 35	F64	F80
37.7	701	71.5	6390	651	1.06	45.5	581	59.2	6390	651	1.06	4 - 5Z105 - EP - 39	F62	F78
			6390	651	1.18				6390	651	1.18	4 - 5Z110 - EP - 39	F62	F78
			8060	822	1.31				8060	822	1.31	4 - 5A115 - EP - 39	F64	F80
			8060	822	1.69				8060	822	1.69	4 - 5A120 - EP - 39	F64	F80
			8060	822	1.84				8060	822	1.84	4 - 5A125 - EP - 39	F64	F80
31.9	829	84.5	6390	651	1.00	38.5	687	70.0	6390	651	1.00	4 - 5Z105 - EP - 46	F62	F78
			8060	822	1.18				8060	822	1.18	4 - 5A110 - EP - 46	F64	F80
			8060	822	1.30				8060	822	1.30	4 - 5A115 - EP - 46	F64	F80
			8060	822	1.56				8060	822	1.56	4 - 5A120 - EP - 46	F64	F80
			13200	1350	1.69				13200	1350	1.69	4 - 5B120 - EP - 46	F66	F82
			13200	1350	1.97				13200	1350	1.97	4 - 5B125 - EP - 46	F66	F82
27.6	956	97.5	6390	651	0.87	33.3	792	80.7	6390	651	0.87	4 - 5Z105 - EP - 53	F62	F78
			8060	822	1.18				8060	822	1.18	4 - 5A110 - EP - 53	F64	F80
			8060	822	1.30				8060	822	1.30	4 - 5A115 - EP - 53	F64	F80
			13200	1350	1.69				13200	1350	1.69	4 - 5B120 - EP - 53	F66	F82
			13200	1350	1.97				13200	1350	1.97	4 - 5B125 - EP - 53	F66	F82
			13200	1350	2.69				13200	1350	2.69	4 - 5B140 - EP - 53	F66	F82
24.4	1080	110	8060	822	1.06	29.4	898	91.5	8060	822	1.06	4 - 5A110 - EP - 60	F64	F80
			8060	822	1.19				8060	822	1.19	4 - 5A115 - EP - 60	F64	F80
			13200	1350	1.63				13200	1350	1.69	4 - 5B120 - EP - 60	F66	F82
			13200	1350	1.89				13200	1350	1.89	4 - 5B125 - EP - 60	F66	F82
			13200	1350	2.37				13200	1350	2.37	4 - 5B140 - EP - 60	F66	F82
21.6	1220	124	8060	822	1.04	26.0	1010	103	8060	822	1.04	4 - 5A115 - EP - 67	F64	F80
			13200	1350	1.32				13200	1350	1.32	4 - 5B120 - EP - 67	F66	F82
			13200	1350	1.60				13200	1350	1.63	4 - 5B125 - EP - 67	F66	F82
			13200	1350	2.10				13200	1350	2.10	4 - 5B140 - EP - 67	F66	F82
			21400	2180	2.89				21400	2180	2.89	4 - 5C140 - EP - 67	F68	F84
19.7	1340	137	8060	822	0.96	23.8	1110	113	8060	822	0.96	4 - 5A115 - EP - 74	F64	F80
			13200	1350	1.32				13200	1350	1.32	4 - 5B120 - EP - 74	F66	F82
			13200	1350	1.60				13200	1350	1.63	4 - 5B125 - EP - 74	F66	F82
			13200	1350	1.92				13200	1350	1.92	4 - 5B140 - EP - 74	F66	F82
			21400	2180	2.89				21400	2180	2.89	4 - 5C140 - EP - 74	F68	F84
18.1	1460	149	13200	1350	1.03	21.9	1210	123	13200	1350	1.03	4 - 5B120 - EP - 80	F66	F82
			13200	1350	1.32				13200	1350	1.32	4 - 5B125 - EP - 80	F66	F82
			13200	1350	1.76				13200	1350	1.76	4 - 5B140 - EP - 80	F66	F82
			21400	2180	2.30				21400	2180	2.30	4 - 5C140 - EP - 80	F68	F84
			21400	2180	2.64				21400	2180	2.64	4 - 5C145 - EP - 80	F68	F84

注）1. 選定表に記載の機種の形式については、F6 頁をご参照ください。ただし、取付位置記号 Y4、G4（モータが下向き）の場合には、本選定表は適応できませんので、ご照会ください。
2. 出力軸許容ラジアル荷重 Pro は、中空軸タイプは軸端面から 20mm の値です。
3. 潤滑方式は機種によって異なります。詳細は技術資料 G6 頁の「潤滑」をご参照ください。
4. 上記のモータ回転数 n1 は、代表値であり、出力回転数 n2 は、このモータ回転数による値です。モータ回転数の詳細は、技術資料の G23 頁をご参照ください。
5. 減速比は公称減速比です。出力回転数 n2 は実減速比から算出しています。（減速比 11 ～ 18 の実減速比は枠番によって異なるため、代表減速比で算出しています。）実減速比は F18 頁をご参照ください。
6. 本表以外の組合せ・減速比も製作可能ですので、ご照会ください。
7. 本表に記載の内容は予告無しに変更することがあります。

3.0 kW	周波数	Hz	50Hz	60Hz
	モータ極数	P	4	
	モータ回転数 n_1	r/min	1450	1750

減速比 88 ▶ 305

50Hz						60Hz						形式	寸法図(ページ)	
出力回転数 n_2	出力トルク Tout		出力軸許容ラジアル荷重 Pro		SF	出力回転数 n_2	出力トルク Tout		出力軸許容ラジアル荷重 Pro		SF	容量記号 - 枠番 - 補助形式 - 減速比	軸上取付	フランジ取付
r/min	N·m	kgf·m	N	kgf		r/min	N·m	kgf·m	N	kgf				
16.6	1590	162	13200	1350	1.03	20.0	1320	135	13200	1350	1.03	4 - 5B120 - EP - 88	F66	F82
			13200	1350	1.32				13200	1350	1.32	4 - 5B125 - EP - 88	F66	F82
			13200	1350	1.61				13200	1350	1.61	4 - 5B140 - EP - 88	F66	F82
			21400	2180	2.30				21400	2180	2.30	4 - 5C140 - EP - 88	F68	F84
			21400	2180	2.64				21400	2180	2.64	4 - 5C145 - EP - 88	F68	F84
14.3	1850	189	13200	1350	0.96	17.2	1530	156	13200	1350	1.00	4 - 5B120 - EP - 102	F66	F82
			13200	1350	1.16				13200	1350	1.26	4 - 5B125 - EP - 102	F66	F82
			13200	1350	1.39				13200	1350	1.39	4 - 5B140 - EP - 102	F66	F82
			21400	2180	1.98				21400	2180	1.98	4 - 5C140 - EP - 102	F68	F84
			21400	2180	2.51				21400	2180	2.51	4 - 5C145 - EP - 102	F68	F84
			21400	2180	2.78				21400	2180	2.78	4 - 5C160 - EP - 102	F68	F84
12.9	2040	208	13200	1350	0.96	15.6	1690	172	13200	1350	1.06	4 - 5B125 - EP - 112	F66	F82
			13200	1350	1.26				13200	1350	1.26	4 - 5B140 - EP - 112	F66	F82
			21400	2180	1.74				21400	2180	1.74	4 - 5C140 - EP - 112	F68	F84
			21400	2180	2.09				21400	2180	2.51	4 - 5C145 - EP - 112	F68	F84
			21400	2180	2.52				21400	2180	2.52	4 - 5C160 - EP - 112	F68	F84
11.8	2230	227	13200	1350	0.96	14.3	1850	189	13200	1350	1.06	4 - 5B125 - EP - 123	F66	F82
			13200	1350	1.15				13200	1350	1.15	4 - 5B140 - EP - 123	F66	F82
			21400	2180	1.74				21400	2180	1.74	4 - 5C140 - EP - 123	F68	F84
			21400	2180	2.09				21400	2180	2.30	4 - 5C145 - EP - 123	F68	F84
9.63	2740	279	13200	1350	0.94	11.6	2270	231	13200	1350	0.94	4 - 5B140 - EP - 151	F66	F82
			21400	2180	1.31				21400	2180	1.31	4 - 5C140 - EP - 151	F68	F84
			21400	2180	1.56				21400	2180	1.80	4 - 5C145 - EP - 151	F68	F84
			21400	2180	1.87				21400	2180	1.87	4 - 5C160 - EP - 151	F68	F84
8.12	3250	331	21400	2180	1.14	9.80	2690	274	21400	2180	1.14	4 - 5C140 - EP - 179	F68	F84
			21400	2180	1.23				21400	2180	1.41	4 - 5C145 - EP - 179	F68	F84
			21400	2180	1.58				21400	2180	1.58	4 - 5C160 - EP - 179	F68	F84
7.02	3760	383	21400	2180	1.06	8.47	3120	318	21400	2180	1.22	4 - 5C145 - EP - 207	F68	F84
			21400	2180	1.37				21400	2180	1.37	4 - 5C160 - EP - 207	F68	F84
5.84	4530	462	21400	2180	0.87	7.04	3750	382	21400	2180	1.01	4 - 5C145 - EP - 249	F68	F84
			21400	2180	1.14				21400	2180	1.14	4 - 5C160 - EP - 249	F68	F84
4.76	5550	566	21400	2180	0.93	5.75	4600	469	21400	2180	0.93	4 - 5C160 - EP - 305	F68	F84

注）1. 選定表に記載の機種の形式については、F6 頁をご参照ください。ただし、取付位置記号 Y4、G4（モータが下向き）の場合には、本選定表は適応できませんので、ご照会ください。
2. 出力軸許容ラジアル荷重 Pro は、中空軸タイプは軸端面から 20mm の値です。
3. 潤滑方式は機種によって異なります。詳細は技術資料 G6 頁の「潤滑」をご参照ください。
4. 上記のモータ回転数 n1 は、代表値であり、出力回転数 n2 は、このモータ回転数による値です。モータ回転数の詳細は、技術資料の G23 頁をご参照ください。
5. 減速比は公称減速比です。出力回転数 n2 は実減速比から算出しています。（減速比 11 ～ 18 の実減速比は枠番によって異なるため、代表減速比で算出しています。）実減速比は F18 頁をご参照ください。
6. 本表以外の組合せ・減速比も製作可能ですので、ご照会ください。
7. 本表に記載の内容は予告無しに変更することがあります。

選定表

3.7 kW

周波数	Hz	50Hz	60Hz
モータ極数	P	4	
モータ回転数 n_1	r/min	1450	1750

減速比 11 ▶ 22

50Hz						60Hz						形式	寸法図(ページ)	
出力回転数 n_2	出力トルク Tout		出力軸許容ラジアル荷重 Pro		SF	出力回転数 n_2	出力トルク Tout		出力軸許容ラジアル荷重 Pro		SF	容量記号 - 枠番 - 補助形式 - 減速比	軸上取付	フランジ取付
r/min	N·m	kgf·m	N	kgf		r/min	N·m	kgf·m	N	kgf				
138	236	24.1	6390	651	1.76	167	195	19.9	6390	651	2.12	5 - 5Z110 - EP - 11	F62	F78
			6390	651	2.59				6390	651	2.59	5 - 5Z120 - EP - 11	F62	F78
			6390	651	2.97				6390	651	2.97	5 - 5Z125 - EP - 11	F62	F78
113	288	29.4	6390	651	1.76	137	238	24.3	6390	651	2.12	5 - 5Z110 - EP - 13	F62	F78
			6390	651	2.59				6390	651	2.59	5 - 5Z120 - EP - 13	F62	F78
			6390	651	2.88				6390	651	2.89	5 - 5Z125 - EP - 13	F62	F78
			8060	822	2.97				8060	822	2.97	5 - 5A125 - EP - 13	F64	F80
104	315	32.1	6390	651	1.76	125	261	26.6	6390	651	2.12	5 - 5Z110 - EP - 14	F62	F78
			6390	651	2.59				6390	651	2.59	5 - 5Z120 - EP - 14	F62	F78
			6390	651	2.64				6390	651	2.64	5 - 5Z125 - EP - 14	F62	F78
			8060	822	2.97				8060	822	2.97	5 - 5A125 - EP - 14	F64	F80
90.6	359	36.6	6390	651	1.76	109	298	30.4	6390	651	2.12	5 - 5Z110 - EP - 16	F62	F78
			6390	651	2.31				6390	651	2.31	5 - 5Z120 - EP - 16	F62	F78
			8060	822	2.59				8060	822	2.59	5 - 5A120 - EP - 16	F64	F80
			8060	822	2.97				8060	822	2.97	5 - 5A125 - EP - 16	F64	F80
82.9	393	40.1	6390	651	1.76	100	326	33.2	6390	651	2.11	5 - 5Z110 - EP - 18	F62	F78
			8060	822	2.59				8060	822	2.59	5 - 5A120 - EP - 18	F64	F80
			8060	822	2.97				8060	822	2.97	5 - 5A125 - EP - 18	F64	F80
69.0	472	48.1	6390	651	0.96	83.3	391	39.9	6390	651	0.96	5 - 5Z110 - EP - 21	F62	F78
			6390	651	1.06				6390	651	1.06	5 - 5Z115 - EP - 21	F62	F78
			6390	651	1.76				6390	651	1.76	5 - 5Z120 - EP - 21	F62	F78
			8060	822	1.77				8060	822	1.77	5 - 5A120 - EP - 21	F64	F80
			8060	822	2.03				8060	822	2.03	5 - 5A125 - EP - 21	F64	F80
			8060	822	2.73				8060	822	2.73	5 - 5A140 - EP - 21	F64	F80
64.7	503	51.3	6390	651	0.96	78.1	417	42.5	6390	651	0.96	5 - 5Z110 - EP - 22	F62	F78
			6390	651	1.06				6390	651	1.06	5 - 5Z115 - EP - 22	F62	F78
			6390	651	1.65				6390	651	1.65	5 - 5Z120 - EP - 22	F62	F78
			8060	822	1.77				8060	822	1.77	5 - 5A120 - EP - 22	F64	F80
			8060	822	2.03				8060	822	2.03	5 - 5A125 - EP - 22	F64	F80
			8060	822	2.56				8060	822	2.56	5 - 5A140 - EP - 22	F64	F80

注）1. 選定表に記載の機種の形式については、F6 頁をご参照ください。ただし、取付位置記号 Y4、G4（モータが下向き）の場合には、本選定表は適応できませんので、ご照会ください。
2. 出力軸許容ラジアル荷重 Pro は、中空軸タイプは軸端面から 20mm の値です。
3. 潤滑方式は機種によって異なります。詳細は技術資料 G6 頁の「潤滑」をご参照ください。
4. 上記のモータ回転数 n1 は、代表値であり、出力回転数 n2 は、このモータ回転数による値です。モータ回転数の詳細は、技術資料の G23 頁をご参照ください。
5. 減速比は公称減速比です。出力回転数 n2 は実減速比から算出しています。（減速比 11 ～ 18 の実減速比は枠番によって異なるため、代表減速比で算出しています。）実減速比は F18 頁をご参照ください。
6. 本表以外の組合せ・減速比も製作可能ですので、ご照会ください。
7. 本表に記載の内容は予告無しに変更することがあります。

選定表

3.7 kW

周波数	Hz	50Hz	60Hz
モータ極数	P	4	
モータ回転数 n_1	r/min	1450	1750

減速比 25 ▶ 60

50Hz						60Hz						形式	寸法図(ページ)	
出力回転数 n_2	出力トルク Tout		出力軸許容ラジアル荷重 Pro		SF	出力回転数 n_2	出力トルク Tout		出力軸許容ラジアル荷重 Pro		SF	容量記号 - 枠番 - 補助形式 - 減速比	軸上取付	フランジ取付
r/min	N·m	kgf·m	N	kgf		r/min	N·m	kgf·m	N	kgf				
59.2	550	56.1	6390	651	0.96	71.4	456	46.5	6390	651	0.96	5 - 5Z110 - EP - 25	F62	F78
			6390	651	1.06				6390	651	1.06	5 - 5Z115 - EP - 25	F62	F78
			6390	651	1.51				6390	651	1.51	5 - 5Z120 - EP - 25	F62	F78
			8060	822	1.77				8060	822	1.77	5 - 5A120 - EP - 25	F64	F80
			8060	822	2.03				8060	822	2.03	5 - 5A125 - EP - 25	F64	F80
			8060	822	2.34				8060	822	2.34	5 - 5A140 - EP - 25	F64	F80
51.8	629	64.1	6390	651	0.86	62.5	521	53.1	6390	651	0.86	5 - 5Z105 - EP - 28	F62	F78
			6390	651	0.96				6390	651	0.96	5 - 5Z110 - EP - 28	F62	F78
			6390	651	1.06				6390	651	1.06	5 - 5Z115 - EP - 28	F62	F78
			6390	651	1.32				6390	651	1.32	5 - 5Z120 - EP - 28	F62	F78
			8060	822	1.77				8060	822	1.77	5 - 5A120 - EP - 28	F64	F80
			8060	822	2.03				8060	822	2.03	5 - 5A125 - EP - 28	F64	F80
41.2	791	80.6	6390	651	0.86	49.7	655	66.8	6390	651	0.86	5 - 5Z105 - EP - 35	F62	F78
			6390	651	0.96				6390	651	0.96	5 - 5Z110 - EP - 35	F62	F78
			6390	651	1.05				6390	651	1.05	5 - 5Z115 - EP - 35	F62	F78
			8060	822	1.06				8060	822	1.06	5 - 5A115 - EP - 35	F64	F80
			8060	822	1.37				8060	822	1.37	5 - 5A120 - EP - 35	F64	F80
			8060	822	1.60				8060	822	1.60	5 - 5A125 - EP - 35	F64	F80
			8060	822	1.63				8060	822	1.63	5 - 5A140 - EP - 35	F64	F80
37.7	865	88.2	6390	651	0.86	45.5	717	73.1	6390	651	0.86	5 - 5Z105 - EP - 39	F62	F78
			6390	651	0.96				6390	651	0.96	5 - 5Z110 - EP - 39	F62	F78
			8060	822	1.06				8060	822	1.06	5 - 5A115 - EP - 39	F64	F80
			8060	822	1.37				8060	822	1.37	5 - 5A120 - EP - 39	F64	F80
			8060	822	1.49				8060	822	1.49	5 - 5A125 - EP - 39	F64	F80
			13200	1350	1.60				13200	1350	1.60	5 - 5B125 - EP - 39	F66	F82
			13200	1350	2.97				13200	1350	2.97	5 - 5B140 - EP - 39	F66	F82
31.9	1020	104	6390	651	0.81	38.5	847	86.3	6390	651	0.81	5 - 5Z105 - EP - 46	F62	F78
			8060	822	1.05				8060	822	1.05	5 - 5A115 - EP - 46	F64	F80
			8060	822	1.26				8060	822	1.26	5 - 5A120 - EP - 46	F64	F80
			13200	1350	1.37				13200	1350	1.37	5 - 5B120 - EP - 46	F66	F82
			13200	1350	1.60				13200	1350	1.60	5 - 5B125 - EP - 46	F66	F82
			13200	1350	2.51				13200	1350	2.51	5 - 5B140 - EP - 46	F66	F82
27.6	1180	120	8060	822	1.05	33.3	977	99.6	8060	822	1.05	5 - 5A115 - EP - 53	F64	F80
			8060	822	1.09				8060	822	1.09	5 - 5A120 - EP - 53	F64	F80
			13200	1350	1.37				13200	1350	1.37	5 - 5B120 - EP - 53	F66	F82
			13200	1350	1.60				13200	1350	1.60	5 - 5B125 - EP - 53	F66	F82
			13200	1350	2.18				13200	1350	2.18	5 - 5B140 - EP - 53	F66	F82
24.4	1340	137	8060	822	0.97	29.4	1110	113	8060	822	0.97	5 - 5A115 - EP - 60	F64	F80
			13200	1350	1.32				13200	1350	1.37	5 - 5B120 - EP - 60	F66	F82
			13200	1350	1.53				13200	1350	1.53	5 - 5B125 - EP - 60	F66	F82
			13200	1350	1.92				13200	1350	1.92	5 - 5B140 - EP - 60	F66	F82
			21400	2180	2.73				21400	2180	2.73	5 - 5C140 - EP - 60	F68	F84

注）1. 選定表に記載の機種の形式については、F6 頁をご参照ください。ただし、取付位置記号 Y4、G4（モータが下向き）の場合には、本選定表は適応できませんので、ご照会ください。
2. 出力軸許容ラジアル荷重 Pro は、中空軸タイプは軸端面から 20mm の値です。
3. 潤滑方式は機種によって異なります。詳細は技術資料 G6 頁の「潤滑」をご参照ください。
4. 上記のモータ回転数 n1 は、代表値であり、出力回転数 n2 は、このモータ回転数による値です。モータ回転数の詳細は、技術資料の G23 頁をご参照ください。
5. 減速比は公称減速比です。出力回転数 n2 は実減速比から算出しています。（減速比 11 ～ 18 の実減速比は枠番によって異なるため、代表減速比で算出しています。）実減速比は F18 頁をご参照ください。
6. 本表以外の組合せ・減速比も製作可能ですので、ご照会ください。
7. 本表に記載の内容は予告無しに変更することがあります。

選定表

3.7 kW

周波数	Hz	50Hz	60Hz
モータ極数	P	4	
モータ回転数 n_1	r/min	1450	1750

減速比 67 ▶ 249

50Hz						60Hz						形式	寸法図(ページ)	
出力回転数 n_2	出力トルク Tout		出力軸許容ラジアル荷重 Pro		SF	出力回転数 n_2	出力トルク Tout		出力軸許容ラジアル荷重 Pro		SF	容量記号 - 枠番 - 補助形式 - 減速比	軸上取付	フランジ取付
r/min	N·m	kgf·m	N	kgf		r/min	N·m	kgf·m	N	kgf				
21.6	1510	154	13200	1350	1.07	26.0	1250	127	13200	1350	1.07	5 - 5B120 - EP - 67	F66	F82
			13200	1350	1.29				13200	1350	1.32	5 - 5B125 - EP - 67	F66	F82
			13200	1350	1.70				13200	1350	1.70	5 - 5B140 - EP - 67	F66	F82
			21400	2180	2.34				21400	2180	2.34	5 - 5C140 - EP - 67	F68	F84
			21400	2180	2.56				21400	2180	2.97	5 - 5C145 - EP - 67	F68	F84
19.7	1650	168	13200	1350	1.07	23.8	1370	140	13200	1350	1.07	5 - 5B120 - EP - 74	F66	F82
			13200	1350	1.29				13200	1350	1.32	5 - 5B125 - EP - 74	F66	F82
			13200	1350	1.56				13200	1350	1.56	5 - 5B140 - EP - 74	F66	F82
			21400	2180	2.34				21400	2180	2.34	5 - 5C140 - EP - 74	F68	F84
			21400	2180	2.56				21400	2180	2.97	5 - 5C145 - EP - 74	F68	F84
18.1	1800	183	13200	1350	1.07	21.9	1490	152	13200	1350	1.07	5 - 5B125 - EP - 80	F66	F82
			13200	1350	1.43				13200	1350	1.43	5 - 5B140 - EP - 80	F66	F82
			21400	2180	1.86				21400	2180	1.86	5 - 5C140 - EP - 80	F68	F84
			21400	2180	2.14				21400	2180	2.14	5 - 5C145 - EP - 80	F68	F84
			21400	2180	2.66				21400	2180	2.66	5 - 5C160 - EP - 80	F68	F84
			21400	2180	2.86				21400	2180	2.86	5 - 5C165 - EP - 80	F68	F84
16.6	1970	201	13200	1350	1.07	20.0	1630	166	13200	1350	1.07	5 - 5B125 - EP - 88	F66	F82
			13200	1350	1.31				13200	1350	1.31	5 - 5B140 - EP - 88	F66	F82
			21400	2180	1.86				21400	2180	1.86	5 - 5C140 - EP - 88	F68	F84
			21400	2180	2.14				21400	2180	2.14	5 - 5C145 - EP - 88	F68	F84
			21400	2180	2.61				21400	2180	2.61	5 - 5C160 - EP - 88	F68	F84
14.3	2280	232	13200	1350	0.94	17.2	1890	193	13200	1350	1.02	5 - 5B125 - EP - 102	F66	F82
			13200	1350	1.13				13200	1350	1.13	5 - 5B140 - EP - 102	F66	F82
			21400	2180	1.61				21400	2180	1.61	5 - 5C140 - EP - 102	F68	F84
			21400	2180	2.04				21400	2180	2.04	5 - 5C145 - EP - 102	F68	F84
			21400	2180	2.25				21400	2180	2.25	5 - 5C160 - EP - 102	F68	F84
12.9	2520	257	13200	1350	1.02	15.6	2090	213	13200	1350	1.02	5 - 5B140 - EP - 112	F66	F82
			21400	2180	1.41				21400	2180	1.41	5 - 5C140 - EP - 112	F68	F84
			21400	2180	1.69				21400	2180	2.04	5 - 5C145 - EP - 112	F68	F84
11.8	2750	280	13200	1350	0.93	14.3	2280	232	13200	1350	0.93	5 - 5B140 - EP - 123	F66	F82
			21400	2180	1.41				21400	2180	1.41	5 - 5C140 - EP - 123	F68	F84
			21400	2180	1.69				21400	2180	1.87	5 - 5C145 - EP - 123	F68	F84
9.63	3380	345	21400	2180	1.06	11.6	2800	285	21400	2180	1.06	5 - 5C140 - EP - 151	F68	F84
			21400	2180	1.26				21400	2180	1.46	5 - 5C145 - EP - 151	F68	F84
			21400	2180	1.52				21400	2180	1.52	5 - 5C160 - EP - 151	F68	F84
8.12	4010	409	21400	2180	1.00	9.80	3320	338	21400	2180	1.14	5 - 5C145 - EP - 179	F68	F84
			21400	2180	1.28				21400	2180	1.28	5 - 5C160 - EP - 179	F68	F84
7.02	4640	473	21400	2180	0.86	8.47	3840	391	21400	2180	0.99	5 - 5C145 - EP - 207	F68	F84
			21400	2180	1.11				21400	2180	1.11	5 - 5C160 - EP - 207	F68	F84
5.84	5580	569	21300	2170	0.92	7.04	4630	472	21400	2180	0.92	5 - 5C160 - EP - 249	F68	F84

注）1. 選定表に記載の機種の形式については、F6 頁をご参照ください。ただし、取付位置記号 Y4、G4（モータが下向き）の場合には、本選定表は適応できませんので、ご照会ください。
2. 出力軸許容ラジアル荷重 Pro は、中空軸タイプは軸端面から 20mm の値です。
3. 潤滑方式は機種によって異なります。詳細は技術資料 G6 頁の「潤滑」をご参照ください。
4. 上記のモータ回転数 n1 は、代表値であり、出力回転数 n2 は、このモータ回転数による値です。モータ回転数の詳細は、技術資料の G23 頁をご参照ください。
5. 減速比は公称減速比です。出力回転数 n2 は実減速比から算出しています。（減速比 11 ～ 18 の実減速比は枠番によって異なるため、代表減速比で算出しています。）実減速比は F18 頁をご参照ください。
6. 本表以外の組合せ・減速比も製作可能ですので、ご照会ください。
7. 本表に記載の内容は予告無しに変更することがあります。

5.5 kW	周波数	Hz	50Hz	60Hz
	モータ極数	P	4	
	モータ回転数 n_1	r/min	1450	1750

減速比 11 ▶ 25

50Hz						60Hz						形式	寸法図(ページ)	
出力回転数 n_2	出力トルク Tout		出力軸許容ラジアル荷重 Pro		SF	出力回転数 n_2	出力トルク Tout		出力軸許容ラジアル荷重 Pro		SF	容量記号 - 枠番 - 補助形式 - 減速比	軸上取付	フランジ取付
r/min	N·m	kgf·m	N	kgf		r/min	N·m	kgf·m	N	kgf				
138	351	35.8	6390	651	1.18	167	291	29.7	6390	651	1.43	8 - 5Z110 - EP - 11	F62	F78
			6390	651	1.75				6390	651	1.75	8 - 5Z120 - EP - 11	F62	F78
			6390	651	2.00				6390	651	2.00	8 - 5Z125 - EP - 11	F62	F78
113	428	43.6	6390	651	1.18	137	354	36.1	6390	651	1.43	8 - 5Z110 - EP - 13	F62	F78
			6390	651	1.75				6390	651	1.75	8 - 5Z120 - EP - 13	F62	F78
			6390	651	1.94				6390	651	1.94	8 - 5Z125 - EP - 13	F62	F78
			8060	822	2.00				8060	822	2.00	8 - 5A125 - EP - 13	F64	F80
104	468	47.7	6390	651	1.18	125	387	39.4	6390	651	1.43	8 - 5Z110 - EP - 14	F62	F78
			6390	651	1.75				6390	651	1.75	8 - 5Z120 - EP - 14	F62	F78
			6390	651	1.78				6390	651	1.78	8 - 5Z125 - EP - 14	F62	F78
			8060	822	2.00				8060	822	2.00	8 - 5A125 - EP - 14	F64	F80
			8060	822	2.76				8060	822	2.76	8 - 5A140 - EP - 14	F64	F80
90.6	534	54.4	6390	651	1.18	109	443	45.2	6390	651	1.43	8 - 5Z110 - EP - 16	F62	F78
			6390	651	1.55				6390	651	1.55	8 - 5Z120 - EP - 16	F62	F78
			8060	822	1.75				8060	822	1.75	8 - 5A120 - EP - 16	F64	F80
			8060	822	2.00				8060	822	2.00	8 - 5A125 - EP - 16	F64	F80
			8060	822	2.41				8060	822	2.41	8 - 5A140 - EP - 16	F64	F80
82.9	584	59.5	6390	651	1.18	100	484	49.3	6390	651	1.42	8 - 5Z110 - EP - 18	F62	F78
			8060	822	1.75				8060	822	1.75	8 - 5A120 - EP - 18	F64	F80
			8060	822	2.00				8060	822	2.00	8 - 5A125 - EP - 18	F64	F80
			8060	822	2.21				8060	822	2.21	8 - 5A140 - EP - 18	F64	F80
69.0	701	71.5	6390	651	1.18	83.3	581	59.2	6390	651	1.18	8 - 5Z120 - EP - 21	F62	F78
			8060	822	1.19				8060	822	1.19	8 - 5A120 - EP - 21	F64	F80
			8060	822	1.37				8060	822	1.37	8 - 5A125 - EP - 21	F64	F80
			8060	822	1.84				8060	822	1.84	8 - 5A140 - EP - 21	F64	F80
			13200	1350	2.36				13200	1350	2.36	8 - 5B140 - EP - 21	F66	F82
			13200	1350	2.75				13200	1350	2.75	8 - 5B145 - EP - 21	F66	F82
64.7	748	76.2	6390	651	1.11	78.1	620	63.2	6390	651	1.11	8 - 5Z120 - EP - 22	F62	F78
			8060	822	1.19				8060	822	1.19	8 - 5A120 - EP - 22	F64	F80
			8060	822	1.37				8060	822	1.37	8 - 5A125 - EP - 22	F64	F80
			8060	822	1.72				8060	822	1.72	8 - 5A140 - EP - 22	F64	F80
			13200	1350	2.36				13200	1350	2.36	8 - 5B140 - EP - 22	F66	F82
			13200	1350	2.75				13200	1350	2.75	8 - 5B145 - EP - 22	F66	F82
59.2	818	83.4	6390	651	1.01	71.4	678	69.1	6390	651	1.01	8 - 5Z120 - EP - 25	F62	F78
			8060	822	1.19				8060	822	1.19	8 - 5A120 - EP - 25	F64	F80
			8060	822	1.37				8060	822	1.37	8 - 5A125 - EP - 25	F64	F80
			8060	822	1.58				8060	822	1.58	8 - 5A140 - EP - 25	F64	F80
			13200	1350	2.36				13200	1350	2.36	8 - 5B140 - EP - 25	F66	F82
			13200	1350	2.75				13200	1350	2.75	8 - 5B145 - EP - 25	F66	F82

注）1. 選定表に記載の機種の形式については、F6 頁をご参照ください。ただし、取付位置記号 Y4、G4（モータが下向き）の場合には、本選定表は適応できませんので、ご照会ください。
2. 出力軸許容ラジアル荷重 Pro は、中空軸タイプは軸端面から 20mm の値です。
3. 潤滑方式は機種によって異なります。詳細は技術資料 G6 頁の「潤滑」をご参照ください。
4. 上記のモータ回転数 n1 は、代表値であり、出力回転数 n2 は、このモータ回転数による値です。モータ回転数の詳細は、技術資料の G23 頁をご参照ください。
5. 減速比は公称減速比です。出力回転数 n2 は実減速比から算出しています。（減速比 11 ～ 18 の実減速比は枠番によって異なるため、代表減速比で算出しています。）実減速比は F18 頁をご参照ください。
6. 本表以外の組合せ・減速比も製作可能ですので、ご照会ください。
7. 本表に記載の内容は予告無しに変更することがあります。

選定表

5.5 kW

周波数	Hz	50Hz	60Hz
モータ極数	P	4	
モータ回転数 n_1	r/min	1450	1750

減速比 28 ▶ 80

50Hz						60Hz						形式	寸法図(ページ)	
出力回転数 n_2	出力トルク Tout		出力軸許容ラジアル荷重 Pro		SF	出力回転数 n_2	出力トルク Tout		出力軸許容ラジアル荷重 Pro		SF	容量記号 - 枠番 - 補助形式 - 減速比	軸上取付	フランジ取付
r/min	N·m	kgf·m	N	kgf		r/min	N·m	kgf·m	N	kgf				
51.8	935	95.3	5240	534	0.89	62.5	775	79.0	6390	651	0.89	8 - 5Z120 - EP - 28	F62	F78
			8060	822	1.19				8060	822	1.19	8 - 5A120 - EP - 28	F64	F80
			8060	822	1.37				8060	822	1.37	8 - 5A125 - EP - 28	F64	F80
			13200	1350	2.36				13200	1350	2.36	8 - 5B140 - EP - 28	F66	F82
			13200	1350	2.75				13200	1350	2.75	8 - 5B145 - EP - 28	F66	F82
41.2	1180	120	8060	822	1.08	49.7	974	99.3	8060	822	1.08	8 - 5A125 - EP - 35	F64	F80
			8060	822	1.10				8060	822	1.10	8 - 5A140 - EP - 35	F64	F80
			13200	1350	2.19				13200	1350	2.19	8 - 5B140 - EP - 35	F66	F82
			21400	2180	2.36				21400	2180	2.36	8 - 5C140 - EP - 35	F68	F84
			21400	2180	2.75				21400	2180	2.75	8 - 5C145 - EP - 35	F68	F84
37.7	1290	131	8060	822	1.00	45.5	1070	109	8060	822	1.00	8 - 5A125 - EP - 39	F64	F80
			13200	1350	1.08				13200	1350	1.08	8 - 5B125 - EP - 39	F66	F82
			13200	1350	2.00				13200	1350	2.00	8 - 5B140 - EP - 39	F66	F82
			21400	2180	2.36				21400	2180	2.36	8 - 5C140 - EP - 39	F68	F84
			21400	2180	2.75				21400	2180	2.75	8 - 5C145 - EP - 39	F68	F84
31.9	1520	155	13200	1350	1.08	38.5	1260	128	13200	1350	1.08	8 - 5B125 - EP - 46	F66	F82
			13200	1350	1.69				13200	1350	1.69	8 - 5B140 - EP - 46	F66	F82
			21400	2180	2.36				21400	2180	2.36	8 - 5C140 - EP - 46	F68	F84
			21400	2180	2.75				21400	2180	2.75	8 - 5C145 - EP - 46	F68	F84
27.6	1750	178	13200	1350	1.08	33.3	1450	148	13200	1350	1.08	8 - 5B125 - EP - 53	F66	F82
			13200	1350	1.47				13200	1350	1.47	8 - 5B140 - EP - 53	F66	F82
			21400	2180	2.18				21400	2180	2.18	8 - 5C140 - EP - 53	F68	F84
			21400	2180	2.64				21400	2180	2.65	8 - 5C145 - EP - 53	F68	F84
			21400	2180	2.93				21400	2180	2.93	8 - 5C160 - EP - 53	F68	F84
24.4	1990	203	13200	1350	1.03	29.4	1650	168	13200	1350	1.03	8 - 5B125 - EP - 60	F66	F82
			13200	1350	1.29				13200	1350	1.29	8 - 5B140 - EP - 60	F66	F82
			21400	2180	1.84				21400	2180	1.84	8 - 5C140 - EP - 60	F68	F84
			21400	2180	2.18				21400	2180	2.18	8 - 5C145 - EP - 60	F68	F84
			21400	2180	2.38				21400	2180	2.38	8 - 5C160 - EP - 60	F68	F84
			21400	2180	2.59				21400	2180	2.59	8 - 5C165 - EP - 60	F68	F84
21.6	2240	228	13200	1350	1.15	26.0	1860	190	13200	1350	1.15	8 - 5B140 - EP - 67	F66	F82
			21400	2180	1.57				21400	2180	1.57	8 - 5C140 - EP - 67	F68	F84
			21400	2180	1.73				21400	2180	2.00	8 - 5C145 - EP - 67	F68	F84
			21400	2180	2.29				21400	2180	2.29	8 - 5C160 - EP - 67	F68	F84
19.7	2450	250	13200	1350	0.87	23.8	2030	207	13200	1350	0.89	8 - 5B125 - EP - 74	F66	F82
			13200	1350	1.05				13200	1350	1.05	8 - 5B140 - EP - 74	F66	F82
			21400	2180	1.57				21400	2180	1.57	8 - 5C140 - EP - 74	F68	F84
			21400	2180	1.73				21400	2180	2.00	8 - 5C145 - EP - 74	F68	F84
			21400	2180	2.09				21400	2180	2.09	8 - 5C160 - EP - 74	F68	F84
18.1	2670	272	21400	2180	1.25	21.9	2210	225	21400	2180	1.25	8 - 5C140 - EP - 80	F68	F84
			21400	2180	1.44				21400	2180	1.44	8 - 5C145 - EP - 80	F68	F84
			21400	2180	1.79				21400	2180	1.79	8 - 5C160 - EP - 80	F68	F84
			21400	2180	1.92				21400	2180	1.92	8 - 5C165 - EP - 80	F68	F84

注）1. 選定表に記載の機種の形式については、F6 頁をご参照ください。ただし、取付位置記号 Y4、G4（モータが下向き）の場合には、本選定表は適応できませんので、ご照会ください。
2. 出力軸許容ラジアル荷重 Pro は、中空軸タイプは軸端面から 20mm の値です。
3. 潤滑方式は機種によって異なります。詳細は技術資料 G6 頁の「潤滑」をご参照ください。
4. 上記のモータ回転数 n1 は、代表値であり、出力回転数 n2 は、このモータ回転数による値です。モータ回転数の詳細は、技術資料の G23 頁をご参照ください。
5. 減速比は公称減速比です。出力回転数 n2 は実減速比から算出しています。（減速比 11 ～ 18 の実減速比は枠番によって異なるため、代表減速比で算出しています。）実減速比は F18 頁をご参照ください。
6. 本表以外の組合せ・減速比も製作可能ですので、ご照会ください。
7. 本表に記載の内容は予告無しに変更することがあります。

5.5 kW	周波数	Hz	50Hz	60Hz
	モータ極数	P	4	
	モータ回転数 n_1	r/min	1450	1750

減速比 88 ▶ 179

50Hz						60Hz						形式				寸法図(ページ)	
出力回転数 n_2	出力トルク Tout		出力軸許容ラジアル荷重 Pro		SF	出力回転数 n_2	出力トルク Tout		出力軸許容ラジアル荷重 Pro		SF	容量記号 - 枠番 - 補助形式 - 減速比				軸上取付	フランジ取付
r/min	N·m	kgf·m	N	kgf		r/min	N·m	kgf·m	N	kgf							
16.6	2920	298	13200	1350	0.88	20.0	2420	247	13200	1350	0.88	8	5B140	EP	88	F66	F82
			21400	2180	1.25				21400	2180	1.25	8	5C140	EP	88	F68	F84
			21400	2180	1.44				21400	2180	1.44	8	5C145	EP	88	F68	F84
			21400	2180	1.76				21400	2180	1.76	8	5C160	EP	88	F68	F84
14.3	3390	346	21400	2180	1.08	17.2	2810	286	21400	2180	1.08	8	5C140	EP	102	F68	F84
			21400	2180	1.37				21400	2180	1.37	8	5C145	EP	102	F68	F84
			21400	2180	1.52				21400	2180	1.52	8	5C160	EP	102	F68	F84
12.9	3740	381	21400	2180	1.14	15.6	3100	316	21400	2180	1.37	8	5C145	EP	112	F68	F84
11.8	4090	417	21400	2180	0.95	14.3	3390	346	21400	2180	0.95	8	5C140	EP	123	F68	F84
			21400	2180	1.14				21400	2180	1.26	8	5C145	EP	123	F68	F84
9.63	5030	513	21400	2180	0.85	11.6	4160	424	21400	2180	0.98	8	5C145	EP	151	F68	F84
			21400	2180	1.02				21400	2180	1.02	8	5C160	EP	151	F68	F84
8.12	5960	608	11400	1160	0.86	9.80	4940	504	21400	2180	0.86	8	5C160	EP	179	F68	F84

注）1. 選定表に記載の機種の形式については、F6 頁をご参照ください。ただし、取付位置記号 Y4、G4（モータが下向き）の場合には、本選定表は適応できませんので、ご照会ください。
2. 出力軸許容ラジアル荷重 Pro は、中空軸タイプは軸端面から 20mm の値です。
3. 潤滑方式は機種によって異なります。詳細は技術資料 G6 頁の「潤滑」をご参照ください。
4. 上記のモータ回転数 n1 は、代表値であり、出力回転数 n2 は、このモータ回転数による値です。モータ回転数の詳細は、技術資料の G23 頁をご参照ください。
5. 減速比は公称減速比です。出力回転数 n2 は実減速比から算出しています。（減速比 11 ～ 18 の実減速比は枠番によって異なるため、代表減速比で算出しています。）実減速比は F18 頁をご参照ください。
6. 本表以外の組合せ・減速比も製作可能ですので、ご照会ください。
7. 本表に記載の内容は予告無しに変更することがあります。

選定表

7.5 kW

周波数	Hz	50Hz	60Hz
モータ極数	P	4	
モータ回転数 n_1	r/min	1450	1750

減速比 11 ▶ 21

50Hz						60Hz						形式	寸法図(ページ)	
出力回転数 n_2	出力トルク Tout		出力軸許容ラジアル荷重 Pro		SF	出力回転数 n_2	出力トルク Tout		出力軸許容ラジアル荷重 Pro		SF	容量記号 - 枠番 - 補助形式 - 減速比	軸上取付	フランジ取付
r/min	N·m	kgf·m	N	kgf		r/min	N·m	kgf·m	N	kgf				
138	478	48.7	6390	651	1.28	167	396	40.4	6390	651	1.28	10 - 5Z120 - EP - 11	F62	F78
			6390	651	1.47				6390	651	1.47	10 - 5Z125 - EP - 11	F62	F78
			8060	822	2.44				8060	822	2.53	10 - 5A140 - EP - 11	F64	F80
			13200	1350	2.93				13200	1350	2.93	10 - 5B145 - EP - 11	F66	F82
113	583	59.4	5860	597	1.28	137	483	49.2	6390	651	1.28	10 - 5Z120 - EP - 13	F62	F78
			5860	597	1.42				6390	651	1.42	10 - 5Z125 - EP - 13	F62	F78
			8060	822	1.47				8060	822	1.47	10 - 5A125 - EP - 13	F64	F80
			8060	822	2.20				8060	822	2.21	10 - 5A140 - EP - 13	F64	F80
			13200	1350	2.53				13200	1350	2.53	10 - 5B140 - EP - 13	F66	F82
			13200	1350	2.93				13200	1350	2.93	10 - 5B145 - EP - 13	F66	F82
104	638	65.0	5540	565	1.28	125	528	53.8	6390	651	1.28	10 - 5Z120 - EP - 14	F62	F78
			5540	565	1.30				6390	651	1.30	10 - 5Z125 - EP - 14	F62	F78
			8060	822	1.47				8060	822	1.47	10 - 5A125 - EP - 14	F64	F80
			8060	822	2.02				8060	822	2.02	10 - 5A140 - EP - 14	F64	F80
			13200	1350	2.53				13200	1350	2.53	10 - 5B140 - EP - 14	F66	F82
			13200	1350	2.93				13200	1350	2.93	10 - 5B145 - EP - 14	F66	F82
90.6	729	74.3	4500	459	1.14	109	604	61.6	5670	578	1.14	10 - 5Z120 - EP - 16	F62	F78
			8060	822	1.28				8060	822	1.28	10 - 5A120 - EP - 16	F64	F80
			8060	822	1.47				8060	822	1.47	10 - 5A125 - EP - 16	F64	F80
			8060	822	1.77				8060	822	1.77	10 - 5A140 - EP - 16	F64	F80
			13200	1350	2.53				13200	1350	2.53	10 - 5B140 - EP - 16	F66	F82
			13200	1350	2.93				13200	1350	2.93	10 - 5B145 - EP - 16	F66	F82
82.9	797	81.2	8060	822	1.28	100	660	67.3	8060	822	1.28	10 - 5A120 - EP - 18	F64	F80
			8060	822	1.47				8060	822	1.47	10 - 5A125 - EP - 18	F64	F80
			8060	822	1.62				8060	822	1.62	10 - 5A140 - EP - 18	F64	F80
			13200	1350	2.53				13200	1350	2.53	10 - 5B140 - EP - 18	F66	F82
			13200	1350	2.93				13200	1350	2.93	10 - 5B145 - EP - 18	F66	F82
69.0	956	97.5	2330	238	0.87	83.3	792	80.7	4100	418	0.87	10 - 5Z120 - EP - 21	F62	F78
			8060	822	1.00				8060	822	1.00	10 - 5A125 - EP - 21	F64	F80
			8060	822	1.35				8060	822	1.35	10 - 5A140 - EP - 21	F64	F80
			13200	1350	1.73				13200	1350	1.73	10 - 5B140 - EP - 21	F66	F82
			13200	1350	2.01				13200	1350	2.01	10 - 5B145 - EP - 21	F66	F82
			13200	1350	2.69				13200	1350	2.69	10 - 5B160 - EP - 21	F66	F82

注）1. 選定表に記載の機種の形式については、F6 頁をご参照ください。ただし、取付位置記号 Y4、G4（モータが下向き）の場合には、本選定表は適応できませんので、ご照会ください。
2. 出力軸許容ラジアル荷重 Pro は、中空軸タイプは軸端面から 20mm の値です。
3. 潤滑方式は機種によって異なります。詳細は技術資料 G6 頁の「潤滑」をご参照ください。
4. 上記のモータ回転数 n1 は、代表値であり、出力回転数 n2 は、このモータ回転数による値です。モータ回転数の詳細は、技術資料の G23 頁をご参照ください。
5. 減速比は公称減速比です。出力回転数 n2 は実減速比から算出しています。（減速比 11 ～ 18 の実減速比は枠番によって異なるため、代表減速比で算出しています。）実減速比は F18 頁をご参照ください。
6. 本表以外の組合せ・減速比も製作可能ですので、ご照会ください。
7. 本表に記載の内容は予告無しに変更することがあります。

7.5 kW

周波数	Hz	50Hz	60Hz
モータ極数	P	4	
モータ回転数 n_1	r/min	1450	1750

減速比 22 ▶ 60

50Hz						60Hz						形式	寸法図(ページ)	
出力回転数 n_2	出力トルク Tout		出力軸許容ラジアル荷重 Pro		SF	出力回転数 n_2	出力トルク Tout		出力軸許容ラジアル荷重 Pro		SF	容量記号 - 枠番 - 補助形式 - 減速比	軸上取付	フランジ取付
r/min	N·m	kgf·m	N	kgf		r/min	N·m	kgf·m	N	kgf				
64.7	1020	104	1340	137	0.81	78.1	845	86.1	3330	339	0.81	10 - 5Z120 - EP - 22	F62	F78
			8060	822	1.00				8060	822	1.00	10 - 5A125 - EP - 22	F64	F80
			8060	822	1.26				8060	822	1.26	10 - 5A140 - EP - 22	F64	F80
			13200	1350	1.73				13200	1350	1.73	10 - 5B140 - EP - 22	F66	F82
			13200	1350	2.01				13200	1350	2.01	10 - 5B145 - EP - 22	F66	F82
			13200	1350	2.52				13200	1350	2.52	10 - 5B160 - EP - 22	F66	F82
			21400	2180	2.71				21400	2180	2.71	10 - 5C160 - EP - 22	F68	F84
59.2	1120	114	8060	822	1.00	71.4	925	94.3	8060	822	1.00	10 - 5A125 - EP - 25	F64	F80
			8060	822	1.16				8060	822	1.16	10 - 5A140 - EP - 25	F64	F80
			13200	1350	1.73				13200	1350	1.73	10 - 5B140 - EP - 25	F66	F82
			13200	1350	2.01				13200	1350	2.01	10 - 5B145 - EP - 25	F66	F82
			13200	1350	2.30				13200	1350	2.30	10 - 5B160 - EP - 25	F66	F82
			21400	2180	2.71				21400	2180	2.71	10 - 5C160 - EP - 25	F68	F84
51.8	1280	130	8060	822	1.01	62.5	1060	108	8060	822	1.01	10 - 5A140 - EP - 28	F64	F80
			13200	1350	1.73				13200	1350	1.73	10 - 5B140 - EP - 28	F66	F82
			13200	1350	2.02				13200	1350	2.02	10 - 5B145 - EP - 28	F66	F82
			21400	2180	2.63				21400	2180	2.63	10 - 5C160 - EP - 28	F68	F84
41.2	1600	163	13200	1350	1.60	49.7	1330	136	13200	1350	1.60	10 - 5B140 - EP - 35	F66	F82
			21400	2180	1.73				21400	2180	1.73	10 - 5C140 - EP - 35	F68	F84
			21400	2180	2.01				21400	2180	2.01	10 - 5C145 - EP - 35	F68	F84
			21400	2180	2.63				21400	2180	2.63	10 - 5C160 - EP - 35	F68	F84
37.7	1750	178	13200	1350	1.47	45.5	1450	148	13200	1350	1.47	10 - 5B140 - EP - 39	F66	F82
			21400	2180	1.73				21400	2180	1.73	10 - 5C140 - EP - 39	F68	F84
			21400	2180	2.01				21400	2180	2.01	10 - 5C145 - EP - 39	F68	F84
			21400	2180	2.63				21400	2180	2.63	10 - 5C160 - EP - 39	F68	F84
			21400	2180	2.93				21400	2180	2.93	10 - 5C165 - EP - 39	F68	F84
31.9	2070	211	13200	1350	1.24	38.5	1720	175	13200	1350	1.24	10 - 5B140 - EP - 46	F66	F82
			21400	2180	1.73				21400	2180	1.73	10 - 5C140 - EP - 46	F68	F84
			21400	2180	2.01				21400	2180	2.01	10 - 5C145 - EP - 46	F68	F84
			21400	2180	2.48				21400	2180	2.48	10 - 5C160 - EP - 46	F68	F84
27.6	2390	244	13200	1350	1.07	33.3	1980	202	13200	1350	1.07	10 - 5B140 - EP - 53	F66	F82
			21400	2180	1.60				21400	2180	1.60	10 - 5C140 - EP - 53	F68	F84
			21400	2180	1.93				21400	2180	1.94	10 - 5C145 - EP - 53	F68	F84
			21400	2180	2.15				21400	2180	2.15	10 - 5C160 - EP - 53	F68	F84
24.4	2710	276	13200	1350	0.95	29.4	2250	229	13200	1350	0.95	10 - 5B140 - EP - 60	F66	F82
			21400	2180	1.35				21400	2180	1.35	10 - 5C140 - EP - 60	F68	F84
			21400	2180	1.60				21400	2180	1.60	10 - 5C145 - EP - 60	F68	F84
			21400	2180	1.75				21400	2180	1.75	10 - 5C160 - EP - 60	F68	F84
			21400	2180	1.90				21400	2180	1.90	10 - 5C165 - EP - 60	F68	F84

注）1. 選定表に記載の機種の形式については、F6 頁をご参照ください。ただし、取付位置記号 Y4、G4（モータが下向き）の場合には、本選定表は適応できませんので、ご照会ください。
2. 出力軸許容ラジアル荷重 Pro は、中空軸タイプは軸端面から 20mm の値です。
3. 潤滑方式は機種によって異なります。詳細は技術資料 G6 頁の「潤滑」をご参照ください。
4. 上記のモータ回転数 n1 は、代表値であり、出力回転数 n2 は、このモータ回転数による値です。モータ回転数の詳細は、技術資料の G23 頁をご参照ください。
5. 減速比は公称減速比です。出力回転数 n2 は実減速比から算出しています。（減速比 11 ～ 18 の実減速比は枠番によって異なるため、代表減速比で算出しています。）実減速比は F18 頁をご参照ください。
6. 本表以外の組合せ・減速比も製作可能ですので、ご照会ください。
7. 本表に記載の内容は予告無しに変更することがあります。

選定表

7.5 kW

周波数	Hz	50Hz	60Hz
モータ極数	P	4	
モータ回転数 n_1	r/min	1450	1750

減速比 67 ▶ 123

50Hz						60Hz						形式	寸法図(ページ)	
出力回転数 n_2	出力トルク Tout		出力軸許容ラジアル荷重 Pro		SF	出力回転数 n_2	出力トルク Tout		出力軸許容ラジアル荷重 Pro		SF	容量記号 - 枠番 - 補助形式 - 減速比	軸上取付	フランジ取付
r/min	N·m	kgf·m	N	kgf		r/min	N·m	kgf·m	N	kgf				
21.6	3060	312	21400	2180	1.15	26.0	2540	259	21400	2180	1.15	10 - 5C140 - EP - 67	F68	F84
			21400	2180	1.27				21400	2180	1.47	10 - 5C145 - EP - 67	F68	F84
			21400	2180	1.68				21400	2180	1.68	10 - 5C160 - EP - 67	F68	F84
19.7	3350	341	21400	2180	1.15	23.8	2770	282	21400	2180	1.15	10 - 5C140 - EP - 74	F68	F84
			21400	2180	1.27				21400	2180	1.47	10 - 5C145 - EP - 74	F68	F84
			21400	2180	1.54				21400	2180	1.54	10 - 5C160 - EP - 74	F68	F84
18.1	3640	371	21400	2180	1.05	21.9	3020	308	21400	2180	1.05	10 - 5C145 - EP - 80	F68	F84
			21400	2180	1.31				21400	2180	1.31	10 - 5C160 - EP - 80	F68	F84
			21400	2180	1.41				21400	2180	1.41	10 - 5C165 - EP - 80	F68	F84
16.6	3990	407	21400	2180	1.05	20.0	3300	336	21400	2180	1.05	10 - 5C145 - EP - 88	F68	F84
			21400	2180	1.29				21400	2180	1.29	10 - 5C160 - EP - 88	F68	F84
14.3	4620	471	21400	2180	1.00	17.2	3830	390	21400	2180	1.00	10 - 5C145 - EP - 102	F68	F84
			21400	2180	1.11				21400	2180	1.11	10 - 5C160 - EP - 102	F68	F84
12.9	5100	520	21400	2180	1.01	15.6	4230	431	21400	2180	1.01	10 - 5C160 - EP - 112	F68	F84
11.8	5580	569	21400	2180	0.84	14.3	4620	471	21400	2180	0.92	10 - 5C145 - EP - 123	F68	F84

注）1. 選定表に記載の機種の形式については、F6 頁をご参照ください。ただし、取付位置記号 Y4、G4（モータが下向き）の場合には、本選定表は適応できませんので、ご照会ください。
2. 出力軸許容ラジアル荷重 Pro は、中空軸タイプは軸端面から 20mm の値です。
3. 潤滑方式は機種によって異なります。詳細は技術資料 G6 頁の「潤滑」をご参照ください。
4. 上記のモータ回転数 n1 は、代表値であり、出力回転数 n2 は、このモータ回転数による値です。モータ回転数の詳細は、技術資料の G23 頁をご参照ください。
5. 減速比は公称減速比です。出力回転数 n2 は実減速比から算出しています。（減速比 11 ～ 18 の実減速比は枠番によって異なるため、代表減速比で算出しています。）実減速比は F18 頁をご参照ください。
6. 本表以外の組合せ・減速比も製作可能ですので、ご照会ください。
7. 本表に記載の内容は予告無しに変更することがあります。

11 kW	周波数	Hz	50Hz	60Hz
	モータ極数	P	4	
	モータ回転数 n_1	r/min	1450	1750

減速比 11 ▶ 18

50Hz						60Hz						形式	寸法図(ページ)	
出力回転数 n_2	出力トルク Tout		出力軸許容ラジアル荷重 Pro		SF	出力回転数 n_2	出力トルク Tout		出力軸許容ラジアル荷重 Pro		SF	容量記号 - 枠番 - 補助形式 - 減速比	軸上取付	フランジ取付
r/min	N·m	kgf·m	N	kgf		r/min	N·m	kgf·m	N	kgf				
138	701	71.5	2280	232	0.87	167	581	59.2	3550	362	0.87	15 - 5Z120 - EP - 11	F62	F78
			2280	232	1.00				3550	362	1.00	15 - 5Z125 - EP - 11	F62	F78
			8060	822	1.66				8060	822	1.84	15 - 5A145 - EP - 11	F64	F80
			13200	1350	2.00				13200	1350	2.00	15 - 5B145 - EP - 11	F66	F82
			13200	1350	2.30				13200	1350	2.30	15 - 5B160 - EP - 11	F66	F82
			13200	1350	2.64				13200	1350	2.64	15 - 5B165 - EP - 11	F66	F82
			21400	2180	2.73				21400	2180	2.73	15 - 5C165 - EP - 11	F68	F84
113	855	87.2	363	37.0	0.87	137	708	72.2	2010	205	0.87	15 - 5Z120 - EP - 13	F62	F78
			363	37.0	0.97				2010	205	0.97	15 - 5Z125 - EP - 13	F62	F78
			8060	822	1.00				8060	822	1.00	15 - 5A125 - EP - 13	F64	F80
			8060	822	1.50				8060	822	1.51	15 - 5A140 - EP - 13	F64	F80
			13200	1350	1.73				13200	1350	1.73	15 - 5B140 - EP - 13	F66	F82
			13200	1350	2.00				13200	1350	2.00	15 - 5B145 - EP - 13	F66	F82
			13200	1350	2.30				13200	1350	2.30	15 - 5B160 - EP - 13	F66	F82
			13200	1350	2.64				13200	1350	2.64	15 - 5B165 - EP - 13	F66	F82
			21400	2180	2.73				21400	2180	2.73	15 - 5C165 - EP - 13	F68	F84
104	935	95.3	-	-	0.87	125	775	79.0	1510	154	0.87	15 - 5Z120 - EP - 14	F62	F78
			-	-	0.89				1510	154	0.89	15 - 5Z125 - EP - 14	F62	F78
			8060	822	1.00				8060	822	1.00	15 - 5A125 - EP - 14	F64	F80
			8060	822	1.38				8060	822	1.38	15 - 5A140 - EP - 14	F64	F80
			13200	1350	1.73				13200	1350	1.73	15 - 5B140 - EP - 14	F66	F82
			13200	1350	2.00				13200	1350	2.00	15 - 5B145 - EP - 14	F66	F82
			13200	1350	2.30				13200	1350	2.30	15 - 5B160 - EP - 14	F66	F82
			13200	1350	2.54				13200	1350	2.64	15 - 5B165 - EP - 14	F66	F82
			21400	2180	2.73				21400	2180	2.73	15 - 5C165 - EP - 14	F68	F84
90.6	1070	109	8060	822	1.00	109	886	90.3	8060	822	1.00	15 - 5A125 - EP - 16	F64	F80
			8060	822	1.10				8060	822	1.10	15 - 5A140 - EP - 16	F64	F80
			13200	1350	1.73				13200	1350	1.73	15 - 5B140 - EP - 16	F66	F82
			13200	1350	2.00				13200	1350	2.00	15 - 5B145 - EP - 16	F66	F82
			13200	1350	2.25				13200	1350	2.30	15 - 5B160 - EP - 16	F66	F82
			13200	1350	2.25				13200	1350	2.40	15 - 5B165 - EP - 16	F66	F82
			21400	2180	2.30				21400	2180	2.30	15 - 5C160 - EP - 16	F68	F84
			21400	2180	2.73				21400	2180	2.73	15 - 5C165 - EP - 16	F68	F84
82.9	1170	119	8060	822	1.00	100	969	98.8	8060	822	1.00	15 - 5A125 - EP - 18	F64	F80
			8060	822	1.10				8060	822	1.10	15 - 5A140 - EP - 18	F64	F80
			13200	1350	1.73				13200	1350	1.73	15 - 5B140 - EP - 18	F66	F82
			13200	1350	2.00				13200	1350	2.00	15 - 5B145 - EP - 18	F66	F82
			13200	1350	2.15				13200	1350	2.20	15 - 5B160 - EP - 18	F66	F82
			21400	2180	2.30				21400	2180	2.30	15 - 5C160 - EP - 18	F68	F84
			21400	2180	2.73				21400	2180	2.73	15 - 5C165 - EP - 18	F68	F84

注）1. 選定表に記載の機種の形式については、F6 頁をご参照ください。ただし、取付位置記号 Y4、G4（モータが下向き）の場合には、本選定表は適応できませんので、ご照会ください。
2. 出力軸許容ラジアル荷重 Pro は、中空軸タイプは軸端面から 20mm の値です。
3. 潤滑方式は機種によって異なります。詳細は技術資料 G6 頁の「潤滑」をご参照ください。
4. 上記のモータ回転数 n1 は、代表値であり、出力回転数 n2 は、このモータ回転数による値です。モータ回転数の詳細は、技術資料の G23 頁をご参照ください。
5. 減速比は公称減速比です。出力回転数 n2 は実減速比から算出しています。（減速比 11 ～ 18 の実減速比は枠番によって異なるため、代表減速比で算出しています。）実減速比は F18 頁をご参照ください。
6. 本表以外の組合せ・減速比も製作可能ですので、ご照会ください。
7. 本表に記載の内容は予告無しに変更することがあります。

選定表

11 kW

周波数	Hz	50Hz	60Hz
モータ極数	P	4	
モータ回転数 n_1	r/min	1450	1750

減速比 21 ▶ 39

50Hz						60Hz						形式	寸法図(ページ)	
出力回転数 n_2	出力トルク Tout		出力軸許容ラジアル荷重 Pro		SF	出力回転数 n_2	出力トルク Tout		出力軸許容ラジアル荷重 Pro		SF	容量記号 - 枠番 - 補助形式 - 減速比	軸上取付	フランジ取付
r/min	N·m	kgf·m	N	kgf		r/min	N·m	kgf·m	N	kgf				
69.0	1400	143	8060	822	0.92	83.3	1160	118	8060	822	0.92	15 - 5A140 - EP - 21	F64	F80
			13200	1350	1.18				13200	1350	1.18	15 - 5B140 - EP - 21	F66	F82
			13200	1350	1.37				13200	1350	1.37	15 - 5B145 - EP - 21	F66	F82
			13200	1350	1.83				13200	1350	1.83	15 - 5B160 - EP - 21	F66	F82
			21400	2180	2.30				21400	2180	2.30	15 - 5C160 - EP - 21	F68	F84
			21400	2180	2.73				21400	2180	2.73	15 - 5C165 - EP - 21	F68	F84
64.7	1500	153	8060	822	0.86	78.1	1240	126	8060	822	0.86	15 - 5A140 - EP - 22	F64	F80
			13200	1350	1.18				13200	1350	1.18	15 - 5B140 - EP - 22	F66	F82
			13200	1350	1.37				13200	1350	1.37	15 - 5B145 - EP - 22	F66	F82
			13200	1350	1.72				13200	1350	1.72	15 - 5B160 - EP - 22	F66	F82
			21400	2180	1.85				21400	2180	1.85	15 - 5C160 - EP - 22	F68	F84
			21400	2180	2.19				21400	2180	2.19	15 - 5C165 - EP - 22	F68	F84
59.2	1640	167	13200	1350	1.18	71.4	1360	139	13200	1350	1.18	15 - 5B140 - EP - 25	F66	F82
			13200	1350	1.37				13200	1350	1.37	15 - 5B145 - EP - 25	F66	F82
			13200	1350	1.57				13200	1350	1.57	15 - 5B160 - EP - 25	F66	F82
			21400	2180	1.85				21400	2180	1.85	15 - 5C160 - EP - 25	F68	F84
			21400	2180	2.19				21400	2180	2.19	15 - 5C165 - EP - 25	F68	F84
			21400	2180	2.94				21400	2180	3.14	15 - 5C175 - EP - 25	F68	F84
51.8	1870	191	13200	1350	1.18	62.5	1550	158	13200	1350	1.18	15 - 5B140 - EP - 28	F66	F82
			13200	1350	1.37				13200	1350	1.37	15 - 5B145 - EP - 28	F66	F82
			21400	2180	1.79				21400	2180	1.79	15 - 5C160 - EP - 28	F68	F84
			21400	2180	2.19				21400	2180	2.19	15 - 5C165 - EP - 28	F68	F84
			21400	2180	2.67				21400	2180	2.75	15 - 5C170 - EP - 28	F68	F84
41.2	2350	240	13200	1350	1.09	49.7	1950	199	13200	1350	1.09	15 - 5B140 - EP - 35	F66	F82
			21400	2180	1.18				21400	2180	1.18	15 - 5C140 - EP - 35	F68	F84
			21400	2180	1.37				21400	2180	1.37	15 - 5C145 - EP - 35	F68	F84
			21400	2180	1.79				21400	2180	1.79	15 - 5C160 - EP - 35	F68	F84
37.7	2570	262	13200	1350	1.00	45.5	2130	217	13200	1350	1.00	15 - 5B140 - EP - 39	F66	F82
			21400	2180	1.18				21400	2180	1.18	15 - 5C140 - EP - 39	F68	F84
			21400	2180	1.37				21400	2180	1.37	15 - 5C145 - EP - 39	F68	F84
			21400	2180	1.79				21400	2180	1.79	15 - 5C160 - EP - 39	F68	F84
			21400	2180	2.00				21400	2180	2.00	15 - 5C165 - EP - 39	F68	F84

注）1. 選定表に記載の機種の形式については、F6 頁をご参照ください。ただし、取付位置記号 Y4、G4（モータが下向き）の場合には、本選定表は適応できませんので、ご照会ください。
2. 出力軸許容ラジアル荷重 Pro は、中空軸タイプは軸端面から 20mm の値です。
3. 潤滑方式は機種によって異なります。詳細は技術資料 G6 頁の「潤滑」をご参照ください。
4. 上記のモータ回転数 n1 は、代表値であり、出力回転数 n2 は、このモータ回転数による値です。モータ回転数の詳細は、技術資料の G23 頁をご参照ください。
5. 減速比は公称減速比です。出力回転数 n2 は実減速比から算出しています。（減速比 11 ～ 18 の実減速比は枠番によって異なるため、代表減速比で算出しています。）実減速比は F18 頁をご参照ください。
6. 本表以外の組合せ・減速比も製作可能ですので、ご照会ください。
7. 本表に記載の内容は予告無しに変更することがあります。

11 kW	周波数 Hz	50Hz	60Hz
	モータ極数 P	4	
	モータ回転数 n_1 r/min	1450	1750

減速比 46 ▶ 88

50Hz						60Hz						形式				寸法図(ページ)	
出力回転数 n_2	出力トルク Tout		出力軸許容ラジアル荷重 Pro		SF	出力回転数 n_2	出力トルク Tout		出力軸許容ラジアル荷重 Pro		SF	容量記号 - 枠番 - 補助形式 - 減速比				軸上取付	フランジ取付
r/min	N·m	kgf·m	N	kgf		r/min	N·m	kgf·m	N	kgf							
31.9	3040	310	13200	1350	0.85	38.5	2520	257	13200	1350	0.85	15 - 5B140 - EP - 46				F66	F82
			21400	2180	1.18				21400	2180	1.18	15 - 5C140 - EP - 46				F68	F84
			21400	2180	1.37				21400	2180	1.37	15 - 5C145 - EP - 46				F68	F84
			21400	2180	1.69				21400	2180	1.69	15 - 5C160 - EP - 46				F68	F84
27.6	3510	358	21400	2180	1.09	33.3	2910	297	21400	2180	1.09	15 - 5C140 - EP - 53				F68	F84
			21400	2180	1.32				21400	2180	1.33	15 - 5C145 - EP - 53				F68	F84
			21400	2180	1.47				21400	2180	1.47	15 - 5C160 - EP - 53				F68	F84
24.4	3970	405	21400	2180	1.09	29.4	3290	335	21400	2180	1.09	15 - 5C145 - EP - 60				F68	F84
			21400	2180	1.19				21400	2180	1.19	15 - 5C160 - EP - 60				F68	F84
			21400	2180	1.29				21400	2180	1.29	15 - 5C165 - EP - 60				F68	F84
21.6	4490	458	21400	2180	1.15	26.0	3720	379	21400	2180	1.15	15 - 5C160 - EP - 67				F68	F84
19.7	4910	501	21400	2180	0.86	23.8	4070	415	21400	2180	1.00	15 - 5C145 - EP - 74				F68	F84
			21400	2180	1.05				21400	2180	1.05	15 - 5C160 - EP - 74				F68	F84
18.1	5340	544	21400	2180	0.96	21.9	4430	452	21400	2180	0.96	15 - 5C165 - EP - 80				F68	F84
16.6	5840	595	15200	1550	0.88	20.0	4840	493	21400	2180	0.88	15 - 5C160 - EP - 88				F68	F84

注）1. 選定表に記載の機種の形式については、F6 頁をご参照ください。ただし、取付位置記号 Y4、G4（モータが下向き）の場合には、本選定表は適応できませんので、ご照会ください。
2. 出力軸許容ラジアル荷重 Pro は、中空軸タイプは軸端面から 20mm の値です。
3. 潤滑方式は機種によって異なります。詳細は技術資料 G6 頁の「潤滑」をご参照ください。
4. 上記のモータ回転数 n1 は、代表値であり、出力回転数 n2 は、このモータ回転数による値です。モータ回転数の詳細は、技術資料の G23 頁をご参照ください。
5. 減速比は公称減速比です。出力回転数 n2 は実減速比から算出しています。（減速比 11 ～ 18 の実減速比は枠番によって異なるため、代表減速比で算出しています。）実減速比は F18 頁をご参照ください。
6. 本表以外の組合せ・減速比も製作可能ですので、ご照会ください。
7. 本表に記載の内容は予告無しに変更することがあります。

M E M O

概要
標準仕様
形式
取付位置記号と端子箱位置
製作範囲
選定手順
選定表
寸法図
0.75kW
1.1kW
1.5kW
2.2kW
3.0kW
3.7kW
5.5kW
7.5kW
11kW

ベベル・バディボックス® 5シリーズ

F　ギヤモータ

3. 寸法図

	頁
軸上取付	F61
フランジ取付	F77

ご注意

1. 本カタログ寸法図に記載されている寸法値は、軸径および主要取付部を除いて、各部の凹凸を考慮した最大寸法となっています。したがって実際の製品寸法と若干異なる場合があります。
2. 寸法図に記載のない部分の寸法については、ご照会ください。
3. 本カタログ寸法図は、お客様への予告なしに変更することがあります。
4. お客様がご使用の製品の寸法に関しては、弊社から提出される製作仕様書での最終確認をお願いいたします。

M E M O

概要
標準仕様
形式
取付位置記号と端子箱位置
製作範囲
選定手順
選定表
寸法図
軸上取付
フランジ取付
ベベル+CY1段 減速比 11～305
ベベル+CY2段 減速比 364～1320

ベベル・バディボックス® 5シリーズ

F　ギヤモータ

3. 寸法図 軸上取付

		頁
ベベル＋サイクロ 1 段 減速比 11 ～ 305	Z サイズ	F62
	A サイズ	F64
	B サイズ	F66
	C サイズ	F68
ベベル＋サイクロ 2 段 減速比 364 ～ 1320	A サイズ	F70
	B サイズ	F72
	C サイズ	F74

ご注意

1. 本カタログ寸法図に記載されている寸法値は、軸径および主要取付部を除いて、各部の凹凸を考慮した最大寸法となっています。したがって実際の製品寸法と若干異なる場合があります。
2. 寸法図に記載のない部分の寸法については、ご照会ください。
3. 本カタログ寸法図は、お客様への予告なしに変更することがあります。
4. お客様がご使用の製品の寸法に関しては、弊社から提出される製作仕様書での最終確認をお願いいたします。

寸法図

■中空軸・軸上取付／ベベル＋サイクロ１段形／Ｚサイズ

プレミアム効率 三相モータ　L□YM△-5Z100～125-EP□-(-B)-減速比

取付位置記号 Y3

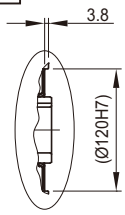

※1部詳細

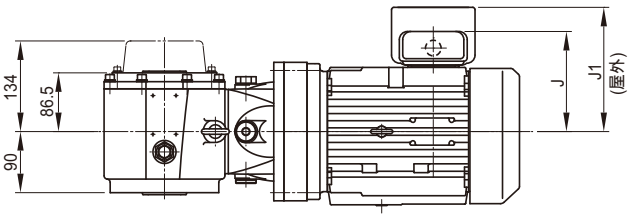

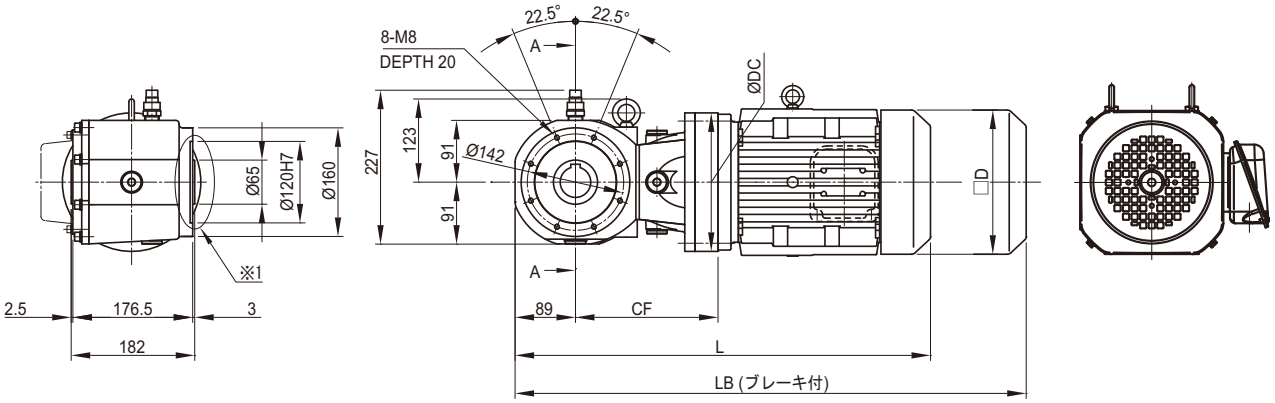

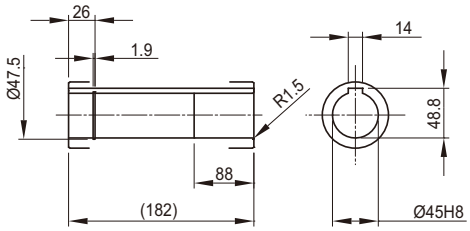

A-A

取付位置記号 Y2

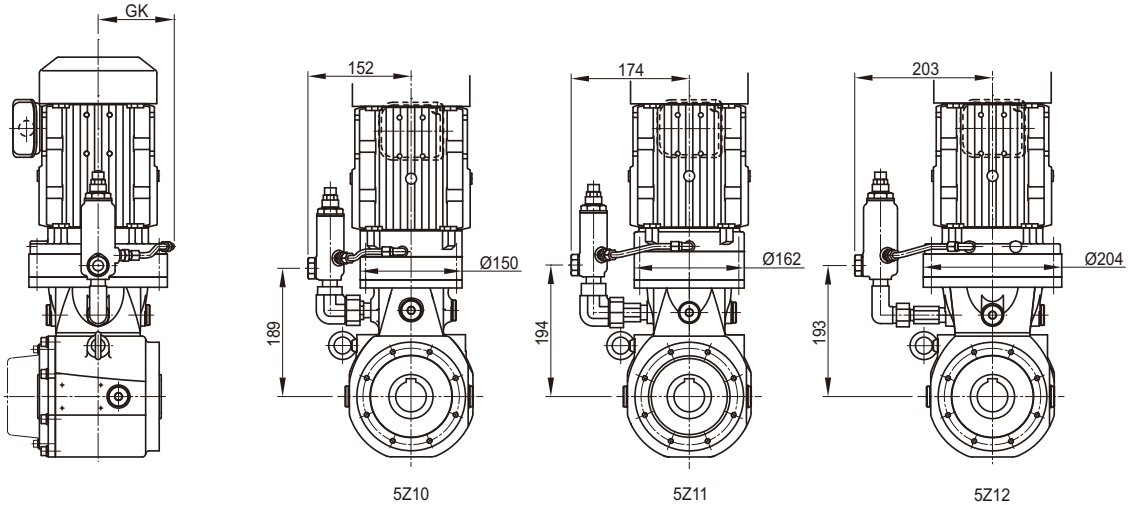

注）取付位置記号 Y3、Y2 以外の寸法はご照会ください。

寸法図

枠番	CF	DC	GK	モータ 種類	モータ 容量 kW×4P	モータ 容量記号	モータ □D	屋内形 J	屋内形 ブレーキ無 L	屋内形 ブレーキ無 質量(kg)	屋内形 ブレーキ付 LB	屋内形 ブレーキ付 質量(kg)	屋外形 J1	屋外形 ブレーキ無 L	屋外形 ブレーキ無 質量(kg)	屋外形 ブレーキ付 LB	屋外形 ブレーキ付 質量(kg)
5Z10■	206	150	96	プレミアム効率三相	0.75	1	□158	122	576	39	639	44	149	576	39	639	44
					1.1	1H	□167	126	603	42	672	47	153	603	43	672	48
					1.5	2	□167	126	603	43	672	48	153	603	44	672	49
					2.2	3	□184	150	624	51	702	59	183	624	51	702	59
					3.0	4	□184	150	638	54	716	62	183	638	54	716	62
5Z11■	214	162	102		0.75	1	□158	122	580	42	643	46	149	580	42	643	46
					1.1	1H	□167	126	607	45	676	50	153	607	45	676	50
					1.5	2	□167	126	607	46	676	51	153	607	47	676	52
					2.2	3	□184	150	604	52	682	59	183	604	53	682	60
					3.0	4	□184	150	618	55	696	62	183	618	55	696	62
					3.7	5	□222	166	631	63	721	74	199	631	64	721	75
					5.5	8	□222	166	674	79	764	90	199	674	79	764	90
5Z12■	210	204	134		0.75	1	□158	122	580	46	644	50	149	580	47	644	51
					1.1	1H	□167	126	607	49	677	54	153	607	50	677	55
					1.5	2	□167	126	607	51	677	56	153	607	51	677	56
					2.2	3	□184	150	592	57	670	64	183	592	57	670	64
					3.0	4	□184	150	606	60	684	67	183	606	60	684	67
					3.7	5	□222	166	629	68	720	79	199	629	69	720	80
					5.5	8	□222	166	672	84	763	95	199	672	84	763	95
					7.5	10	□260	203	716	95	821	115	235	716	97	821	117
					11	15	□260	203	778	101	883	121	235	778	102	883	122

注）1. 形式の□には出力軸方向を示すH，Vのいずれかが入ります。詳細はF6頁をご参照ください。
2. 形式の△には、モータの容量記号が入ります。
3. 形式の⋯⋯には、取付位置記号が入ります。詳細はF7～F13頁をご参照ください。
4. 寸法表の枠番の■には、0または5が入ります。
5. 中空軸の穴径寸法公差は、JIS B 0401-1998"H8"です。
6. 中空軸のキー溝寸法は、JIS B 1301-1996（ISO）「キー及びキー溝 平行キー（普通形）」に準拠しています。
7. 本寸法図の寸法及び質量は予告なしに変更することがあります。

寸法図

■中空軸・軸上取付／ベベル+サイクロ1段形／Aサイズ

プレミアム効率 三相モータ　L□YM△-5A110～145-EP□-(-B)-減速比

取付位置記号 Y3

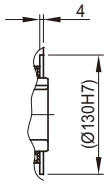

※1部詳細

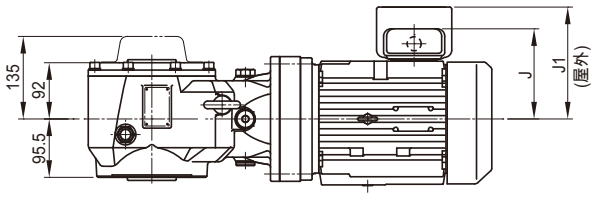

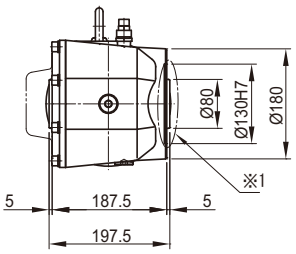

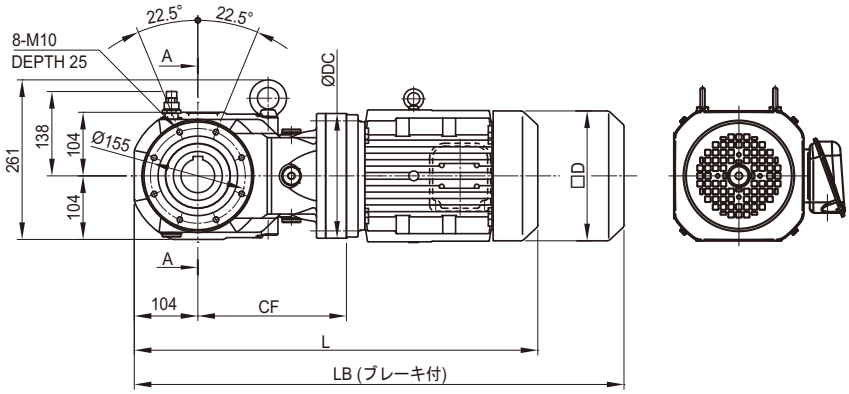

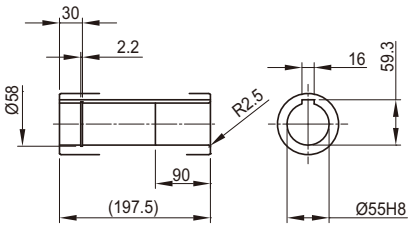

A-A

取付位置記号 Y2

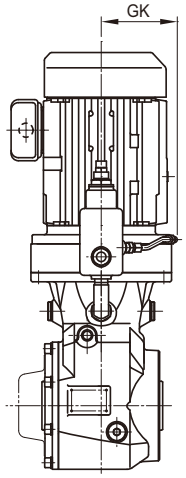

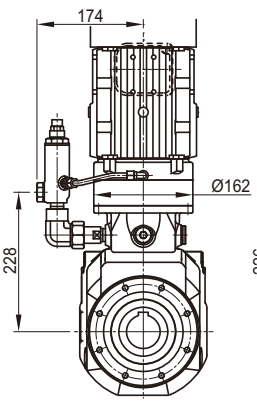

5A11

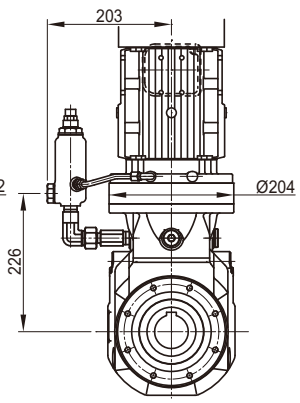

5A12

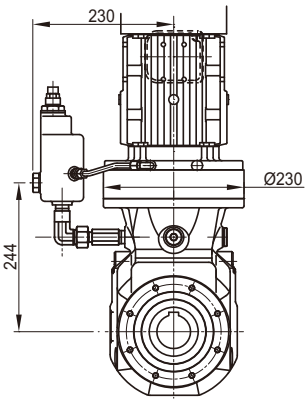

5A14

注）取付位置記号 Y3、Y2 以外の寸法はご照会ください。

寸法図

枠番	CF	DC	GK	モータ 種類	モータ 容量 kW×4P	モータ 容量記号	モータ □D	屋内形 J	屋内形 ブレーキ無 L	屋内形 ブレーキ無 質量(kg)	屋内形 ブレーキ付 LB	屋内形 ブレーキ付 質量(kg)	屋外形 J1	屋外形 ブレーキ無 L	屋外形 ブレーキ無 質量(kg)	屋外形 ブレーキ付 LB	屋外形 ブレーキ付 質量(kg)
5A11■	248	162	102	プレミアム効率三相	0.75	1	□158	122	629	58	693	63	149	629	58	693	63
					1.1	1H	□167	126	656	61	726	66	153	656	61	726	66
					1.5	2	□167	126	656	62	726	67	153	656	63	726	68
					2.2	3	□184	150	653	68	731	76	183	653	69	731	77
					3.0	4	□184	150	667	71	745	79	183	667	71	745	79
					3.7	5	□222	166	680	79	771	90	199	680	80	771	91
5A12■	243	204	134		0.75	1	□158	122	628	64	692	68	149	628	65	692	69
					1.1	1H	□167	126	655	67	725	72	153	655	68	725	73
					1.5	2	□167	126	655	69	725	74	153	655	69	725	74
					2.2	3	□184	150	640	75	718	82	183	640	75	718	82
					3.0	4	□184	150	654	78	732	85	183	654	78	732	85
					3.7	5	□222	166	677	86	768	97	199	677	87	768	98
					5.5	8	□222	166	720	102	811	113	199	720	102	811	113
					7.5	10	□260	203	764	113	869	133	235	764	115	869	135
					11	15	□260	203	826	119	931	139	235	826	120	931	140
5A14■	265	230	134		1.1	1H	□167	126	677	75	746	81	153	677	76	746	82
					1.5	2	□167	126	677	77	746	83	153	677	77	746	83
					2.2	3	□184	150	662	82	740	90	183	662	82	740	90
					3.0	4	□184	150	676	85	754	93	183	676	85	754	93
					3.7	5	□222	166	694	93	784	104	199	694	93	784	104
					5.5	8	□222	166	737	108	827	119	199	737	109	827	120
					7.5	10	□260	203	775	120	880	141	235	775	121	880	142
					11	15	□260	203	837	125	942	146	235	837	127	942	148

注）1. 形式の□には出力軸方向を示すH，Vのいずれかが入ります。詳細はF6頁をご参照ください。
2. 形式の△には、モータの容量記号が入ります。
3. 形式の⋯⋯には、取付位置記号が入ります。詳細はF7～F13頁をご参照ください。
4. 寸法表の枠番の■には、0または5が入ります。
5. 中空軸の穴径寸法公差は、JIS B 0401-1998"H8"です。
6. 中空軸のキー溝寸法は、JIS B 1301-1996（ISO）「キー及びキー溝 平行キー（普通形）」に準拠しています。
7. 本寸法図の寸法及び質量は予告なしに変更することがあります。

寸法図

■中空軸・軸上取付／ベベル+サイクロ1段形／Bサイズ

プレミアム効率 三相モータ　L □ YM △- 5B120 ～ 165-EP ⬚ - (-B) - 減速比

取付位置記号 Y3

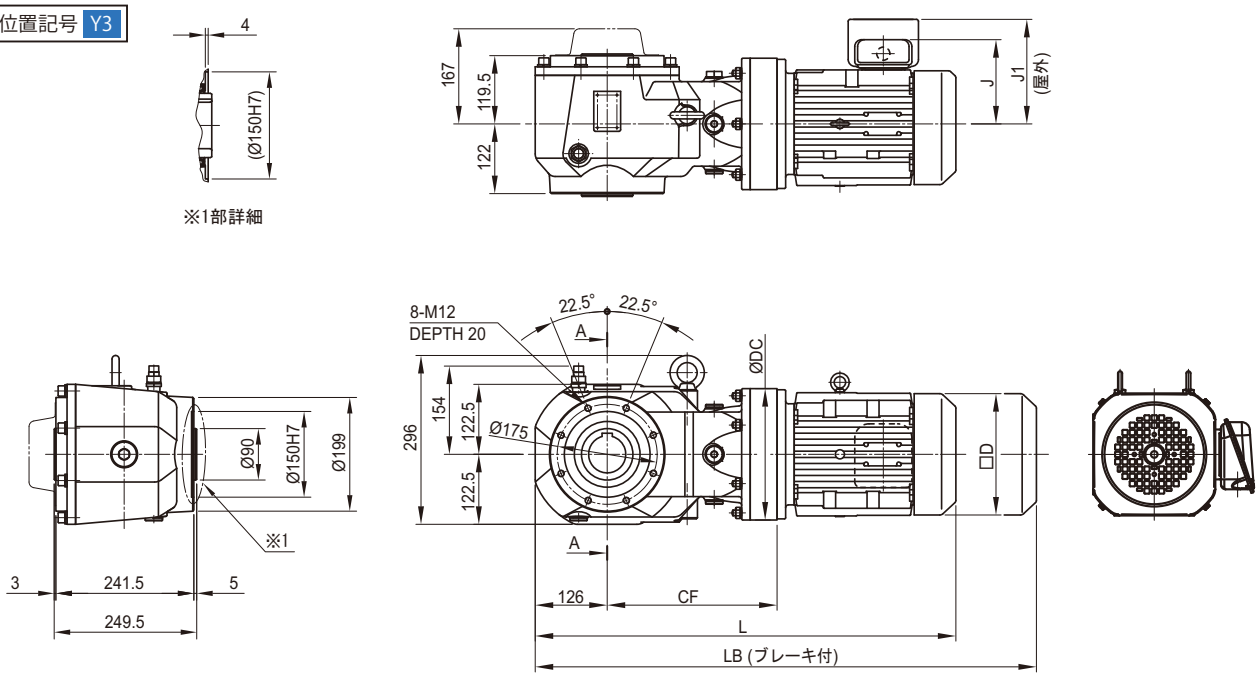

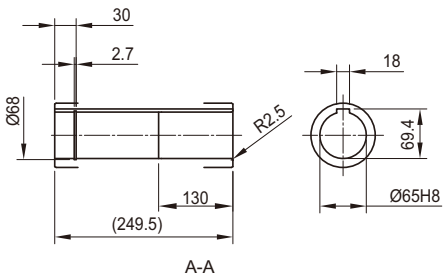

取付位置記号 Y2

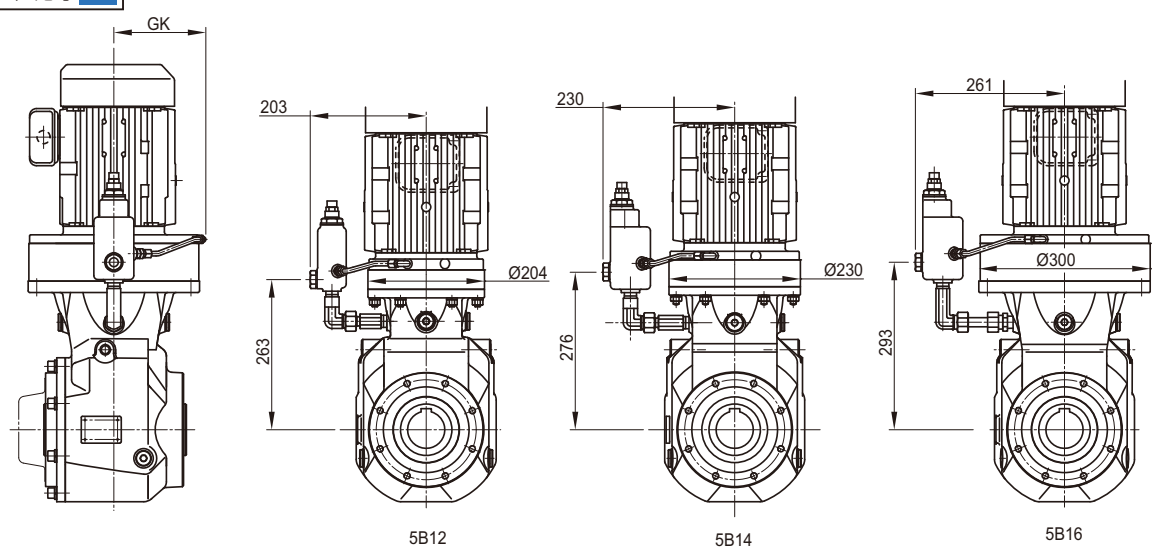

注）取付位置記号 Y3、Y2 以外の寸法はご照会ください。

寸法図

枠番	CF	DC	GK	モータ 種類	容量 kW×4P	容量 記号	□D	屋内形 J	ブレーキ無 L	ブレーキ無 質量(kg)	ブレーキ付 LB	ブレーキ付 質量(kg)	屋外形 J1	ブレーキ無 L	ブレーキ無 質量(kg)	ブレーキ付 LB	ブレーキ付 質量(kg)
5B12■	280	204	134	プレミアム効率三相	0.75	1	□158	122	687	89	750	93	149	687	90	750	94
					1.1	1H	□167	126	714	92	783	97	153	714	93	783	98
					1.5	2	□167	126	714	94	783	99	153	714	94	783	99
					2.2	3	□184	150	699	100	777	107	183	699	100	777	107
					3.0	4	□184	150	713	103	791	110	183	713	103	791	110
					3.7	5	□222	166	736	111	826	122	199	736	112	826	123
					5.5	8	□222	166	779	127	869	138	199	779	127	869	138
5B14■	297	230	134		0.75	1	□158	122	704	99	768	103	149	704	100	768	104
					1.1	1H	□167	126	731	102	801	107	153	731	103	801	108
					1.5	2	□167	126	731	104	801	109	153	731	104	801	109
					2.2	3	□184	150	716	109	794	116	183	716	109	794	116
					3.0	4	□184	150	730	112	808	119	183	730	112	808	119
					3.7	5	□222	166	748	120	839	131	199	748	120	839	131
					5.5	8	□222	166	791	135	882	146	199	791	136	882	147
					7.5	10	□260	203	829	147	934	167	235	829	148	934	168
					11	15	□260	203	891	152	996	172	235	891	154	996	174
5B16■	326	300	168		1.5	2	□167	126	760	128	830	133	153	760	129	830	134
					2.2	3	□184	150	745	133	823	141	183	745	134	823	142
					3.0	4	□184	150	759	136	837	144	183	759	136	837	144
					3.7	5	□222	166	782	144	873	155	199	782	145	873	156
					5.5	8	□222	166	825	160	916	171	199	825	160	916	171
					7.5	10	□260	203	862	171	967	191	235	862	173	967	193
					11	15	□260	203	924	177	1029	197	235	924	178	1029	198

注）1. 形式の□には出力軸方向を示すH，Vのいずれかが入ります。詳細はF6頁をご参照ください。
2. 形式の△には、モータの容量記号が入ります。
3. 形式の⋯⋯には、取付位置記号が入ります。詳細はF7～F13頁をご参照ください。
4. 寸法表の枠番の■には、0または5が入ります。
5. 中空軸の穴径寸法公差は、JIS B 0401-1998"H8"です。
6. 中空軸のキー溝寸法は、JIS B 1301-1996（ISO）「キー及びキー溝 平行キー（普通形）」に準拠しています。
7. 本寸法図の寸法及び質量は予告なしに変更することがあります。

寸法図

■中空軸・軸上取付／ベベル+サイクロ1段形／Cサイズ

プレミアム効率 三相モータ　L □ YM △- 5C140 ～ 175-EP [ ]- (-B) - 減速比

取付位置記号 Y3

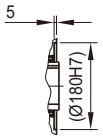

※1部詳細

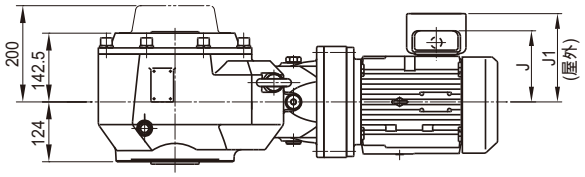

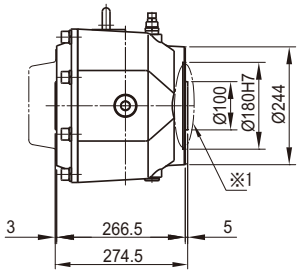

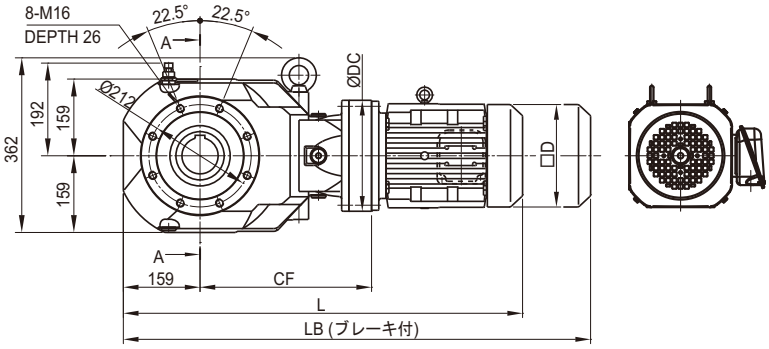

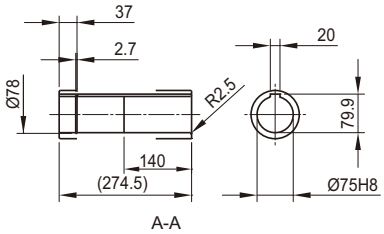

A-A

取付位置記号 Y2

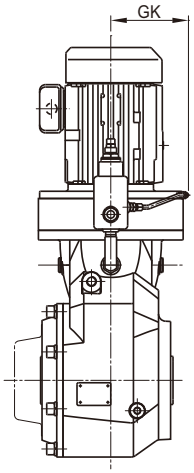

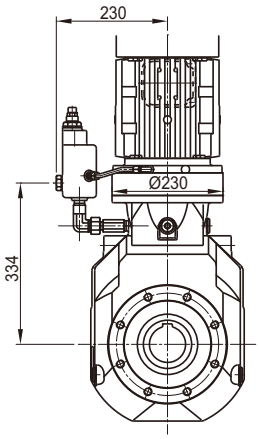

5C14

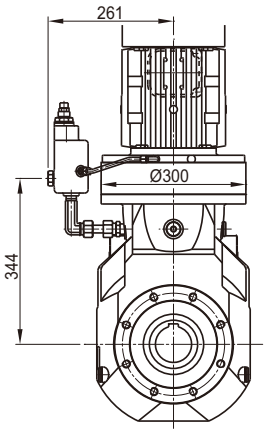

5C16

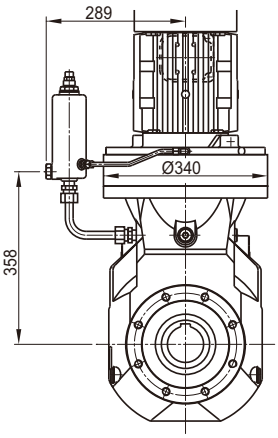

5C17

注）取付位置記号 Y3、Y2 以外の寸法はご照会ください。

寸法図

枠番	CF	DC	GK	モータ				屋内形					屋外形				
				種類	容量 kW×4P	容量 記号	□D	J	ブレーキ無		ブレーキ付		J1	ブレーキ無		ブレーキ付	
									L	質量 (kg)	LB	質量 (kg)		L	質量 (kg)	LB	質量 (kg)
5C14■	356	230	134	プレミアム効率三相	0.75	1	□158	122	796	135	859	139	149	796	136	859	140
					1.1	1H	□167	126	823	138	892	143	153	823	139	892	144
					1.5	2	□167	126	823	140	892	145	153	823	140	892	145
					2.2	3	□184	150	808	145	886	152	183	808	145	886	152
					3.0	4	□184	150	822	148	900	155	183	822	148	900	155
					3.7	5	□222	166	840	156	930	166	199	840	156	930	166
					5.5	8	□222	166	883	171	973	181	199	883	172	973	182
					7.5	10	□260	203	921	183	1026	203	235	921	184	1026	204
					11	15	□260	203	983	188	1088	208	235	983	190	1088	210
5C16■	377	300	168		1.1	1H	□167	126	844	163	913	168	153	844	163	913	168
					1.5	2	□167	126	844	164	913	169	153	844	165	913	170
					2.2	3	□184	150	829	169	907	177	183	829	170	907	178
					3.0	4	□184	150	843	172	921	180	183	843	172	921	180
					3.7	5	□222	166	866	180	956	191	199	866	181	956	192
					5.5	8	□222	166	909	196	999	207	199	909	196	999	207
					7.5	10	□260	203	946	207	1051	227	235	946	209	1051	229
					11	15	□260	203	1008	213	1113	233	235	1008	214	1113	234
5C17■	393	340	186		3.0	4	□184	150	874	197	952	204	183	874	198	952	205
					3.7	5	□222	166	887	205	978	215	199	887	206	978	216
					5.5	8	□222	166	930	221	1021	231	199	930	221	1021	231
					7.5	10	□260	203	951	233	1056	253	235	951	234	1056	254
					11	15	□260	203	1013	239	1118	259	235	1013	240	1118	260

注）1. 形式の□には出力軸方向を示すH，Vのいずれかが入ります。詳細はF6頁をご参照ください。
2. 形式の△には、モータの容量記号が入ります。
3. 形式の⋯⋯には、取付位置記号が入ります。詳細はF7～F13頁をご参照ください。
4. 寸法表の枠番の■には、0または5が入ります。
5. 中空軸の穴径寸法公差は、JIS B 0401-1998"H8"です。
6. 中空軸のキー溝寸法は、JIS B 1301-1996（ISO）「キー及びキー溝 平行キー（普通形）」に準拠しています。
7. 本寸法図の寸法及び質量は予告なしに変更することがあります。

寸法図

■中空軸・軸上取付／ベベル＋サイクロ２段形／Ａサイズ

プレミアム効率 三相モータ　L □ YM △- 5A12DA～12DB-EP □-(-B) - 減速比

取付位置記号 Y3

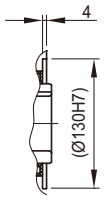

※1部詳細

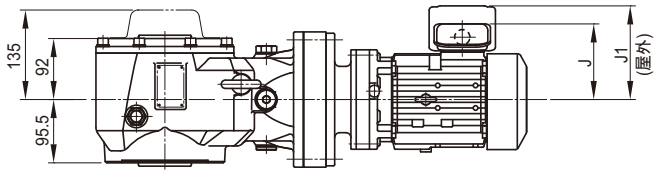

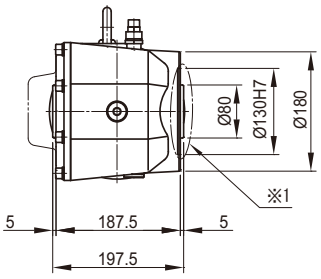

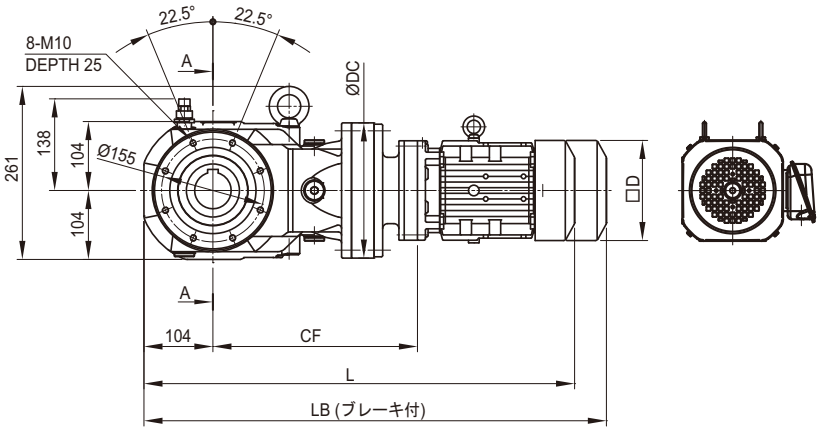

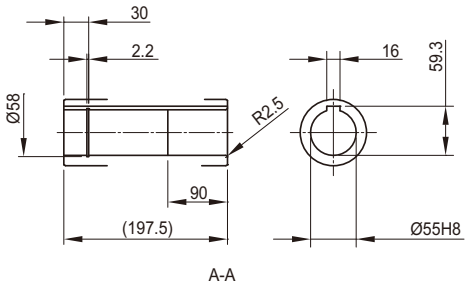

A-A

取付位置記号 Y2

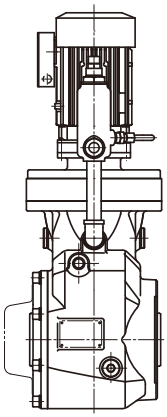

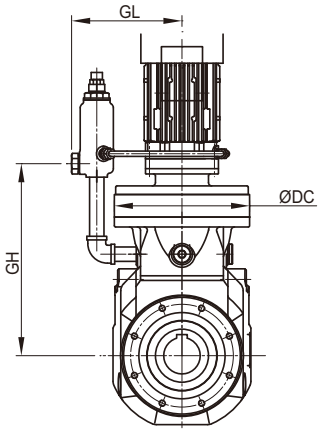

注）取付位置記号 Y3、Y2 以外の寸法はご照会ください。

寸法図

枠番	CF	DC	モータ				屋内形					屋外形				
			種類	容量 kW×4P	容量 記号	□D	J	ブレーキ無		ブレーキ付		J1	ブレーキ無		ブレーキ付	
								L	質量 (kg)	LB	質量 (kg)		L	質量 (kg)	LB	質量 (kg)
5A12DB	309	204	プレミアム効率 三相	0.75	1	□158	122	694	70	757	75	149	694	70	757	75

枠番	GL	GH
5A12DB	203	299

注）1. 形式の□には出力軸方向を示すH，Vのいずれかが入ります。詳細はF6頁をご参照ください。
2. 形式の△には、モータの容量記号が入ります。
3. 形式の⋯⋯には、取付位置記号が入ります。詳細はF7～F13頁をご参照ください。
4. 寸法表の枠番の■には、0または5が入ります。
5. 中空軸の穴径寸法公差は、JIS B 0401-1998"H8"です。
6. 中空軸のキー溝寸法は、JIS B 1301-1996（ISO）「キー及びキー溝 平行キー（普通形）」に準拠しています。
7. 本寸法図の寸法及び質量は予告なしに変更することがあります。

寸法図

■中空軸・軸上取付／ベベル＋サイクロ２段形／Ｂサイズ

プレミアム効率 三相モータ　L □ YM △- 5B12DA ～ 14DB-EP □-(-B) - 減速比

取付位置記号 Y3

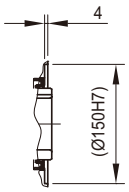

※1部詳細

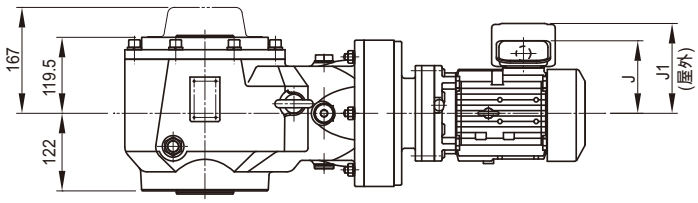

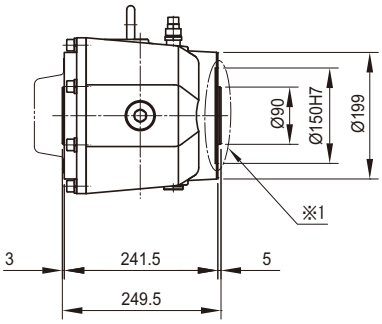

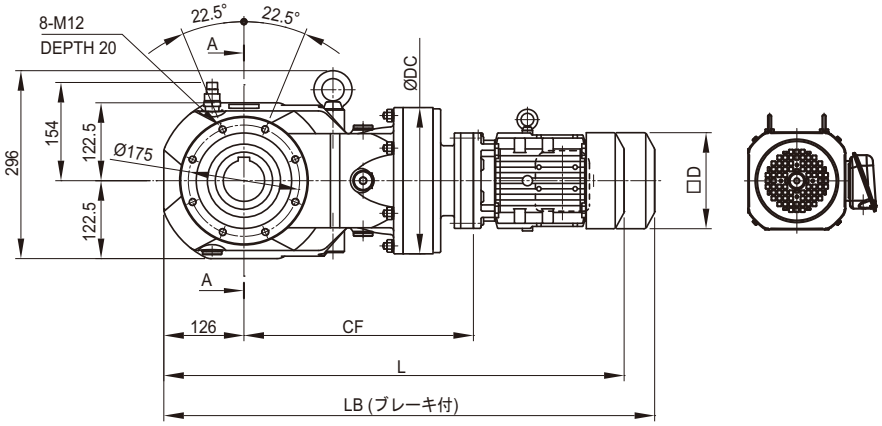

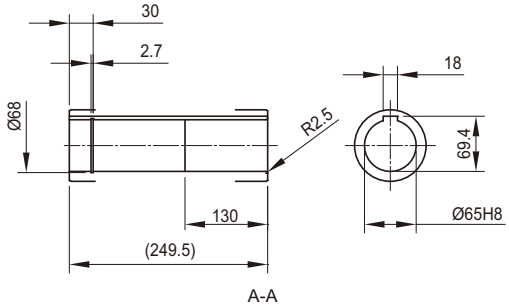

A-A

取付位置記号 Y2

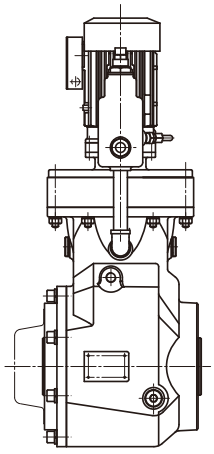

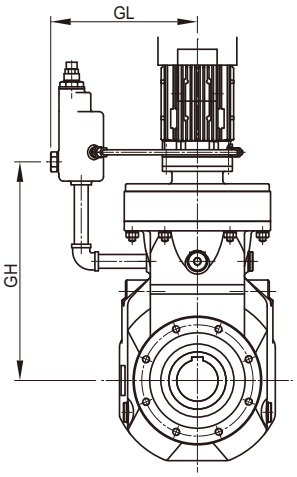

注）取付位置記号 Y3、Y2 以外の寸法はご照会ください。

寸法図

枠番	CF	DC	モータ				屋内形					屋外形				
			種類	容量 kW×4P	容量 記号	□D	J	ブレーキ無		ブレーキ付		J1	ブレーキ無		ブレーキ付	
								L	質量 (kg)	LB	質量 (kg)		L	質量 (kg)	LB	質量 (kg)
5B12DB	345	204	プレミアム効率三相	0.75	1	□158	122	752	95	816	100	149	752	95	816	100
				1.1	1H	□167	126	779	98	849	103	153	779	99	849	104
5B14DB	361	230		0.75	1	□158	122	768	104	831	108	149	768	104	831	108
				1.1	1H	□167	126	795	107	864	112	153	795	108	864	113
				1.5	2	□167	126	795	108	864	113	153	795	109	864	114

枠番	GL	GH
5B12DB	203	336
5B14DB	231	349

注）1. 形式の□には出力軸方向を示すH，Vのいずれかが入ります。詳細はF6頁をご参照ください。
2. 形式の△には、モータの容量記号が入ります。
3. 形式の⋯⋯には、取付位置記号が入ります。詳細はF7～F13頁をご参照ください。
4. 寸法表の枠番の■には、0または5が入ります。
5. 中空軸の穴径寸法公差は、JIS B 0401-1998"H8"です。
6. 中空軸のキー溝寸法は、JIS B 1301-1996（ISO）「キー及びキー溝 平行キー（普通形）」に準拠しています。
7. 本寸法図の寸法及び質量は予告なしに変更することがあります。

寸法図

■中空軸・軸上取付／ベベル＋サイクロ２段形／Ｃサイズ

プレミアム効率 三相モータ　L □ YM △- 5C14DA ～ 16DB-EP □ -(-B) - 減速比

取付位置記号 Y3

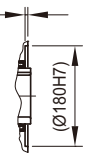

※1部詳細

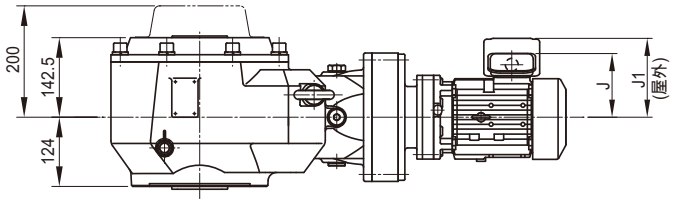

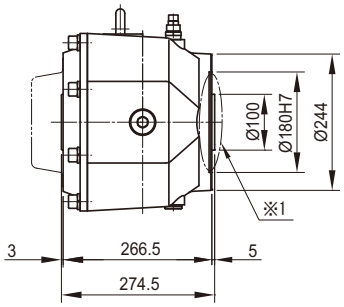

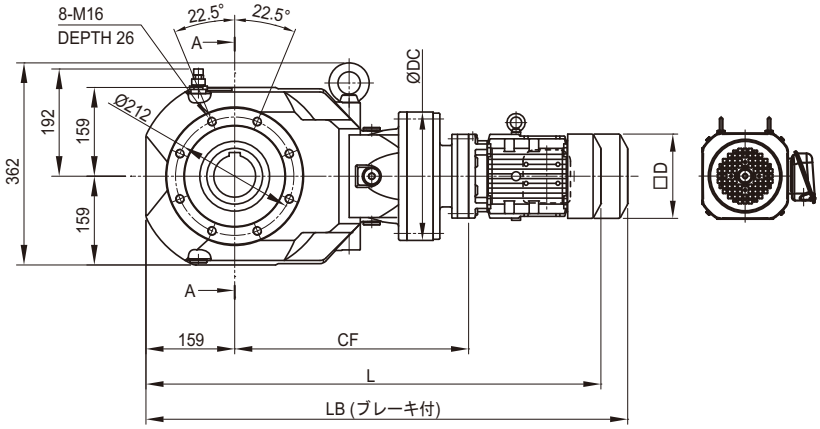

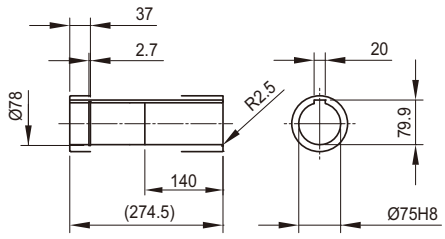

A-A

取付位置記号 Y2

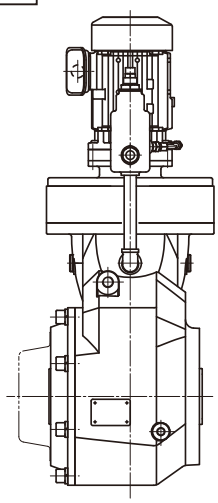

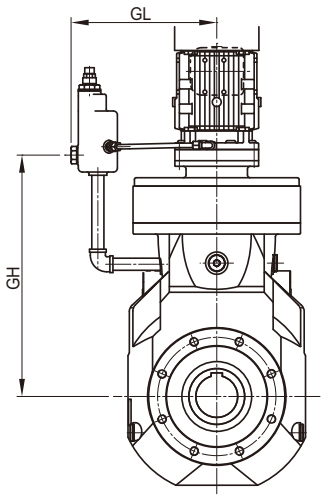

注）取付位置記号 Y3、Y2 以外の寸法はご照会ください。

寸法図

枠番	CF	DC	モータ				屋内形					屋外形				
			種類	容量 kW×4P	容量 記号	□D	J	ブレーキ無		ブレーキ付		J1	ブレーキ無		ブレーキ付	
								L	質量 (kg)	LB	質量 (kg)		L	質量 (kg)	LB	質量 (kg)
5C14DB	419	230	プレミアム効率三相	0.75	1	□ 158	122	859	140	923	144	149	859	140	923	144
				1.1	1H	□ 167	126	886	143	956	148	153	886	144	956	149
				1.5	2	□ 167	126	886	144	956	149	153	886	145	956	150
5C14DC	433	230		0.75	1	□ 158	122	873	141	937	146	149	873	141	937	146
				1.1	1H	□ 167	126	900	144	970	150	153	900	145	970	151
				1.5	2	□ 167	126	900	145	970	151	153	900	146	970	152
				2.2	3	□ 184	150	921	153	999	161	183	921	153	999	161
5C16DA	442	300		0.75	1	□ 158	122	882	166	946	170	149	882	166	946	170
				1.1	1H	□ 167	126	909	169	979	174	153	909	170	979	175
				1.5	2	□ 167	126	909	170	979	175	153	909	171	979	176
5C16DB	456	300		0.75	1	□ 158	122	896	167	960	172	149	896	167	960	172
				1.1	1H	□ 167	126	923	170	993	175	153	923	171	993	176
				1.5	2	□ 167	126	923	171	993	176	153	923	172	993	177

枠番	GL	GH
5C14DB	231	411
5C14DC	231	418
5C16DA	261	433
5C16DB	261	440

注）1. 形式の□には出力軸方向を示すH，Vのいずれかが入ります。詳細はF6頁をご参照ください。
2. 形式の△には、モータの容量記号が入ります。
3. 形式の⋯⋯には、取付位置記号が入ります。詳細はF7～F13頁をご参照ください。
4. 寸法表の枠番の■には、0または5が入ります。
5. 中空軸の穴径寸法公差は、JIS B 0401-1998"H8"です。
6. 中空軸のキー溝寸法は、JIS B 1301-1996（ISO）「キー及びキー溝 平行キー（普通形）」に準拠しています。
7. 本寸法図の寸法及び質量は予告なしに変更することがあります。

M E M O

概要
標準仕様
形式
取付位置記号と端子箱位置
製作範囲
選定手順
選定表
寸法図
軸上取付
フランジ取付
ベベル+CY1段 減速比 11～305
ベベル+CY2段 減速比 364～1320

ベベル・バディボックス® 5シリーズ

F　ギヤモータ

3. 寸法図 フランジ取付

		頁
ベベル＋サイクロ 1 段 減速比 11 ～ 305	Z サイズ	F78
	A サイズ	F80
	B サイズ	F82
	C サイズ	F84
ベベル＋サイクロ 2 段 減速比 364 ～ 1320	A サイズ	F86
	B サイズ	F88
	C サイズ	F90

ご注意

1. 本カタログ寸法図に記載されている寸法値は、軸径および主要取付部を除いて、各部の凹凸を考慮した最大寸法となっています。したがって実際の製品寸法と若干異なる場合があります。
2. 寸法図に記載のない部分の寸法については、ご照会ください。
3. 本カタログ寸法図は、お客様への予告なしに変更することがあります。
4. お客様がご使用の製品の寸法に関しては、弊社から提出される製作仕様書での最終確認をお願いいたします。

寸法図

■中空軸・フランジ取付／ベベル+サイクロ１段形／Ｚサイズ

プレミアム効率 三相モータ　L□ YM △- 5Z100～125-EP□(-B) - 減速比

取付位置記号 G3

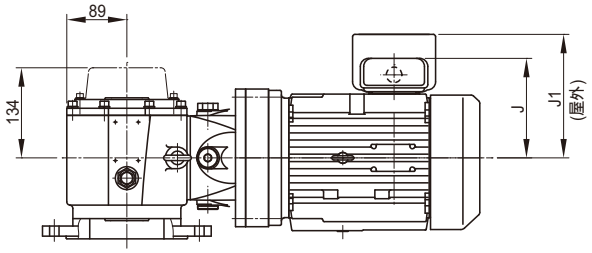

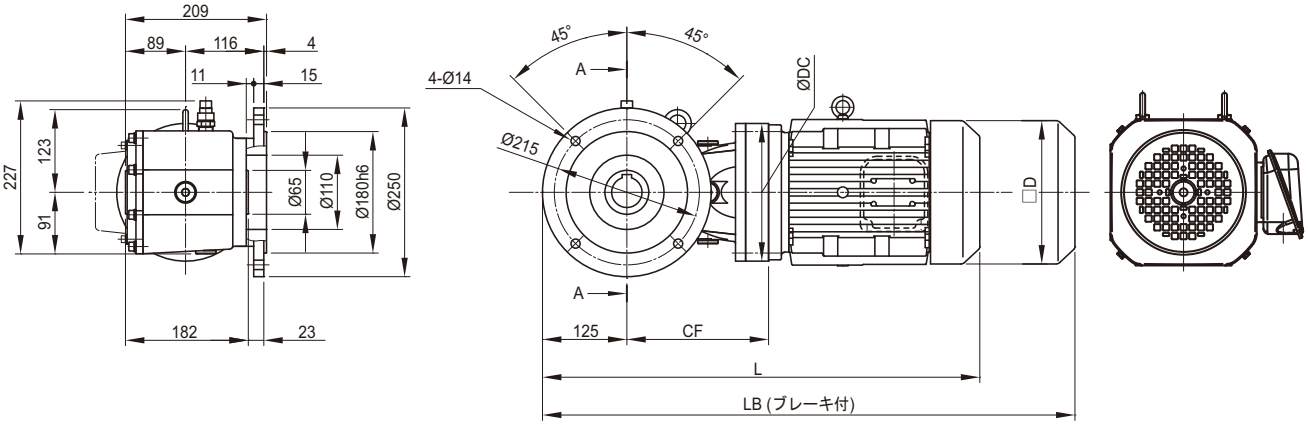

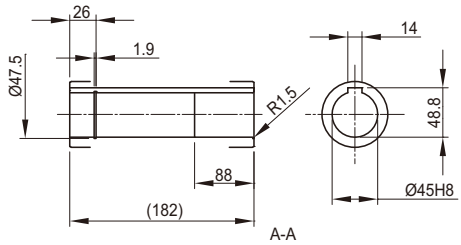

取付位置記号 G2

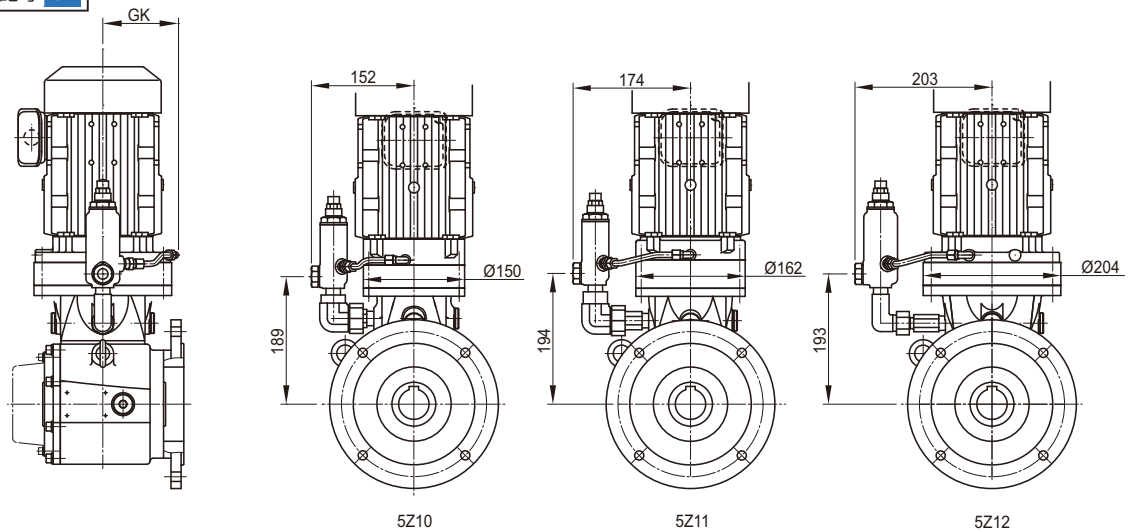

注）取付位置記号 G3、G2 以外の寸法はご照会ください。

寸法図

枠番	CF	DC	GK	モータ				屋内形					屋外形				
				種類	容量 kW×4P	容量 記号	□D	J	ブレーキ無		ブレーキ付		J1	ブレーキ無		ブレーキ付	
									L	質量 (kg)	LB	質量 (kg)		L	質量 (kg)	LB	質量 (kg)
5Z10■	206	150	96	プレミアム効率三相	0.75	1	□158	122	612	44	675	49	149	612	44	675	49
					1.1	1H	□167	126	639	47	708	53	153	639	48	708	54
					1.5	2	□167	126	639	48	708	54	153	639	49	708	55
					2.2	3	□184	150	660	56	738	64	183	660	56	738	64
					3.0	4	□184	150	674	59	752	67	183	674	59	752	67
5Z11■	214	162	102		0.75	1	□158	122	616	47	679	51	149	616	47	679	51
					1.1	1H	□167	126	643	50	712	55	153	643	50	712	55
					1.5	2	□167	126	643	51	712	56	153	643	52	712	57
					2.2	3	□184	150	640	57	718	65	183	640	58	718	66
					3.0	4	□184	150	654	60	732	68	183	654	60	732	68
					3.7	5	□222	166	667	68	757	79	199	667	69	757	80
					5.5	8	□222	166	710	84	800	95	199	710	84	800	95
5Z12■	210	204	134		0.75	1	□158	122	616	51	680	55	149	616	52	680	56
					1.1	1H	□167	126	643	54	713	59	153	643	55	713	60
					1.5	2	□167	126	643	56	713	61	153	643	56	713	61
					2.2	3	□184	150	628	62	706	69	183	628	62	706	69
					3.0	4	□184	150	642	65	720	72	183	642	65	720	72
					3.7	5	□222	166	665	73	756	84	199	665	74	756	85
					5.5	8	□222	166	708	89	799	100	199	708	89	799	100
					7.5	10	□260	203	752	100	857	120	235	752	102	857	122
					11	15	□260	203	814	106	919	126	235	814	107	919	127

注）1. 形式の□には出力軸方向を示すH，Vのいずれかが入ります。詳細はF6頁をご参照ください。
2. 形式の△には、モータの容量記号が入ります。
3. 形式の ⋯⋯ には、取付位置記号が入ります。詳細はF7～F13頁をご参照ください。
4. 寸法表の枠番の■には、0または5が入ります。
5. 中空軸の穴径寸法公差は、JIS B 0401-1998"H8"です。
6. 中空軸のキー溝寸法は、JIS B 1301-1996（ISO）「キー及びキー溝 平行キー（普通形）」に準拠しています。
7. 本寸法図の寸法及び質量は予告なしに変更することがあります。

寸法図

■中空軸・フランジ取付／ベベル+サイクロ１段形／Aサイズ

プレミアム効率 三相モータ　L□YM △- 5A110～145-EP□(-B) - 減速比

取付位置記号 G3

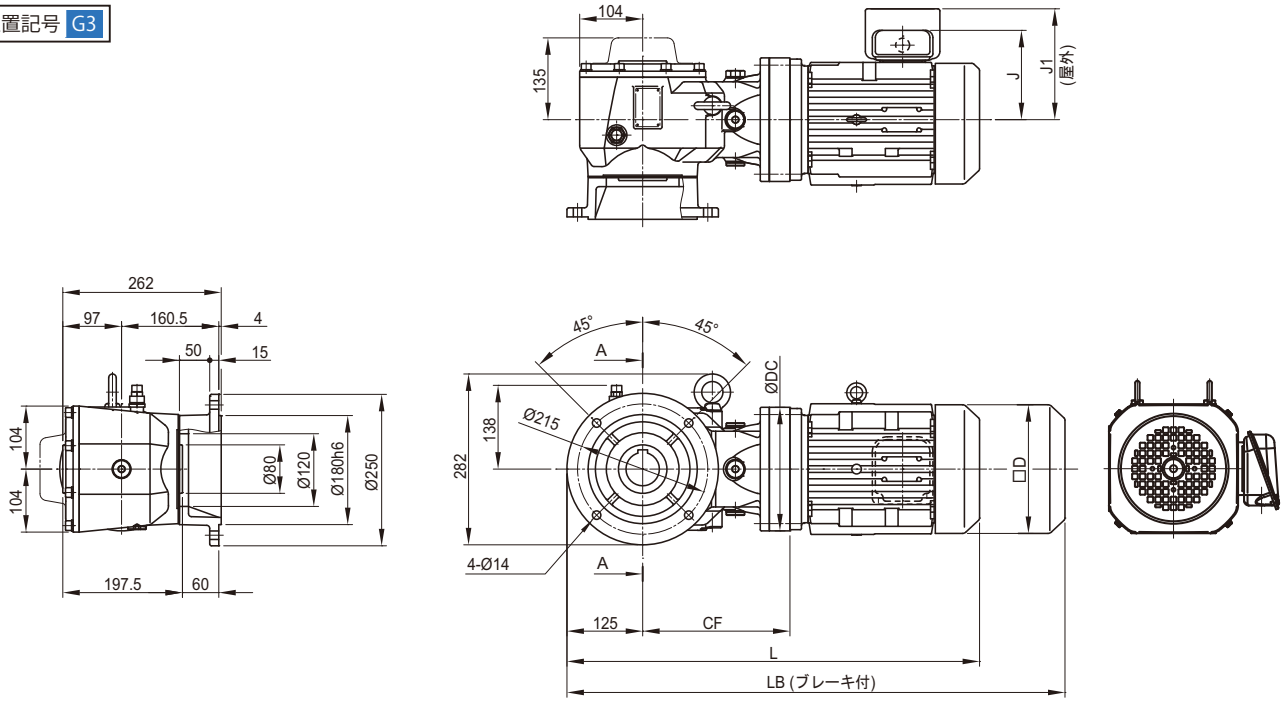

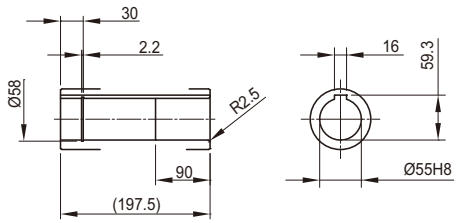

A-A

取付位置記号 G2

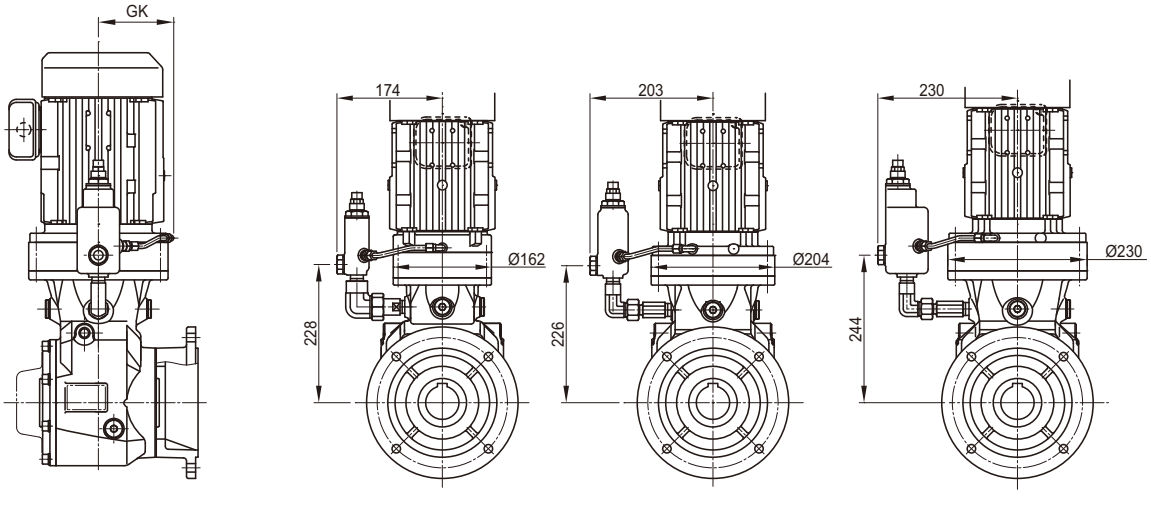

5A11　5A12　5A14

注）取付位置記号 G3、G2 以外の寸法はご照会ください。

寸法図

枠番	CF	DC	GK	モータ 種類	容量 kW×4P	容量 記号	□D	屋内形 J	ブレーキ無 L	ブレーキ無 質量(kg)	ブレーキ付 LB	ブレーキ付 質量(kg)	屋外形 J1	ブレーキ無 L	ブレーキ無 質量(kg)	ブレーキ付 LB	ブレーキ付 質量(kg)
5A11■	248	162	102	プレミアム効率三相	0.75	1	□158	122	650	65	714	69	149	650	65	714	69
					1.1	1H	□167	126	677	68	747	73	153	677	68	747	73
					1.5	2	□167	126	677	69	747	74	153	677	70	747	75
					2.2	3	□184	150	674	75	752	82	183	674	76	752	83
					3.0	4	□184	150	688	78	766	85	183	688	78	766	85
					3.7	5	□222	166	701	86	792	97	199	701	87	792	98
5A12■	243	204	134		0.75	1	□158	122	649	71	713	75	149	649	72	713	76
					1.1	1H	□167	126	676	74	746	79	153	676	75	746	80
					1.5	2	□167	126	676	76	746	81	153	676	76	746	81
					2.2	3	□184	150	661	82	739	89	183	661	82	739	89
					3.0	4	□184	150	675	85	753	92	183	675	85	753	92
					3.7	5	□222	166	698	93	789	103	199	698	94	789	104
					5.5	8	□222	166	741	109	832	119	199	741	109	832	119
					7.5	10	□260	203	785	120	890	140	235	785	122	890	142
					11	15	□260	203	847	126	952	146	235	847	127	952	147
5A14■	265	230	134		1.1	1H	□167	126	698	82	767	88	153	698	83	767	89
					1.5	2	□167	126	698	84	767	90	153	698	84	767	90
					2.2	3	□184	150	683	89	761	97	183	683	89	761	97
					3.0	4	□184	150	697	92	775	100	183	697	92	775	100
					3.7	5	□222	166	715	100	805	111	199	715	100	805	111
					5.5	8	□222	166	758	115	848	126	199	758	116	848	127
					7.5	10	□260	203	796	127	901	147	235	796	128	901	148
					11	15	□260	203	858	132	963	152	235	858	134	963	154

注）1. 形式の□には出力軸方向を示すH，Vのいずれかが入ります。詳細はF6頁をご参照ください。
2. 形式の△には、モータの容量記号が入ります。
3. 形式の⋯には、取付位置記号が入ります。詳細はF7～F13頁をご参照ください。
4. 寸法表の枠番の■には、0または5が入ります。
5. 中空軸の穴径寸法公差は、JIS B 0401-1998"H8"です。
6. 中空軸のキー溝寸法は、JIS B 1301-1996（ISO）「キー及びキー溝 平行キー（普通形）」に準拠しています。
7. 本寸法図の寸法及び質量は予告なしに変更することがあります。

寸法図

■中空軸・フランジ取付／ベベル+サイクロ1段形／Bサイズ

プレミアム効率 三相モータ　L□YM△-5B120～165-EP⬚(-B)-減速比

取付位置記号 G3

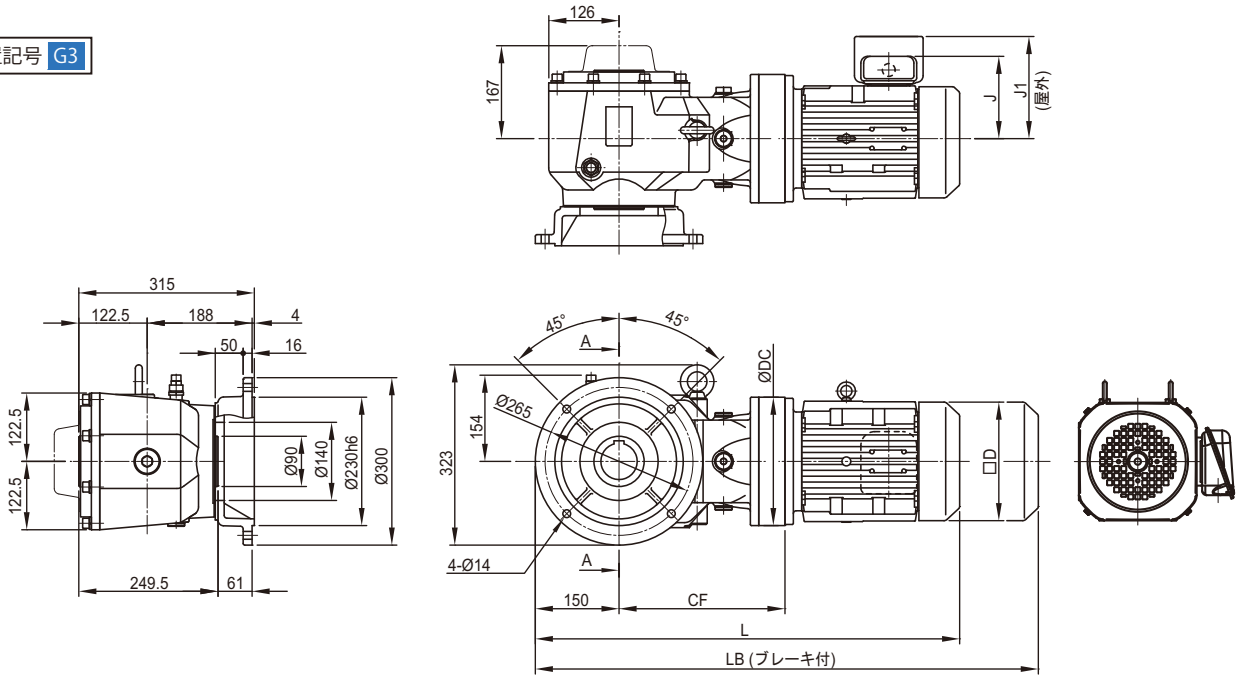

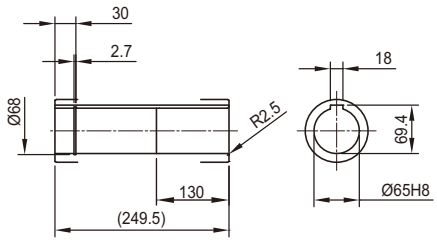

A-A

取付位置記号 G2

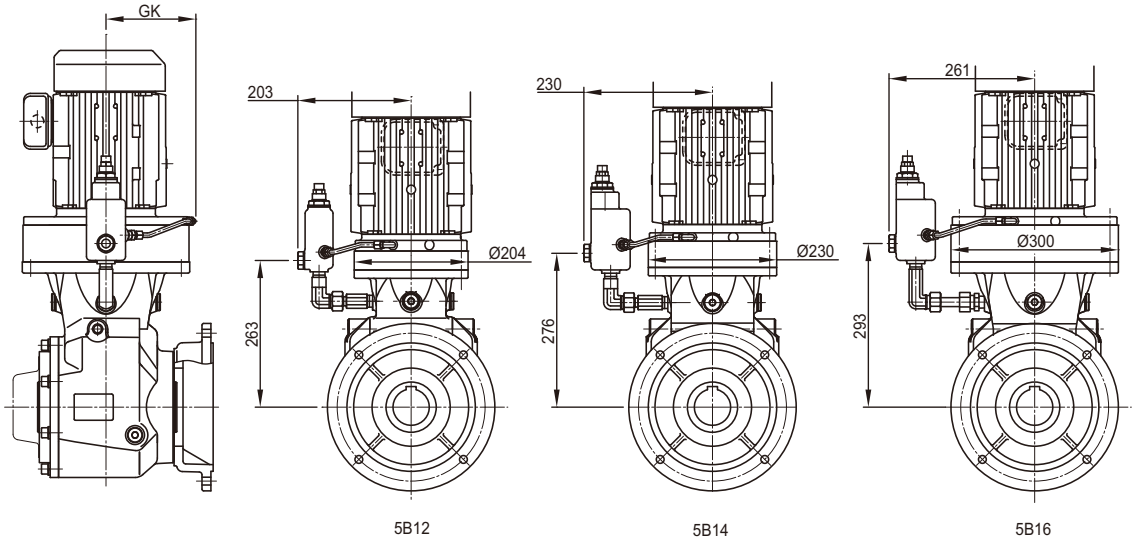

5B12　5B14　5B16

注）取付位置記号 G3、G2 以外の寸法はご照会ください。

寸法図

枠番	CF	DC	GK	モータ 種類	容量 kW×4P	容量 記号	□D	屋内形 J	ブレーキ無 L	ブレーキ無 質量(kg)	ブレーキ付 LB	ブレーキ付 質量(kg)	屋外形 J1	ブレーキ無 L	ブレーキ無 質量(kg)	ブレーキ付 LB	ブレーキ付 質量(kg)
5B12■	280	204	134	プレミアム効率三相	0.75	1	□158	122	711	100	774	104	149	711	101	774	105
					1.1	1H	□167	126	738	103	807	108	153	738	104	807	109
					1.5	2	□167	126	738	105	807	110	153	738	105	807	110
					2.2	3	□184	150	723	111	801	118	183	723	111	801	118
					3.0	4	□184	150	737	114	815	121	183	737	114	815	121
					3.7	5	□222	166	760	122	850	132	199	760	123	850	133
					5.5	8	□222	166	803	138	893	148	199	803	138	893	148
5B14■	297	230	134		0.75	1	□158	122	728	109	792	114	149	728	110	792	115
					1.1	1H	□167	126	755	112	825	118	153	755	113	825	119
					1.5	2	□167	126	755	114	825	120	153	755	114	825	120
					2.2	3	□184	150	740	119	818	127	183	740	119	818	127
					3.0	4	□184	150	754	122	832	130	183	754	122	832	130
					3.7	5	□222	166	772	130	863	141	199	772	130	863	141
					5.5	8	□222	166	815	145	906	156	199	815	146	906	157
					7.5	10	□260	203	853	157	958	178	235	853	158	958	179
					11	15	□260	203	915	162	1020	183	235	915	164	1020	185
5B16■	326	300	168		1.5	2	□167	126	784	139	854	144	153	784	140	854	145
					2.2	3	□184	150	769	144	847	151	183	769	145	847	152
					3.0	4	□184	150	783	147	861	154	183	783	147	861	154
					3.7	5	□222	166	806	155	897	165	199	806	156	897	166
					5.5	8	□222	166	849	171	940	181	199	849	171	940	181
					7.5	10	□260	203	886	182	991	202	235	886	184	991	204
					11	15	□260	203	948	188	1053	208	235	948	189	1053	209

注）1. 形式の□には出力軸方向を示すH，Vのいずれかが入ります。詳細はF6頁をご参照ください。
2. 形式の△には、モータの容量記号が入ります。
3. 形式の ⋯⋯ には、取付位置記号が入ります。詳細はF7～F13頁をご参照ください。
4. 寸法表の枠番の■には、0または5が入ります。
5. 中空軸の穴径寸法公差は、JIS B 0401-1998"H8"です。
6. 中空軸のキー溝寸法は、JIS B 1301-1996（ISO）「キー及びキー溝 平行キー（普通形）」に準拠しています。
7. 本寸法図の寸法及び質量は予告なしに変更することがあります。

寸法図

概要
標準仕様
形式
取付位置記号と端子箱位置
製作範囲
選定手順
選定表
寸法図
軸上取付
フランジ取付
ベベル+CY1段 減速比 11～305
ベベル+CY2段 減速比 364～1320

■中空軸・フランジ取付／ベベル+サイクロ１段形／Ｃサイズ

プレミアム効率 三相モータ　L□YM △- 5C140～175-EP□(-B) - 減速比

取付位置記号 G3

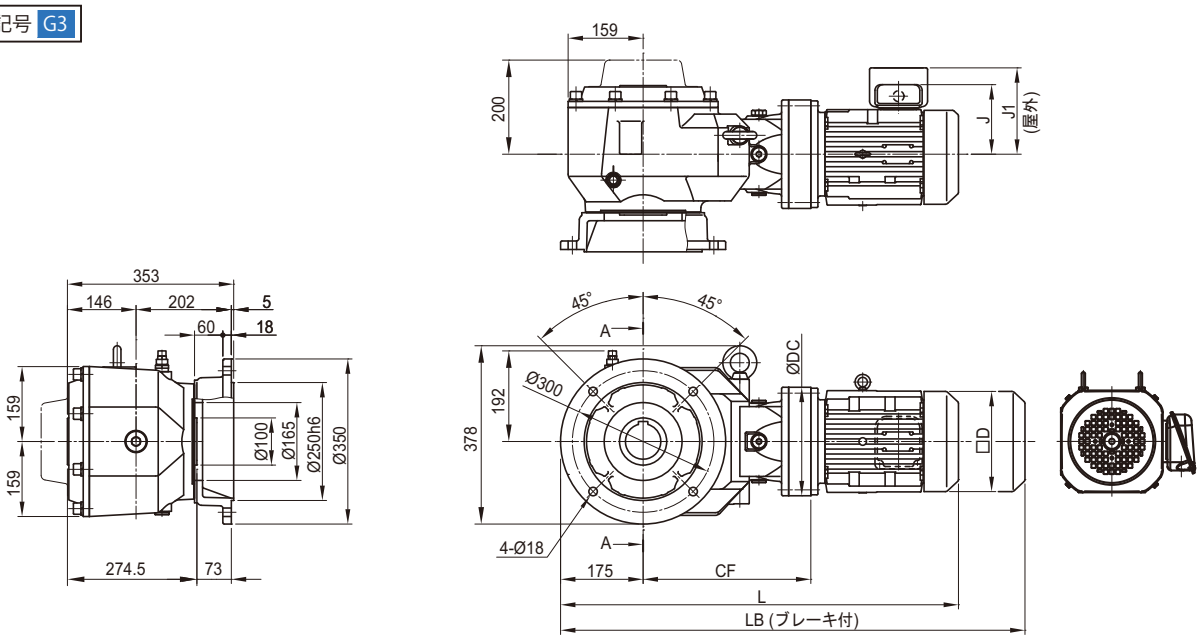

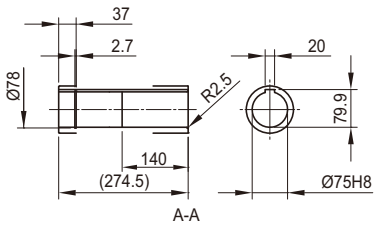

取付位置記号 G2

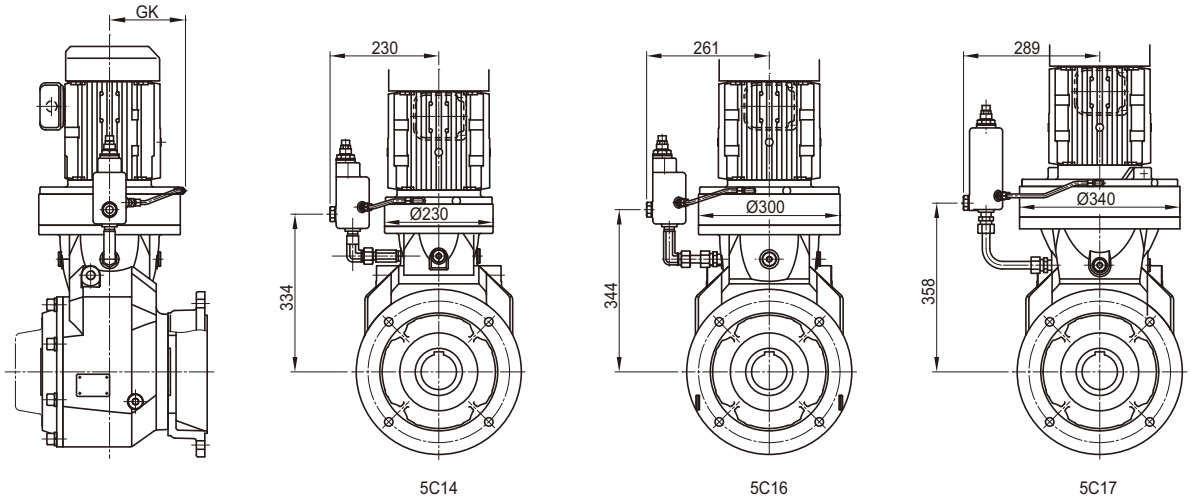

注）取付位置記号 G3、G2 以外の寸法はご照会ください。

寸法図

枠番	CF	DC	GK	モータ 種類	容量 kW×4P	容量 記号	□D	屋内形 J	ブレーキ無 L	ブレーキ無 質量(kg)	ブレーキ付 LB	ブレーキ付 質量(kg)	屋外形 J1	ブレーキ無 L	ブレーキ無 質量(kg)	ブレーキ付 LB	ブレーキ付 質量(kg)
5C14■	356	230	134	プレミアム効率三相	0.75	1	□158	122	812	150	875	155	149	812	151	875	156
					1.1	1H	□167	126	839	153	908	159	153	839	154	908	160
					1.5	2	□167	126	839	155	908	161	153	839	155	908	161
					2.2	3	□184	150	824	160	902	168	183	824	160	902	168
					3.0	4	□184	150	838	163	916	171	183	838	163	916	171
					3.7	5	□222	166	856	171	946	182	199	856	171	946	182
					5.5	8	□222	166	899	186	989	197	199	899	187	989	198
					7.5	10	□260	203	937	198	1042	218	235	937	199	1042	219
					11	15	□260	203	999	203	1104	223	235	999	205	1104	225
5C16■	377	300	168		1.1	1H	□167	126	860	179	929	184	153	860	179	929	184
					1.5	2	□167	126	860	180	929	185	153	860	181	929	186
					2.2	3	□184	150	845	185	923	192	183	845	186	923	193
					3.0	4	□184	150	859	188	937	195	183	859	188	937	195
					3.7	5	□222	166	882	196	972	207	199	882	197	972	208
					5.5	8	□222	166	925	212	1015	223	199	925	212	1015	223
					7.5	10	□260	203	962	223	1067	243	235	962	225	1067	245
					11	15	□260	203	1024	229	1129	249	235	1024	230	1129	250
5C17■	393	340	186		3.0	4	□184	150	890	212	968	220	183	890	213	968	221
					3.7	5	□222	166	903	220	994	231	199	903	221	994	232
					5.5	8	□222	166	946	236	1037	247	199	946	236	1037	247
					7.5	10	□260	203	967	248	1072	269	235	967	249	1072	270
					11	15	□260	203	1029	254	1134	275	235	1029	255	1134	276

注）1. 形式の□には出力軸方向を示すH，Vのいずれかが入ります。詳細はF6頁をご参照ください。
2. 形式の△には、モータの容量記号が入ります。
3. 形式の ⋯⋯ には、取付位置記号が入ります。詳細はF7～F13頁をご参照ください。
4. 寸法表の枠番の■には、0または5が入ります。
5. 中空軸の穴径寸法公差は、JIS B 0401-1998"H8"です。
6. 中空軸のキー溝寸法は、JIS B 1301-1996（ISO）「キー及びキー溝 平行キー（普通形）」に準拠しています。
7. 本寸法図の寸法及び質量は予告なしに変更することがあります。

寸法図

■中空軸・フランジ取付／ベベル+サイクロ 2 段形／Aサイズ

プレミアム効率 三相モータ　L □ YM △- 5A12DA～12DB-EP ⋯ (-B) - 減速比

取付位置記号 G3

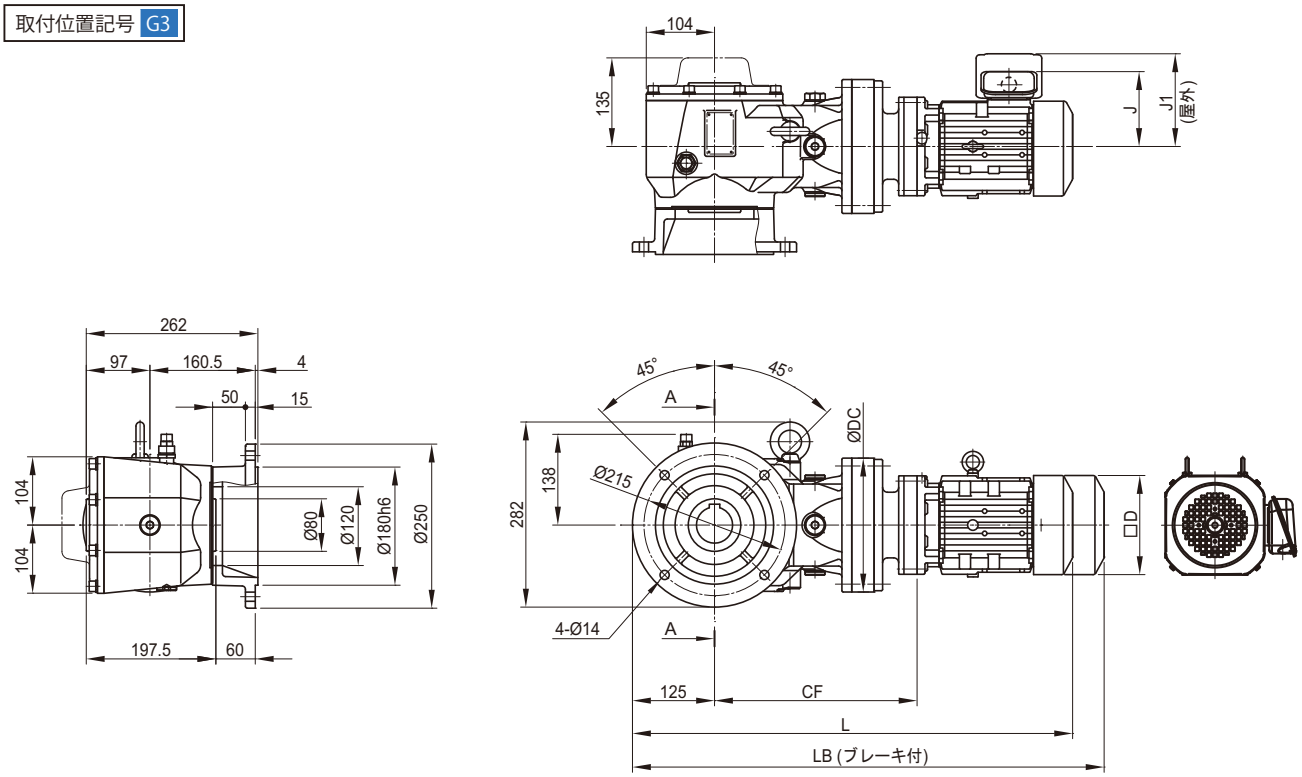

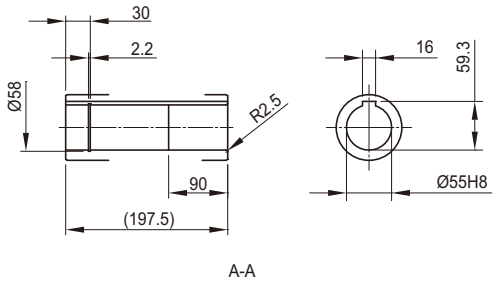

A-A

取付位置記号 G2

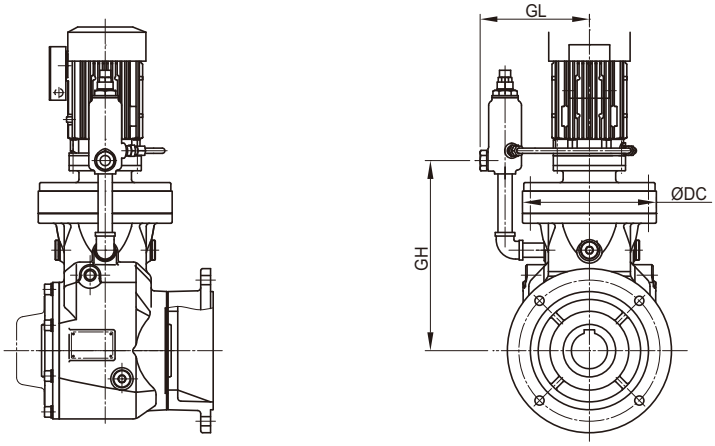

注）取付位置記号 G3、G2 以外の寸法はご照会ください。

寸法図

枠番	CF	DC	モータ				屋内形					屋外形				
			種類	容量 kW×4P	容量 記号	□D	J	ブレーキ無		ブレーキ付		J1	ブレーキ無		ブレーキ付	
								L	質量 (kg)	LB	質量 (kg)		L	質量 (kg)	LB	質量 (kg)
5A12DB	309	204	プレミアム効率 三相	0.75	1	□158	122	715	77	778	82	149	715	77	778	82

枠番	GL	GH
5A12DB	203	299

注）1. 形式の□には出力軸方向を示すH，Vのいずれかが入ります。詳細はF6頁をご参照ください。
2. 形式の△には、モータの容量記号が入ります。
3. 形式の⋯⋯には、取付位置記号が入ります。詳細はF7～F13頁をご参照ください。
4. 寸法表の枠番の■には、0または5が入ります。
5. 中空軸の穴径寸法公差は、JIS B 0401-1998"H8"です。
6. 中空軸のキー溝寸法は、JIS B 1301-1996（ISO）「キー及びキー溝 平行キー（普通形）」に準拠しています。
7. 本寸法図の寸法及び質量は予告なしに変更することがあります。

寸法図

■中空軸・フランジ取付／ベベル+サイクロ 2 段形／Bサイズ

プレミアム効率 三相モータ　L □ YM △- 5B12DA ～ 14DB-EP [ ] (-B) - 減速比

取付位置記号 G3

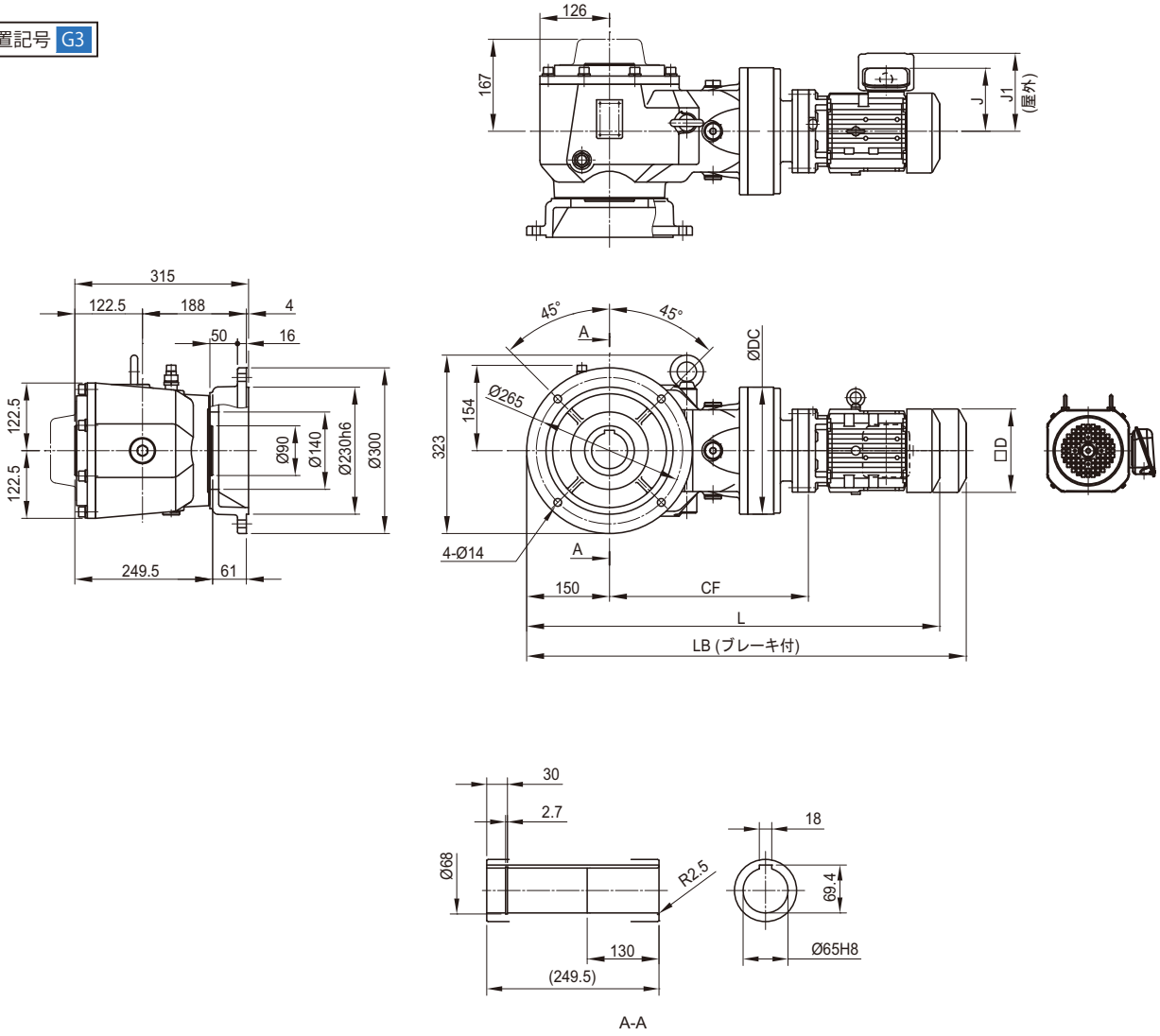

取付位置記号 G2

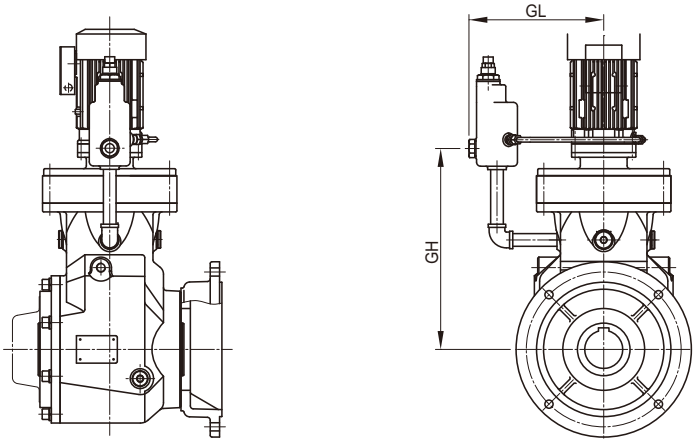

注）取付位置記号 G3、G2 以外の寸法はご照会ください。

寸法図

枠番	CF	DC	モータ				屋内形					屋外形				
			種類	容量 kW×4P	容量 記号	□D	J	ブレーキ無		ブレーキ付		J1	ブレーキ無		ブレーキ付	
								L	質量 (kg)	LB	質量 (kg)		L	質量 (kg)	LB	質量 (kg)
5B12DB	345	204	プレミアム効率三相	0.75	1	□158	122	776	106	840	110	149	776	106	840	110
				1.1	1H	□167	126	803	109	873	114	153	803	110	873	115
5B14DB	361	230		0.75	1	□158	122	792	114	855	119	149	792	114	855	119
				1.1	1H	□167	126	819	117	888	123	153	819	118	888	124
				1.5	2	□167	126	819	118	888	124	153	819	119	888	125

枠番	GL	GH
5B12DB	203	336
5B14DB	231	349

注）1. 形式の□には出力軸方向を示すH，Vのいずれかが入ります。詳細はF6頁をご参照ください。
2. 形式の△には、モータの容量記号が入ります。
3. 形式の ⋯⋯ には、取付位置記号が入ります。詳細はF7～F13頁をご参照ください。
4. 寸法表の枠番の■には、0または5が入ります。
5. 中空軸の穴径寸法公差は、JIS B 0401-1998"H8"です。
6. 中空軸のキー溝寸法は、JIS B 1301-1996（ISO）「キー及びキー溝 平行キー（普通形）」に準拠しています。
7. 本寸法図の寸法及び質量は予告なしに変更することがあります。

寸法図

■中空軸・フランジ取付／ベベル+サイクロ 2 段形／Cサイズ

プレミアム効率 三相モータ　L □ YM △- 5C14DA ～ 16DB-EP □ (-B) - 減速比

取付位置記号 G3

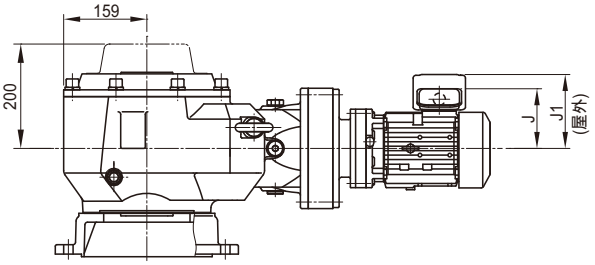

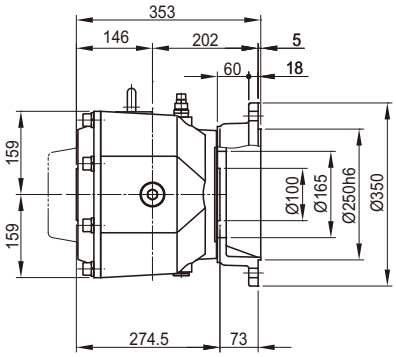

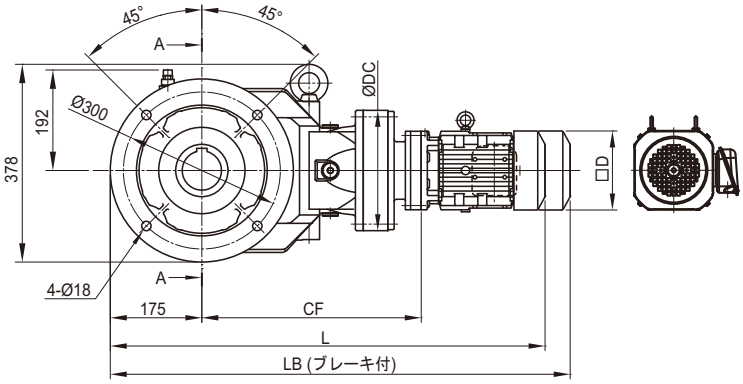

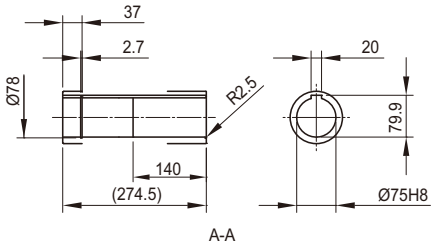

取付位置記号 G2

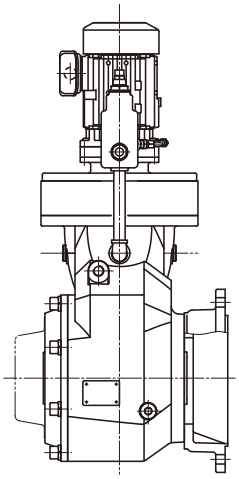

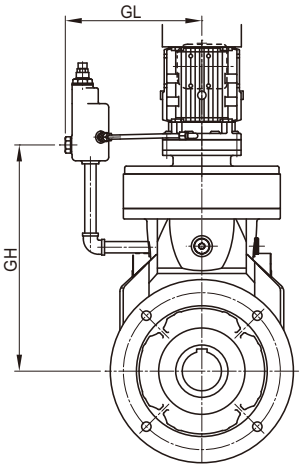

注）取付位置記号 G3、G2 以外の寸法はご照会ください。

寸法図

枠番	CF	DC	モータ				屋内形					屋外形				
			種類	容量 kW×4P	容量記号	□D	J	ブレーキ無		ブレーキ付		J1	ブレーキ無		ブレーキ付	
								L	質量 (kg)	LB	質量 (kg)		L	質量 (kg)	LB	質量 (kg)
5C14DB	419	230	プレミアム効率三相	0.75	1	□ 158	122	875	156	939	160	149	875	156	939	160
				1.1	1H	□ 167	126	902	159	972	164	153	902	160	972	165
				1.5	2	□ 167	126	902	160	972	165	153	902	161	972	166
5C14DC	433	230		0.75	1	□ 158	122	889	157	953	162	149	889	157	953	162
				1.1	1H	□ 167	126	916	160	986	165	153	916	161	986	166
				1.5	2	□ 167	126	916	161	986	166	153	916	162	986	167
				2.2	3	□ 184	150	937	169	1015	177	183	937	169	1015	177
5C16DA	442	300		0.75	1	□ 158	122	898	181	962	186	149	898	181	962	186
				1.1	1H	□ 167	126	925	184	995	190	153	925	185	995	191
				1.5	2	□ 167	126	925	185	995	191	153	925	186	995	192
5C16DB	456	300		0.75	1	□ 158	122	912	183	976	187	149	912	183	976	187
				1.1	1H	□ 167	126	939	186	1009	191	153	939	187	1009	192
				1.5	2	□ 167	126	939	187	1009	192	153	939	188	1009	193

枠番	GL	GH
5C14DB	231	411
5C14DC	231	418
5C16DA	261	433
5C16DB	261	440

注）1. 形式の□には出力軸方向を示すH，Vのいずれかが入ります。詳細はF6頁をご参照ください。
2. 形式の△には、モータの容量記号が入ります。
3. 形式の ⋯⋯ には、取付位置記号が入ります。詳細はF7～F13頁をご参照ください。
4. 寸法表の枠番の■には、0または5が入ります。
5. 中空軸の穴径寸法公差は、JIS B 0401-1998"H8"です。
6. 中空軸のキー溝寸法は、JIS B 1301-1996（ISO）「キー及びキー溝 平行キー（普通形）」に準拠しています。
7. 本寸法図の寸法及び質量は予告なしに変更することがあります。

M E M O

概要
標準仕様
形式
取付位置記号と端子箱位置
製作範囲
選定手順
選定表
寸法図
軸上取付
フランジ取付
ベベル+CY1段 減速比 11～305
ベベル+CY2段 減速比 364～1320

ベベル・バディボックス®5シリーズ G

技術資料

	頁
1. 減速機部	G3
2. モータ部	G21

M E M O

ベベル・バディボックス® 5 シリーズ

技術資料

1. 減速機部

	頁
構造図	G4
銘板の見方	G5
潤滑	G6
慣性モーメント・GD²	G9
中空軸形取扱資料	G14
取合オプション	G18

構 造 図

1. ベベル・バディボックス® ・ギヤ部の構造図

ギヤ部の構造図

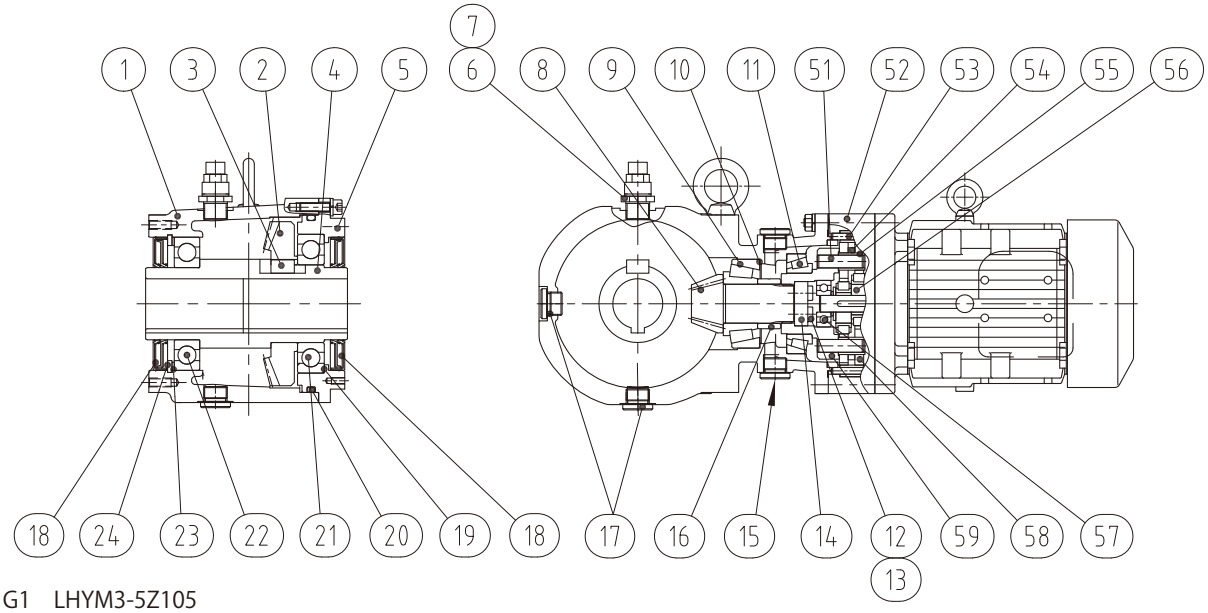

図 G1　LHYM3-5Z105

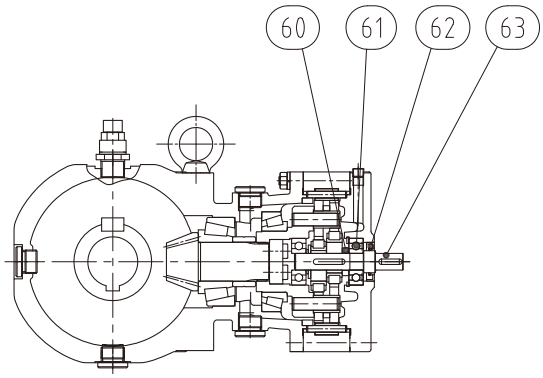

図 G2　LHY-5C145

表 G1　ベベル・バディボックスギヤ部主要部品

品番	部　品　名	品番	部　品　名	品番	部　品　名
1	ケーシング	16	カラー	51	内ピン
2	ギヤ	17	つば付六角穴付プラグ	52	枠
3	両角平行キー	18	オイルシール	53	外ピン
4	ホローシャフト	19	シム	54	サシワ
5	出力軸カバー	20	O リング	55	内ローラ
6	ブッシュ	21	出力軸 A 軸受	56	偏心軸受
7	空気抜栓	22	出力軸 B 軸受	57	曲線板
8	ピニオン軸	23	シム	58	ピンキャリア
9	ピニオン軸 A 軸受	24	止め輪	59	入力軸 A 軸受
10	シム			60	ディスタンス
11	ピニオン軸 B 軸受			61	入力軸 B 軸受
12	六角穴付ボルト			62	オイルシール
13	ばね座金			63	入力軸
14	押さえ板				
15	つば付六角穴付プラグ				

銘板の見方

1. ギヤモータ（モータ直結形）の場合

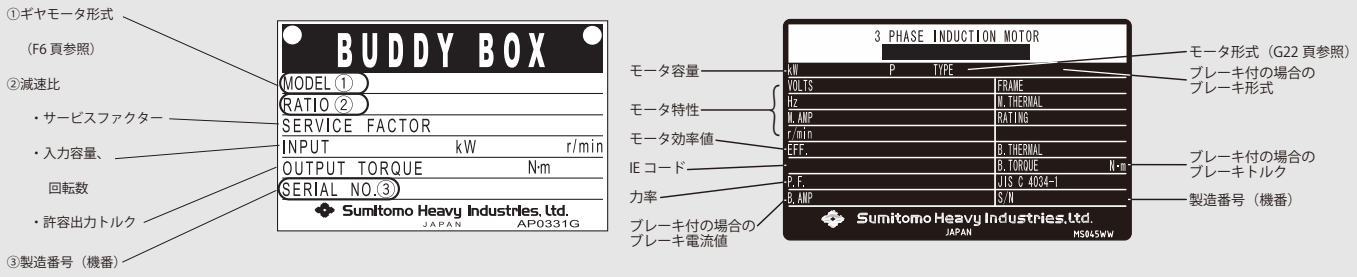

［ギヤ部の銘板］　［モータ部の銘板］

図 G3 ギヤモータの銘板

潤 滑

1. 標準潤滑方式

① 標準潤滑方式

「枠番」の末尾の■は、0 , 5 のいずれかが入ります。

表 G2　標準潤滑方式一覧

枠　番	サイクロまたは遊星 1 段形		5Z10 ■	5Z11 ■ 5A11 ■	5Z12 ■ 5A12 ■ 5B12 ■	5A14 ■ 5B14 ■ 5C14 ■	5B16 ■ 5C16 ■	5C17 ■
	サイクロ 2 段形		—	—	5A12DB 5B12DB	5B14DB 5C14DB 5C14DC	5C16DA 5C16DB	—
出力側（ベベル）			油浴式潤滑					
入力側（サイクロまたは遊星）	モータ水平		油浴式潤滑					
	モータ垂直	出力側が下	油浴式潤滑					
		出力側が上	グリース潤滑					

注）1. ベベル・バディボックス® 減速機が、標準入力回転数にて駆動される場合の潤滑方式です。
2. 油浴式潤滑が標準となっている機種でも、ご使用条件によってはグリース潤滑が可能な場合もあります。その場合、性能等が異なる場合がありますので、ご照会ください。
3. ■には減速比との組み合わせで 0 または 5 が入ります。

2. 潤滑剤

①油潤滑機種

油潤滑機種は油を抜いて出荷していますので、必ず運転前にオイルゲージの中央まで給油してください。

表 G3 推奨潤滑油（工業用極圧ギヤー油・SP 系、JIS K2219 工業用ギヤー油 2 種相当）

周囲温度　℃	コスモ石油	JX 日鉱日石エネルギー	出光興産	昭和シェル石油	エクソンモービル	
-10 ～ 5	コスモギヤー SE 68	ボンノック M 68	ダフニースーパーギヤオイル 68	シェルオマラ S2 G 68	スパルタン EP 68	モービルギヤ 600XP 68
0 ～ 35	コスモギヤー SE 100 , 150	ボンノック M 100 , 150	ダフニースーパーギヤオイル 100 , 150	シェルオマラ S2 G 100 , 150	スパルタン EP 100 , 150	モービルギヤ 600XP 100, 150
30 ～ 50	コスモギヤー SE 220 ～ 460	ボンノック M 220 ～ 460	―	シェルオマラ S2 G 220 ～ 460	スパルタン EP 220 ～ 460	モービルギヤ 600XP 220 ～ 460

注）1. 冬季または比較的低い周囲温度で使用する場合には、枠内の低い粘度の油をご使用ください。
2. 常時 0 ℃～ 40 ℃以外の周囲温度で使用する場合はご照会ください。
3. 潤滑油は取扱説明書の方法および交換時期にしたがって、定期的に交換してください。

②グリース潤滑機種（取付位置記号が Y4、G4 の機種）

グリース潤滑を用いている機種は、表 G4 のグリースを該当部に充填して出荷されます。ご使用の際は、油潤滑部への給油のみ行ってください。

表 G4 標準グリース

周囲温度 ℃	公　称 減速比	機種	
		i) 5Z10 ■、5Z11 ■、5Z12 ■、5A11 ■、5A12 ■、5B12 ■	ii) 5A14 ■、5B14 ■、5B16 ■、5C14 ■、5C16 ■、5C17 ■
-10 ～ 50	11 ～ 18	昭和シェル石油 シェル　アルバニヤ EP グリース　R0	
	21 ～	ニッペコ BEN10-No.2	コスモ石油 コスモグリース ダイナマックス SH　No.2

■には 0、5、DA、DB、DC のいずれかが入ります。

・表 G4 以外のグリースは使用しないでください。
・ご使用条件により表 G4 と異なるグリースを推奨する場合があります。

機種	周囲温度　℃	機種 / 部位	メーカ	商品名
住友製モータ	-10 ～ 50	シールドベアリング	協同油脂	マルテンプ SRL

※ 3 年を越える長期保管を行う場合グリースのメンテナンスが必要になる場合があります。ご照会ください。

潤 滑

3. 給油量

・給油量の概略値を表 G5 に示します。
・必ずオイルゲージにて油面レベルを確認してください。

表 G5　ベベル・バディボックス® の給油量の概略値（リットル）

〔1 段形〕出力側：ベベル部，入力側：サイクロまたは遊星部　　G：グリース潤滑（給脂量は取扱説明書をご参照ください。）

枠番	取付位置記号					
	Y1・G1・Y3・G3	Y2・G2	Y4・G4		Y5・G5	Y6・G6
			出力側	入力側		
5Z10 ■	0.8	1.6	0.7	G	0.7	0.9
5Z11 ■	0.9	1.7	0.7	G	0.7	1.0
5Z12 ■	0.9	1.8	0.7	G	0.8	1.0
5A11 ■	1.6	3.1	0.8	G	1.4	1.9
5A12 ■	1.7	3.2	0.8	G	1.4	1.9
5A14 ■	1.9	3.6	0.8	G	1.7	2.2
5B12 ■	2.7	5.2	1.6	G	2.3	3.1
5B14 ■	2.9	5.5	1.6	G	2.5	3.3
5B16 ■	3.3	6.2	1.6	G	3.0	3.7
5C14 ■	5.4	10.7	3.5	G	5.1	5.7
5C16 ■	6.1	11.6	3.5	G	5.8	6.4
5C17 ■	6.5	12.1	3.5	G	6.2	6.8

■には 0 または 5 が入ります。

〔2 段形〕出力側：ベベル部，入力側：サイクロ　　G：グリース潤滑（給脂量は取扱説明書をご参照ください。）

枠番	取付位置記号					
	Y1・G1・Y3・G3	Y2・G2	Y4・G4		Y5・G5	Y6・G6
			出力側	入力側		
5A12DB	1.8	3.2	0.8	G	1.4	2.0
5B12DB	2.8	5.3	1.6	G	2.4	3.2
5B14DB	3.0	5.5	1.6	G	2.6	3.4
5C14DB	5.5	10.8	3.5	G	5.2	5.7
5C14DC	5.5	10.9	3.5	G	5.2	5.8
5C16DA	6.1	11.6	3.5	G	5.9	6.5
5C16DB	6.2	11.7	3.5	G	6.0	6.5

4. オイルシールに関するご注意

オイルシールには寿命があり、長時間でのご使用で自然劣化や磨耗によってシール効果が低下することがあります。減速機の使用条件や周囲環境によってシール寿命は大きく異なります。通常運転（均一荷重、1 日 10 時間運転、常温下）でのご使用に際しては、1 ～ 3 年程度を目安に交換されることをお奨めします。尚、その際に軸（又はカラー）に錆が発生している場合、同時に交換していただく様にお願い致します。

1. 慣性モーメント・GD² と始動時間

相手機械を完全に始動させるためには、始動トルクが負荷トルクより充分に大きく、また動き始めてから全負荷速度に達するまでの間もモータトルクが常に負荷トルクを上回っていなければなりません。

始動期間中のモータトルクと負荷トルクとの差が加速トルクで、平均加速トルクを Ta（N・m，kgf・m）とすると回転速度 n（r/min）までの始動時間 ts（s）は、慣性モーメント又は GD^2 を用いて次式で計算されます。

$$ts = \frac{(J_M + J_C + J_L) \cdot n}{9.55 \cdot \bar{T}a} (S) \qquad ts = \frac{(GD_M^2 + GD_C^2 + GD_L^2) \cdot n}{375 \cdot \bar{T}a} (S)$$

ただし、J_M: モータ（ブレーキドラムを含む）の慣性モーメント（kg・m²）
J_C: サイクロ減速機の慣性モーメント（kg・m²）
J_L :- モータ軸に換算した相手機械（カップリング、プーリを含む）の慣性モーメント（kg・m²）

GD_M^2: モータ（ブレーキドラムを含む）の GD^2（kgf・m²）
GD_C^2: サイクロ減速機の GD^2（kgf・m²）
GD_L^2:- モータに換算した相手機械（カップリング、プーリを含む）の GD^2（kgf・m²）

平均加速トルク　$\bar{T}a$

ここで平均トルクとは、右図のようにモータトルクと負荷トルクとの差すなわち負荷を加速させるための実際のトルクの平均値のことをいい、始動時間を求めるには、このモータトルク曲線と負荷トルク曲線が必要です。しかしこの方法では、平均加速トルクを求めるのは非常に困難であるため実際の負荷時の平均加速トルクは次のようにして計算します。

全電圧始動の場合、始動期間中の平均加速トルク Ta〔N・m，kgf・m〕は、次式で概略計算されます。

$$\bar{T}a \fallingdotseq 0.8 \left(\frac{Ts+Tm}{2}\right) - \bar{T}_L \ (N \cdot m,\ kgf \cdot m)$$

また、始動期間中の平均負荷トルク $\bar{T}_L$（N・m，kgf・m）は、モータ全負荷トルクを T_L（N・m，kgf・m）とすると、大体次のように考えられます。

定トルク負荷の場合・・・・・・・・・・$\bar{T}_L \fallingdotseq T_L$（N・m，kgf・m）
二乗低減トルク負荷の場合・・・・・・・$\bar{T}_L \fallingdotseq 0.34T_L$（N・m，kgf・m）

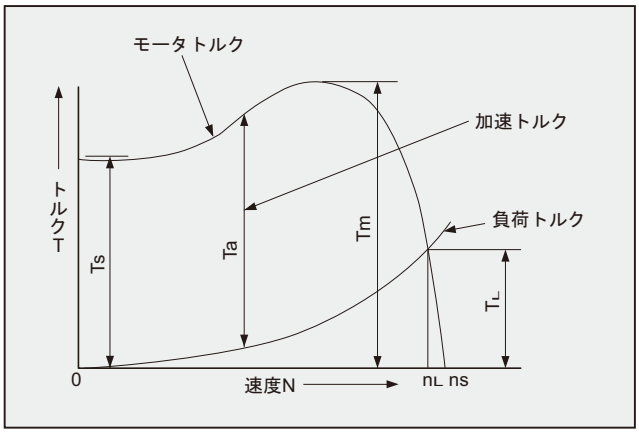

図 G4　トルク線図

Ts：始動トルク
Tm：最大トルク（停動トルク）
Ta：加速トルク
T_L：全負荷トルク
ns：同期回転速度
n_L：全負荷回転速度

慣性モーメント・GD²

2. 慣性モーメントJの算出方法

(1) 回転体の慣性モーメント

回転軸が重心を通る場合		回転軸が重心を通らない場合	
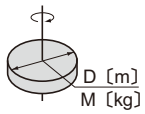	$J=\frac{1}{8}MD^2$〔kg・m²〕	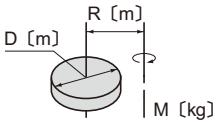	$J=\frac{M}{4}\left(\frac{1}{2}D^2+4R^2\right)$〔kg・m²〕
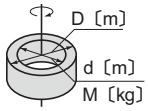	$J=\frac{1}{8}M(D^2+d^2)$〔kg・m²〕	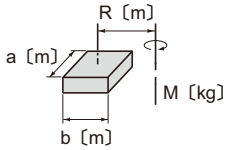	$J=\frac{M}{4}\left(\frac{a^2+b^2}{3}+4R^2\right)$〔kg・m²〕
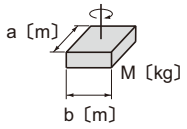	$J=\frac{1}{12}M(a^2+b^2)$〔kg・m²〕	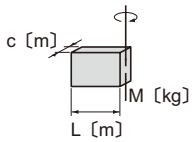	$J=\frac{1}{12}M(4L^2+C^2)$〔kg・m²〕

(2) 直線運動の慣性モーメント（負荷側軸における慣性モーメント）

一　般　用　途	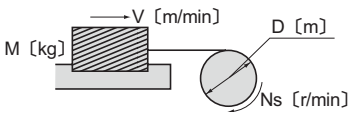	$J=\frac{M}{4}\left(\frac{V}{\pi\cdot Ns}\right)^2=\frac{M}{4}D^2$	〔kg・m²〕
コンベアによる水　平　運　動	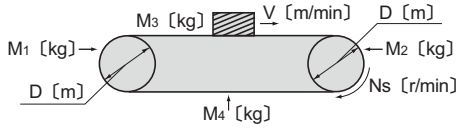	$J=\frac{1}{4}\left(\frac{M_1+M_2}{2}+M_3+M_4\right)\times D^2$	〔kg・m²〕
リードネジによる水　平　運　動	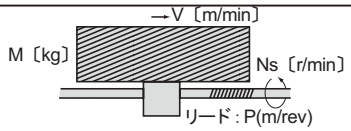	$J=\frac{M}{4}\left(\frac{V}{\pi\cdot Ns}\right)^2=\frac{M}{4}\left(\frac{P}{\pi}\right)^2$	〔kg・m²〕
巻き上げ機による上　下　運　動	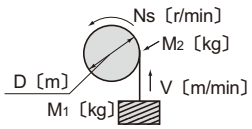	$J=\frac{M_1D^2}{4}+\frac{1}{8}M_2D^2$	〔kg・m²〕

(3) モータ軸（入力軸）への換算



$J_L=\left(\frac{N_{s2}}{N_{s1}}\right)^2J_R=\left(\frac{1}{Z}\right)^2J_R$

Z：総減速比

慣性モーメント・GD^2

3. GD^2 の算出方法

(1) 回転体の GD^2

回転軸が重心を通る場合		回転軸が重心を通らない場合	
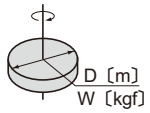	$GD^2=\frac{1}{2}WD^2$ 〔kgf・m²〕	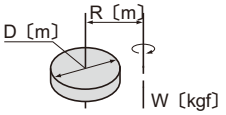	$GD^2=W\left(\frac{1}{2}D^2+4R^2\right)$ 〔kgf・m²〕
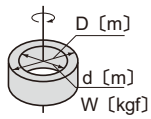	$GD^2=\frac{1}{2}W(D^2+d^2)$ 〔kgf・m²〕	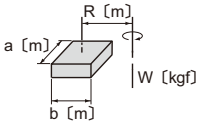	$GD^2=W\left(\frac{a^2+b^2}{3}+4R^2\right)$ 〔kgf・m²〕
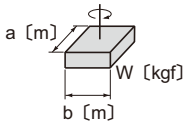	$GD^2=\frac{1}{3}W(a^2+b^2)$ 〔kgf・m²〕	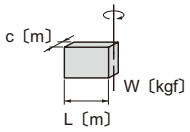	$GD^2=\frac{1}{3}W(4L^2+C^2)$ 〔kgf・m²〕

(2) 直線運動の GD^2（負荷側軸における GD^2）

一 般 用 途	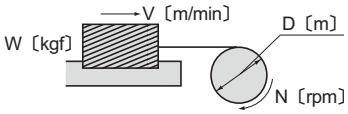	$GD^2=W\left(\frac{V}{\pi\cdot N}\right)^2=WD^2$ 〔kgf・m²〕
コンベアによる 水 平 運 動	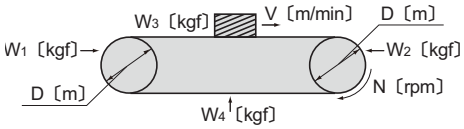	$GD^2=\left(\frac{W_1+W_2}{2}+W_3+W_4\right)\times D^2$ 〔kgf・m²〕
リードネジによる 水 平 運 動	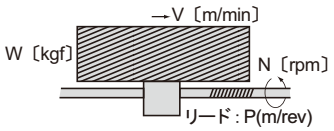	$GD^2=W\left(\frac{V}{\pi\cdot N}\right)^2=W\left(\frac{P}{\pi}\right)^2$ 〔kgf・m²〕
巻き上げ機による 上 下 運 動	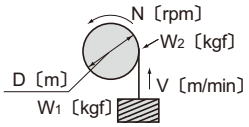	$GD^2=W_1D^2+\frac{1}{2}W_2D^2$ 〔kgf・m²〕

(3) モータ軸（入力軸）への換算

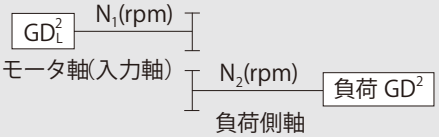

$$GD_L^2=\left(\frac{N_2}{N_1}\right)^2GD^2=\left(\frac{1}{Z}\right)^2GD^2$$

Z：総減速比

慣性モーメント・GD²

4. ベベル・バディボックス® 減速機の慣性モーメント・GD²

ベベル・バディボックス® のモータ軸における慣性モーメントおよび GD² を示します。
本表は入力部のサイクロ減速機・1 段形（減速比：11 ～ 305）の値です。サイクロ減速機 2 段形（減速比 364 以上）についてはご照会ください。

表 G6　ベベル・バディボックス® 減速機の慣性モーメント・GD²（中空軸形）

単位：J（慣性モーメント）　[× 10^{-4} kg-m²]
　　GD²　　[× 10^{-4} kgf-m²]

枠番	減速比																	
	11		13		14		16		18		21		22		25		28	
	J	GD²	J	GD²	J	GD²	J	GD²	J	GD²	J	GD²	J	GD²	J	GD²	J	GD²
5Z10 ■	4.39	17.6	2.59	10.4	2.51	10.1	1.60	6.42	1.55	6.20	1.30	5.19	-	-	-	-	0.85	3.41
5Z11 ■	5.57	22.3	2.91	11.7	2.83	11.3	1.93	7.70	1.87	7.50	2.02	8.07	1.89	7.56	1.86	7.46	1.40	5.61
5Z12 ■	11.0	43.9	6.56	26.3	6.48	25.9	4.77	19.1	4.72	18.9	3.63	14.5	4.08	16.3	4.06	16.2	2.82	11.3
5A11 ■	5.80	23.2	3.19	12.8	2.96	11.8	2.11	8.45	1.97	7.86	2.08	8.34	1.99	7.95	1.91	7.66	1.44	5.76
5A12 ■	11.3	45.3	6.91	27.6	6.69	26.7	5.00	20.0	4.85	19.4	3.75	15.0	4.22	16.9	4.15	16.6	2.89	11.6
5A14 ■	24.4	97.6	15.5	62.1	15.3	61.2	11.0	44.2	10.9	43.6	9.88	39.5	10.2	40.7	10.1	40.4	6.65	26.6
5B12 ■	15.3	61.3	9.48	37.9	8.93	35.7	6.72	26.9	6.36	25.4	4.75	19.0	5.06	20.2	4.88	19.5	3.45	13.8
5B14 ■	28.4	113	18.2	72.8	17.7	70.6	12.8	51.2	12.4	49.8	11.0	43.9	11.1	44.3	10.9	43.6	7.27	29.1
5B16 ■	81.0	324	52.1	208	51.6	206	35.5	142	35.1	141	26.1	105	29.5	118	29.3	117	18.0	72.2
5C14 ■	39.5	158	26.0	104	24.2	97.0	17.9	71.5	16.8	67.0	14.0	56.0	13.7	54.8	13.1	52.5	8.98	35.9
5C16 ■	92.8	371	60.4	242	58.6	235	40.6	163	39.5	158	29.0	116	32.0	128	31.4	126	19.7	78.7
5C17 ■	160	641	102	408	100	402	76.9	308	75.8	303	69.6	279	68.2	273	67.6	271	51.3	205

枠番	減速比																	
	35		39		46		53		60		67		74		80		88	
	J	GD²	J	GD²	J	GD²	J	GD²	J	GD²	J	GD²	J	GD²	J	GD²	J	GD²
5Z10 ■	0.51	2.03	0.50	1.99	0.46	1.85	0.40	1.62	0.29	1.16	0.30	1.22	0.30	1.21	0.27	1.07	0.27	1.07
5Z11 ■	1.01	4.04	1.00	4.00	0.88	3.51	0.80	3.21	0.75	3.01	0.66	2.62	0.65	2.61	0.63	2.51	0.62	2.50
5Z12 ■	1.73	6.91	1.72	6.87	1.82	7.29	1.70	6.82	1.28	5.10	1.44	5.74	1.43	5.73	1.32	5.29	1.32	5.28
5A11 ■	1.05	4.20	1.02	4.08	0.89	3.57	0.81	3.26	0.76	3.04	0.67	2.66	0.66	2.63	0.63	2.54	0.63	2.52
5A12 ■	1.78	7.13	1.75	7.01	1.85	7.39	1.72	6.90	1.29	5.16	1.45	5.81	1.44	5.77	1.33	5.33	1.33	5.31
5A14 ■	4.71	18.9	4.68	18.7	3.78	15.1	3.40	13.6	3.01	12.0	2.56	10.3	2.56	10.2	2.38	9.53	2.38	9.50
5B12 ■	2.12	8.49	2.05	8.20	2.06	8.24	1.88	7.53	1.42	5.66	1.54	6.18	1.52	6.10	1.40	5.60	1.38	5.54
5B14 ■	5.08	20.3	5.01	20.0	4.01	16.0	3.58	14.3	3.14	12.6	2.67	10.7	2.65	10.6	2.45	9.81	2.44	9.75
5B16 ■	12.9	51.6	12.8	51.3	11.3	45.2	10.1	40.5	8.53	34.1	7.79	31.2	7.77	31.1	7.25	29.0	7.23	28.9
5C14 ■	6.15	24.6	5.91	23.6	4.66	18.6	4.06	16.3	3.52	14.1	2.96	11.8	2.89	11.6	2.66	10.6	2.61	10.5
5C16 ■	13.9	55.7	13.7	54.8	11.9	47.7	10.6	42.4	8.89	35.6	8.07	32.3	8.00	32.0	7.45	29.8	7.40	29.6
5C17 ■	38.8	155	38.6	154	36.1	144	31.9	128	30.5	122	28.4	113	28.3	113	27.3	109	27.2	109

枠番	減速比															
	102		112		123		151		179		207		249		305	
	J	GD²	J	GD²	J	GD²	J	GD²	J	GD²	J	GD²	J	GD²	J	GD²
5Z10 ■	0.19	0.74	0.17	0.67	0.17	0.67	0.15	0.61	0.21	0.82	0.14	0.55	0.20	0.78	0.13	0.52
5Z11 ■	0.60	2.41	0.57	2.30	0.57	2.29	0.56	2.23	0.54	2.16	0.54	2.14	0.53	2.11	0.52	2.10
5Z12 ■	0.93	3.72	0.88	3.53	0.88	3.52	0.84	3.34	1.16	4.63	0.79	3.17	1.12	4.50	0.76	3.05
5A11 ■	0.61	2.42	0.58	2.31	0.57	2.30	0.56	2.24	0.54	2.16	0.54	2.14	0.53	2.12	0.53	2.10
5A12 ■	0.94	3.74	0.89	3.55	0.88	3.54	0.84	3.35	1.16	4.64	0.79	3.18	1.12	4.50	0.76	3.05
5A14 ■	2.18	8.72	2.11	8.42	2.10	8.41	1.97	7.88	1.92	7.66	1.91	7.66	1.86	7.45	1.85	7.41
5B12 ■	0.98	3.91	0.92	3.68	0.91	3.65	0.86	3.43	1.17	4.69	0.81	3.22	1.13	4.53	0.77	3.07
5B14 ■	2.23	8.90	2.14	8.57	2.14	8.54	1.99	7.96	1.93	7.73	1.93	7.70	1.87	7.48	1.86	7.43
5B16 ■	6.41	25.7	6.15	24.6	6.14	24.6	5.88	23.5	5.77	23.1	5.80	23.2	5.54	22.2	5.46	21.8
5C14 ■	2.36	9.42	2.25	8.99	2.22	8.90	2.05	8.20	1.97	7.89	1.96	7.83	1.89	7.57	1.87	7.49
5C16 ■	6.54	26.1	6.25	25.0	6.23	24.9	5.93	23.7	5.81	23.2	5.82	23.3	5.56	22.2	5.47	21.9
5C17 ■	25.7	103	25.4	102	25.4	102	24.6	98.3	24.3	97.0	23.9	95.8	23.8	95.3	23.7	94.9

注）1. 枠番の■には 0 または 5 が入ります。
2. 表 G6 にはモータの慣性モーメント・GD² は含まれていません。
モータ直結形の慣性モーメント・GD² は本表の値にモータの慣性モーメント・GD²（表 G7）を加算して求めてください。
3. 減速比 364 以上の慣性モーメント・GD² はご照会ください。
4. 上表の数値は予告なしに変更する事があります。

5. モータの慣性モーメント・GD²

表 G7　プレミアム効率三相モータの慣性モーメント・GD²

［4P モータ］

単位：J_M（慣性モーメント）（kg·m²）GD_M^2（kgf·m²）

kW × P	0.75kW × 4P		1.1kW × 4P		1.5kW × 4P		2.2kW × 4P		3.0kW × 4P		3.7kW × 4P		5.5kW × 4P	
	J_M	GD_M^2	J_M	GD_M^2	J_M	GD_M^2	J_M	GD_M^2	J_M	GD_M^2	J_M	GD_M^2	J_M	GD_M^2
ブレーキ無	0.00235	0.00942	0.00337	0.0135	0.00391	0.0156	0.00880	0.0352	0.0100	0.0400	0.0194	0.0777	0.0291	0.116
ブレーキ付	0.00258	0.0103	0.00396	0.0158	0.00450	0.0180	0.00978	0.0391	0.0110	0.0440	0.0209	0.0835	0.0306	0.122

kW × P	7.5kW × 4P		11kW × 4P	
	J_M	GD_M^2	J_M	GD_M^2
ブレーキ無	0.0409	0.164	0.0561	0.224
ブレーキ付	0.0450	0.180	0.0602	0.241

中空軸（ホローシャフト）形取扱資料

ホローシャフト形の取付

1. 被動軸への取付け

●被動軸表面及び中空軸内径に二硫化モリブデングリースを塗布し、減速機を被動軸に挿入してください。

●はめあいがかたい場合は、中空出力軸の端面を木製ハンマで軽くたたいて挿入してください。この際、ケーシングは絶対にたたかないでください。又、右図のように　ⓐ～ⓔの治具を製作してご使用頂ければ、よりスムーズに挿入出来ます。

●中空軸を、JIS H8 公差によって製作しています。被動軸の推奨寸法公差は以下の通りです。

均一荷重で衝撃が作用しない場合 ..... JIS h6 または js6

衝撃荷重がある場合や、ラジアル荷重が大きい場合 ..... JIS js6 または k6

●スナップリングのサイズは、JIS B2804 C 形止め輪に依ります。

●被動軸を段付にする場合、軸応力のチェックを行ってください。

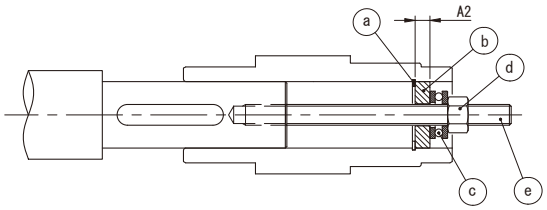

ⓐ止め輪　ⓑスペーサ　ⓒスラスト軸受　ⓓナット
ⓔ寸切ボルト

2. 被動軸からの取り外し

ケーシングと中空出力軸の間に余分な力がかからないようご注意ください。

右図の様にⓐ～ⓘの治具をご使用して頂ければ、よりスムーズに取り外すことができます。

注）取り付け、固定、及び取り外し用の部品は下記の推奨寸法のものをお客様でご用意ください。

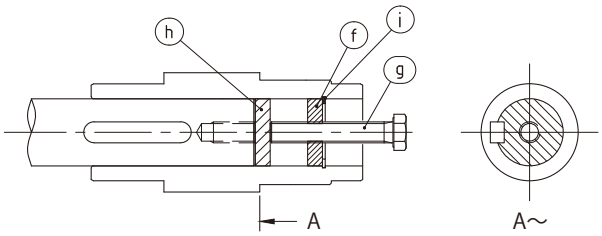

ⓕスペーサ　ⓖ上ボルト　ⓗ円板　ⓘ止め輪

中空軸取付・取外し用治具、被動軸推奨寸法図

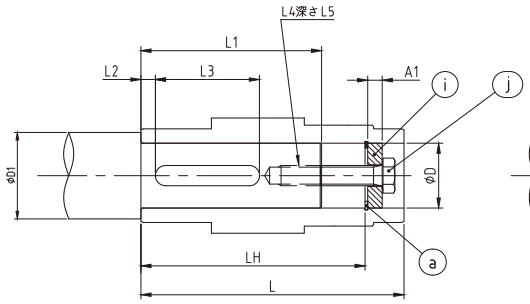

図G5　固定方法

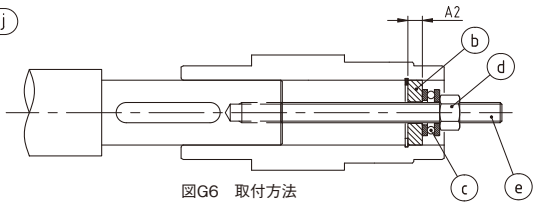

図G6　取付方法

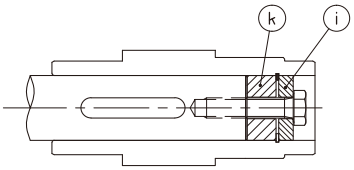

図G7　固定方法

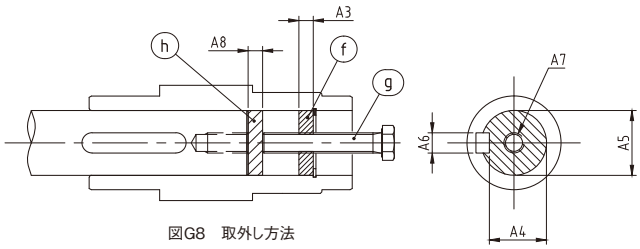

図G8　取外し方法

中空軸（ホローシャフト）形取扱資料

表 G8　被動軸および治具推奨寸法

枠番	中空軸（ベベル・バディボックス®）			被動軸推奨寸法						治具推奨寸法														
										ⓐ	ⓑ	ⓒ	ⓓ	ⓔ	ⓕ						ⓖ	ⓗ	ⓘ	ⓙ	ⓚ
	Φ D	L	LH	L1	L2	L3（最小寸法）(MIN)	L4	L5	Φ D1	穴用C形止め輪	A2	スラスト軸受	ナット	寸切りボルト	A3	A4	A5	A6	A7	上ボルト（総ネジ）	A8	A1	上ボルト	外径 x 幅
5Z10 ■ 5Z11 ■ 5Z12 ■	Φ 45	182	156	127	10	70	M16	32	Φ 55	Φ 45	25	51104	M16	M16×250	19	39.5	45	14	M24	M24×250	5	13	M16 × 70	Φ 45×29
5A11 ■ 5A12 ■ 5A14 ■	Φ 55	197.5	167.5	138.5	10	76	M16	32	Φ 65	Φ 55	25	51104	M16	M16×250	19	49	55	16	M24	M24×250	5	13	M16 × 70	Φ 55×29
5B12 ■ 5B14 ■ 5B16 ■	Φ 65	249.5	219.5	194.5	12	115	M20	34	Φ 75	Φ 65	25	51105	M20	M20×300	19	58	65	18	M24	M24×300	5	13	M20 × 70	Φ 65×25
5C14 ■ 5C16 ■ 5C17 ■	Φ 75	274.5	237.5	212.5	12	170	M20	39	Φ 85	Φ 75	25	51105	M20	M20×300	19	67.5	75	20	M24	M24×300	5	13	M20 × 75	Φ 75×25

※枠番の■には 0、5、DA、DB、DC のいずれかが入ります。

3. 被動軸への固定

●トルクアームにて回り止めの場合には、減速機を必ず被動軸に固定してください。

a. 減速機が機械側に動かない固定方法例

機械側

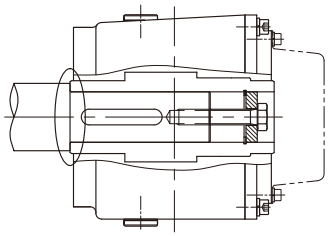

段付軸による固定

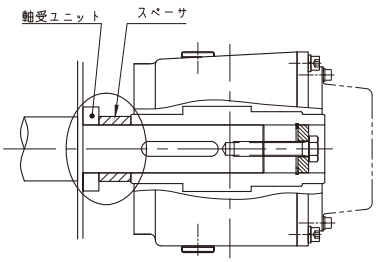

スペーサによる固定
（被動軸段なし）

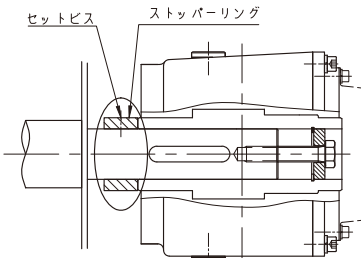

セットビスとストッパーリングによる固定
（被動軸段なし）

b. 減速機が反機械側に動かない固定方法例

機械側

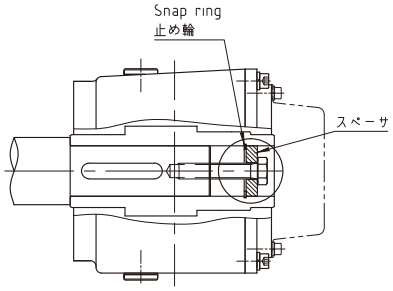

スペーサと止め輪による固定

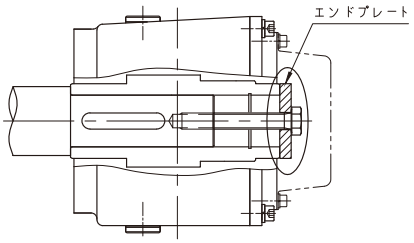

エンドプレートによる固定

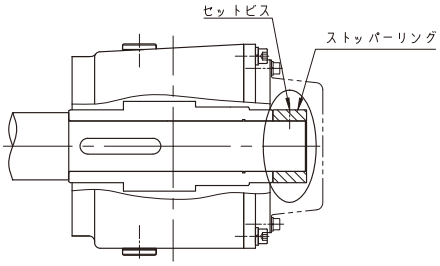

セットビスとストッパーリングによる固定

中空軸（ホローシャフト）形取扱資料

4. フランジ取付

被動軸及び減速機中空軸に対して、減速機ケースがこじられ余分な力が発生しない様、取り付けにご注意下さい。

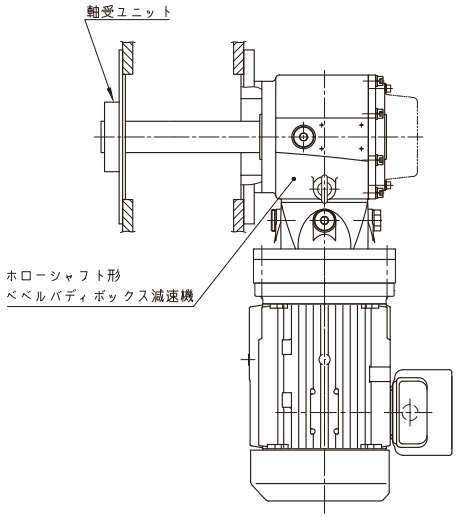

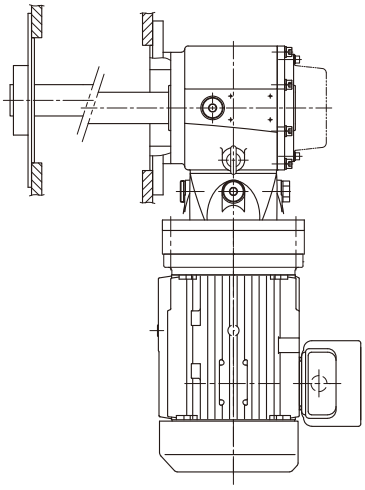

被動軸と取付インローの同芯度が悪い

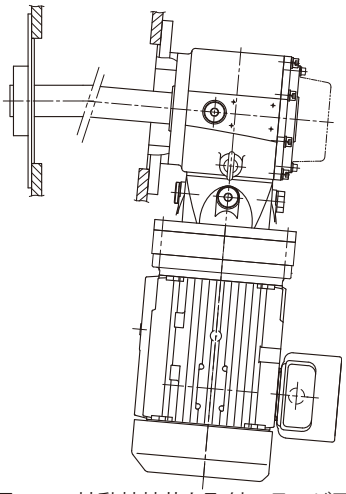

被動軸軸芯と取付フランジ面の直角度が悪い

減速機及び軸受けユニットに無理な力が働き内部部品の破損の原因になります。

良い例　　悪い

安全カバー

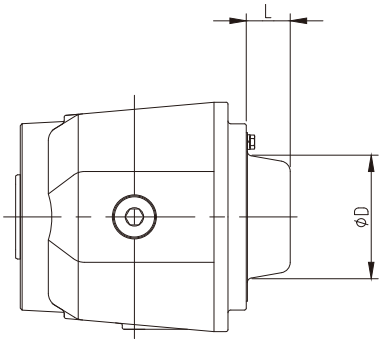

表 G9　安全カバー寸法

枠　番	L	Φ D
5Z10 ■ 5Z11 ■ 5Z12 ■	47	120
5A11 ■ 5A12 ■ 5A14 ■	43	115
5B12 ■ 5B14 ■ 5B16 ■	47	130
5C14 ■ 5C16 ■ 5C17 ■	57	180

■には 0、5、DA、DB、DC が入ります。
本表の値は、予告なしに変更することがあります。

MEMO

■中空軸（ホローシャフト）シュリンクディスク

設計推奨例

1. 被動軸の設計
・製品ご発注の際、シュリンクディスク取付方向を必ずご指定ください。（表 G10 参照）
納入後のシュリンクディスク取付方向の変更はできません。
・被動軸は表 G10 の寸法表を参考に設計してください。

2. シュリンクディスクの取付
・シュリンクディスクはボスを締め付ける面にグリースを塗布した状態で、減速機本体に付属して出荷しますので、そのまま組立できます。
輸送中に両プレート間に詰めてある挿入物は、ボルトを全部緩めれば取り外すことが出来ます。
今まで使用されていたシュリンクディスクを取り外して再使用するときは、まず分解して洗浄し、スライディングコーン、締付ボルト及びそのボルト頭と接触する面に二硫化モリブデングリースを塗布してください。

(1) ボスの孔及びそれに接する軸は完全に脱脂してください。
(2) シュリンクディスクを中空軸上にスライドさせてください。被動軸が中空軸の中に入るまでは、締付ボルトを締めないでください。
(3) 被動軸または減速機をスライドさせ、被動軸を中空軸に挿入してください。
(4) ボルトを締める時、両プレートの面が平行になるように注意してください。この場合短い柄のスパナが作業に適当です。
(5) シュリンクディスクが正しくセットされたことを確認した後で、適当な長さのスパナで締付ボルトを締め始めてください。時計方向に（対角ではありません）均一に順番に両プレートを平行に保ちながら締めてください。この場合、各ボルトを1回に 30°ずつ締めることをお勧めします。
(6) 締付が終わったシュリンクディスクは、必ずトルクレンチでチェックしてください。規定のトルクはシュリンクディスクの銘板に記されています。
(7) 最後に両プレートが平行であるかどうかを調べてください。

注）シュリンクディスクを上記の手順で取り付けてから、運転をしてください。
中空軸と被動軸の接触部は無潤滑状態ですので、正しい方法で取り付けられていない状態で回転させると、軸に傷やかじりが容易に発生します。

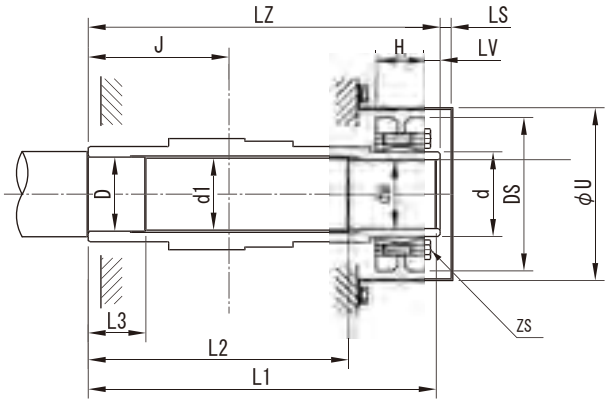

図 G9 シュリンクディスク方式
中空軸寸法

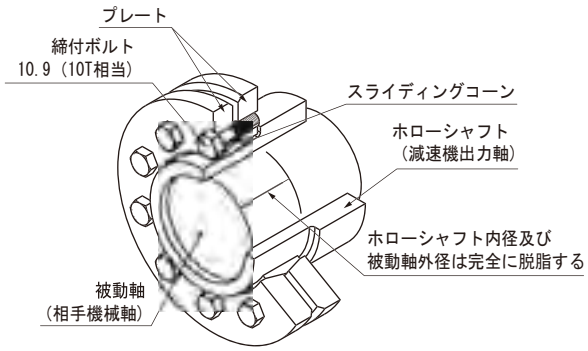

図 G10 シュリンクディスク構造

表 G10　シュリンクディスク設計参考寸法

枠　番	シュリンクディスク							中空軸（ホローシャフト）				
					据付ボルト						安全カバー	
	形式	d	DS	H	ZS	強度区分	TA N・m	J	LZ	LV	LS	U
5Z10 ■ 5Z11 ■ 5Z12 ■	S-45X55	55	100	30	M6	10.9	11.8	93	217	0	4.3	120
5A11 ■ 5A12 ■ 5A14 ■	S-55X68	68	115	30	M6	10.9	11.8	100.5	240	5	7	130
5B12 ■ 5B14 ■ 5B16 ■	S-65X80	80	145	32	M8	12.9	34.3	127	296	5	7.3	153
5C14 ■ 5C16 ■ 5C17 ■	S-75X100	100	170	44	M8	12.9	34.3	129	326	0	14.3	184

枠　番	被動軸（推奨設計寸法）					
	dw	d1	D	L1	L2	L3
5Z10 ■ 5Z11 ■ 5Z12 ■	45h6	45.5	46h7	217	167	50
5A11 ■ 5A12 ■ 5A14 ■	55h6	55.5	56h7	240	180	50
5B12 ■ 5B14 ■ 5B16 ■	65h6	65.5	66h7	296	236	50
5C14 ■ 5C16 ■ 5C17 ■	75h6	75.5	76h7	326	259	50

※枠番の■には、0、5、DA、DB のいずれかが入ります。

表 G11　締付ボルトの規定締付トルク

ボルト（ISO 10.9･JIS 10T）	M5	M6	M8	M10	M12	M16	M20	M24	M27
締付トルク（N･m）	6.9	11.8	29.4	57.8	98	245	480	823	1225

ボルト（ISO 12.9･JIS 10T）	M5	M6	M8	M10	M12	M16	M20	M24	M27
締付トルク（N･m）	7.8	13.7	34.3	67.6	118	284	559	960	1421

3. シュリンクディスクの取り外し

・シュリンクディスクの取り外しは、取付要領の逆の順序で行ってください。
・両プレートがスライディングコーンの上で傾かないように順番にボルトを少しずつ緩めてください。
・両プレートが平行でない場合は、ボルトは絶対に取り外さないでください。両プレートが突然にスライディングコーンから飛び出してけがをする恐れがあります。そのため全てのボルトを軽く緩め、両プレートの間にくさびを入れて平行を出してください。

取合オプション　減速機部

■トルクアーム

バンジョータイプのトルクアームをオプションで準備しています。
（トルクアーム取付ボルト（8 本）とさらばねが必要な場合は、トルクアームとセットではありませんので、別途手配してください。）

●トルクアーム使用例

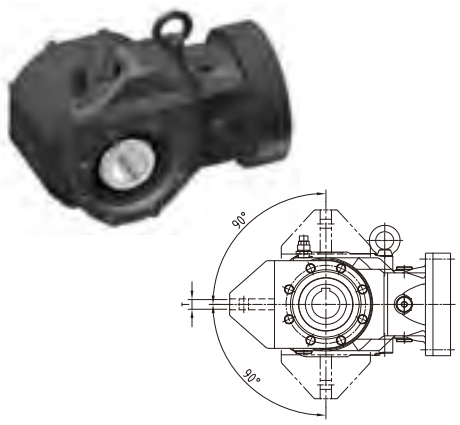

トルクアーム取付方法

1. トルクアームは減速機ケースの被動機械側に取り付けてください。
2. トルクアームの回り止め部には、減速機と被動軸の間に余計な力がかからぬよう、自由度を持たせてください。
3. 回り止めボルト等でトルクアームを固定することは、絶対行わないでください。
4. トルクアームと取り付けボルト（またはスペーサ）の間に緩衝材を取り付け、衝撃を緩和するような処置をしてください。
（緩衝材として、さらばねをオプションでご用意しています。）
ボルトは JIS 強度区分 10.9 以上のものを使用してください。
5. トルクアームを設置される際に、ボルトのゆるみ止め施行を必ず実施してください。
（ばね座金や U ナットの使用、ねじゆるみ止用接着剤の塗布等。）

トルクアームによる取付寸法（バンジョータイプ）

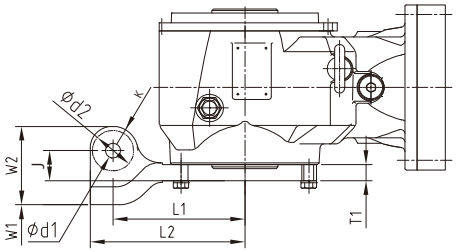

注）d2 寸法は、座面（機械加工面）の範囲です。

表 G12　トルクアーム寸法（バンジョータイプ）

枠番	L1	L2	W1	W2	T	T1	Φ d1	Φ d2	J	K	取付ボルト
5Z10■ 5Z11■ 5Z12■	130	160	22	37	22	20	18	53	36.8	30	M16
5A11■ 5A12■ 5A14■	160	187.7	22	44.8	22	20	18	50	37.3	30	M16
5B12■ 5B14■ 5B16■	195	229.1	26	47.9	26	24	22	60	40.9	MAX 37	M20
5C14■ 5C16■ 5C17■	240	284.1	30	61.4	30	28	26	83	58.9	MAX 57	M24

枠番の■には、0、5、DA、DB のいずれかが入ります。

●さらばねによる取付

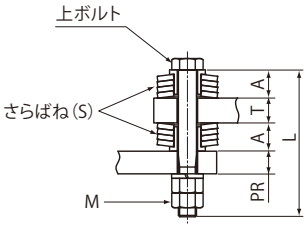

（1）弊社出荷のさらばねは、規格 DIN2093 相当品となります。
（2）ボルトは JIS 強度区分 10.9 以上のものを使用してください。
（3）組付け部（図 A 寸法部）には隙間を持たせない様に組付けください。
組付け部に隙間がある場合には、衝撃によってトルクアーム取付部を損傷させる恐れがあります。
（4）さらばねが潰れていない事を確認してください。
さらばねが潰れるまでナットを締め付けて組付けた場合には、さらばねの緩衝作用がなくなり減速機、及び、お客様装置取付部に余計な力が作用する恐れがあります。
ダブルナットでの締付時、さらばねが潰れない様にご注意ください。
（5）さらばねの接触面、及び、重なり合う面には、さらばねの摩耗低減の為グリース等の潤滑剤を塗布してください。
（6）ゆるみ止め用接着剤塗布、U ナット使用等、ボルトのゆるみ止めを必ず実施してください。
（7）さらばねの初期たわみにより、組付け部に隙間が発生した場合には、ナットを増し締めして隙間が「ゼロ」となるように調整して下さい。この際、さらばねが潰れない様にご注意ください。

表 G13　さらばね使用時の取付寸法

枠番	A	M（ナット）	PR(MAX)	T	S（さらばね呼び）	枚数（さらばね）	ボルト長さ L
5Z10■ 5Z11■ 5Z12■	16.1	M16	40	22	A50	2 x 3	90+PR
5A11■ 5A12■ 5A14■	16.1	M16	40	22	A50	2 x 3	90+PR
5B12■ 5B14■ 5B16■	20.4	M20	50	26	A63	2 x 4	115+PR
5C14■ 5C16■ 5C17■	24.7	M24	60	30	A80	2 x 3	130+PR

枠番の■には、0、5、DA、DB のいずれかが入ります。

注）バンジョータイプトルクアームの取付方向や機械装置のレイアウトによっては、減速機に取り付けられている給排油位置がトルクアームや機械装置に干渉する場合があります。
給排油位置の変更は可能ですので事前に干渉の有無をご確認頂き、問題がありましたらご照会ください。

ベベル・バディボックス® 5シリーズ

G　技術資料

2. モータ部

	頁
構造図	G22
モータ特性表	G23
端子箱の仕様	G24
ブレーキ	G28
結線	G34

構 造 図

1. ギヤモータ用モータの構造図

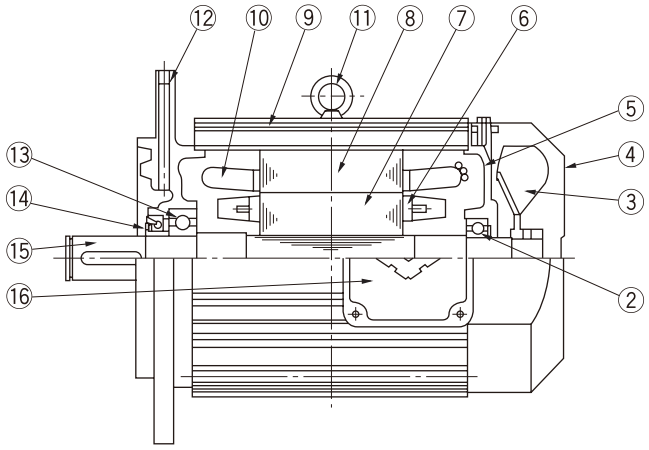

図 G11　80 ～ 112 M枠の構造例

モータ部主要部品

品番	部 品 名	品番	部 品 名	品番	部 品 名
1	軸受カバー	7	回転子鉄心	13	モータ軸軸受 A
2	モータ軸軸受 B	8	固定子鉄心	14	油切りカラー（オイルシール）
3	ファン	9	フレーム	15	モータ軸
4	ファンカバー	10	固定子巻線	16	端子箱
5	反負荷側カバー	11	アイボルト	17	軸受カバー
6	回転子導体	12	継カバー		

2. モータ形式

T　C　—　F　X　P

外 被 の 形	
T	全閉形

回 転 子 記 号	
C	普通かご形
K	特殊かご形

規格・規制対応	
P	プレミアム効率モータ

冷却方式	
F	自己通風ファン付（外扇）

保 護 形 式	
X	屋　外（非防爆）
空欄	屋　内（非防爆）

モータ特性表

1. 国内仕様モータ

表 G14a　プレミアム効率三相モータ（200V 級）

モータ枠番	極数	4P																				
	電源	200V-50Hz							200V-60Hz							220V-60Hz						
	出力 (kW)	定格電流 (A)	効率 (%)	IE コード	停動トルク (%)	始動トルク (%)	始動電流 (A)	回転数 (r/min)	定格電流 (A)	効率 (%)	IE コード	停動トルク (%)	始動トルク (%)	始動電流 (A)	回転数 (r/min)	定格電流 (A)	効率 (%)	IE コード	停動トルク (%)	始動トルク (%)	始動電流 (A)	回転数 (r/min)
N-80M	0.75	4.29	84.6	IE3	446	423	26.3	1440	3.73	86.6	IE3	384	346	23.9	1730	3.78	86.5	IE3	481	438	26.7	1740
N-90S	1.1	5.46	85.6	IE3	387	336	35.0	1440	4.90	86.9	IE3	328	264	31.1	1730	4.79	87.5	IE3	411	338	34.9	1740
N-90L	1.5	7.48	85.8	IE3	375	338	45.0	1430	6.80	87.3	IE3	325	271	41.1	1730	6.57	87.7	IE3	407	345	45.7	1730
N-100L	2.2	10.4	88.7	IE3	465	382	83.0	1450	9.32	89.8	IE3	402	297	74.9	1740	9.08	90.2	IE3	500	380	83.6	1750
N-112S	3.0	13.6	87.9	IE3	419	352	98.9	1440				—							—			
N-112M	3.7	16.6	89.0	IE3	420	294	127	1460	15.0	90.1	IE3	370	243	115	1750	14.5	90.6	IE3	452	300	126	1760
N-132S	5.5	24.4	90.6	IE3	524	351	229	1460	21.8	91.7	IE3	440	286	196	1760	21.2	91.9	IE3	542	355	217	1770
N-132M	7.5	33.5	91.2	IE3	350	206	236	1460	30.0	91.8	IE3	286	199	176	1760	29.0	92.0	IE3	356	244	195	1770
N-160M	11	49.8	91.5	IE3	378	257	316	1470	43.2	92.5	IE3	308	210	268	1760	42.4	92.6	IE3	387	262	299	1770

表 G14b　プレミアム効率三相モータ（400V 級）

モータ枠番	極数	4P																				
	電源	400V-50Hz							400V-60Hz							440V-60Hz						
	出力 (kW)	定格電流 (A)	効率 (%)	IE コード	停動トルク (%)	始動トルク (%)	始動電流 (A)	回転数 (r/min)	定格電流 (A)	効率 (%)	IE コード	停動トルク (%)	始動トルク (%)	始動電流 (A)	回転数 (r/min)	定格電流 (A)	効率 (%)	IE コード	停動トルク (%)	始動トルク (%)	始動電流 (A)	回転数 (r/min)
N-80M	0.75	2.15	84.6	IE3	446	423	13.2	1440	1.87	86.6	IE3	384	346	12.0	1730	1.89	86.5	IE3	481	438	13.3	1740
N-90S	1.1	2.73	85.6	IE3	387	336	17.5	1440	2.45	86.9	IE3	328	264	15.6	1730	2.40	87.5	IE3	411	338	17.4	1740
N-90L	1.5	3.74	85.8	IE3	375	338	22.5	1430	3.40	87.3	IE3	325	271	20.5	1730	3.29	87.7	IE3	407	345	22.8	1730
N-100L	2.2	5.20	88.7	IE3	465	382	41.5	1450	4.66	89.8	IE3	402	297	37.5	1740	4.54	90.2	IE3	500	380	41.8	1750
N-112S	3.0	6.80	87.9	IE3	419	352	49.5	1440				—							—			
N-112M	3.7	8.30	89.0	IE3	420	294	63.6	1460	7.50	90.1	IE3	370	243	57.3	1750	7.25	90.6	IE3	452	300	63.0	1760
N-132S	5.5	12.2	90.6	IE3	524	351	114	1460	10.9	91.7	IE3	440	286	98.1	1760	10.6	91.9	IE3	542	355	109	1770
N-132M	7.5	16.8	91.2	IE3	350	206	118	1460	15.0	91.8	IE3	286	199	87.9	1760	14.5	92.0	IE3	356	244	97.7	1770
N-160M	11	24.9	91.5	IE3	378	257	158	1470	21.6	92.5	IE3	308	210	134	1760	21.2	92.6	IE3	387	262	149	1770

注）1. 3.0kW 60Hz は JIS C 4034-30（IEC60034-30）に効率基準値の記載がないため、特性はご照会ください。
2. ブレーキ付モータの特性は同一です。
3. ブレーキの特性は G28 頁をご参照ください。
4. 本表の値は、予告なしに変更することがあります。

端子箱の仕様

1. 屋内形モータ（ブレーキ無）

図 G12	モータ種類	モータ容量
	プレミアム効率三相モータ	0.75kW ～ 3.7kW

（鋼板製）

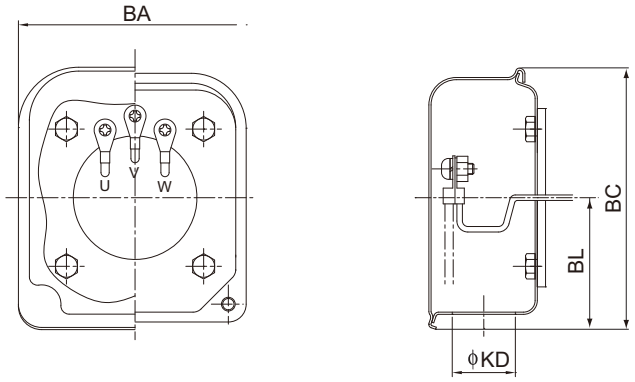



参考イメージ

（mm）

kW	プレミアム効率三相モータ			
	BA	BC	BL	KD
0.75	85	95	48	23
1.1				
1.5				
2.2	100	111	58	
3.0				
3.7				

図 G13	モータ種類	モータ容量
	プレミアム効率三相モータ	5.5kW ～ 11kW

（鋼板製）

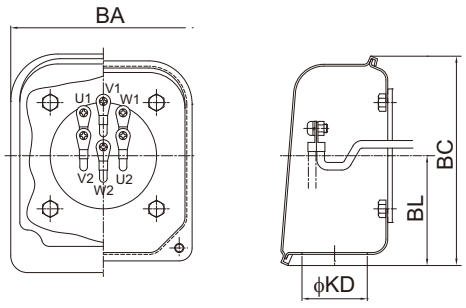



参考イメージ

（mm）

kW	プレミアム効率三相モータ			
	BA	BC	BL	KD
5.5	100	111	58	23
7.5	122	138	72	43
11				

端子箱の仕様

2. 屋内形モータ・ブレーキ付

	モータ種類	モータ容量
図 G14	プレミアム効率三相モータ	0.75kW ～ 3.7kW

（鋼板製）

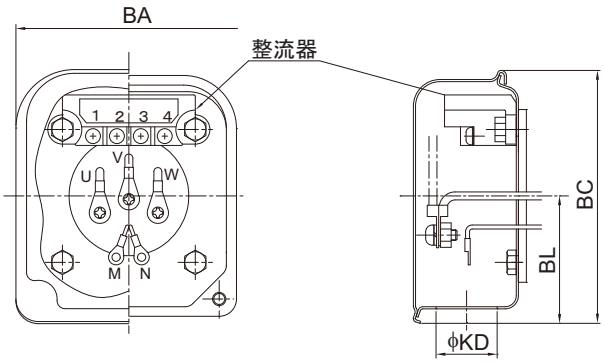



参考イメージ

（mm）

kW	プレミアム効率三相モータ			
	BA	BC	BL	KD
0.75	85	95	48	23
1.1				
1.5				
2.2	100	111	58	
3.0				
3.7				

	モータ種類	モータ容量
図 G15	プレミアム効率三相モータ	5.5kW ～ 11kW

（鋼板製）

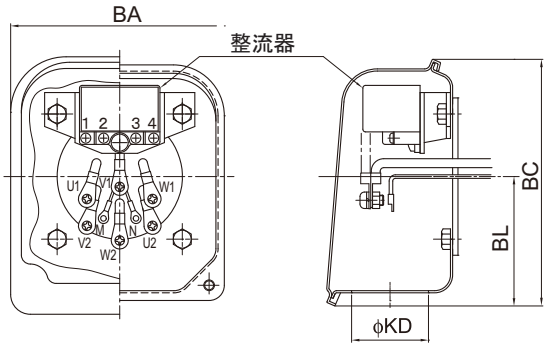



参考イメージ

（mm）

kW	プレミアム効率三相モータ			
	BA	BC	BL	KD
5.5	100	111	58	23
7.5	122	138	72	43
11				

端子箱の仕様

3. 端子箱外部導線引出口一覧表

標準形（丸穴式）	電線管式	電線管メネジパッキン式（オプション）	船用貫通金物（オプション）
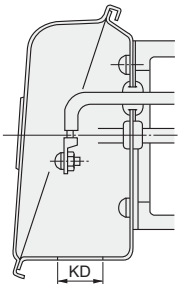	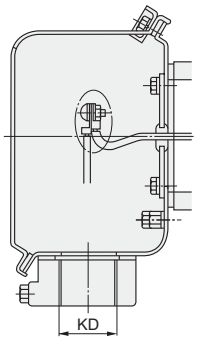	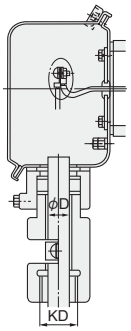	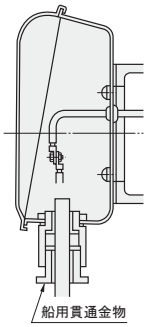

適　用		屋内形	屋外形・防塵形						船　用	
モ　ー　タ		丸穴式	電　線　管　式		電線管メネジパッキン式（オプション）				船用貫通金物（オプション）	
容量（kW）	P	引出口	標準寸法	製作可能範囲	標　準　寸　法		製作可能範囲		標準寸法	製作可能範　囲
プレミアム効率三相モータ		標準寸法 KD	電線管サイズ KD	電線管サイズ KD	電線管サイズ KD	ケーブル径 φ D	電線管サイズ KD	ケーブル径 φ D		
0.75	4	Φ23	22（PF3/4）	16（PF1/2） 22（PF3/4） 28（PF1） 36（PF1 1/4）	22（PF3/4）	12.5	22（PF3/4）	10.0 ～ 16.5	20c	15a ～ c
1.1	4						28（PF1）	12.0 ～ 19.5		20a ～ c
1.5	4									
2.2	4				28（PF1）	14.5	36（PF1 1/4）	15.5 ～ 23.5		25a ～ c
3.0	4									
3.7	4									
5.5	4		28（PF1）						25c	
7.5	4	Φ43		22（PF3/4） 28（PF1） 36（PF1 1/4） 42（PF1 1/2）		17.5	22（PF3/4） 28（PF1） 36（PF1 1/4） 42（PF1 1/2）	12.0 ～ 16.5 12.0 ～ 18.7 15.5 ～ 22.7 17.5 ～ 27.0		20a ～ c 25a ～ c 30a ～ c
11	4		36（PF1 1/4）		36（PF1 1/4）	19.5			30a	

注）ご指定が無い場合、上表の標準寸法で製作します。

MEMO

モータブレーキ

1. モータブレーキの仕様

表 G15　電磁ブレーキ仕様と適用電動機出力

ブレーキ形式	モータ容量 プレミアム効率 三相モータ 4極 (kW)	ブレーキトルク (動摩擦トルク) (N·m)	制動時の動作遅れ時間 (sec) 普通制動回路 (同時切り回路)	インバータ用普通制動回路 (別切り回路)	急制動回路	許容仕事量 E_0 (J/min)	ギャップ調整までの仕事量 (×10⁷J)	総仕事量 E_1 (×10⁷J)	ギャップ 規定値 (初期値) (mm)	ギャップ 限界値 (mm)	構造図
FB-1E	0.75	7.5	0.25～0.45	0.15～0.25	0.01～0.03	2580	11.6	38.7	0.25～0.35	0.6	図G21、G24
FB-1HE	1.1	11	0.45～0.65	0.25～0.35		3360	20.8	46.3		0.75	
FB-2E	1.5	15	0.35～0.55	0.15～0.25							
FB-3E	2.2	22	0.75～0.95	0.4～0.5	0.02～0.04	5720	26.3	105.3		0.85	
FB-4E	3.0	30	0.65～0.85	0.3～0.4							
FB-5E	3.7	40	1.1～1.3	0.4～0.5		6900	57.4	382.8	0.35～0.45	1.0	図G22、G25
FB-8E	5.5	55	1.0～1.2	0.3～0.4							
FB-10E	7.5	80	1.8～2.0	0.6～0.7		10800	110.2	551.1		1.2	図G23、G26
FB-15E	11	110	1.6～1.8	0.5～0.6							

・本表は標準仕様ブレーキの場合を示します。特殊仕様ブレーキでは本表と仕様が異なる場合があります。
・プレミアム効率ギヤモータ用ブレーキは、これまでのブレーキと動作遅れ時間が異なりますので、ご注意ください。
・使用開始当初は、摩擦面の関係で所定のブレーキトルクが出ないことがあります。このような場合には、できるだけ軽負荷な条件でブレーキ ON·OFF による摩擦面のすり合わせを行ってください。
・昇降装置や停止精度を良くしたい場合は、急制動回路としてください。
・ブレーキの構造上、モータ運転中にライニングの擦り音が発生する場合がありますが、ブレーキの性能には特に問題ありません。
・ブレーキの構造上、インバータで運転すると、ブレーキ部からの騒音が大きくなる場合がありますが、ブレーキの性能には特に問題ありません。
・許容仕事量 E_0 を越えた使い方をすると、ブレーキが使用不能（制動不良）となる場合があります。F26 頁をご参照の上、制動仕事量が許容仕事量 E_0 以下であることをご確認ください。（非常停止の場合も合わせてご確認ください。）

整流器を介してブレーキに通電した時の各部の電圧・電流は表の通りです。

表 G16　ブレーキの電流値

ブレーキ形式	AC200V/50,60Hz ブレーキ電圧 V_{dc2} (V)	ブレーキ電流 I_{dc2} (A)	整流器電流 I_{ac1} (A)	AC220V/60Hz ブレーキ電圧 V_{dc2} (V)	ブレーキ電流 I_{dc2} (A)	整流器電流 I_{ac1} (A)	AC400V/50,60Hz ブレーキ電圧 V_{dc2} (V)	ブレーキ電流 I_{dc2} (A)	整流器電流 I_{ac1} (A)	AC440V/60Hz ブレーキ電圧 V_{dc2} (V)	ブレーキ電流 I_{dc2} (A)	整流器電流 I_{ac1} (A)
FB-1E	DC90	0.2	0.2	DC99	0.3	0.2	DC180	0.1	0.1	DC198	0.2	0.1
FB-1HE		0.5	0.4		0.5	0.4		0.2	0.2		0.3	0.2
FB-2E												
FB-3E		0.6	0.5		0.6	0.5		0.3	0.2		0.3	0.3
FB-4E												
FB-5E		0.9	0.7		1.0	0.8		0.5	0.4		0.5	0.4
FB-8E												
FB-10E		1.1	0.8		1.2	0.9		0.6	0.4		0.6	0.5
FB-15E												

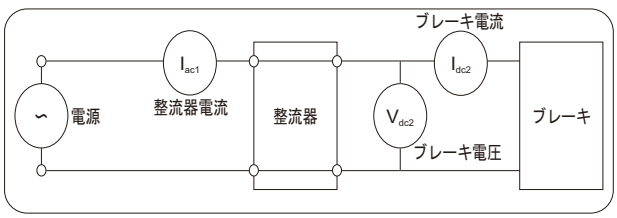

2. 急制動回路使用時の注意点

ブレーキを急制動回路でご使用になる場合は、下記の項目に注意してください。

- ブレーキ動作時に発生するサージ電圧から急制動回路用接点を保護するため、バリスタ（保護素子）を接続してください。
- 急制動回路用接点の配線は、ブレーキ電源接点の２次側に接続してください。接点が保護されないことがあります。
- 急制動回路用接点に交流電磁接触器を使用する場合には、表 G17 を参照してください。

また、複数の接点数を必要とされる場合は、次の点にご注意ください。

- 電磁接触器の接点は、直列に接点を接続してください。
- バリスタ（VR）は、最短距離で接続してください。

表 G17　急制動回路使用時の推奨部品形式（交流電磁接触器を使用する場合）

AC 電圧	ブレーキ形式	推奨接触器形式				推奨接触器接点容量（DC-13 級）		推奨バリスタ（接触器接点保護用）			
		富士電機機器制御（株）製		三菱電機（株）製				バリスタ形式	最大許容回路電圧	バリスタ電圧	定格電力
200V 220V	FB-1E	SC-05	直列接点数 1 (0.7A)	S-N11 または S-N12	直列接点数 1 (1.2A)	DC 110V	0.7A 以上	TND10V-471KB00AAA0	AC300V	470V (423 ～ 517V)	0.4W
	FB-1HE	SC-05	直列接点数 2 (3.0A)	S-N11 または S-N12	直列接点数 2 (3.0A)		1.5A 以上	TND14V-471KB00AAA0			0.6W
	FB-2E										
	FB-3E										
	FB-4E										
	FB-5E	SC-05	直列接点数 3 (4.0A)	S-N18	直列接点数 3 (5.0A)		3.0A 以上				
	FB-8E										
	FB-10E	SC-5-1	直列接点数 3 (10A)	S-N20 または S-N21	直列接点数 3 (10A)		5.5A 以上	TND20V-471KB00AAA0			1.0W
	FB-15E										
400V 440V	FB-1E	SC-05	直列接点数 3 (2.0A)	S-N11 または S-N12	直列接点数 3 (2.0A)	DC 220V	0.5A 以上	TND14V-821KB00AAA0	AC510V	820V (738 ～ 902V)	0.6W
	FB-1HE						1.0A 以上	TND20V-821KB00AAA0			1.0W
	FB-2E										
	FB-3E										
	FB-4E										
	FB-5E			S-N18	直列接点数 3 (2.0A)		1.5A 以上				
	FB-8E										
	FB-10E	-	-	S-N20 または S-N21	直列接点数 3 (4.0A)		3.0A 以上				
	FB-15E										

- 推奨接触器形式は富士電機機器制御（株）製及び三菱電機（株）製の場合であり、同等の能力であれば他社のものでも問題ありません。
- 推奨接触器接点容量は、電気的開閉耐久性（寿命）が約 200 万回の場合を示しています。
- 推奨接触器のうち、三菱電機（株）製 S-N11 は補助接点 ×1 個、S-N18 は補助接点無しです。インバータ駆動等で補助接点が 2 個以上必要な場合はご注意下さい。（表 G17 記載のその他接触器の補助接点は 2 個以上あります）
- 推奨バリスタ形式は日本ケミコン（株）製の場合であり、同等の能力であれば他社のものでも問題ありません。

急制動回路での接点接続例

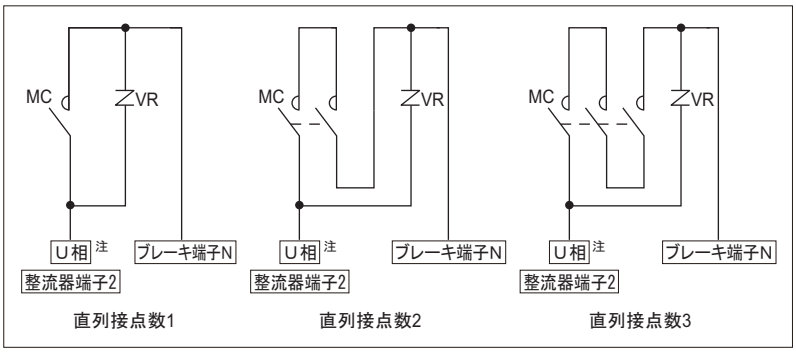

注）インバータ駆動の場合は、R 相に接続してください。

モータブレーキ

急制動回路にすると制動時間が短くなる理由について

普通制動回路（標準回路）と急制動回路の違いは図 G16、G17 の通りです。
図 G18、G19 は普通制動回路（標準回路）及び急制動回路における電流減衰の状況を示したものです。

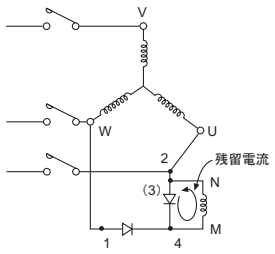

図 G16　標準回路

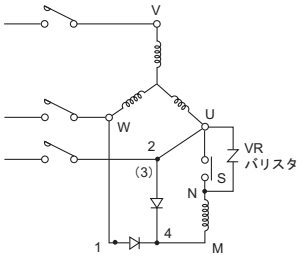

図 G17　急制動回路

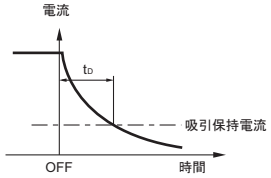

図 G18　標準回路の電流減衰カーブ

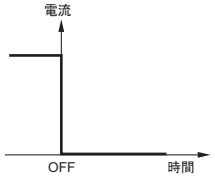

図 G19　急制動回路の電流減衰カーブ

ブレーキコイルはインダクタンス L があるため、図 G16 の標準回路の場合、電源 0FF にしても L に蓄えられたエネルギーにより残留電流が流れます。この残留電流の減衰カーブは図 G18 の様になります。
そこで図 G17 の急制動回路に接続し電源 OFF と同時に S も開放すれば、ブレーキコイルとの閉回路が出来ないため、残留電流は図 G19 の如く流れなくなります。
故に、t_D 時間だけ制動時間が短くなり、急制動となります。つまり、急制動回路とは、電源 ON、OFF と同時にブレーキコイルを ON、OFF することにより残留電流を流さない様にするための回路です。
（VR バリスタは整流器や接点 S を保護するために必ずご使用ください。）

図 G20（参考）整流器内部回路図

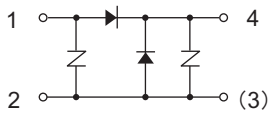

3. 制動仕事量、制動時間の計算

○制動仕事量　E_B（J，kgf･m）

ブレーキによる制動仕事量は、モータの回転数や負荷の条件により大幅に変化します。制動仕事量は以下の式で求めることができます

【SI 単位系】

$$E_B = \frac{(J_L + J_M) \cdot N^2}{182} \times \frac{T_B}{T_B \pm T_R} \quad (J)$$

J_L：ブレーキ付モータ以外の総慣性モーメント [モータ軸換算] (kg･m²)
J_M：ブレーキ付モータの慣性モーメント (kg･m²)
N：制動時のモータ回転数 (r/min)
T_B：制動トルク (N･m)
T_R：負荷の反抗トルク (N･m)

【重力単位系】

$$E_B = \frac{(GD^2_L + GD^2_M) \cdot N^2}{7150} \times \frac{T_B}{T_B \pm T_R} \quad (kgf･m)$$

GD^2_L：ブレーキ付モータ以外の総 GD^2[モータ軸換算](kgf･m²)
GD^2_M：ブレーキ付モータの GD^2(kgf･m²)
N：制動時のモータ回転数 (r/min)
T_B：制動トルク (kgf･m)
T_R：負荷の反抗トルク (kgf･m)

T_R の符号 ＋：電源を OFF した時、負荷トルクがブレーキとして働く場合（＋負荷）
　　－：電源を OFF した時、負荷トルクがブレーキとして働かない場合（－負荷）

なお、制動仕事量 E_B と 1 分間当たりの制動回数（補足）より、1 分間当たりの仕事量を求め、許容仕事量 E_0 以下であることを確認してください。
また、インバータ等で減速したのちブレーキで制動するような使い方をする場合、停電等による非常停止を考慮し、高速回転からの制動エネルギの検討も行ってください。

許容仕事量を超えた使い方をすると、ブレーキ摩擦面の異常発熱による焼損、摩擦面の変形や異常摩耗、ブレーキトルクの低下、ライニングの破損等により、ブレーキが使用不能になる場合があります。

ブレーキ許容仕事量は、ブレーキ摩擦面の温度上昇を確認するものです。合わせて、ギヤモータの始動・停止頻度の検討を行ってください。
補足）制動頻度が数分から数時間に 1 回の場合は、1 分間に 1 回として仕事量を求めてください。

○制動時間　t_B（sec）

ブレーキによる停止時間は、以下の式で求めることができます。

【SI 単位系】

$$t_B = \frac{(J_L + J_M) \times N}{9.55 \times (T_B \pm T_R)} + t_D \quad (sec)$$

J_L ：ブレーキ付モータ以外の総慣性モーメント [モータ軸換算](kg･m²)
J_M：ブレーキ付モータの慣性モーメント (kg･m²)
N ：制動時のモータ回転数 (r/min)
T_B：制動トルク (N･m)
T_R：負荷の反抗トルク (N･m)
t_D ：動作遅れ時間 (sec)

【重力単位系】

$$t_B = \frac{(GD^2_L + GD^2_M) \times N}{375 \times (T_B \pm T_R)} + t_D \quad (sec)$$

GD^2_L ：ブレーキ付モータ以外の総 GD^2[モータ軸換算](kgf･m²)
GD^2_M：ブレーキ付モータの GD^2(kgf･m²)
N　：制動時のモータ回転数 (r/min)
T_B　：制動トルク (kgf･m)
T_R　：負荷の反抗トルク (kgf･m)
t_D　：動作遅れ時間 (sec)TR の符号

＋ ：電源を OFF した時、負荷トルクがブレーキとして働く場合（＋負荷）
－：電源を OFF した時、負荷トルクがブレーキとして働かない場合（－負荷）

ライニング寿命　Z_L（回）

ブレーキのライニングは使用とともに摩耗します。ライニングの摩耗は面圧，すべり速度，周囲条件，温度等により大きく異なり、正確な寿命を算出することは困難ですが、近似的に以下の式で寿命回数を求めることができます。

$$Z_L = \frac{E_t}{E_B} (回)$$

E_t：総仕事量 (J)

4. モータブレーキの構造

図 G21 FB-1E、1HE、2E、3E、4E（屋内形）

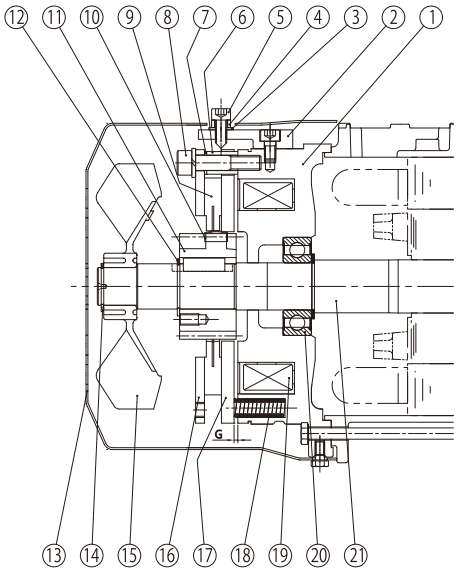

品番	部品名
1	固定鉄心
2	ゆるめ金具
3	シールワッシャー ※
4	手動解放防止スペーサ
5	ブレーキゆるめボルト
6	スペーサ
7	ギャップ調整シム
8	組付ボルト
9	ブレーキライニング
10	板バネ
11	ボス
12	軸用C形止め輪
13	カバー
14	軸用C形止め輪
15	ファン
16	固定板
17	可動鉄心
18	スプリング
19	電磁石コイル
20	ボールベアリング
21	モータ軸

※FB-3E、FB-4Eは③が付きません。

図 G22 FB-5E、8E（屋内形）

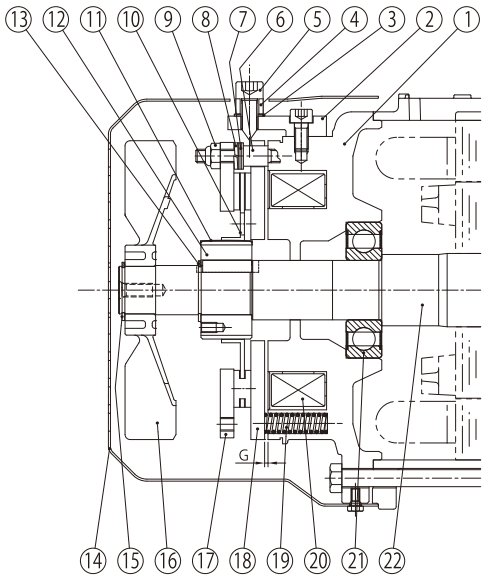

品番	部品名
1	固定鉄心
2	ゆるめ金具
3	シールワッシャー
4	手動解放防止スペーサ
5	ブレーキゆるめボルト
6	スタッドボルト
7	調整座金
8	バネ座金
9	ギャップ調整ナット
10	ブレーキライニング
11	板バネ
12	ボス
13	軸用C形止め輪
14	カバー
15	軸用C形止め輪
16	ファン
17	固定板
18	可動鉄心
19	スプリング
20	電磁石コイル
21	ボールベアリング
22	モータ軸

図 G23 FB-10E、15E（屋内形）

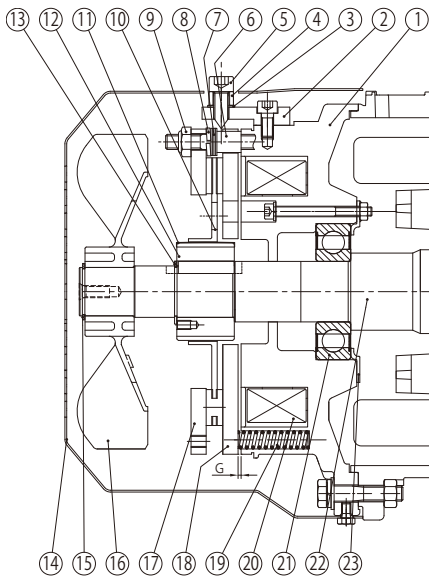

品番	部品名
1	固定鉄心
2	ゆるめ金具
3	シールワッシャー
4	手動解放防止スペーサ
5	ブレーキゆるめボルト
6	スタッドボルト
7	調整座金
8	バネ座金
9	ギャップ調整ナット
10	ブレーキライニング
11	板バネ
12	ボス
13	軸用C形止め輪
14	カバー
15	軸用C形止め輪
16	ファン
17	固定板
18	可動鉄心
19	スプリング
20	電磁石コイル
21	ボールベアリング
22	モータ軸
23	ベアリングカバー

図 G24 FB-1E、1HE、2E、3E、4E（屋外形）

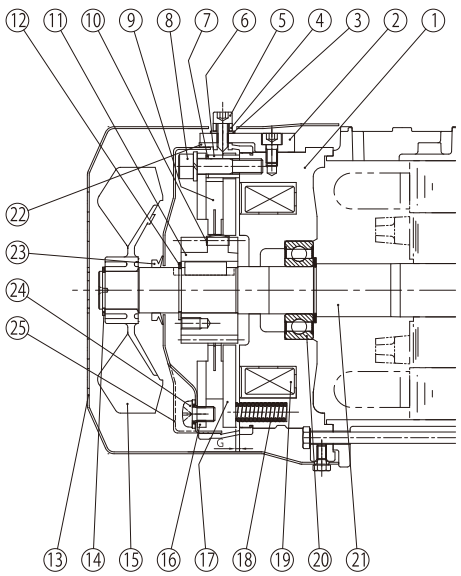

品番	部品名
1	固定鉄心
2	ゆるめ金具
3	シールワッシャー ※
4	手動解放防止スペーサ
5	ブレーキゆるめボルト
6	スペーサ
7	ギャップ調整シム
8	組付ボルト
9	ブレーキライニング
10	板バネ
11	ボス
12	軸用C形止め輪
13	カバー
14	軸用C形止め輪
15	ファン
16	固定板
17	可動鉄心
18	スプリング
19	電磁石コイル
20	ボールベアリング
21	モータ軸
22	防水シール
23	Vリング
24	防水カバー取付ボルト
25	防水カバー

※FB-3E、FB-4Eは③が付きません。

図 G25 FB-5E、8E（屋外形）

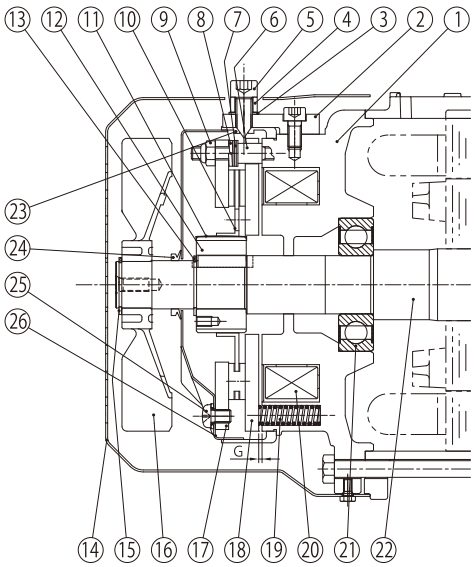

品番	部品名
1	固定鉄心
2	ゆるめ金具
3	シールワッシャー
4	手動解放防止スペーサ
5	ブレーキゆるめボルト
6	スタッドボルト
7	調整座金
8	バネ座金
9	ギャップ調整ナット
10	ブレーキライニング
11	板バネ
12	ボス
13	軸用C形止め輪
14	カバー
15	軸用C形止め輪
16	ファン
17	固定板
18	可動鉄心
19	スプリング
20	電磁石コイル
21	ボールベアリング
22	モータ軸
23	防水シール
24	Vリング
25	防水カバー取付ボルト
26	防水カバー

図 G26 FB-10E、15E（屋外形）

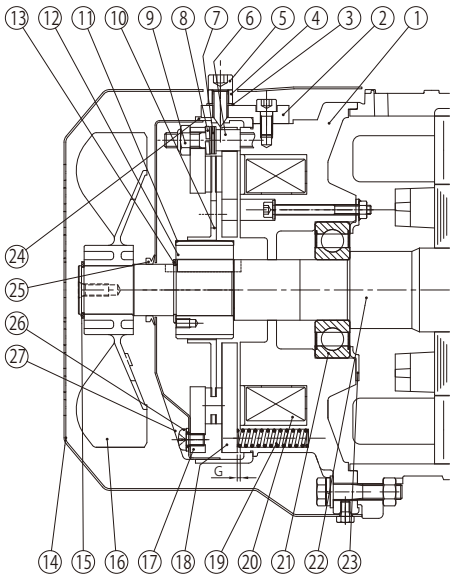

品番	部品名
1	固定鉄心
2	ゆるめ金具
3	シールワッシャー
4	手動解放防止スペーサ
5	ブレーキゆるめボルト
6	スタッドボルト
7	調整座金
8	バネ座金
9	ギャップ調整ナット
10	ブレーキライニング
11	板バネ
12	ボス
13	軸用C形止め輪
14	カバー
15	軸用C形止め輪
16	ファン
17	固定板
18	可動鉄心
19	スプリング
20	電磁石コイル
21	ボールベアリング
22	モータ軸
23	ベアリングカバー
24	防水シール
25	Vリング
26	防水カバー取付ボルト
27	防水カバー

MEMO

結 線

1. プレミアム効率三相モータの結線

適用	巻　線	結線と端子記号	備　考
直入始動	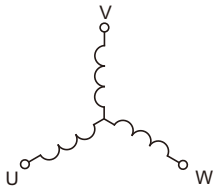	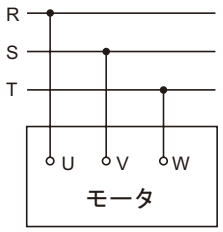	0.75kW × 4P ～ 3.7kW × 4P
人－△始動	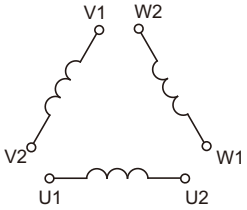	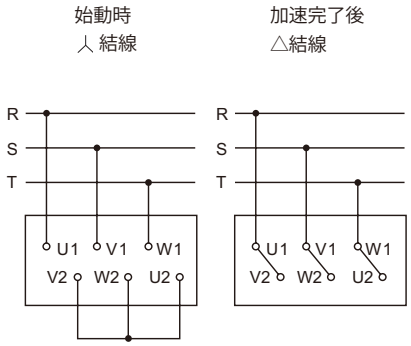	5.5kW × 4P ～ 11kW × 4P

注）本図は日本国内標準仕様モータの場合を示します。

2. 結線図記号について

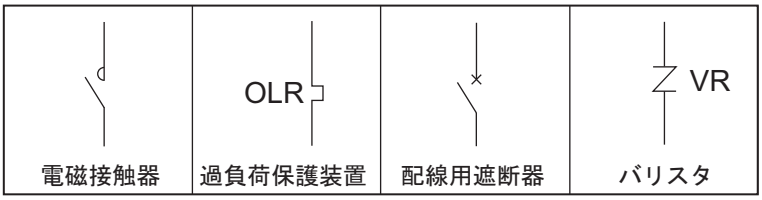

3. プレミアム効率三相モータ（ブレーキ無）

口出線３本の場合

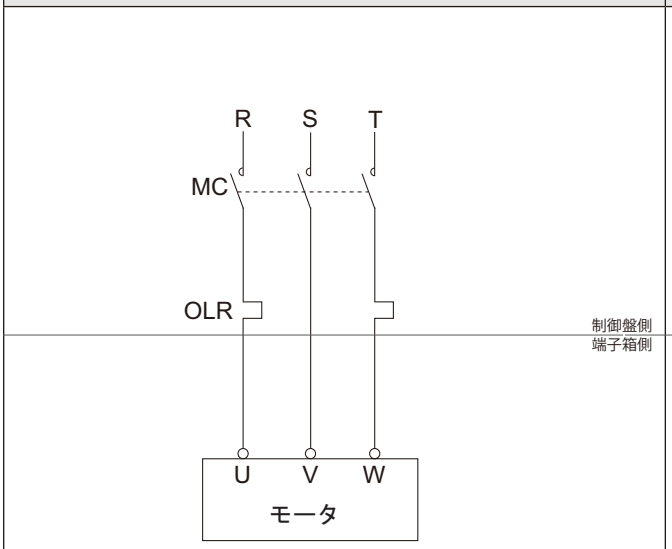

口出線６本（人 - Δ始動）の場合

始動時 人結線	MC_M ON MC_Δ OFF $MC_人$ ON
加速完了時 Δ結線	MC_M ON MC_Δ ON $MC_人$ OFF

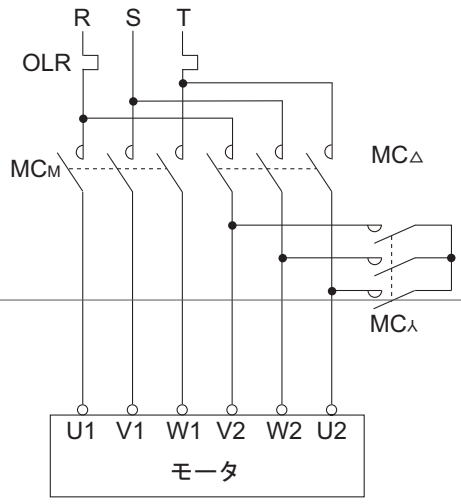

口出線６本（人 - Δ始動用）を直入始動する場合

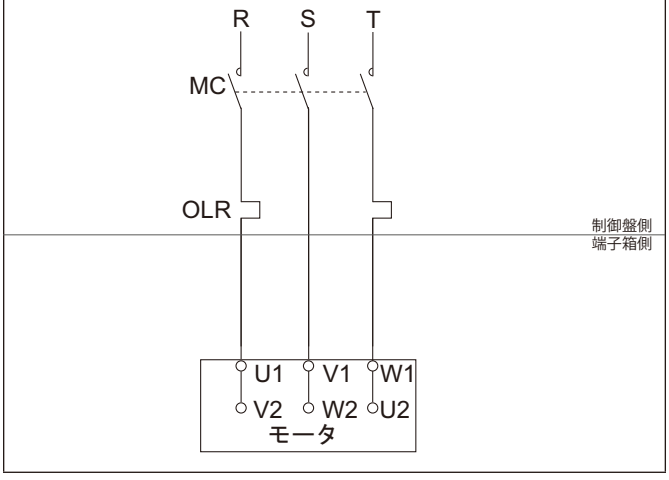

注）本図は日本国内標準仕様モータの場合を示します。

MC ：電磁接触器
OLR ：過負荷保護装置
┐
┘ お客様にてご準備ください。

結 線

4. インバータ駆動時（ブレーキ無）

口出線 3 本の場合	口出線 6 本の場合
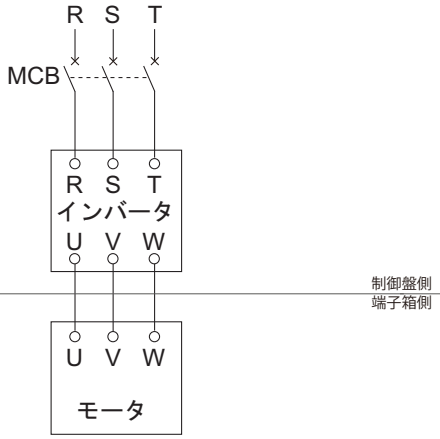	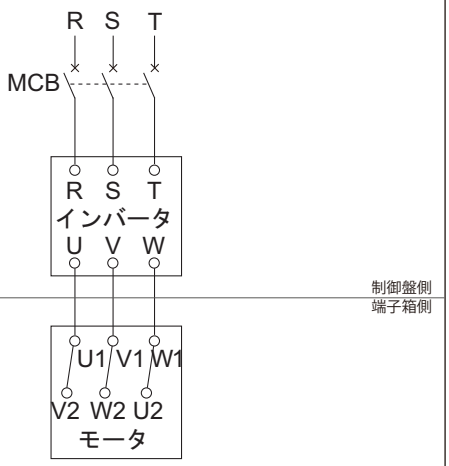

注）本図は日本国内標準仕様モータの場合を示します。

MCB：配線用遮断器
お客様にてご準備ください。

5. プレミアム効率三相モータ（ブレーキ付）

一方方向回転運転時（FB-1E ～ 5E）

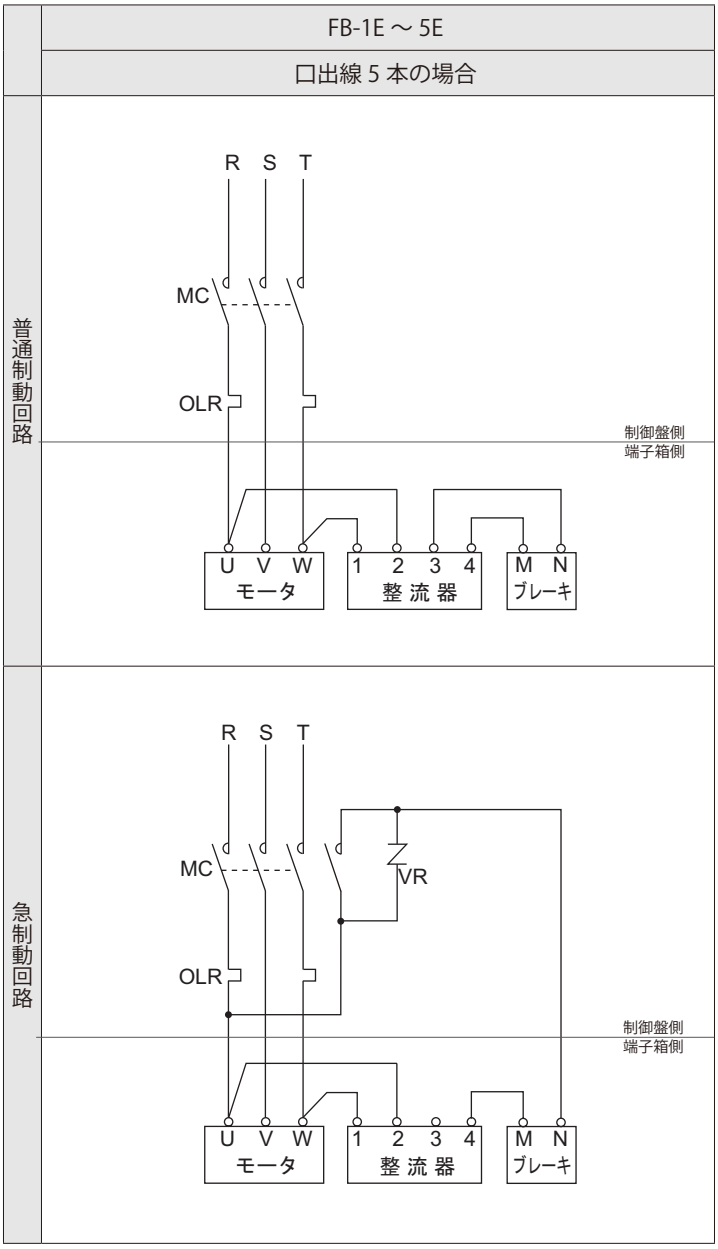

注）本図は日本国内標準仕様モータの場合を示します。

MC ：電磁接触器
OLR ：過負荷保護装置
VR ：バリスタ（接点・整流器などの保護用）
— お客様にてご準備ください。

- ブレーキ形式は G28 頁 表 G15 をご参照ください。
- 普通制動回路と急制動回路では、ブレーキの動作遅れ時間が異なります。G28 頁 表 G15 に動作遅れ時間を表示していますので、ご用途にあった回路に合わせてください。
- プレミアム効率ギヤモータ用ブレーキは、これまでのブレーキと動作遅れ時間が異なりますので、ご注意ください。
- 昇降装置や停止精度を良くしたい場合は、急制動回路としてください。
- 進相コンデンサを取り付ける場合は、急制動回路としてください。
- 急制動回路用の電磁接触器・バリスタにつきましては、G29 頁 表 G17 をご参照ください。

結 線

一方方向回転運転時（FB-8E ～ 15E）

FB-8E ～ 15E

	口出線 8 本（人 - Δ始動）の場合	口出線 8 本（人 - Δ始動用）を直入始動する場合
普通制動回路	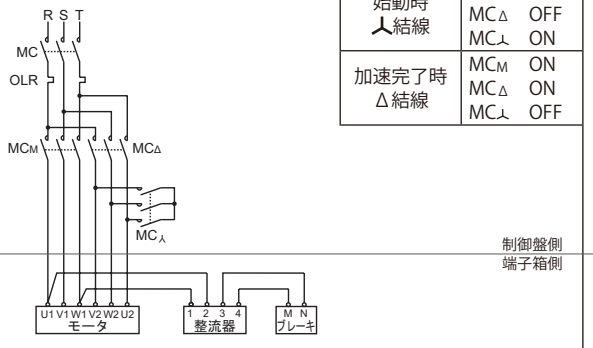	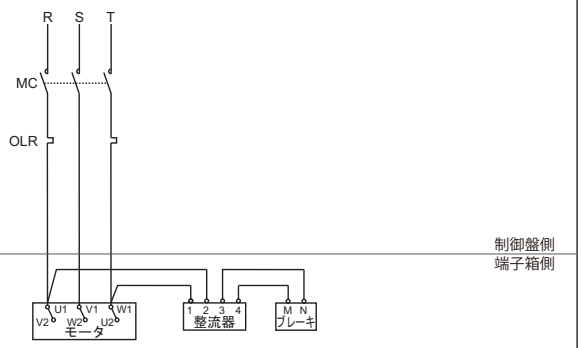
急制動回路	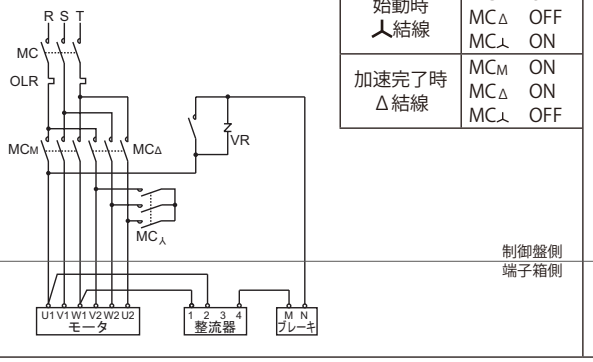	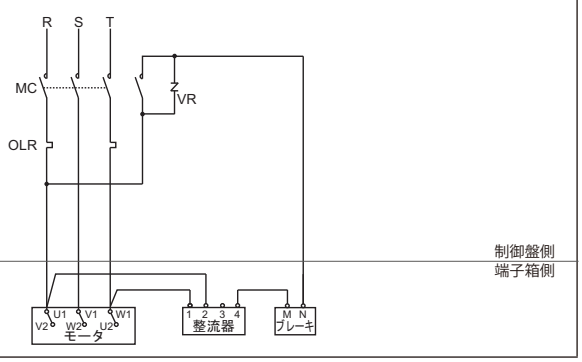

始動時 人結線	MCM	ON
	MCΔ	OFF
	MC人	ON
加速完了時 Δ結線	MCM	ON
	MCΔ	ON
	MC人	OFF

注）本図は日本国内標準仕様モータの場合を示します。

MC ：電磁接触器
OLR ：過負荷保護装置
VR ：バリスタ（接点・整流器などの保護用）
— お客様にてご準備ください。

- ブレーキ形式は G28 頁 表 G15 をご参照ください。
- 普通制動回路と急制動回路では、ブレーキの動作遅れ時間が異なります。G28 頁 表 G15 に動作遅れ時間を表示していますので、ご用途にあった回路に合わせてください。
- プレミアム効率ギヤモータ用ブレーキは、これまでのブレーキと動作遅れ時間が異なりますので、ご注意ください。
- 昇降装置や停止精度を良くしたい場合は、急制動回路としてください。
- 進相コンデンサを取り付ける場合は、急制動回路としてください。
- 急制動回路用の電磁接触器・バリスタにつきましては、G29 頁 表 G17 をご参照ください。

結 線

正逆運転時（FB-1E ～ 5E）

	FB-1E ～ 5E
	口出線 5 本の場合
普通制動回路	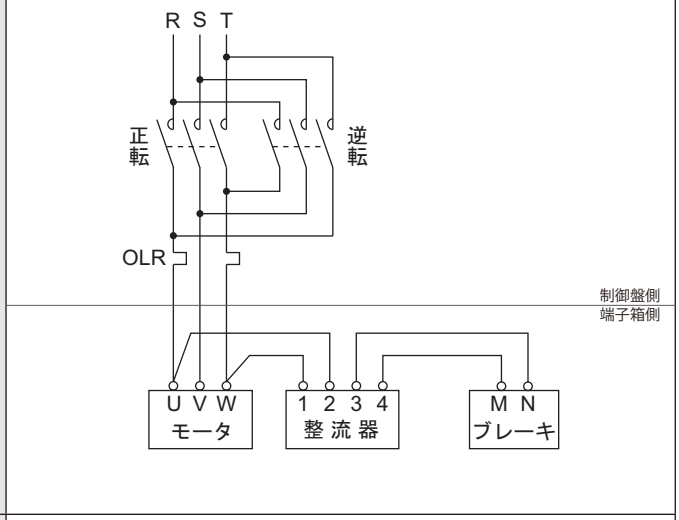
急制動回路	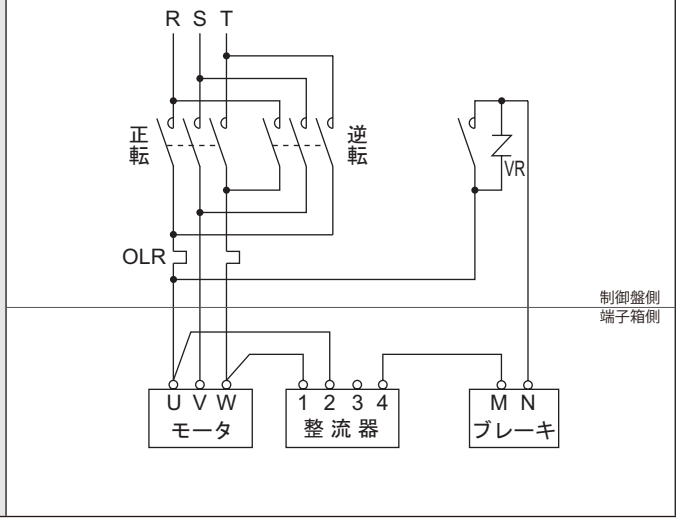

注）本図は日本国内標準仕様モータの場合を示します。

正・逆転用電磁接触器
OLR ：過負荷保護装置
VR ：バリスタ（接点・整流器などの保護用）
— お客様にてご準備ください。

- ブレーキ形式は G28 頁 表 G15 をご参照ください。
- 普通制動回路と急制動回路では、ブレーキの動作遅れ時間が異なります。G28 頁 表 G15 に動作遅れ時間を表示していますので、ご用途にあった回路に合わせてください。
- プレミアム効率ギヤモータ用ブレーキは、これまでのブレーキと動作遅れ時間が異なりますので、ご注意ください。
- 昇降装置や停止精度を良くしたい場合は、急制動回路としてください。
- 進相コンデンサを取り付ける場合は、急制動回路としてください。
- 急制動回路用の電磁接触器・バリスタにつきましては、G29 頁 表 G17 をご参照ください。
- 急制動回路で正逆運転をする場合、ブレーキ回路の電磁接触器はモータの正転・逆転の電磁接触器と連動させてください。

結 線

正逆運転時（FB-8E ～ 15E）

	FB-8E ～ 15E	
	口出線 8 本（人 - Δ始動）の場合	口出線 8 本（人 - Δ始動用）を直入始動する場合
普通制動回路	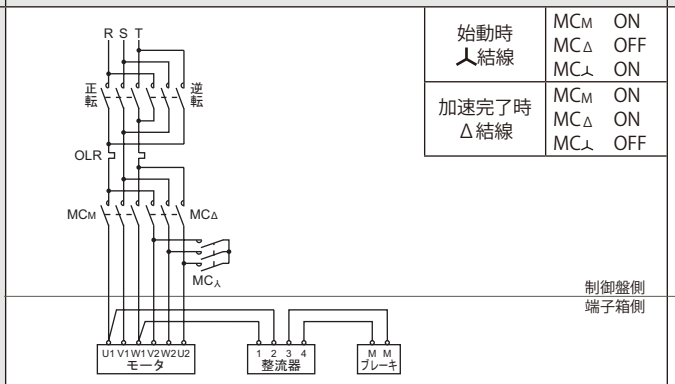	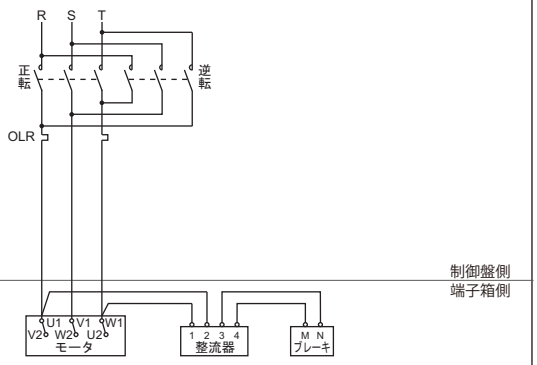
急制動回路	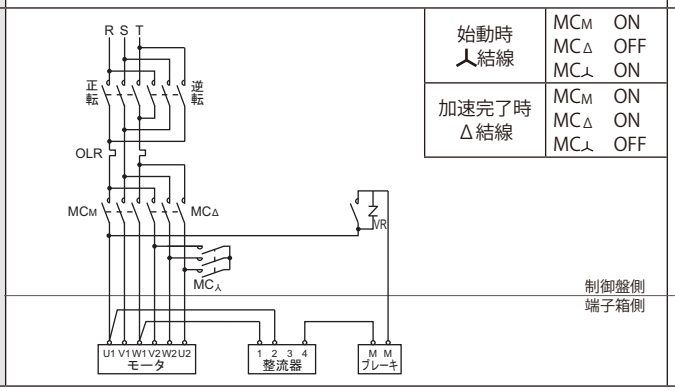	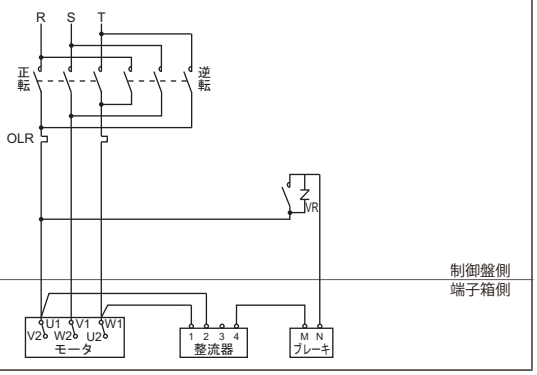

	始動時 人結線	加速完了時 Δ結線
MCM	ON	ON
MCΔ	OFF	ON
MC人	ON	OFF

注）本図は日本国内標準仕様モータの場合を示します。

正・逆転用電磁接触器
MC ：電磁接触器
OLR ：過負荷保護装置
VR ：バリスタ（接点・整流器などの保護用）
— お客様にてご準備ください。

- ブレーキ形式は G28 頁 表 G15 をご参照ください。
- 普通制動回路と急制動回路では、ブレーキの動作遅れ時間が異なります。G28 頁 表 G15 に動作遅れ時間を表示していますので、ご用途にあった回路に合わせてください。
- プレミアム効率ギヤモータ用ブレーキは、これまでのブレーキと動作遅れ時間が異なりますので、ご注意ください。
- 昇降装置や停止精度を良くしたい場合は、急制動回路としてください。
- 進相コンデンサを取り付ける場合は、急制動回路としてください。
- 急制動回路用の電磁接触器・バリスタにつきましては、G29 頁 表 G17 をご参照ください。
- 急制動回路で正逆運転をする場合、ブレーキ回路の電磁接触器はモータの正転・逆転の電磁接触器と連動させてください。

6. インバータ駆動時（ブレーキ付）

FB-1E ～ 15E

	FB-1E ～ 5E	FB-8E ～ 15E
	口出線 5 本の場合	口出線 8 本（人 - Δ始動用）の場合
普通制動回路	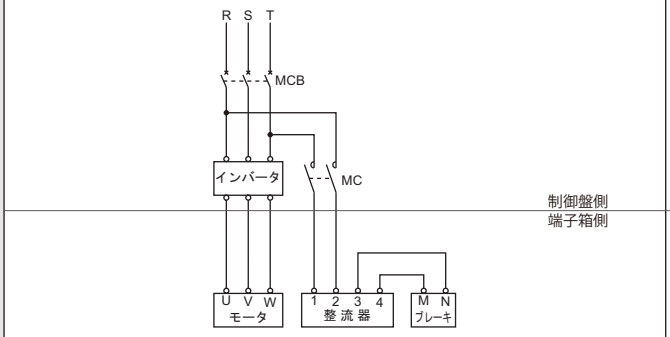	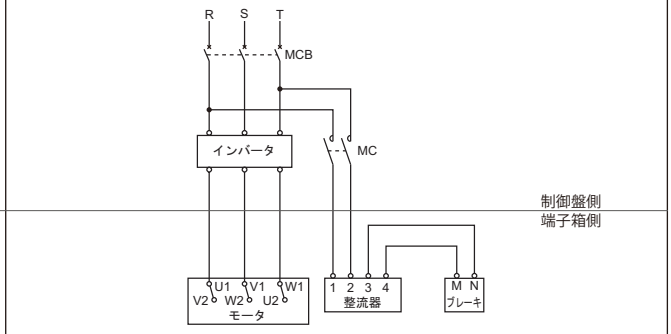
急制動回路	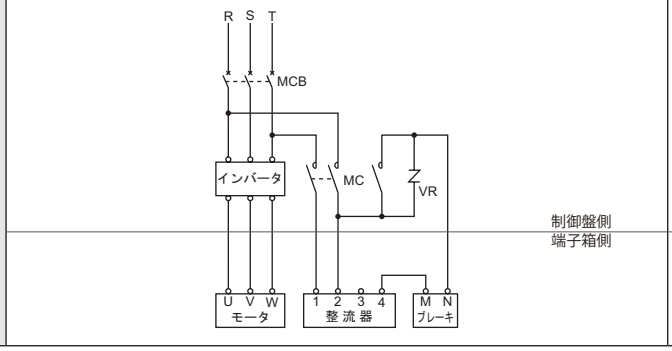	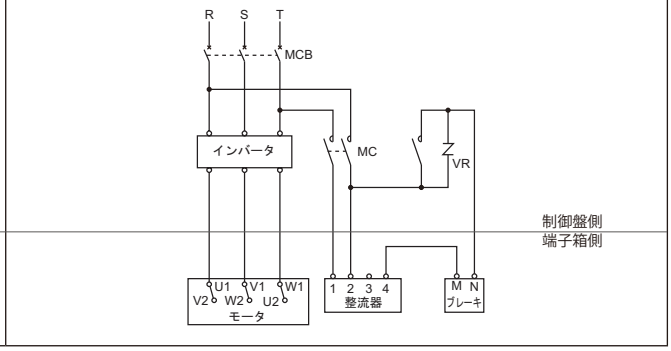

注）本図は日本国内標準仕様モータの場合を示します。

MC ：電磁接触器
MCB ：配線用遮断器
VR ：バリスタ（接点・整流器などの保護用）
— お客様にてご準備ください。

- ブレーキ形式は G28 頁 表 G15 をご参照ください。
- 普通制動回路と急制動回路では、ブレーキの動作遅れ時間が異なります。G28 頁 表 G15 に動作遅れ時間を表示していますので、ご用途にあった回路に合わせてください。
- プレミアム効率ギヤモータ用ブレーキは、これまでのブレーキと動作遅れ時間が異なりますので、ご注意ください。
- 昇降装置や停止精度を良くしたい場合は、急制動回路としてください。
- 進相コンデンサを取り付ける場合は、急制動回路としてください。
- 急制動回路用の電磁接触器・バリスタにつきましては、G29 頁 表 G17 をご参照ください。

- ブレーキ付モータをインバータ駆動する場合は、ブレーキ電源は必ずユニットの一次側電源から取り、ブレーキ操作はユニットの ON・OFF と必ず同期させてください。
- ブレーキ付モータをインバータ駆動する場合、MC の投入・開放はインバータとのインタロックが必要となりますので、インバータの取扱説明書またはガイドマニュアルをご参照ください。

M E M O

プレスト® NEOギヤモータ

		頁
機種一覧表	平行軸 ZNHM タイプ /ZNFM タイプ	H2
形式記号と仕様記号		H4
標準仕様		H6
選定手順		H8
選定資料		H9

ギヤモータ

ZNHM タイプ



ZNFM タイプ

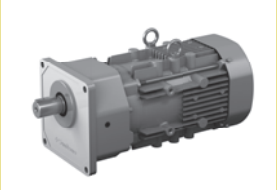

プレミアム効率三相モータ	0.75W ～ 2.2kW	H11

PREST® NEO

平行軸　　プレスト® NEO

本カタログ掲載機種

		モータ容量範囲	減速比範囲	
脚取付 フランジ取付	ZNHMタイプ ZNFMタイプ 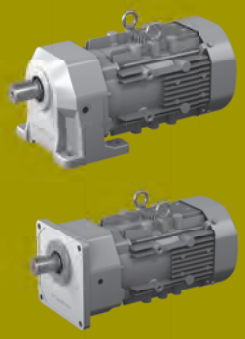	0.75kW～2.2kW	1/3～1/200	

	プレミアム効率三相モータ
	屋内仕様 屋外仕様 ブレーキ無 ブレーキ付
	選定表・仕様記号・寸法図 H11頁～H23頁

プレスト NEO の形式記号は以下の通りです。プレスト NEO の機種・モータ容量・減速比の組み合わせについては、各選定表／寸法図の掲載頁をご参照ください。

形式記号

Z	N	H	M	1	—	1280	—	EP	—	B	—	30
①	②	③	④	⑤		⑥		⑦		⑧		⑨

■形式記号

① 機種記号

Z プレストNEO

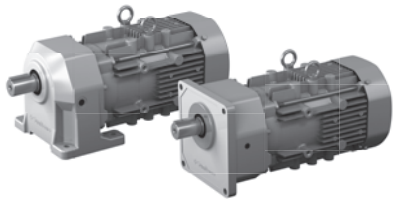

② 出力軸方向

N 取付方向自由

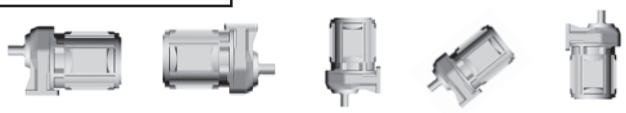

③ 取付方法

H 脚取付

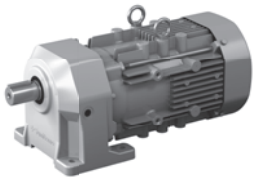

F フランジ取付

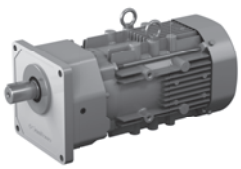

④ 電動機連結方法

M モータ直結形

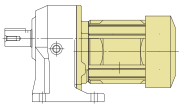

⑤ モータ容量記号

容量記号	1	2	3
モータ容量 (HP)	0.75 (1)	1.5 (2)	2.2 (3)

⑥ 枠　番

1280	1320	1321	1400
1401	1500	1501	

⑦ 補助形式

EP プレミアム効率 三相モータ付

⑧ ブレーキ有無

無 ブレーキ無　　B ブレーキ付

⑨ 減速比

公称減速比（実減速比は、各選定表／寸法図頁をご参照ください）

注）本カタログは、0.75 ～ 2.2kW のプレミアム効率モータ付のみ掲載しています。

形式記号と仕様記号
仕様記号

プレスト NEO の仕様記号は以下の通りです。プレスト NEO の機種・モータ容量・使用環境などにより標準仕様とオプション仕様が異なりますので、各選定表／寸法図の掲載頁をご参照ください。

仕　様　記　号

J	2	N	T	L	A
①	②	③	④	⑤	⑥

■仕様記号

①	国別対応	J	日本			
②	電圧	2	200/200/220V 50/60/60Hz			
		4	400/400/440V 50/60/60Hz			
③	使用環境	N	屋内形	A	屋外形	

端 子 箱 仕 様

④	種類	T	鋼板製・端子台式	S	鋼板製・ラグ式					
⑤	取付位置 （出力側から見て）	L	左 	R	右 	T	上 	B	下 
⑥	引出口方向	A	A式 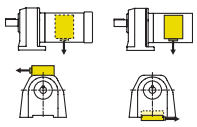	B	B式 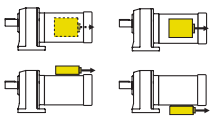					
		C	C式 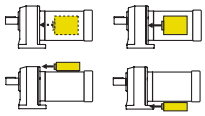	D	D式 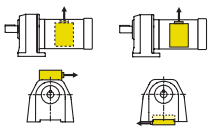					

プレスト NEO ギヤモータ　モータ標準仕様

モータ部

種類	項目	標準仕様	内蔵形ブレーキ付標準仕様
プレミアム効率三相モータ	容量範囲	0.75～2.2kW　4極	0.75～2.2kW　4極 FBブレーキ（ノンアスベストライニング）
	保護方式 外被構造	屋内形：IP44（全閉防まつ形）屋内形 屋外形：IP44（全閉防まつ形）屋外形	屋内形：IP44（全閉防まつ形）屋内形 屋外形：IP44（全閉防まつ形）屋外形
	電　源	3定格電源 200V 50/60Hz, 220V 60Hz または 400V 50/60Hz、440V60Hz	3定格電源 200V 50/60Hz, 220V 60Hz または 400V 50/60Hz、440V60Hz
	耐熱クラス	155(F)	155(F)
	時間定格	連続定格	連続定格
	始動方式	直入れ	直入れ
	口出線 （端子台式）	0.75～2.2kW 4極 3本	0.75～2.2kW 4極 5本
	規　格	JIS C 4034-1、効率値はJIS C 4034-30および IEC 60034-30プレミアム効率（IE3）対応	JIS C 4034-1、効率値はJIS C 4034-30および IEC 60034-30プレミアム効率（IE3）対応

注）1. モータの特性、ブレーキについては、I章　技術資料をご参照ください。
2. 効率値はトップランナー基準に適合しています。

屋外仕様の特徴と注意点

【屋外形モータ】（保護等級 IP44）

減速機およびギヤモータを屋外に設置してご使用頂けるよう、風雨に耐える設計になっております。ただし、強風を伴う風雨や、長期間風雨にさらされる環境では、ギヤモータにカバーの設置をお願い致します。また、軸（またはカラー）には炭素鋼を使用していますので、雨水、凝結などにより錆が発生・進行し、オイルシール損傷に繋がる可能性があります。定期的な防錆処置をお願いします。

① 軸貫通部
モータ軸の外部への貫通部に水切りシール等を設けて、外部からの水滴がモータ内部に浸入しない構造にしております。

② 端子箱
アルミダイキャストまたは鋼鈑製とし、ケースとカバー間、ケースとモータフレーム間にはパッキンを用いて密封する防水構造としています。

③ 嵌合部
モータフレームと前後ブラケットの嵌合部には液状パッキンを塗布しております。

④ その他
各種締付ボルト類は、防錆処理を施したものを使用しております。

※ 強い水圧がかかる、暴風雨に頻繁にさらされるなどの過酷な条件下でご使用される場合は、屋外形を適用出来ない場合がありますのでご照会ください。

プレスト NEO ギヤモータ　ギヤ部・その他標準仕様

ギヤ部

項目	標準仕様
潤滑方式	専用特殊グリースによる、グリース潤滑（工場出荷時にグリースを充填しております。）
減速方式	インボリュート歯車による平行軸歯車減速方式
材　　質	ケーシング：アルミニウム合金（枠番1500、1501は鋳鉄）

その他

項目		標準仕様
周囲条件	設置場所	屋内形：屋内（塵埃の少ない、水のかからない場所）、振動１Ｇ以下。 屋外形：屋内及び屋外（通常の風雨・降雪程度で、強い水流や暴風雨にさらされない場所）
	周囲温度	－10～40℃（凍結なきこと）
	周囲湿度	85%以下　ただし、結露しないこと
	標　　高	1000m以下
	雰 囲 気	腐食性ガス、爆発性ガス、蒸気などがないこと。塵埃を含まない換気の良い場所であること。
据付角度		制限なし（屋外形仕様でも端子箱引出口は水のかかる方向へ直接向かないよう、ご注意ください。）
塗　　装 注)4		塗装質：エポキシポリエステル系　塗装色：マンセル 5Y8/1相当（近似値）

注）1. 標準出力軸回転方向は、I9頁をご参照ください。
2. 端子箱取付位置は減速機側から見て左です。詳しくは各寸法図をご確認ください。
3. ギヤモータを密閉した場所へ据付ける場合は、周囲温度が40℃以下であることをご確認ください。
4. 塗装質は一部アクリルウレタン系になる場合がございます。

選定手順

プレストNEOギヤモータ（ZNFM・ZNHMタイプ）の機種選定フロー

記号説明

Tℓ ：ギヤモータ出力軸に於ける実伝達トルク〔N·m〕
Tout ：ギヤモータの許容出力トルク〔N·m〕
Te ：等価伝達トルク〔N·m〕
Pr ：実ラジアル荷重〔N〕
Pro ：許容ラジアル荷重〔N〕
Lf ：位置係数
Cf ：連結係数
Fs ：衝撃係数
J ：慣性モーメント〔kg・m²〕

等価伝達トルクTeの決定

Te＝Tℓ×ギヤモータの負荷係数〔N・m〕
（100＝100×1.0）

Tℓ（100 N・m）← 実伝達トルク
負荷係数（1.0）← 表H1（H9頁）← 負荷条件 運転時間

減速比と出力回転数

減速比	出力回転数 r/min 50Hz	60Hz
3	483	583
5	290	350
25	58.0	70.0
30	48.3	58.3
40	36.3	43.8
50	29.0	35.0
60	24.2	29.2

60〔r/min〕, 50〔Hz〕← 出力回転数 電源周波数

※ 出力回転数は、モータ回転数を 50Hz：1450 r/min、60Hz：1750 r/min としたときの代表値です。

Te（100N·m）

減速比（25）を選択

機種（容量記号－枠番－減速比）の決定

Tout≧Teとなる機種（1-1280-EP-25）を選定
（116≧100）

Tout（116 N・m）← 選定表 H12～H23頁

（1-1280-EP-25）

機種（1-1280-EP-25：許容ラジアル荷重Pro=2940N, J=0.00235 kg・m²）

ラジアル荷重のチェック（H9頁参照）

注）1.

$$Pr \leqq \frac{Pro}{Lf \times Cf \times Fs}$$

$$(1100 \leqq \frac{2940}{1.0 \times 1.0 \times 1.0})$$

満足しない場合は、容量記号、枠番を上げた機種で今一度確認

Pr(1110N) ← 実ラジアル荷重
Lf(1.0) ← 表H2 ← ラジアル荷重位置
Cf(1.0) ← 表H3 ← 連結係数
Fs(1.0) ← 表H4 ← 衝撃係数
Pro(2940N) ← 選定表 H12～H23頁

許容負荷慣性モーメント・GD²のチェック（H9頁参照）

負荷慣性モーメント・GD²が、表H5の連結方法と起動頻度における許容負荷慣性モーメント・GD²以下であるか確認し、満足しない場合は容量を上げた機種で今一度確認。

$6.0\times10^{-3}\,kg\cdot m^2\times\left[\frac{1}{25}\right]^2$
$=9.6\times10^{-6}\,kg\cdot m^2$ ← モータ軸換算負荷慣性モーメント・GD²

機種（1-1280-EP-25）

形式の決定

H4頁　形式記号参照

（ZNHM1－脚取付）← 取付方式

形式（ZNHM1－1280－EP－25）

仕様、寸法の確認

○仕様の確認→H6頁"標準仕様"
※電源電圧、屋内形・屋外形の区別は形式に添える「仕様記号」で示されます。仕様記号はH5頁および選定表をご参照ください。
○寸法の確認　H12～H23頁

ブレーキ無 ← ブレーキ有無

形式（ZNHM1－1280－EP－25）

出力軸と連結器の強度を確認（キー面圧など）

起動・停止時の最大トルクで確認してください。

選定例

○Tℓ=100〔N・m〕
○チェーンコンベヤ（均一荷重）
○10時間／日
○60〔r/min〕
○50〔Hz〕
○プレミアム効率三相モータ 屋内形仕様
○脚取付
○ブレーキ無
○スプロケットピッチ円 φ90〔mm〕 半径R=0.045〔m〕
○$Pr=\frac{T\ell}{R}=\frac{50}{0.045}$ ≒1110N
○軸中央
○チェーン直結
○衝撃ほとんどなし
○負荷J（出力軸値） 6.0×10^{-3}〔kg·m²〕

※（ ）内は選定例の場合です。
注）1.スラスト荷重が掛かる場合は、I7頁の式でチェックしてください。

本ギヤモータは、均一荷重・1日10時間の運転条件のもとに設計されています。

1. ギヤモータの負荷係数

表 H1

運転時間 負荷条件	10Hr 以下／日 運転	10 ～ 24Hr ／日 運転	主な使用機械例
均一荷重	1.0	1.25	コンベア（均一荷重）、ポンプ（遠心式）、食品機械（精米機、缶詰機）、エレベータ（均一荷重）、プラスチック押出機、アジテータ（液体）、バースクリーン
軽い衝撃荷重	1.25	1.5	コンベア（変動送り、重荷重）、食品機械（ビートスライサ、ダウミキサ、肉挽機）、エレベータ（重荷重）、アジテータ（液固体混合、密度変化）、フィーダ（ベルト、エプロン、スクリュ）、シックナ、フロキュレータ、一般工作機械（主軸用）
激しい衝撃荷重	1.75	2.0	パンチングプレス、タッピングマシン、粉砕機械（クラッシャミル）、ホイスト（重荷重）、ドラムバーカ、ログホール、カッタ、プレータ

2. 軸ラジアル荷重

本ギヤモータにチェーンスプロケットやプーリを装着する場合は、軸ラジアル荷重の検討を行ってください。下式で求めた軸ラジアル荷重が、選定表に記載の出力軸許容ラジアル荷重より小さくなるようにしてください。

軸ラジアル荷重　$Pr = \dfrac{T_\ell \times Lf \times Cf \times Fs}{R}$〔N〕

T_ℓ ： ギヤモータの出力軸における実伝達トルク〔N・m〕
Lf ： 荷重位置係数
Cf ： 連結係数
Fs ： 衝撃係数
R ： スプロケット、歯車、プーリ等のピッチ円半径〔m〕

表 H2 位置係数 Lf

荷受位置	Lf
軸 根 本	0.8
軸 中 央	1.0
軸　端	1.4

表 H3 連結係数 Cf

連結方式	Cf
チェーン	1
歯　車	1.25
V ベルト	1.5

表 H4 衝撃係数 Fs

衝撃の程度	Fs
衝撃がほとんど無い場合	1
衝撃がややある場合	1~1.2
激しい衝撃を伴う場合	1.4~1.6

3. 許容負荷慣性モーメント・GD²

負荷慣性が大きい場合は、起動時（またはブレーキ付の場合の停止時）に瞬間的に大きなトルクが発生します。許容負荷慣性モーメント・GD² は、起動頻度・連結方法によって下表の許容値内でご使用ください。また、同時に次頁のモータ許容熱容量も確認してください。

表 H5 モータ軸換算 許容負荷慣性モーメント・GD²

負荷との連結方法	モータ出力 kW						許容起動頻度
	0.75		1.5		2.2		
	慣性モーメント	GD²	慣性モーメント	GD²	慣性モーメント	GD²	
	kg・m²	kgf・m²	kg・m²	kgf・m²	kg・m²	kgf・m²	
直結などで ガタがない時	0.0021	0.0086	0.0035	0.0142	0.0067	0.0266	3 回／時間
	0.0011	0.0043	0.0018	0.0071	0.0033	0.0133	1 回／分
	0.0006	0.0026	0.0011	0.0043	0.0020	0.0080	10 回／分
チェーン伝動などで ガタがある時	0.0011	0.0043	0.0018	0.0071	0.0033	0.0133	3 回／時間
	0.0006	0.0026	0.0011	0.0043	0.0020	0.0080	1 回／分
	0.0004	0.0017	0.0007	0.0028	0.0013	0.0053	7 回／分

ご注意

・プレミアム効率モータは始動トルク・停動トルク（最大トルク）が大きいため、選定手順や許容負荷慣性モーメント・GD² が従来のモータと異なっています。

表 H6 三相モータの許容熱容量（C × Z）

モータ出力 kW	許容 C × Z（35% ED 以下）	許容 C × Z（35% ED 超～50% ED 以下）	許容 C × Z（50% ED 超～80% ED 以下）	許容 C × Z（80% ED 超～100% ED 以下）	モータ慣性モーメント kg・m²		モータ GD² kgf・m²	
					標　準	ブレーキ付	標　準	ブレーキ付
0.75	1400	1400	800	500	0.00235	0.00258	0.00942	0.0103
1.5	1200	1200	500	400	0.00391	0.00450	0.0156	0.0180
2.2	1000	900	400	200	0.00880	0.00978	0.0352	0.0391

下記①～③で求めた C × Z が、表 H6 に該当するモータ容量・% ED において、許容 CZ 以内であることをチェックします。

① C を下記式から求めます。

$$C = \frac{\text{モータの慣性モーメント（モータの}GD_M^2\text{）＋モータ軸換算モータ以外の総慣性モーメント（}GD_L^2\text{）}}{\text{モータの慣性モーメント（モータの}GD_M^2\text{）}}$$

［単位］ ●モータの慣性モーメント（kg・m²）
GD_M^2：モータの GD²（kgf・m²）
●モータ軸換算モータ以外の総慣性モーメント（kgf・m²）
GD_L^2：モータ軸換算モータ以外の総 GD²（kgf・m²）

② 1 時間あたりの始動回数 Z（回 /hr）を求めます。

(a) 1 周期の運転時間 ta(sec)　休止時間 tb(sec) とし、この期間に nr（回 /cycle）の始動をする場合

$$Zr = \frac{3600nr}{ta + tb}\ (回/hr)$$

(b) また、1 周期間（ta+tb）中にインチング回数 ni（回 /cycle）を有する時は、これについても 1 時間あたりのインチング回数 Zi に換算した始動回数に換算します。

$$Zi = \frac{3600ni}{ta + tb}\ (回/hr)$$

(c) (a) および (b) から 1 時間あたりの始動回数 Z（回 /nr）を求めます。

$$Z = Zr + 1/2 \cdot Zi = \frac{3600}{ta + tb} \cdot \left(nr + \frac{1}{2}ni\right)\ (回/hr)$$

③ C × Z を求めます。　：①で求めた C と②で求めた Z の積 C × Z を求めます。

④ 負荷時間率% ED　：$\%ED = \frac{ta}{ta + tb} \times 100$

プレスト®NEOギヤモータ

脚取付／フランジ取付

ZNHMタイプ
ZNFMタイプ

プレミアム効率
三相モータ

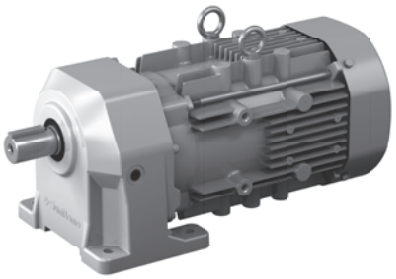

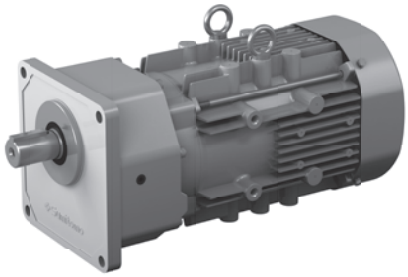

モータ容量	減速比範囲	頁
0.75kW	3 ▶ 200	H12
1.5kW	3 ▶ 200	H16
2.2kW	3 ▶ 100	H20

形式記号

ブレーキ無　ZN□M1 — 枠番 — EP — 減速比

ブレーキ付　ZN□M1 — 枠番 — EP — B — 減速比

仕様記号

/ ① ② ③ ④ ⑤ ⑥

仕様記号はモータに関わる仕様を表す記号です。右頁よりお選びください。

注）形式記号の□には、H（脚取付）またはF（フランジ取付）のいずれかが入ります。

モータ容量	電圧 [V]	周波数 [Hz]	定格電流値 [A]	耐熱クラス	保護方式
0.75kW	200 / 200 / 220	50 / 60 / 60	4.29 / 3.73 / 3.78	155(F)	IP44 全閉外扇形
	400 / 400 / 440	50 / 60 / 60	2.15 / 1.87 / 1.89		

■選定表

減速比	実減速比	出力回転数 r/min		枠番	SF	出力トルク Tout				出力軸許容ラジアル荷重 Pro				寸法図番号	
						N・m		kgf・m		N		kgf		脚取付	フランジ取付
		50Hz	60Hz			50Hz	60Hz	50Hz	60Hz	50Hz	60Hz	50Hz	60Hz		
3	3.02	483	583	1280	1.00	13.4	11.1	1.36	1.13	650	500	66	51	図 H1	図 H4
5	4.89	290	350		1.00	22.3	18.4	2.27	1.88	1270	1000	130	102		
10	10.3	145	175		1.00	46.5	38.5	4.74	3.93	2120	2120	216	216		
15	14.7	96.7	117		1.00	69.7	57.8	7.11	5.89	2600	2600	265	265		
20	20.0	72.5	87.5		1.00	93.0	77.0	9.48	7.86	2820	2820	288	288		
25	25.0	58.0	70.0		1.00	116	96.3	11.9	9.82	2940	2940	300	300		
30	29.3	48.3	58.3		1.00	139	116	14.2	11.8	3060	3060	312	312		
30	30.9	48.3	58.3	1321	1.00	139	116	14.2	11.8	4830	4830	493	493	図 H2	図 H5
40	40.7	36.3	43.8		1.00	180	149	18.4	15.2	5430	5430	554	554		
50	50.5	29.0	35.0		1.00	225	186	22.9	19.0	6030	6030	615	615		
60	58.7	24.2	29.2		1.00	270	224	27.5	22.8	6590	6590	672	672		
80	78.0	18.1	21.9		1.00	360	298	36.7	30.4	7060	7060	720	720		
100	96.7	14.5	17.5		1.00	450	373	45.9	38.0	7060	7060	720	720		
100	101	14.5	17.5	1400	1.00	450	373	45.9	38.0	8480	8480	865	865	図 H3	図 H6
120	115	12.1	14.6		1.00	540	447	55.1	45.6	8480	8480	865	865		
160	157	9.06	10.9		1.00	720	597	73.4	60.8	8480	8480	865	865		
200	196	7.25	8.75		*	769*	746	78.4*	76.1	8480	8480	865	865		

注）1. 出力回転数は、モータ回転数 50Hz：1450r/min , 60Hz：1750r/min としたときの代表値です。詳細は技術資料　I15 頁をご参照下さい。
2. 出力軸許容ラジアル荷重は、出力軸中央の位置の値です。
3. SF 欄が 1 の組合せは均一荷重、運転時間 10 時間以下／日における標準組合せです。
1 日 10 時間を越えて運転される場合や使用機械の負荷条件によっては負荷係数を見込む必要がありますので選定資料をご参照下さい。
選定資料：H9、H10 頁
4. 出力トルク欄に＊印が付いている場合は、モータの全容量 kW まで負荷を掛けると過負荷となりますので、出力トルク欄の値以内でご使用下さい。

【屋内形ー標準仕様】 J 2 N T L A

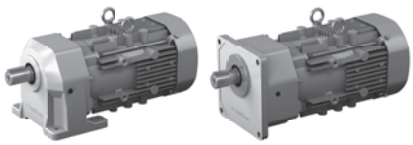

①	国別対応	J	日本				
②	電圧	2	200 / 200 / 220V 50 / 60 / 60Hz	4	400 / 400 / 440V 50 / 60 / 60Hz		
③	使用環境	N	屋内形				

端 子 箱 仕 様

④	種類	T	鋼板製・端子台式						
⑤	取付位置（出力側から見て）	L	左	R	右	T	上	B	下

⑥	引出口方向	A	A式	B	B式
		C	C式	D	D式

【屋外形ー標準仕様】 J 2 A T L B

①	国別対応	J	日本				
②	電圧	2	200 / 200 / 220V 50 / 60 / 60Hz	4	400 / 400 / 440V 50 / 60 / 60Hz		
③	使用環境	A	屋外形				

端 子 箱 仕 様

④	種類	T	鋼板製・端子台式						
⑤	取付位置（出力側から見て）	L	左	R	右	T	上	B	下

⑥	引出口方向	A	A式	B	B式
		C	C式	D	D式

注）1. 濃い黄色 ■ で塗られている箇所は標準仕様です。薄い黄色 □ で塗られている箇所はオプション仕様です。
2. 屋内形と屋外形とでは標準仕様の引出口方向が異なりますのでご注意ください。

■寸法図

図 H1 ZNHM1-1280-EP-3 ～ 30/ 仕様記号
(ZNHM1-1280-EP-B-3 ～ 30/ 仕様記号)

質量 kg	屋内形	屋外形
	19(24)	20(25)

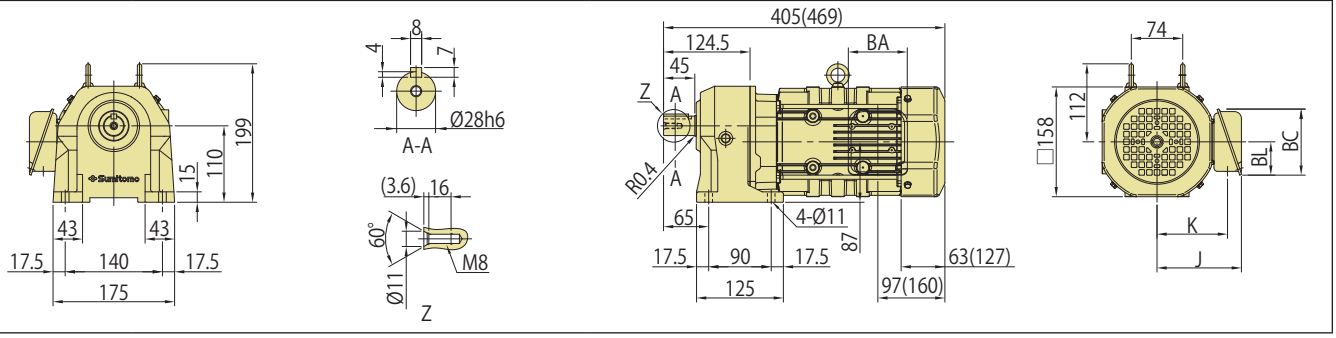

図 H2 ZNHM1-1321-EP-30 ～ 100/ 仕様記号
(ZNHM1-1321-EP-B-30 ～ 100/ 仕様記号)

質量 kg	屋内形	屋外形
	23(28)	24(29)

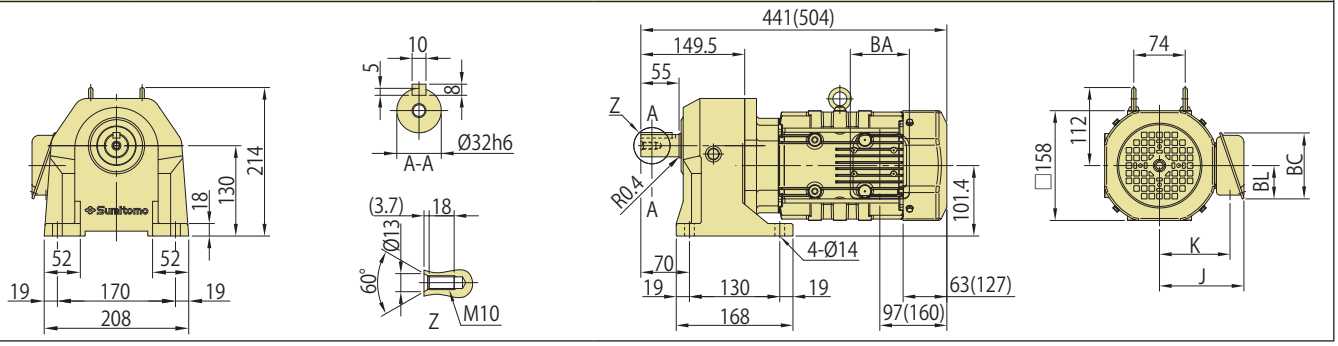

図 H3 ZNHM1-1400-EP-100 ～ 200/ 仕様記号
(ZNHM1-1400-EP-B-100 ～ 200/ 仕様記号)

質量 kg	屋内形	屋外形
	28(33)	29(34)

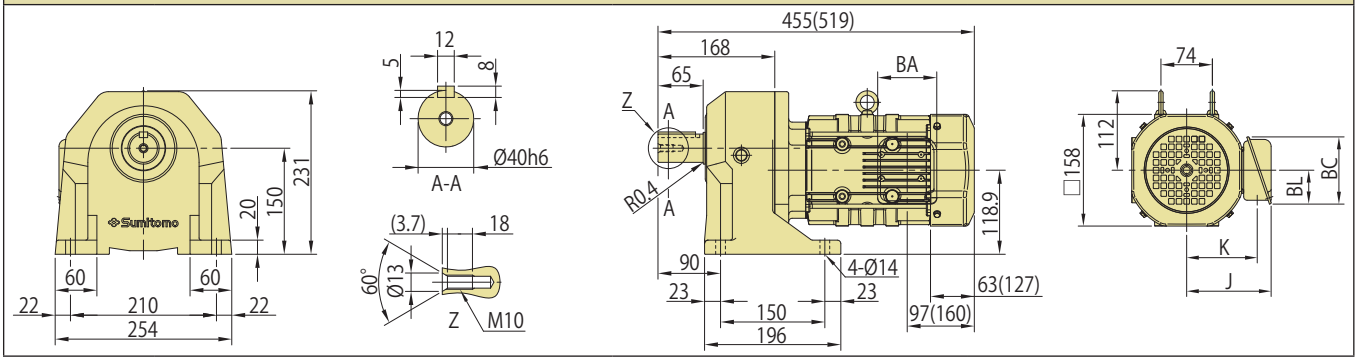

注）1. 寸法図の（ ）内は、ブレーキ付の寸法、質量を示しますのでご注意ください。
2. 出力軸径寸法：寸法公差は、JIS B 0401-1998"h6" です。
3. 軸端キー寸法：寸法公差は、JIS B 1301-1996（ISO）キー及びキー溝 平行キー（普通形）に準拠しています。
4. 出力軸部の詳細寸法は、技術資料 I10 頁をご参照ください。
5. 屋外形は端子箱の向き（引出口方向）が図面と異なります。詳細は H13 頁をご参照ください。
6. 本寸法図の寸法および質量は、予告無しに変更することがあります。

	J	K	BA	BC	BL
屋内形	122	102	85	95	48
屋外形	149	112	100	131	75

■寸法図

図 H4 ZNFM1-1280-EP-3 ～ 30/ 仕様記号
(ZNFM1-1280-EP-B-3 ～ 30/ 仕様記号)

質量 kg	屋内形	屋外形
	19(24)	20(25)

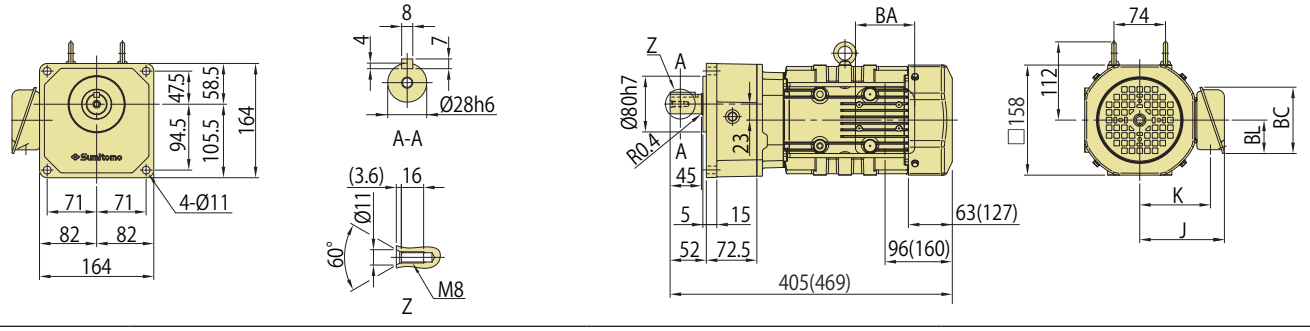

図 H5 ZNFM1-1321-EP-30 ～ 100/ 仕様記号
(ZNFM1-1321-EP-B-30 ～ 100/ 仕様記号)

質量 kg	屋内形	屋外形
	23(28)	24(29)

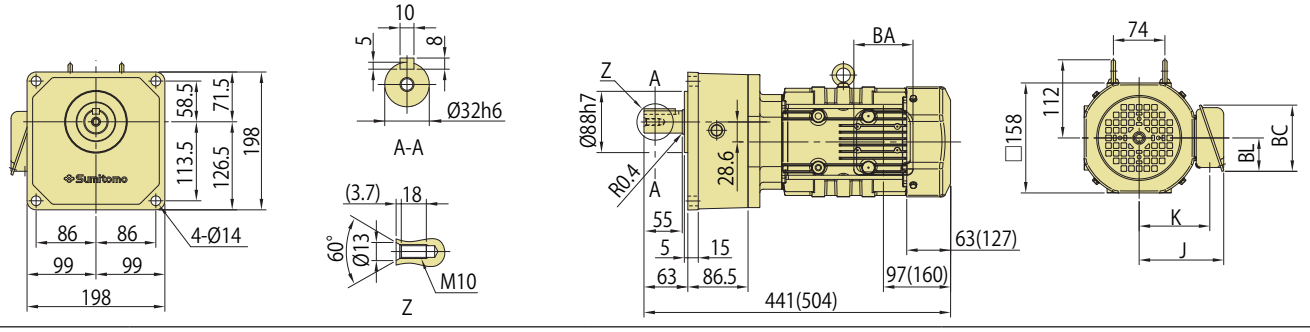

図 H6 ZNFM1-1400-EP-100 ～ 200/ 仕様記号
(ZNFM1-1400-EP-B-100 ～ 200/ 仕様記号)

質量 kg	屋内形	屋外形
	28(33)	29(34)

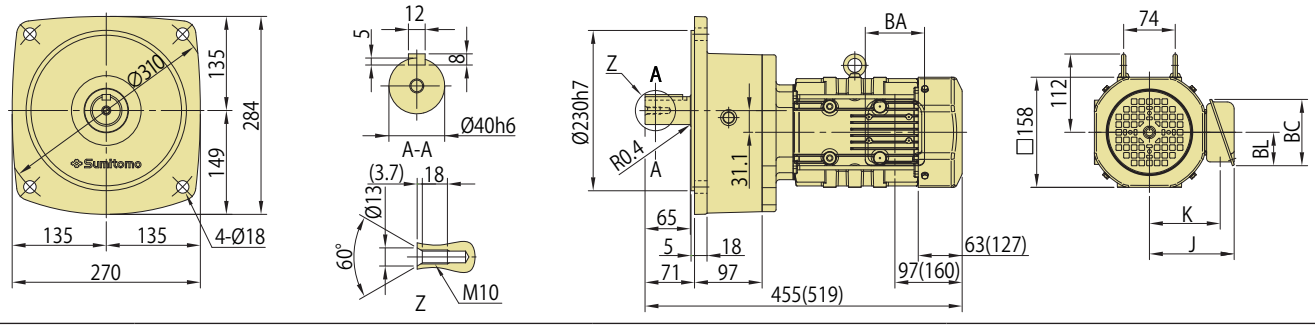

注）1. 寸法図の（ ）内は、ブレーキ付の寸法、質量を示しますのでご注意ください。
2. 出力軸径寸法：寸法公差は、JIS B 0401-1998"h6" です。
3. 軸端キー寸法：寸法公差は、JIS B 1301-1996（ISO）キー及びキー溝 平行キー（普通形）に準拠しています。
4. 出力軸部の詳細寸法は、技術資料 I10 頁をご参照ください。
5. 屋外形は端子箱の向き（引出口方向）が図面と異なります。詳細は H13 頁をご参照ください。
6. 本寸法図の寸法および質量は、予告無しに変更することがあります。

	J	K	BA	BC	BL
屋内形	122	102	85	95	48
屋外形	149	112	100	131	75

形式記号									仕様記号
ブレーキ無	ZN□M2	—	枠番	—	EP	—		減速比	①②③④⑤⑥
ブレーキ付	ZN□M2	—	枠番	—	EP	—	B	— 減速比	

仕様記号はモータに関わる仕様を表す記号です。右頁よりお選びください。

注）形式記号の□には、H（脚取付）またはF（フランジ取付）のいずれかが入ります。

モータ容量	電圧 [V]	周波数 [Hz]	定格電流値 [A]	耐熱クラス	保護方式
1.5kW	200 / 200 / 220	50 / 60 / 60	7.48 / 6.80 / 6.57	155(F)	IP44 全閉外扇形
	400 / 400 / 440	50 / 60 / 60	3.74 / 3.40 / 3.29		

■選定表

減速比	実減速比	出力回転数 r/min		枠番	SF	出力トルク Tout				出力軸許容ラジアル荷重 Pro				寸法図番号	
						N・m		kgf・m		N		kgf		脚取付	フランジ取付
		50Hz	60Hz			50Hz	60Hz	50Hz	60Hz	50Hz	60Hz	50Hz	60Hz		
3	2.94	483	583	1320	1.00	26.7	22.1	2.72	2.26	1090	850	111	87	図 H1	図 H4
5	5.05	290	350		1.00	44.5	36.9	4.54	3.76	2070	1760	211	179		
10	10.4	145	175		1.00	93.0	77.0	9.48	7.86	2940	2940	300	300		
15	15.0	96.7	117		1.00	139	116	14.2	11.8	3500	3500	357	357		
20	19.9	72.5	87.5		1.00	186	154	19.0	15.7	4100	4100	418	418		
25	24.8	58.0	70.0		1.00	232	193	23.7	19.6	4590	4590	468	468		
30	29.0	48.3	58.3		1.00	279	231	28.4	23.6	4830	4830	493	493		
30	30.8	48.3	58.3	1401	1.00	279	231	28.4	23.6	6120	6120	624	624	図 H2	図 H5
40	39.5	36.3	43.8		1.00	360	298	36.7	30.4	7060	7060	720	720		
50	49.1	29.0	35.0		1.00	450	373	45.9	38.0	7330	7330	747	747		
60	60.7	24.2	29.2		1.00	540	447	55.1	45.6	7720	7720	787	787		
80	82.7	18.1	21.9		1.00	720	597	73.4	60.8	7900	7900	805	805		
100	103	14.5	17.5		*	769*	746	78.4*	76.1	8480	8480	865	865		
100	102	14.5	17.5	1500	1.00	900	746	91.8	76.1	11800	11800	1203	1203	図 H3	図 H6
120	118	12.1	14.6		1.00	1080	895	110	91.3	11800	11800	1203	1203		
160	159	9.06	10.9		*	1230*	1193	125*	122	11800	11800	1203	1203		
200	199	7.25	8.75		*	1230*	1230*	125*	125*	11800	11800	1203	1203		

注）1. 出力回転数は、モータ回転数 50Hz：1450r/min , 60Hz：1750r/min としたときの代表値です。詳細は技術資料　I15 頁をご参照下さい。
2. 出力軸許容ラジアル荷重は、出力軸中央の位置の値です。
3. SF 欄が 1 の組合せは均一荷重、運転時間 10 時間以下／日における標準組合せです。
1 日 10 時間を越えて運転される場合や使用機械の負荷条件によっては負荷係数を見込む必要がありますので選定資料をご参照下さい。
選定資料：H9、H10 頁
4. 出力トルク欄に＊印が付いている場合は、モータの全容量 kW まで負荷を掛けると過負荷となりますので、出力トルク欄の値以内でご使用下さい。

【屋内形ー標準仕様】 J 2 N T L A

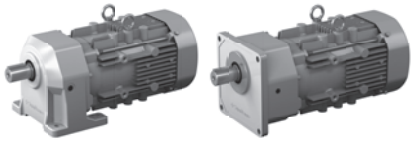

①	国別対応	J	日本				
②	電圧	2	200 / 200 / 220V 50 / 60 / 60Hz	4	400 / 400 / 440V 50 / 60 / 60Hz		
③	使用環境	N	屋内形				

端 子 箱 仕 様

④	種類	T	鋼板製・端子台式							
⑤	取付位置（出力側から見て）	L	左	R	右	T	上	B	下	

⑥	引出口方向	A	A式	B	B式	
		C	C式	D	D式	

【屋外形ー標準仕様】 J 2 A T L B

①	国別対応	J	日本				
②	電圧	2	200 / 200 / 220V 50 / 60 / 60Hz	4	400 / 400 / 440V 50 / 60 / 60Hz		
③	使用環境	A	屋外形				

端 子 箱 仕 様

④	種類	T	鋼板製・端子台式							
⑤	取付位置（出力側から見て）	L	左	R	右	T	上	B	下	

⑥	引出口方向	A	A式	B	B式	
		C	C式	D	D式	

注）1. 濃い黄色 ■ で塗られている箇所は標準仕様です。薄い黄色 □ で塗られている箇所はオプション仕様です。
2. 屋内形と屋外形とでは標準仕様の引出口方向が異なりますのでご注意ください。

■寸法図

図 H1　ZNHM2-1320-EP-3 ～ 30/ 仕様記号
(ZNHM2-1320-EP-B-3 ～ 30/ 仕様記号)

質量 kg	屋内形	屋外形
	28(34)	29(35)

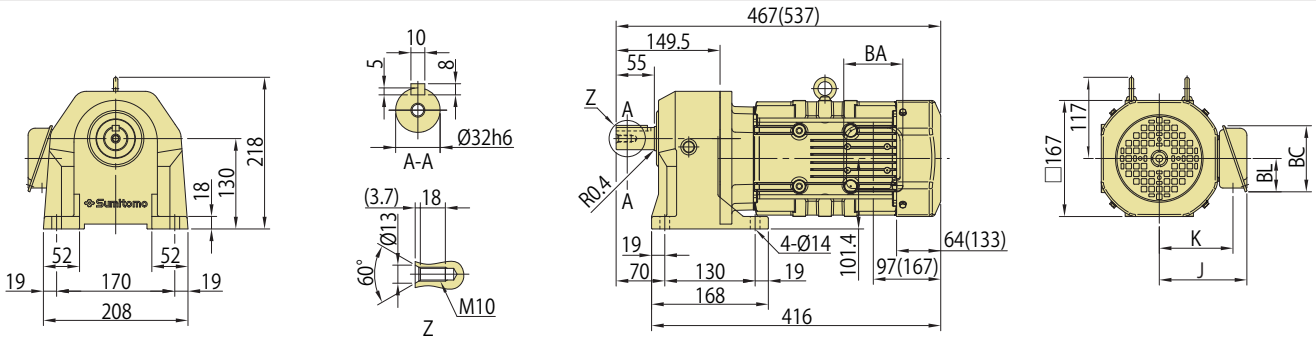

図 H2　ZNHM2-1401-EP-30 ～ 100/ 仕様記号
(ZNHM2-1401-EP-B-30 ～ 100/ 仕様記号)

質量 kg	屋内形	屋外形
	34(40)	35(41)

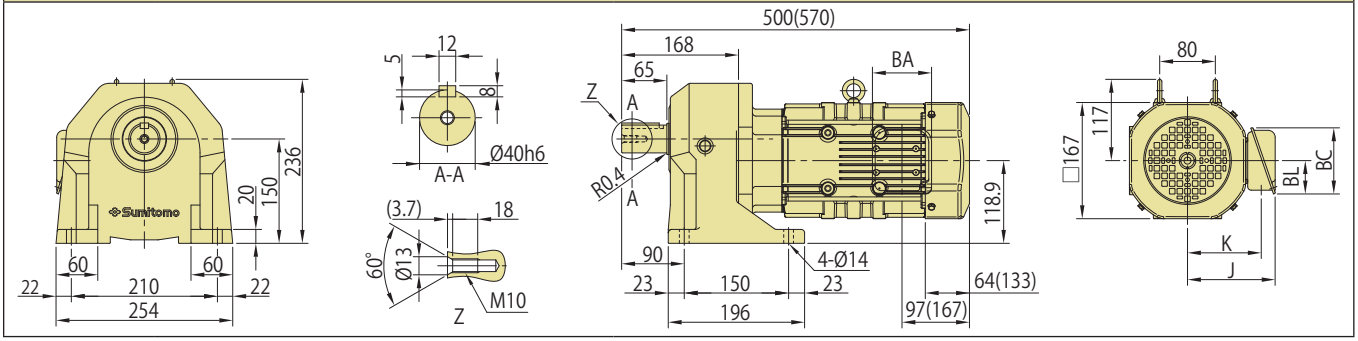

図 H3　ZNHM2-1500-EP-100 ～ 200/ 仕様記号
(ZNHM2-1500-EP-B-100 ～ 200/ 仕様記号)

質量 kg	屋内形	屋外形
	58(64)	59(65)

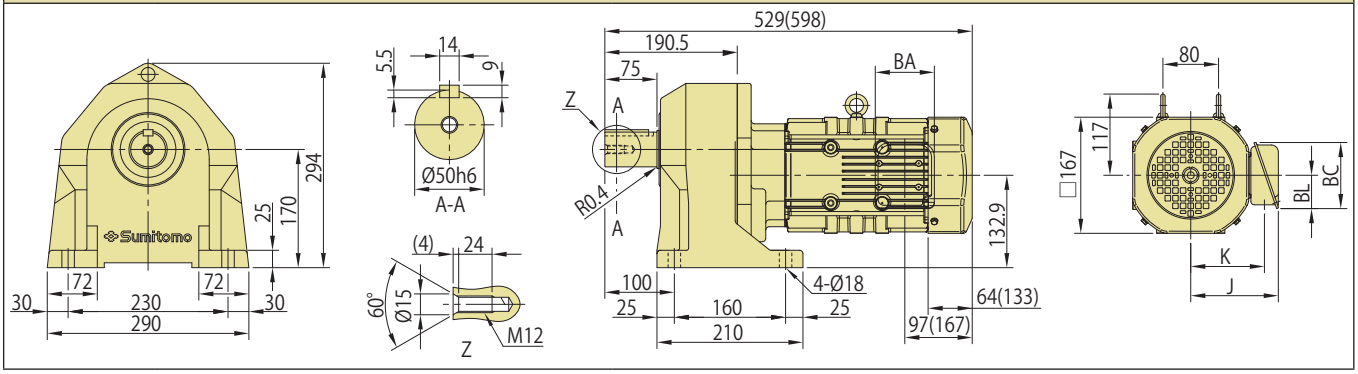

注）1. 寸法図の（　）内は、ブレーキ付の寸法、質量を示しますのでご注意ください。
2. 出力軸径寸法：寸法公差は、JIS B 0401-1998"h6" です。
3. 軸端キー寸法：寸法公差は、JIS B 1301-1996（ISO）キー及びキー溝 平行キー（普通形）に準拠しています。
4. 出力軸部の詳細寸法は、技術資料 I10 頁をご参照ください。
5. 屋外形は端子箱の向き（引出口方向）が図面と異なります。詳細は H17 頁をご参照ください。
6. 本寸法図の寸法および質量は、予告無しに変更することがあります。

	J	K	BA	BC	BL
屋内形	126	106	85	95	48
屋外形	153	117	100	131	75

■寸法図

図 H4　ZNFM2-1320-EP-3 ～ 30/ 仕様記号
(ZNFM2-1320-EP-B-3 ～ 30/ 仕様記号)

質量 kg	屋内形	屋外形
	27(33)	28(34)

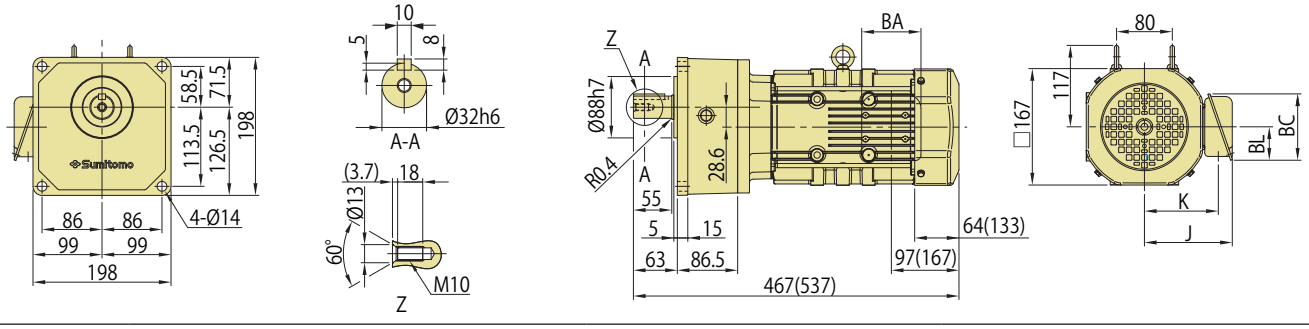

図 H5　ZNFM2-1401-EP-30 ～ 100/ 仕様記号
(ZNFM2-1401-EP-B-30 ～ 100/ 仕様記号)

質量 kg	屋内形	屋外形
	34(40)	35(41)

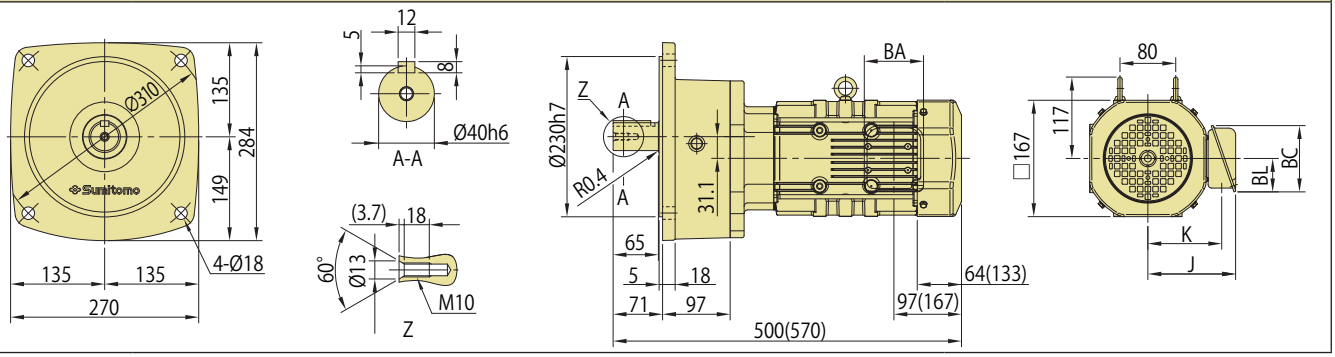

図 H6　ZNFM2-1500-EP-100 ～ 200/ 仕様記号
(ZNFM2-1500-EP-B-100 ～ 200/ 仕様記号)

質量 kg	屋内形	屋外形
	60(66)	61(67)

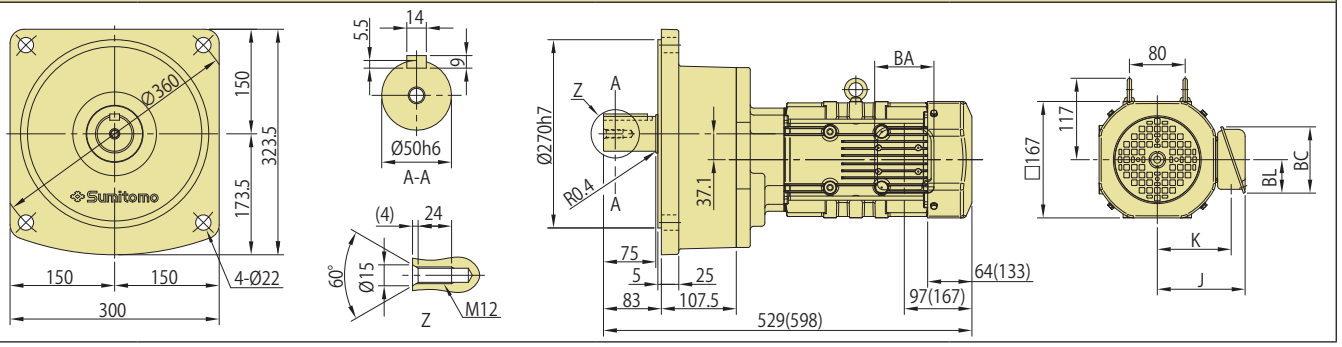

注）1. 寸法図の（　）内は、ブレーキ付の寸法、質量を示しますのでご注意ください。
2. 出力軸径寸法：寸法公差は、JIS B 0401-1998"h6" です。
3. 軸端キー寸法：寸法公差は、JIS B 1301-1996（ISO）キー及びキー溝 平行キー（普通形）に準拠しています。
4. 出力軸部の詳細寸法は、技術資料 I10 頁をご参照ください。
5. 屋外形は端子箱の向き（引出口方向）が図面と異なります。詳細は H17 頁をご参照ください。
6. 本寸法図の寸法および質量は、予告無しに変更することがあります。

	J	K	BA	BC	BL
屋内形	126	106	85	95	48
屋外形	153	117	100	131	75

形式記号									仕様記号
ブレーキ無	ZN□M3	—	枠番	—	EP	—		減速比	① ② ③ ④ ⑤ ⑥
ブレーキ付	ZN□M3	—	枠番	—	EP	—	B	— 減速比	

仕様記号はモータに関わる仕様を表す記号です。右頁よりお選びください。

注）形式記号の□には、H（脚取付）またはF（フランジ取付）のいずれかが入ります。

モータ容量	電圧 [V]	周波数 [Hz]	定格電流値 [A]	耐熱クラス	保護方式
2.2kW	200 / 200 / 220	50 / 60 / 60	10.4 / 9.32 / 9.08	155(F)	IP44 全閉外扇形
	400 / 400 / 440	50 / 60 / 60	5.20 / 4.66 / 4.54		

■選定表

減速比	実減速比	出力回転数 r/min		枠番	SF	出力トルク Tout				出力軸許容ラジアル荷重 Pro				寸法図番号	
						N・m		kgf・m		N		kgf		脚取付	フランジ取付
		50Hz	60Hz			50Hz	60Hz	50Hz	60Hz	50Hz	60Hz	50Hz	60Hz		
3	3.03	483	583	1400	1.00	39.2	32.5	3.99	3.31	1170	900	119	92	図 H1	図 H3
5	5.01	290	350		1.00	65.3	54.1	6.66	5.52	2230	1800	227	184		
10	9.78	145	175		1.00	136	113	13.9	11.5	3770	3770	384	384		
15	15.0	96.7	117		1.00	205	169	20.9	17.3	4500	4500	459	459		
20	20.4	72.5	87.5		1.00	273	226	27.8	23.0	5070	5070	517	517		
25	25.5	58.0	70.0		1.00	341	282	34.8	28.8	5640	5640	575	575		
30	29.3	48.3	58.3		1.00	409	339	41.7	34.6	6120	6120	624	624		
30	28.9	48.3	58.3	1501	1.00	409	339	41.7	34.6	8360	8360	852	852	図 H2	図 H4
40	39.6	36.3	43.8		1.00	528	438	53.8	44.6	9510	9510	970	970		
50	48.1	29.0	35.0		1.00	660	547	67.3	55.8	10660	10660	1087	1087		
60	59.4	24.2	29.2		1.00	792	656	80.8	66.9	11800	11800	1203	1203		
80	79.2	18.1	21.9		1.00	1056	875	108	89.2	11800	11800	1203	1203		
100	96.3	14.5	17.5		*	1230*	1094	125*	112	11800	11800	1203	1203		

注）1. 出力回転数は、モータ回転数 50Hz：1450r/min , 60Hz：1750r/min としたときの代表値です。詳細は技術資料　I15 頁をご参照下さい。
2. 出力軸許容ラジアル荷重は、出力軸中央の位置の値です。
3. SF 欄が 1 の組合せは均一荷重、運転時間 10 時間以下／日における標準組合せです。
1 日 10 時間を越えて運転される場合や使用機械の負荷条件によっては負荷係数を見込む必要がありますので選定資料をご参照下さい。
選定資料：H9、H10 頁
4. 出力トルク欄に＊印が付いている場合は、モータの全容量 kW まで負荷を掛けると過負荷となりますので、出力トルク欄の値以内でご使用下さい。

【屋内形ー標準仕様】 J 2 N T L A

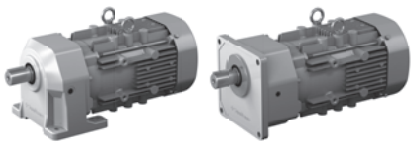

①	国別対応	J	日本				
②	電圧	2	200 / 200 / 220V 50 / 60 / 60Hz	4	400 / 400 / 440V 50 / 60 / 60Hz		
③	使用環境	N	屋内形				

端 子 箱 仕 様

④	種類	T	鋼板製・端子台式							
⑤	取付位置（出力側から見て）	L	左	R	右	T	上	B	下	

⑥	引出口方向	A	A式	B	B式
		C	C式	D	D式

【屋外形ー標準仕様】 J 2 A T L B

①	国別対応	J	日本				
②	電圧	2	200 / 200 / 220V 50 / 60 / 60Hz	4	400 / 400 / 440V 50 / 60 / 60Hz		
③	使用環境	A	屋外形				

端 子 箱 仕 様

④	種類	T	鋼板製・端子台式							
⑤	取付位置（出力側から見て）	L	左	R	右	T	上	B	下	

⑥	引出口方向	A	A式	B	B式
		C	C式	D	D式

注）1. 濃い黄色 ■ で塗られている箇所は標準仕様です。薄い黄色 □ で塗られている箇所はオプション仕様です。
2. 屋内形と屋外形とでは標準仕様の引出口方向が異なりますのでご注意ください。

■寸法図

図 H1 ZNHM3-1400-EP-3 ～ 30/ 仕様記号
(ZNHM3-1400-EP-B-3 ～ 30/ 仕様記号)

質量 kg	屋内形	屋外形
	46(53)	47(54)

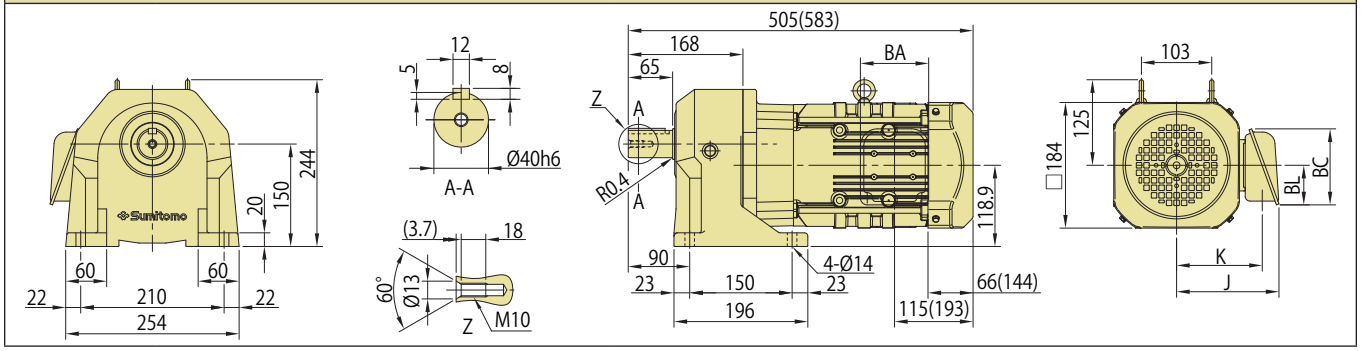

図 H2 ZNHM3-1501-EP-30 ～ 100/ 仕様記号
(ZNHM3-1501-EP-B-30 ～ 100/ 仕様記号)

質量 kg	屋内形	屋外形
	67(74)	68(75)

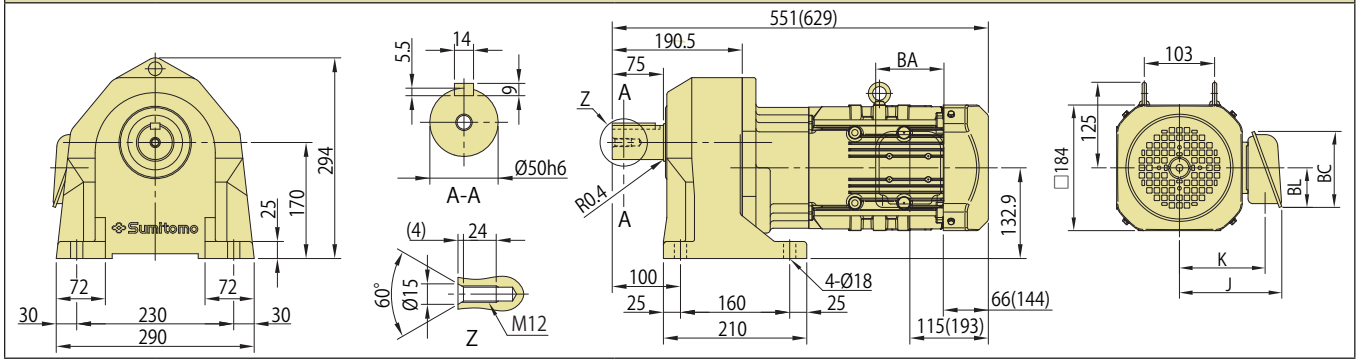

注）1. 寸法図の（ ）内は、ブレーキ付の寸法、質量を示しますのでご注意ください。
2. 出力軸径寸法：寸法公差は、JIS B 0401-1998"h6" です。
3. 軸端キー寸法：寸法公差は、JIS B 1301-1996（ISO）キー及びキー溝 平行キー（普通形）に準拠しています。
4. 出力軸部の詳細寸法は、技術資料 I10 頁をご参照ください。
5. 屋外形は端子箱の向き（引出口方向）が図面と異なります。詳細は H21 頁をご参照ください。
6. 本寸法図の寸法および質量は、予告無しに変更することがあります。

	J	K	BA	BC	BL
屋内形	150	126	100	111	58
屋外形	183	141	123	151	87

■寸法図

図 H3　ZNFM3-1400-EP-3 ～ 30/ 仕様記号
(ZNFM3-1400-EP-B-3 ～ 30/ 仕様記号)

質量 kg	屋内形	屋外形
	46(53)	47(54)

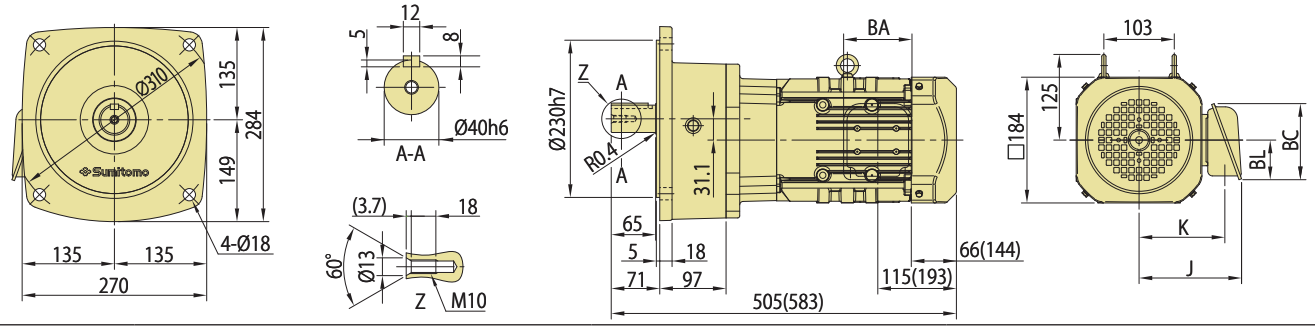

図 H4　ZNFM3-1501-EP-30 ～ 100/ 仕様記号
(ZNFM3-1501-EP-B-30 ～ 100/ 仕様記号)

質量 kg	屋内形	屋外形
	69(76)	70(77)

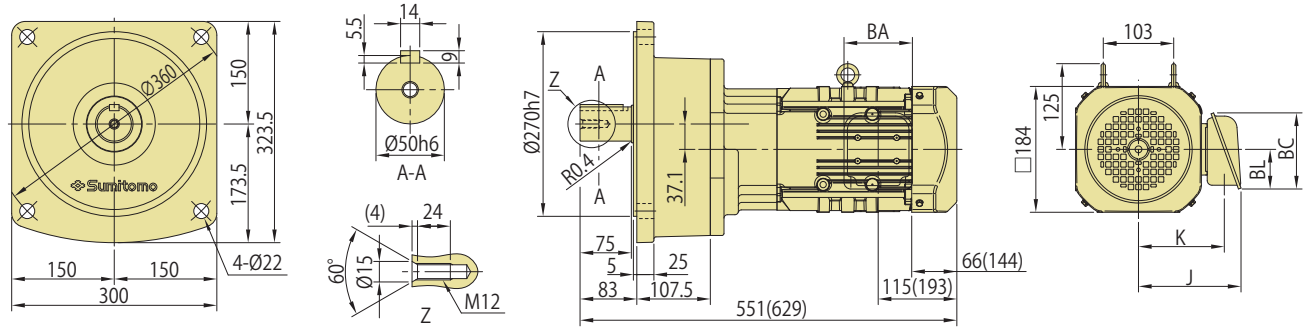

	J	K	BA	BC	BL
屋内形	150	126	100	111	58
屋外形	183	141	123	151	87

注）1. 寸法図の（　）内は、ブレーキ付の寸法、質量を示しますのでご注意ください。
2. 出力軸径寸法：寸法公差は、JIS B 0401-1998"h6" です。
3. 軸端キー寸法：寸法公差は、JIS B 1301-1996（ISO）キー及びキー溝 平行キー（普通形）に準拠しています。
4. 出力軸部の詳細寸法は、技術資料 I10 頁をご参照ください。
5. 屋外形は端子箱の向き（引出口方向）が図面と異なります。詳細は H21 頁をご参照ください。
6. 本寸法図の寸法および質量は、予告無しに変更することがあります。

MEMO

プレスト®NEOギヤモータ
技術資料

	頁
ギヤ部	I3
モータ部	I13

技術資料

Technical Information

MEMO

プレスト®NEOギヤモータ

技術資料

ギヤ部

	頁
構造図	I4
銘板の見方	I5
潤滑	I6
出力軸許容スラスト荷重	I7
ギヤモータの慣性モーメント・GD^2	I8
出力軸回転方向	I9
出力軸詳細寸法	I10
ギヤモータの取付	I11

技術資料

Technical Information

ギヤモータ構造図

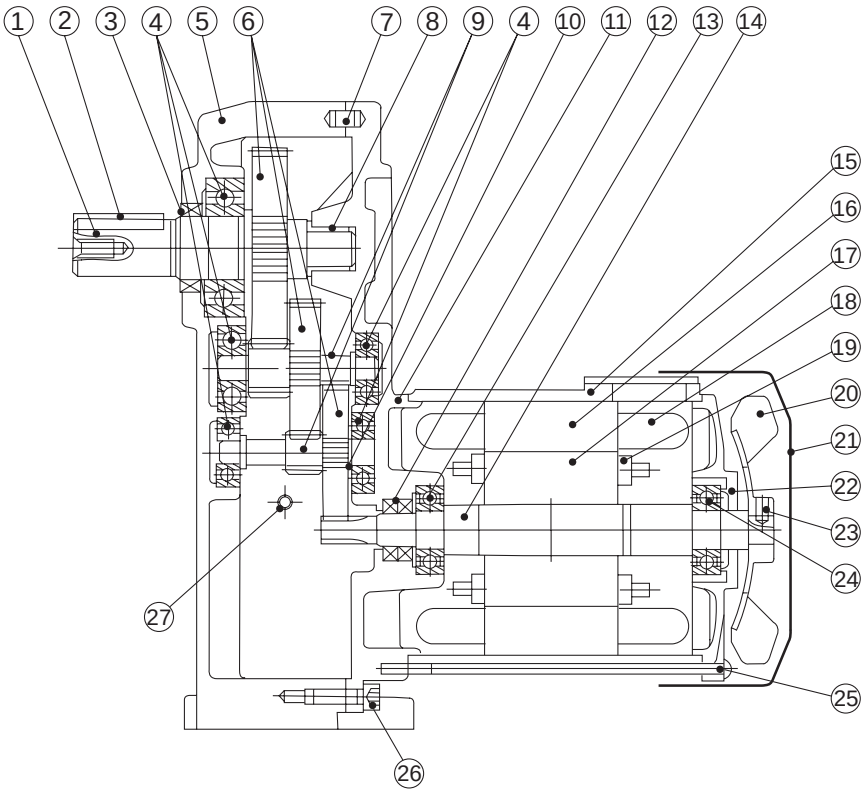

図 I1　脚取付・ギヤモータ構造図例

品番	部　品　名	品番	部　品　名	品番	部　品　名	品番	部　品　名
1	出力軸	8	滑り軸受	15	モータフレーム	22	反負荷側カバー
2	キー	9	ピニオン	16	固定子鉄心	23	止めねじ
3	オイルシール	10	ディスタンス	17	回転子鉄心	24	軸受
4	軸受	11	継カバー	18	固定子巻線	25	ボルト
5	ケース	12	オイルシール	19	固定子導体	26	ボルト
6	ギヤ	13	軸受	20	ファン	27	プラグ 注)
7	平行ピン	14	モータ軸	21	ファンカバー		

銘板の見方

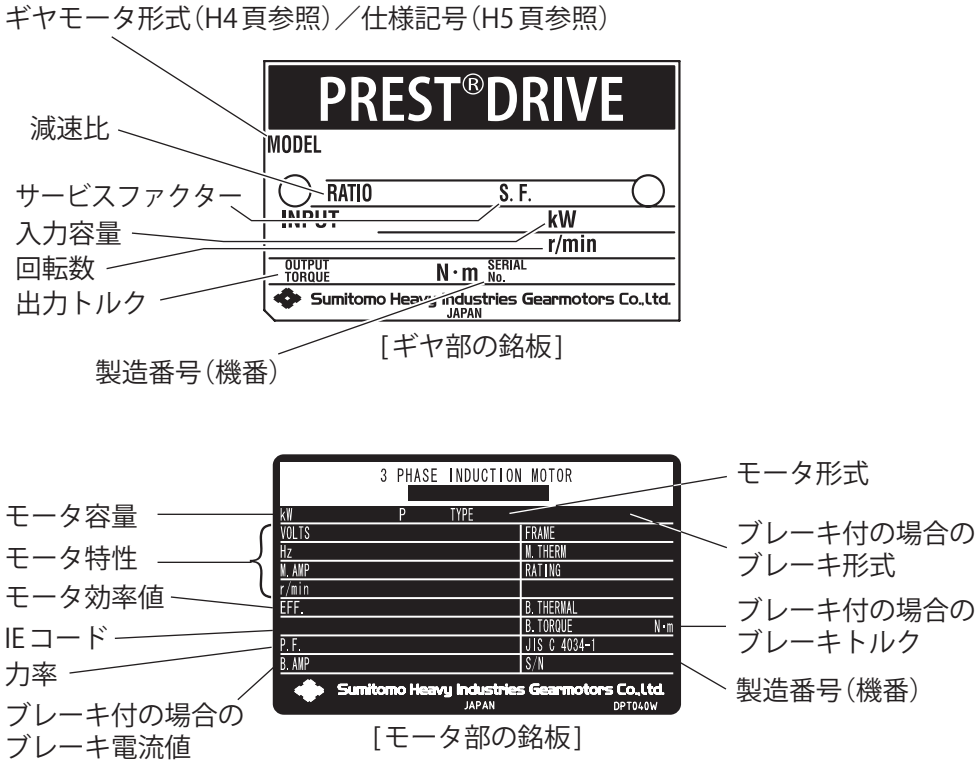
ギヤモータ形式（H4 頁参照）／仕様記号（H5 頁参照）
減速比
サービスファクター
入力容量
回転数
出力トルク
製造番号（機番）
PREST® DRIVE
MODEL
RATIO
S. F.
INPUT
kW
r/min
OUTPUT TORQUE
N·m
SERIAL No.
Sumitomo Heavy Industries Gearmotors Co.,Ltd.
JAPAN
［ギヤ部の銘板］
モータ容量
モータ特性
モータ効率値
IE コード
力率
ブレーキ付の場合の
ブレーキ電流値
3 PHASE INDUCTION MOTOR
kW
P
TYPE
VOLTS
Hz
M. AMP
r/min
EFF.
P. F.
B. AMP
FRAME
M. THERM
RATING
B. THERMAL
B. TORQUE
N·m
JIS C 4034-1
S/N
Sumitomo Heavy Industries Gearmotors Co.,Ltd.
JAPAN
DPT040W
［モータ部の銘板］
モータ形式
ブレーキ付の場合の
ブレーキ形式
ブレーキ付の場合の
ブレーキトルク
製造番号（機番）

図 I2

潤滑

- ギヤ部には、長寿命グリースを封入していますので、補給なしで長時間ご使用いただけますが、20000 時間または 3 ～ 5 年を目安にオーバーホールを実施していただくと、より長寿命となります。
- ギヤモータのオーバーホールは熟練を要しますので、必ず弊社認定サービス店で実施してください。

注）1. オイルシールに関して
オイルシールには寿命があり、長時間のご使用では自然劣化や磨耗によってシール効果が低下することがあります。
減速機の使用条件や周囲環境によってシール寿命は大きく異なりますので、通常運転（均一荷重、1 日 10 時間運転、常温下）でのご使用に際しては、1 ～ 3 年程度を目安に交換されることをお奨めします。
尚、その際に軸（またはカラー）に錆が発生している場合、同時に交換していただく様にお願い致します。

2. オイルシールからのにじみ
オイルシールには、潤滑用グリースを塗付しています。
運転初期の段階で、上記グリース油脂分がにじみ出る場合がありますので、油がにじみ出た場合は、一度油を拭き取ってください。
更に油が漏れてくる場合は、オイルシールの交換をお奨めします。

出力軸許容スラスト荷重

表 I1

枠番	単位	減速比														
		3	5	10	15	20	25	30	40	50	60	80	100	120	150	200
1280	N	170	330	700	860	930	970	981	-	-	-	-	981	981	981	981
	kgf	17	34	71	87	95	99	100					100	100	100	100
1320	N	280	580	970	1160	1350	1470	1470	-	-	-	-	1470	1470	1470	1470
	kgf	29	59	99	118	138	150	150					150	150	150	150
1321	N	-	-	-	-	-	-	1470	1470	1470	1470	1470	1470	-	-	-
	kgf							150	150	150	150	150	150			
1400	N	300	600	1240	1490	1670	1860	2020	-	-	-	-	2800	2800	2800	2800
	kgf	30	61	127	151	171	190	206					285	285	285	285
1401	N	-	-	-	-	-	-	2020	2330	2420	2550	2610	2800	-	-	-
	kgf							206	238	247	260	266	285			
1500	N	-	-	-	-	-	-	-	-	-	-	-	3890	3890	3890	3890
	kgf												397	397	397	397
1501	N	-	-	-	-	-	-	2760	3140	3520	3890	3890	3890	-	-	-
	kgf							281	320	359	397	397	397			

注）1. 表の許容スラスト荷重は、出力軸を引っ張る方向にスラスト荷重がはたらく場合のみ適用可能です。出力軸を押す方向にスラスト荷重がはたらく場合は都度お問い合わせください。
2. 表の許容スラスト荷重は、ラジアル荷重が出力軸に掛からない場合の値です。

ラジアル荷重とスラスト荷重が共存する場合の計算式

$$\left(\frac{Pr \cdot Lf}{Pro} + \frac{Pa}{Pao}\right) \cdot Cf \cdot Fs \leqq 1$$

となるように選定してください。

Ｐｒ　：実ラジアル荷重
Ｐｒｏ：許容ラジアル荷重　（選定表　参照）
Ｐａ　：実スラスト荷重
Ｐａｏ：許容スラスト荷重
Ｌｆ　：位置係数　（H9 頁）
Ｃｆ　：連結係数　（H9 頁）
Ｆｓ　：衝撃係数　（H9 頁）

ギヤモータの慣性モーメント・GD²（モータ軸換算値）

表 I2

モータ種類			0.75kW		1.5kW		2.2kW	
			慣性モーメント	GD²	慣性モーメント	GD²	慣性モーメント	GD²
			kg·m²	kgf·m²	kg·m²	kgf·m²	kg·m²	kgf·m²
屋内形 屋外形	プレミアム効率モータ	ブレーキ無	0.00235	0.00942	0.00391	0.0156	0.00880	0.0352
		ブレーキ付	0.00258	0.0103	0.00450	0.0180	0.00978	0.0391

注）1. 表の値には、ギヤ部およびモータ部の慣性モーメント・GD² が含まれています。
2. 本表の値は、予告なしに変更することがあります。

ZNHM タイプ・ZNFM タイプ

I20 ～ I21 頁の結線図（正転運転時）通りに結線を行うと、モータ軸はファンカバー側から見て右回転となります。
この時の出力軸回転方向は、下図のようになります。

表 I3　　ZNHM タイプ・ZNFM タイプ回転方向

枠　番	減速比	枠　番	減速比
1280	3, 5, 10, 15, 20, 25, 30	1280	100, 120, 160, 200
1320	3, 5, 10, 15, 20, 25, 30	1320	100, 120, 160, 200
1321	30	1321	40, 50, 60, 80, 100
1400	3, 5, 10, 15, 20, 25, 30	1400	100, 120, 160, 200
1401	30	1401	40, 50, 60, 80, 100
1500	—	1500	100, 120, 160, 200
1501	30	1501	40, 50, 60, 80, 100
ZNHM タイプ ・ ZNFM タイプ　共通 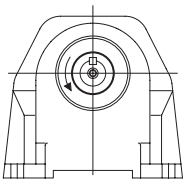 モータ軸と同一方向回転		ZNHM タイプ ・ ZNFM タイプ　共通 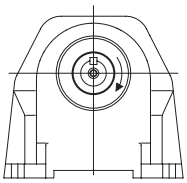 モータ軸と反対方向回転	

注）モータを逆回転させる場合は、結線の R と T を入れ替えてください。

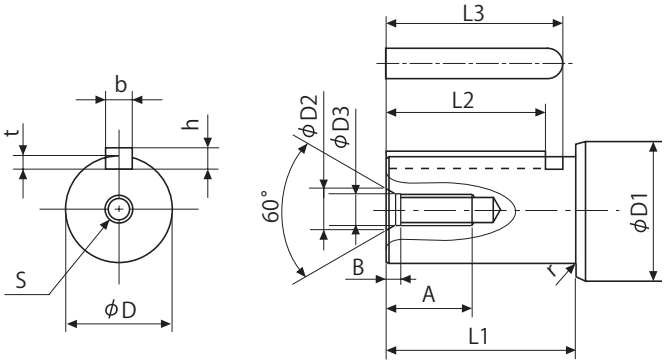

図 I3

表 I4

枠番	φ D	公差 (h6)	φ D1	L1	r	t	公差	b (キー)	公差 (h9)	h (キー)	公差	L2 (キー)	L3
1280	28	0 - 0.013	30	45	0.4	4	+ 0.2 0	8	0 - 0.036	7	0 - 0.090	36	40
1320	32	0 - 0.016	35	55	0.4	5	+ 0.2 0	10	0 - 0.036	8	0 - 0.090	45	50
1400 1401	40	0 - 0.016	45	65	0.4	5	+ 0.2 0	12	0 - 0.043	8	0 - 0.090	54	60
1500 1501	50	0 - 0.016	55	75	0.4	5.5	+ 0.2 0	14	0 - 0.043	9	0 - 0.090	63	70

枠番	タップ寸法 S	タップ深さ A	センター穴寸法		
			φ D2	φ D3	B
1280	M8	16	11	8.2	3.6
1320 1321	M10	18	13	-	3.7
1400 1401	M10	18	13	-	3.7
1500 1501	M12	24	15	-	4

出力軸径寸法：寸法公差は、JIS B 0401-1998 “h6” です。

軸端キー寸法：寸法公差は、JIS B 1301-1996（ISO）キー及びキー溝 平行キー（普通形）に準拠しています。

連結器の取付

- 連結器を取り付ける際、軸に衝撃力や過大なスラスト荷重をかけないでください。軸受に損傷が生じるおそれがあります。
- 焼バメまたは軸端ねじを利用した取り付け（図 I4）を推奨します。

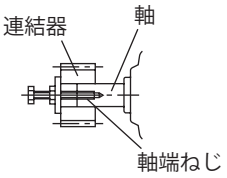

図 I4

1. カップリングを使用する場合

図 I5 の寸法（A, B, X）は 表 I5 の精度以下にしてください。

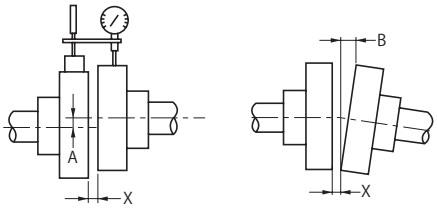

図 I5

表 I5　　フレキシブルカップリングの心出し精度

A 寸法許容誤差	0.1mm またはメーカ指定値
B 寸法許容誤差	0.1mm またはメーカ指定値
X 寸法	メーカ指定値

2. チェーン・スプロケット、ギヤを使用する場合

- チェーン式の場合はチェーンの張り角度が、軸と直角になるように取り付けてください。
- チェーンの張りについて
  チェーンの場合は、弛み量に注意してください。チェーンの弛み量が大きい場合、始動時、負荷変動などの時に大きな衝撃力が発生し、減速機や相手機械に悪い影響をおよぼしますので、通常の場合、スパンの 2%前後にしてください。（図 I6 参照）

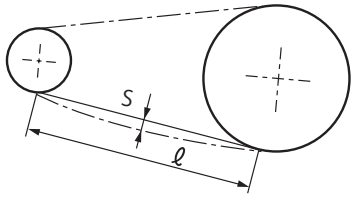

S ≒ 0.02 ℓ
S ＝ チェーンの弛み量
ℓ ＝ スパン

図 I6

- チェーンのレイアウトについて
  チェーンの軸位置は、任意にレイアウトしても差支えありませんが、水平の場合、上部を緊張側とし、垂直伝動はなるべく避け、やむを得ない場合は回転方向を問わず、大スプロケットを下側位置にレイアウトすることが望ましい。（図 I7 参照）

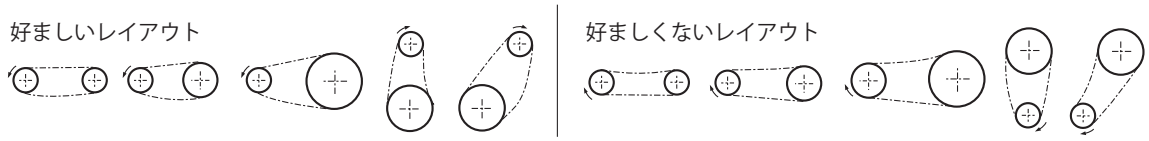

図 I7

- スプロケットやギヤのピッチ円径は軸径の 3 倍以上となるように選定してください。
- スプロケットやギヤの荷重作用点が軸中央よりギヤモータ側へくるようにしてください。（図 I8 参照）

3. V ベルトを使用する場合

- V ベルトを張りすぎると軸や軸受を損傷します。張り量についてはご使用の V ベルトカタログなどをご参照ください。
- 両プーリ間の平行度、偏心度は β =20′ 以内としてください。（図 I9 参照）
- 複数本の V ベルト掛けには周長の同じマッチドセットをご使用ください。

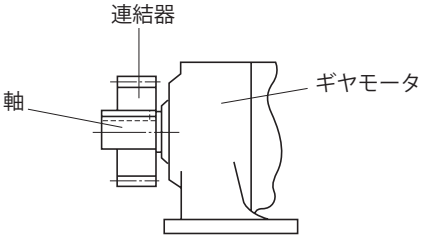

図 I8

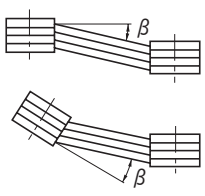

図 I9

MEMO

プレスト®NEOギヤモータ
技術資料
モータ部

	頁
モータ形式	I14
モータ特性表	I15
ブレーキ特性表	I16
急制動回路	I17
ブレーキ構造図	I19
結線図	I20
端子箱	I24

技術資料

Technical Information

モータ形式

モータ銘板に記載されているモータ形式について説明します。
形式の記入位置については、I5 頁をご参照ください。

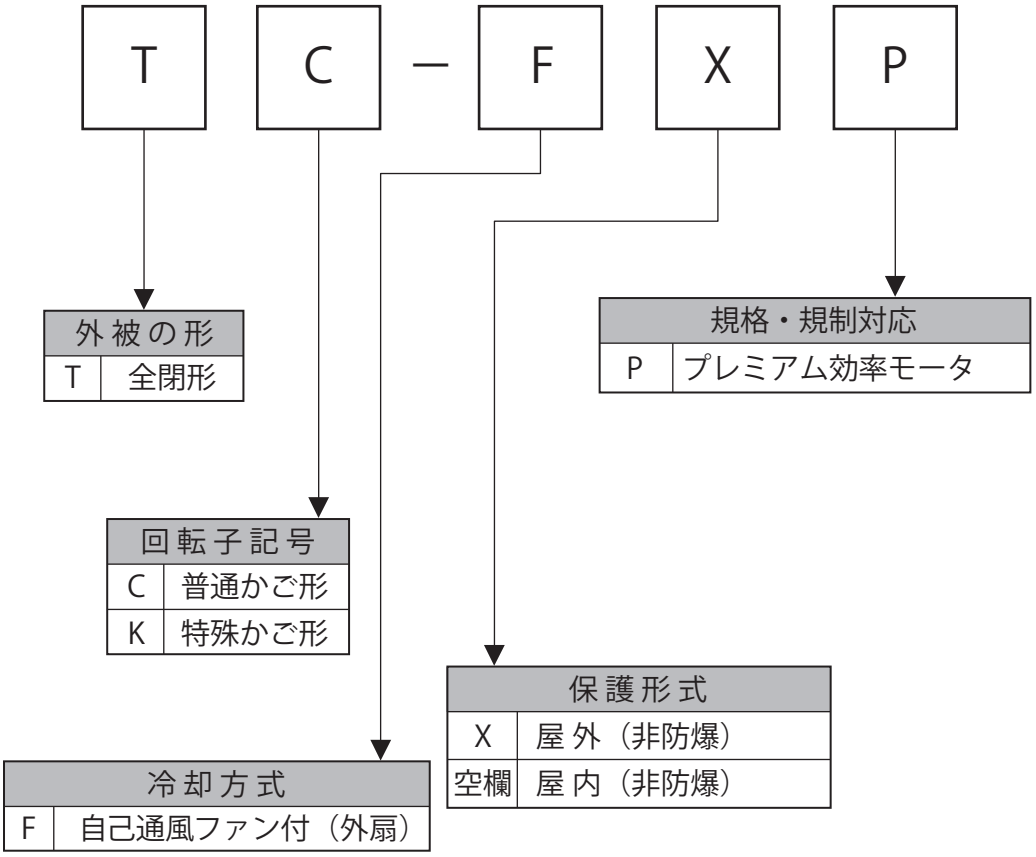

プレミアム効率三相モータ
(ブレーキ無 / ブレーキ付、屋内形 / 屋外形共通)

1) 200V 級

表 I6

極数		4P																		
電源		200V-50Hz							200V-60Hz						220V-60Hz					
出力 (kW)	モータ枠番	定格電流 (A)	効率 (%)	IE コード	停動トルク (%)	始動トルク (%)	始動電流 (A)	回転数 (r/min)	定格電流 (A)	効率 (%)	IE コード	停動トルク (%)	始動トルク (%)	始動電流 (A)	回転数 (r/min)	定格電流 (A)	効率 (%)	IE コード	停動トルク (%)	始動トルク (%)	始動電流 (A)	回転数 (r/min)
0.75	N-80M	4.29	84.6	IE3	446	423	26.3	1440	3.73	86.6	IE3	384	346	23.9	1730	3.78	86.5	IE3	481	438	26.7	1740
1.5	N-90L	7.48	85.8	IE3	375	338	45.0	1430	6.80	87.3	IE3	325	271	41.1	1730	6.57	87.7	IE3	407	345	45.7	1730
2.2	N-100L	10.4	88.7	IE3	465	382	83.0	1450	9.32	89.8	IE3	402	297	74.9	1740	9.08	90.2	IE3	500	380	83.6	1750

2) 400V 級

表 I7

極数		4P																		
電源		400V-50Hz							400V-60Hz						440V-60Hz					
出力 (kW)	モータ枠番	定格電流 (A)	効率 (%)	IE コード	停動トルク (%)	始動トルク (%)	始動電流 (A)	回転数 (r/min)	定格電流 (A)	効率 (%)	IE コード	停動トルク (%)	始動トルク (%)	始動電流 (A)	回転数 (r/min)	定格電流 (A)	効率 (%)	IE コード	停動トルク (%)	始動トルク (%)	始動電流 (A)	回転数 (r/min)
0.75	N-80M	2.15	84.6	IE3	446	423	13.2	1440	1.87	86.6	IE3	384	346	12.0	1730	1.89	86.5	IE3	481	438	13.3	1740
1.5	N-90L	3.74	85.8	IE3	375	338	22.5	1430	3.40	87.3	IE3	325	271	20.5	1730	3.29	87.7	IE3	407	345	22.8	1730
2.2	N-100L	5.20	88.7	IE3	465	382	41.5	1450	4.66	89.8	IE3	402	297	37.5	1740	4.54	90.2	IE3	500	380	41.8	1750

注）本表の値は、予告なしに変更することがあります。

プレミアム効率三相モータ

表 I8

モータ容量	ブレーキ形式	ブレーキトルク（動摩擦トルク）(N·m)	慣性モーメント (kg·m²)	制動時の動作遅れ時間（sec）			許容仕事量 E_0 (J/min)	ギャップ調整までの仕事量 ($\times 10^7$J)	総仕事量 ($\times 10^7$J)	ギャップ (mm)		構造図
				普通制動回路（同時切り回路）	インバータ用普通制動回路（別切り回路）	急制動回路				規定値（初期値）	限界値	
0.75	FB-1E	7.5	0.00258	0.25 ～ 0.45	0.15 ～ 0.25	0.01 ～ 0.03	2580	11.6	38.7	0.25 ～ 0.35	0.6	図 I14
1.5	FB-2E	15	0.00450	0.35 ～ 0.55			3360	20.8	46.3		0.75	
2.2	FB-3E	22	0.00978	0.75 ～ 0.95	0.4 ～ 0.5	0.02 ～ 0.04	5720	26.3	105.3		0.85	

- 本表は標準仕様ブレーキの場合を示します。特殊仕様ブレーキでは本表と仕様が異なる場合があります。
- プレミアム効率ギヤモータ用ブレーキは、これまでのブレーキと動作遅れ時間が異なりますので、ご注意ください。
- FB ブレーキの整流器は、端子箱内に内蔵しています。
- 使用開始当初は、摩擦面の関係で所定のブレーキトルクが出ないことがあります。このような場合には、できるだけ軽負荷な条件でブレーキ ON•OFF による摩擦面のすり合わせを行ってください。
- 昇降装置や停止精度を良くしたい場合は、急制動回路としてください。
- ブレーキの構造上、モータ運転中にライニングの擦り音が発生する場合がありますが、ブレーキの性能には特に問題ありません。
- ブレーキの構造上、インバータで運転すると、ブレーキ部からの騒音が大きくなる場合がありますが、ブレーキの性能には特に問題ありません。
- 許容仕事量 E_0 を越えた使い方をすると、ブレーキが使用不能（制動不良）となる場合があります。I18 頁をご参照の上、制動仕事量が許容仕事量 E_0 以下であることをご確認ください。（非常停止の場合も合わせてご確認ください。）

ブレーキ通電時の各部電圧・電流

整流器を介してブレーキに通電した時の各部の電圧・電流は表の通りです。

表 I9 ブレーキ電流値

ブレーキ形式	AC200V/50,60Hz			AC220V/60Hz			AC400V/50,60Hz			AC440V/60Hz		
	ブレーキ電圧 V_{dc2} (V)	ブレーキ電流 I_{dc2} (A)	整流器電流 I_{ac1} (A)	ブレーキ電圧 V_{dc2} (V)	ブレーキ電流 I_{dc2} (A)	整流器電流 I_{ac1} (A)	ブレーキ電圧 V_{dc2} (V)	ブレーキ電流 I_{dc2} (A)	整流器電流 I_{ac1} (A)	ブレーキ電圧 V_{dc2} (V)	ブレーキ電流 I_{dc2} (A)	整流器電流 I_{ac1} (A)
FB-1E	DC90	0.2	0.2	DC99	0.3	0.2	DC180	0.1	0.1	DC198	0.2	0.1
FB-2E		0.5	0.4		0.5	0.4		0.2	0.2		0.3	0.2
FB-3E		0.6	0.5		0.6	0.5		0.3	0.2		0.3	0.3

注）本表の値は、予告なしに変更することがあります。

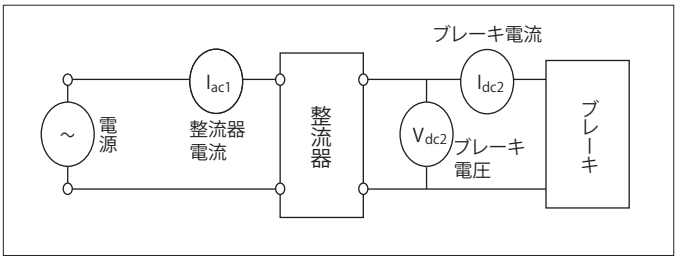

急制動回路の注意点（開閉器およびバリスタ）

ブレーキを急制動回路でご使用になる場合は、下記の項目に注意してください。
（実際の結線例は I21 ～ I23 頁参照）

- ブレーキ動作時に発生するサージ電圧から急制動回路用接点を保護するため、バリスタ（保護素子）を接続してください。
- 急制動回路用接点の配線は、ブレーキ電源接点の 2 次側に接続してください。接点が保護されないことがあります。
- 急制動回路用接点に交流電磁開閉器を使用する場合には、表 I10 を参照してください。

複数の接点数を必要とされる場合は、次の点にご注意ください。

- 電磁接触器の接点は、直列に接続してください。
- バリスタ (VR) は、最短距離で接続してください。

表 I10　急制動回路使用時の推奨部品形式（交流電磁接触器を使用する場合）

AC 電圧	ブレーキ形式	推奨接触器形式				推奨接触器接点容量（DC-13 級）		推奨バリスタ（接触器接点保護用）			
		富士電機機器制御（株）製		三菱電機（株）製				バリスタ形式	最大許容回路電圧	バリスタ電圧	定格電力
200V 220V	FB-1E	SC-05	直列接点数 1（0.7A）	S-N11 または S-N12	直列接点数 1（1.2A）	DC 110V	0.7A 以上	TND10V-471KB00AAA0	AC300V	470V（423 ～ 517V）	0.4W
	FB-2E	SC-05	直列接点数 2（3.0A）	S-N11 または S-N12	直列接点数 2（3.0A）		1.5A 以上	TND14V-471KB00AAA0			0.6W
	FB-3E										
400V 440V	FB-1E	SC-05	直列接点数 3（2.0A）	S-N11 または S-N12	直列接点数 3（2.0A）	DC 220V	0.5A 以上	TND14V-821KB00AAA0	AC510V	820V（738 ～ 902V）	0.6W
	FB-2E						1.0A 以上	TND20V-821KB00AAA0			1.0W
	FB-3E										

- 推奨接触器形式は富士電機機器制御（株）製および三菱電機（株）製の場合であり、同等の能力であれば他社のものでも問題ありません。
- 推奨接触器接点容量は、電気的開閉耐久性（寿命）が約 200 万回の場合を示しています。
- 推奨接触器の内、三菱電機（株）製 S-N11 は補助接点× 1 個、S-N18 は補助接点無しです。インバータ駆動等で補助接点が 2 個以上必要な場合はご注意ください。（表 I10 記載のその他接触器の補助接点は 2 個以上あります）
- 推奨バリスタ形式は日本ケミコン（株）製の場合であり、同等の能力であれば他社のものでも問題ありません。

急制動回路での接点接続例

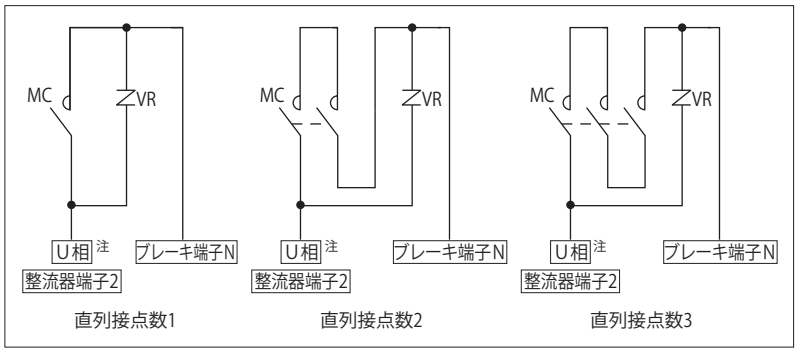

注）インバータ駆動の場合は、R 相に接続してください。

急制動回路にすると制動時間が短くなる理由について

普通制動回路（標準回路）と急制動回路の違いは図 I10 および図 I11 の通りです。
図 I12 および図 I13 は普通制動回路（標準回路）及び急制動回路における電流減衰の状況を示したものです。

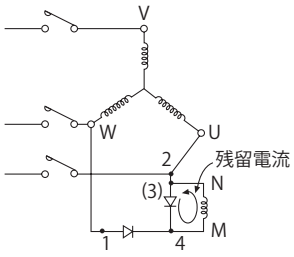

図 I10 標準回路

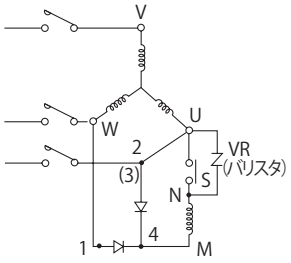

図 I11 急制動回路

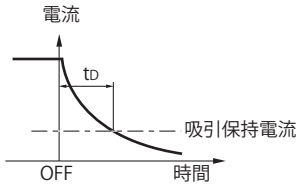

図 I12 標準回路の電流減衰カーブ

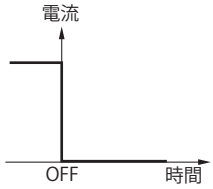

図 I13 急制動回路の電流減衰カーブ

ブレーキコイルはインダクタンス L があるため、図 I10 の標準回路の場合、電源 OFF にしても L に蓄えられたエネルギーにより残留電流が流れます。この残留電流の減衰カーブは図 I12 の様になります。
そこで図 I11 の急制動回路に接続し電源 OFF と同時に S も開放すれば、ブレーキコイルとの閉回路が出来ないため、残留電流は図 I13 の如く流れなくなります。

故に、t_D 時間だけ制動時間が短くなり、急制動となります。
つまり、急制動回路とは、電源 ON、OFF と同時にブレーキコイルを ON、OFF することにより残留電流を流さない様にするための回路です。（バリスタは整流器や接点 S を保護するために必ず御使用ください。）

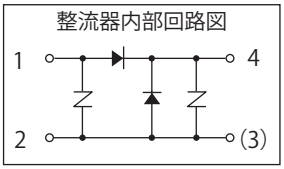

制動仕事量、制動時間の計算

○制動仕事量　E_B（J，kgf・m）

ブレーキによる制動仕事量は、モータの回転数や負荷の条件により大幅に変化します。制動仕事量は以下の式で求めることができます。

【SI 単位系】

$$E_B = \frac{(J_L + J_M) \cdot N^2}{182} \times \frac{T_B}{T_B \pm T_R} \quad (J)$$

J_L：ブレーキ付モータ以外の総慣性モーメント [モータ軸換算] (kg・m²)
J_M：ブレーキ付モータの慣性モーメント (kg・m²)
N：制動時のモータ回転数 (r/min)
T_B：制動トルク (N・m)
T_R：負荷の反抗トルク (N・m)

【重力単位系】

$$E_B = \frac{(GD^2_L + GD^2_M) \cdot N^2}{7150} \times \frac{T_B}{T_B \pm T_R} \quad (kgf・m)$$

GD^2_L：ブレーキ付モータ以外の総 GD^2[モータ軸換算](kgf・m²)
GD^2_M：ブレーキ付モータの GD^2(kgf・m²)
N：制動時のモータ回転数 (r/min)
T_B：制動トルク (kgf・m)
T_R：負荷の反抗トルク (kgf・m)

T_R の符号 ＋：電源を OFF した時、負荷トルクがブレーキとして働く場合（＋負荷）
　　－：電源を OFF した時、負荷トルクがブレーキとして働かない場合（－負荷）

なお、制動仕事量E_Bと1分間当たりの制動回数（補足）より、1分間当たりの仕事量を求め、許容仕事量E_0以下であることを確認してください。
また、インバータ等で減速したのちブレーキで制動するような使い方をする場合、停電等による非常停止を考慮し、高速回転からの制動エネルギの検討も行ってください。
許容仕事量を超えた使い方をすると、ブレーキ摩擦面の異常発熱による焼損、摩擦面の変形や異常摩耗、ブレーキトルクの低下、ライニングの破損等により、ブレーキが使用不能になる場合があります。
ブレーキ許容仕事量は、ブレーキ摩擦面の温度上昇を確認するものです。合わせて、ギヤモータの始動・停止頻度の検討を行ってください。
補足）制動頻度が数分から数時間に1回の場合は、1分間に1回として仕事量を求めてください。

○制動時間　t_B（sec）

ブレーキによる停止時間は、以下の式で求めることができます。

【SI 単位系】

$$t_B = \frac{(J_L + J_M) \times N}{9.55 \times (T_B \pm T_R)} + t_D \quad (sec)$$

J_L：ブレーキ付モータ以外の総慣性モーメント [モータ軸換算](kg・m²)
J_M：ブレーキ付モータの慣性モーメント (kg・m²)
N：制動時のモータ回転数 (r/min)
T_B：制動トルク (N・m)
T_R：負荷の反抗トルク (N・m)
t_D：動作遅れ時間 (sec)

【重力単位系】

$$t_B = \frac{(GD^2_L + GD^2_M) \times N}{375 \times (T_B \pm T_R)} + t_D \quad (sec)$$

GD^2_L：ブレーキ付モータ以外の総 GD^2[モータ軸換算](kgf・m²)
GD^2_M：ブレーキ付モータの GD^2(kgf・m²)
N　：制動時のモータ回転数 (r/min)
T_B　：制動トルク (kgf・m)
T_R　：負荷の反抗トルク (kgf・m)
t_D　：動作遅れ時間 (sec)TR の符号

＋：電源を OFF した時、負荷トルクがブレーキとして働く場合（＋負荷）
－：電源を OFF した時、負荷トルクがブレーキとして働かない場合（－負荷）

ライニング寿命　Z_L（回）

ブレーキのライニングは使用とともに摩耗します。ライニングの摩耗は面圧，すべり速度，周囲条件，温度等により大きく異なり、正確な寿命を算出することは困難ですが、近似的に以下の式で寿命回数を求めることができます。

$$Z_L = \frac{E_t}{E_B} (回)$$

E_t：総仕事量 (J)

図I14　FB-1E, 2E, 3E

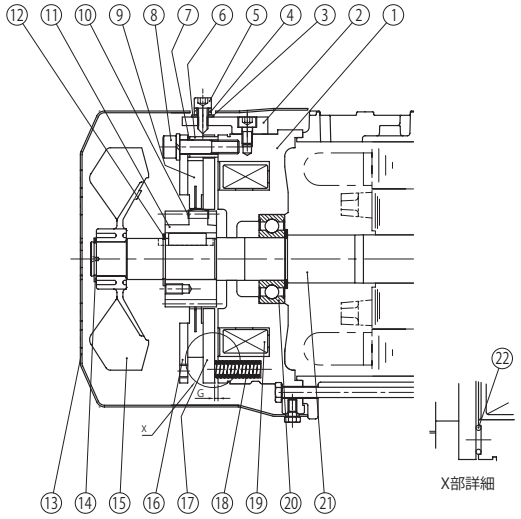

品番	部品名	品番	部品名
1	固定鉄心	12	軸用C形止め輪
2	ゆるめ金具	13	カバー
3	シールワッシャー　※	14	軸用C形止め輪
4	手動解放防止スペーサ	15	ファン
5	ブレーキゆるめボルト	16	固定板
6	スペーサ	17	可動鉄心
7	ギャップ調整シム	18	スプリング
8	組付ボルト	19	電磁石コイル
9	ブレーキライニング	20	ボールベアリング
10	板バネ	21	モータ軸
11	ボス	22	緩衝材

※FB-3Eには③が付きません。

注）屋外形は防水シールと防水カバーが付きます。

1. プレミアム効率三相モータ（ブレーキ無）

図 I15 0.75kW～2.2kW

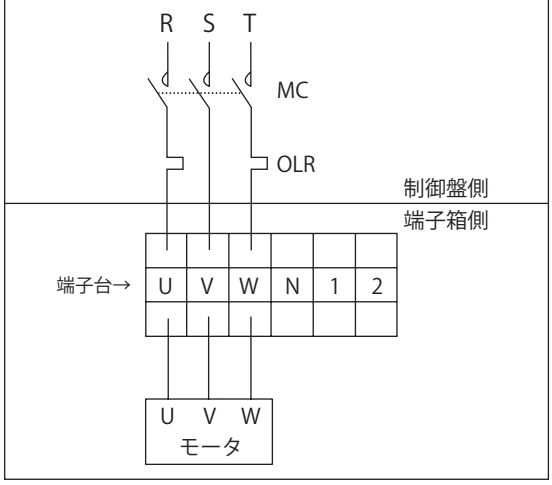

注）MC ：電磁接触器
　　OLR：過負荷保護装置またはサーマルリレー　} お客様にて ご準備ください。

2. インバータ駆動時（ブレーキ無）

図 I16 0.75kW～2.2kW

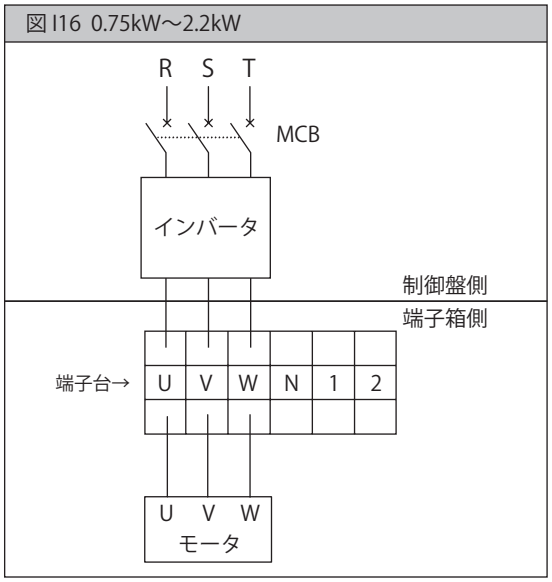

注）MCB（配線用遮断器）は、お客様でご準備ください。

3. プレミアム効率三相モータ（ブレーキ付）

3a. 一方方向回転運転時

図 I17 0.75kW～2.2kW

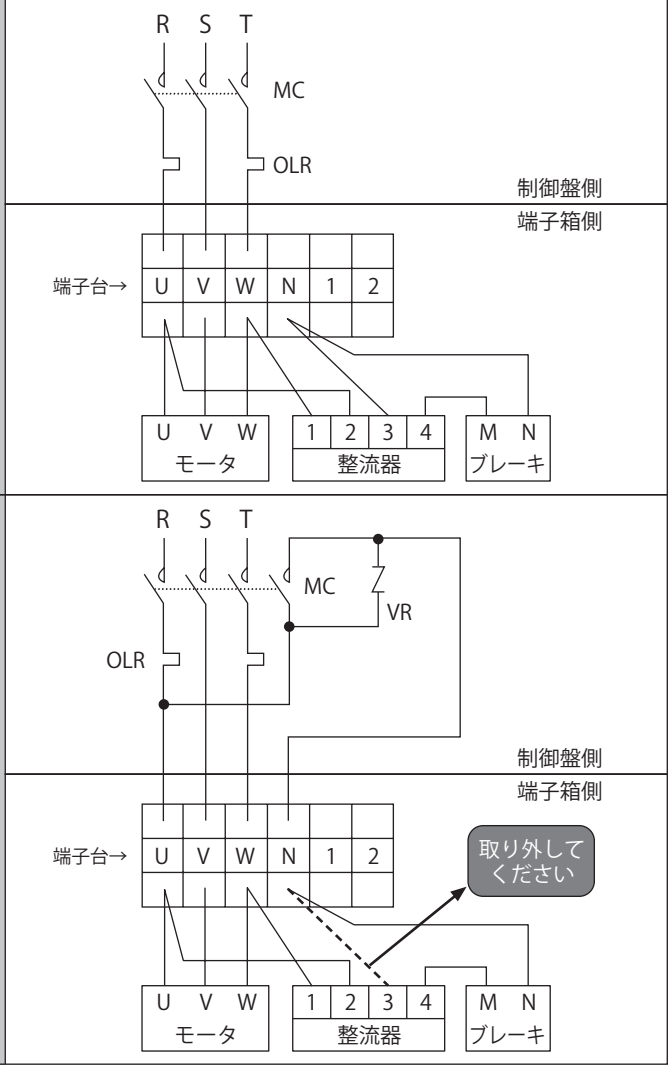

注）1. 下記の結線用部品は、お客様にてご準備ください。
- MC ：電磁接触器
- OLR ：過負荷保護装置
  またはサーマルリレー
- VR ：バリスタ（保護素子）

なお、バリスタはオプション部品として用意しています。I18頁 表10をご参照ください。

2. プレミアム効率ギヤモータ用ブレーキは、これまでのブレーキと動作遅れ時間が異なりますので、ご注意ください。詳細は、I16頁 表I8をご参照ください。

3. 昇降装置へのご使用や、停止精度を良くしたい場合は、急制動回路をご使用ください。

4. 急制動回路用の接点容量は、I18頁 表10のブレーキ電流の5倍以上の直流遮断容量（直流コイル負荷用）のものを推奨いたします。推奨品については、I18頁 表10をご参照ください。

5. 図示以外の結線方法や保護装置、バリスタを使用される場合は、ご照会ください。

3b. 正逆運転時

図 I18 0.75kW～2.2kW

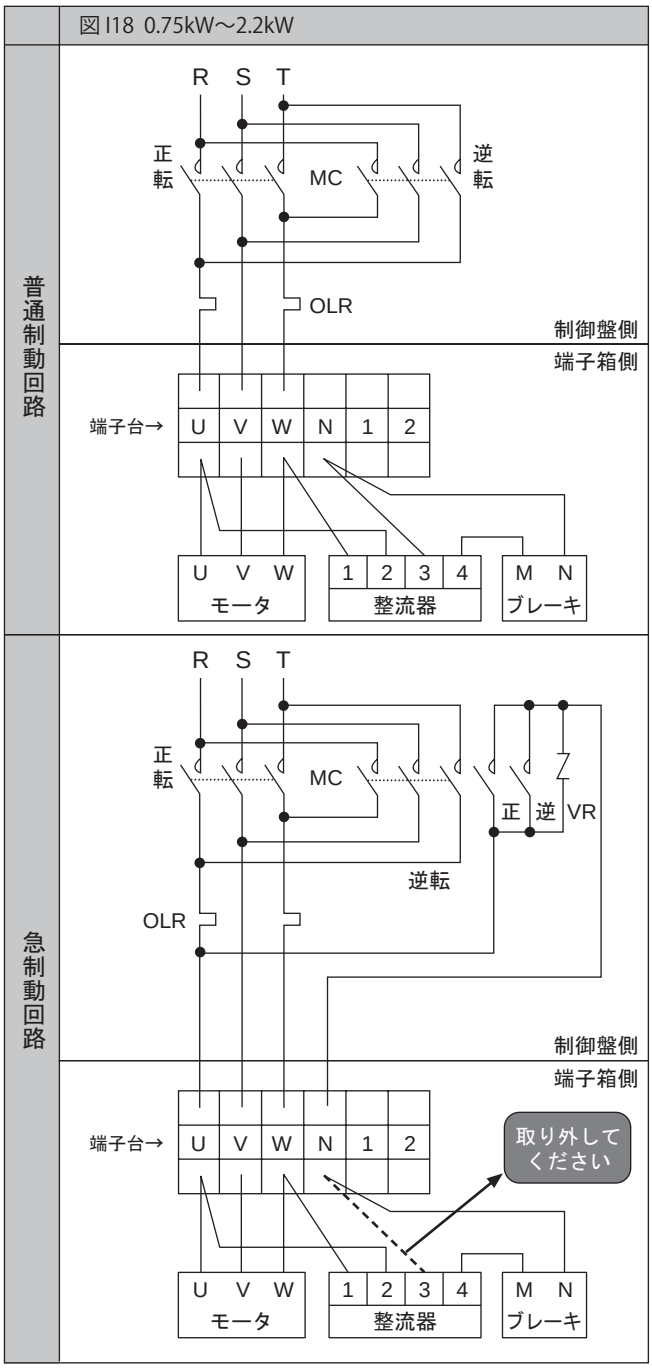

注）1. 下記の結線用部品は、お客様にてご準備ください。
- MC ：電磁接触器
- OLR ：過負荷保護装置
  またはサーマルリレー
- VR ：バリスタ（保護素子）

なお、バリスタはオプション部品として用意しています。I18頁 表10をご参照ください。

2. プレミアム効率ギヤモータ用ブレーキは、これまでのブレーキと動作遅れ時間が異なりますので、ご注意ください。詳細は、I16頁 表I8をご参照ください。

3. 昇降装置へのご使用や、停止精度を良くしたい場合は、急制動回路をご使用ください。

4. 急制動回路用の接点容量は、I18頁 表10のブレーキ電流の5倍以上の直流遮断容量（直流コイル負荷用）のものを推奨いたします。推奨品については、I18頁 表10をご参照ください。

5. 図示以外の結線方法や保護装置、バリスタを使用される場合は、ご照会ください。

4. インバータ駆動時（ブレーキ付）

図 I19 0.75kW～2.2kW

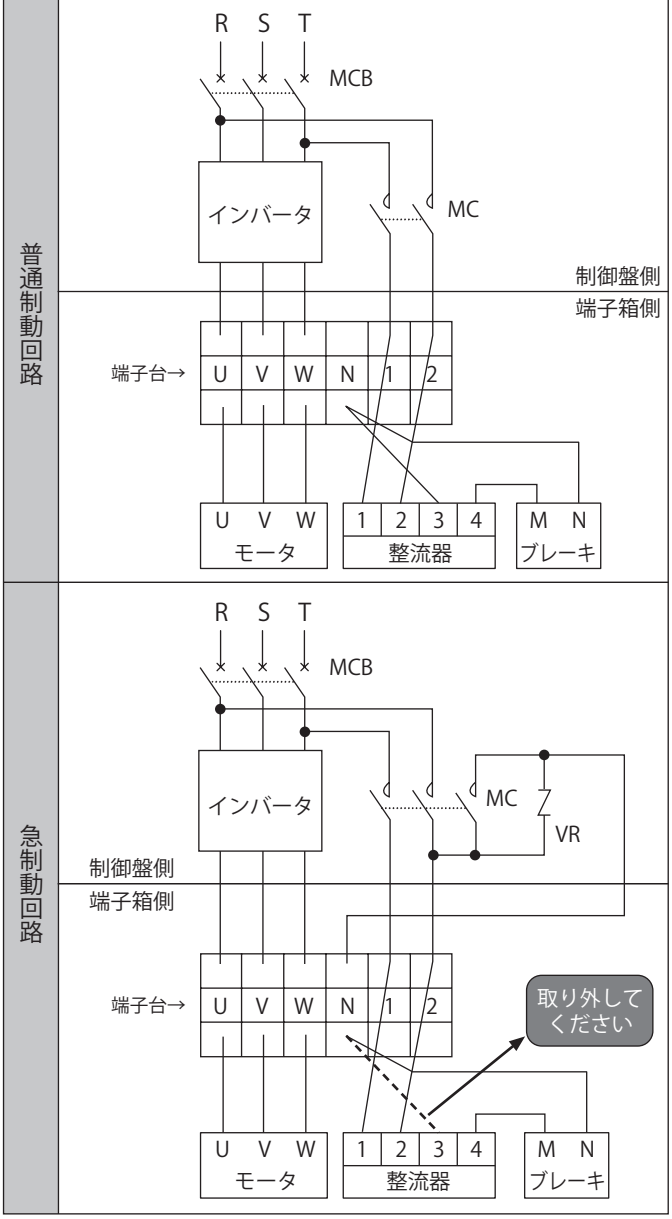

※整流器1、2の配線を変更してください。

注）1. MCの投入、開放はインバータとのインタロックが必要となりますので、インバータの取扱説明書またはガイドマニュアルをご参照ください。

2. プレミアム効率ギヤモータ用ブレーキは、これまでのブレーキと動作遅れ時間が異なりますので、ご注意ください。詳細は、I16頁 表I8をご参照ください。

3. 急制動回路用の接点容量は、I18頁 表10のブレーキ電流の5倍以上の直流遮断容量（直流コイル負荷用）のものを推奨いたします。推奨品については、I18頁 表10をご参照ください。

4. 下記の結線用部品は、お客様にてご準備ください。
・ MCB ： 配線用遮断器
・ MC ： 電磁接触器
・ VR ： バリスタ
なお、バリスタはオプション部品として用意しています。I18頁 表10をご参照ください。

5. 図示以外の結線方法や保護装置、バリスタを使用される場合は、ご照会ください。

屋内標準仕様　ブレーキ無

鋼板製端子台式

図 I20	モータ種類	モータ容量
	プレミアム効率 三相モータ	0.75kW ～ 2.2kW

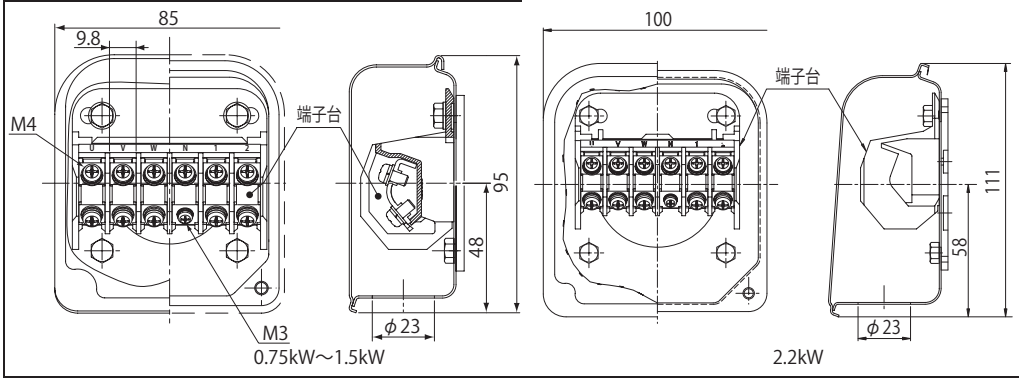



参考イメージ

屋外標準仕様　ブレーキ無

鋼板製端子台式

図 I21	モータ種類	モータ容量
	プレミアム効率 三相モータ	0.75kW ～ 2.2kW

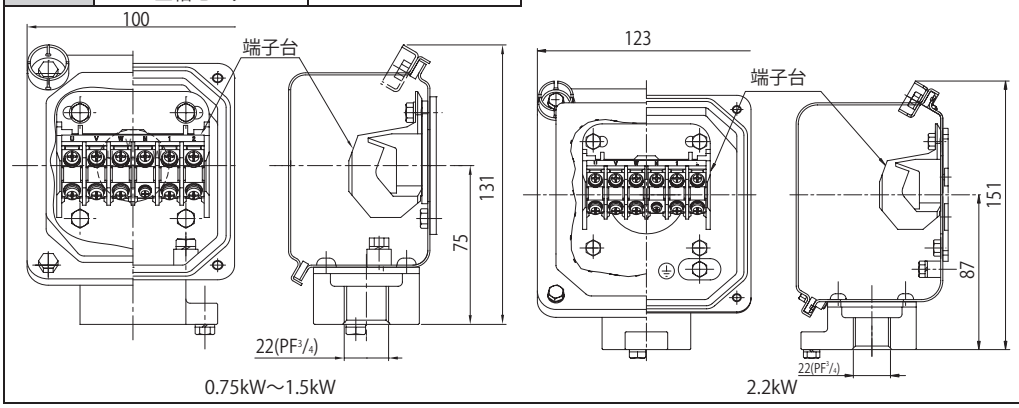



参考イメージ

注）掲載以外の電線管サイズ（KD）をご希望の場合はお問い合わせください。

屋内標準仕様　ブレーキ付

鋼板製端子台式

図 I22	モータ種類	モータ容量
	プレミアム効率 三相モータ	0.75kW ～ 2.2kW

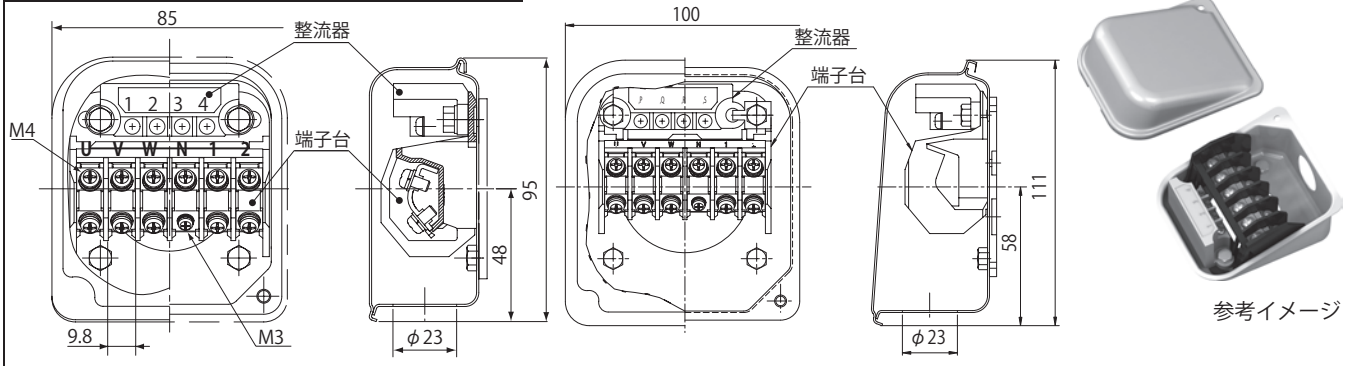

屋外標準仕様　ブレーキ付

鋼板製端子台式

図 I23	モータ種類	モータ容量
	プレミアム効率 三相モータ	0.75kW ～ 2.2kW

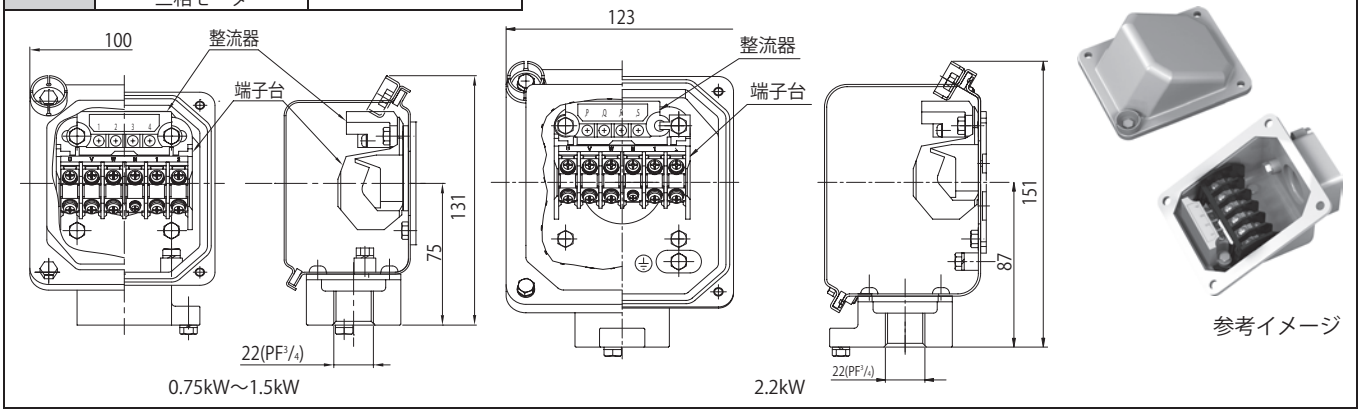

注）掲載以外の電線管サイズ（KD）をご希望の場合はお問い合わせください。

MEMO

アルタックス NEO®

		頁
機種一覧表	平行軸ＣＮＶＭタイプ	J2
	平行軸ＣＮＨＭタイプ	J2
モータ製作範囲一覧表	プレミアム効率三相モータ	J4
形式記号と仕様記号		J6
標準仕様		J8
選定手順		J10
選定資料		J11

ギヤモータ

CNVM タイプ



プレミアム効率三相モータ　0.75W ～ 3.7kW　J13

CNHM タイプ



プレミアム効率三相モータ　0.75W ～ 3.7kW　J23

ALTAX NEO

機種一覧表

屋内形・屋外形

枠番（φ出力軸標準軸径）

モータ種類	主形式	減速比		3	5	6	8	11	13	15	17	21	25	29
		出力回転数 (r/min)	50Hz	483	290	242	181	132	112	96.7	85.3	69.0	58.0	50.0
			60Hz	583	350	292	219	159	135	117	103	83.3	70.0	60.3
プレミアム効率三相モータ	CNVM CNHM 3 ~ 三相	0.75kW		508R(φ22)		5087(φ22)		5097(φ28)						
		1.1kW		509R(φ28)		5097(φ28)								
		1.5kW		509R(φ28)		5097(φ28)							5107(φ32)	
		2.2kW		510R(φ32)			5107(φ32)						5117(φ38)	
		3.7kW						5117(φ38)		5127(φ42)				

注）※の枠番はトルク制限となる機種がありますので選定表でご確認ください。

機種一覧表

<table>
<tr><th>35</th><th>43</th><th>51</th><th>59</th><th>71</th><th>87</th><th>103</th><th>105</th><th>119</th><th>125</th><th>145</th><th>175</th><th>215</th><th>255</th></tr>
<tr><td>41.4</td><td>33.7</td><td>28.4</td><td>24.6</td><td>20.4</td><td>16.7</td><td>13.8</td><td>13.8</td><td>12.2</td><td>11.6</td><td>10.0</td><td>8.29</td><td>6.74</td><td>5.69</td></tr>
<tr><td>50.0</td><td>40.7</td><td>34.3</td><td>29.7</td><td>24.6</td><td>20.1</td><td>16.7</td><td>16.7</td><td>14.7</td><td>14.0</td><td>12.1</td><td>10.0</td><td>8.14</td><td>6.86</td></tr>
<tr><td colspan="2"></td><td colspan="2">5107(φ 32)</td><td colspan="2">5117(φ 38)</td><td></td><td>5127DR
(φ 42)</td><td></td><td colspan="2">5127DR
(φ 42)</td><td colspan="3">5127DR(φ 42) ※</td></tr>
<tr><td colspan="4">5107(φ 32)</td><td colspan="2">5117(φ 38)</td><td>5127
(φ 42)</td><td colspan="7"></td></tr>
<tr><td colspan="2"></td><td colspan="2">5117(φ 38)</td><td>5127
(φ 42)</td><td colspan="9"></td></tr>
<tr><td colspan="3"></td><td>5127
(φ 42)</td><td colspan="10"></td></tr>
</table>

サイクロ減速機 6000 シリーズ
で対応いたします。カタログをご請求ください。

減速機構		
トラクションドライブ	サイクロ®減速機	サイクロ®減速機 ＋トラクションドライブ
		

モータ製作範囲一覧表
屋内形

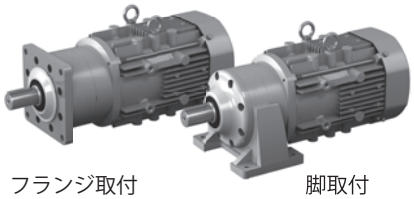

フランジ取付
CNVM タイプ

脚取付
CNHM タイプ

取付方式		モータ容量	屋内形						
			ブレーキ無		ブレーキ付		耐熱クラス	端子箱仕様	
選定表 J14 頁			200V 級	400V 級	200V 級	400V 級	155(F)	材質	丸穴式
フランジ取付形	脚取付形	0.75kW	○	○	○	○	○	鋼板	φ 23
		1.1kW	○	○	○	○	○	鋼板	φ 23
		1.5kW	○	○	○	○	○	鋼板	φ 23
		2.2kW	○	○	○	○	○	鋼板	φ 23
		3.7kW	○	○	○	○	○	鋼板	φ 23

屋内形は端子箱無も製作可能です。

モータ製作範囲一覧表
屋外形

技術資料		
	モータ特性表	K15 頁
	ブレーキ特性表	K16 頁
	端子箱取付位置	K26 頁
	結線図	K20 頁

取付方式		モータ容量	屋外形						
			ブレーキ無		ブレーキ付		耐熱クラス	端子箱仕様	
寸法図 J14 頁			200V 級	400V 級	200V 級	400V 級	155(F)	材質	電線管式
フランジ取付形	脚取付形	0.75kW	○	○	○	○	○	鋼板	PF3/4
		1.1kW	○	○	○	○	○	鋼板	PF3/4
		1.5kW	○	○	○	○	○	鋼板	PF3/4
		2.2kW	○	○	○	○	○	鋼板	PF3/4
		3.7kW	○	○	○	○	○	鋼板	PF3/4

形式記号と仕様記号
形式記号

ご注文・ご照会の際は本体形式記号と仕様記号をご指示ください。

アルタックスNEOの本体形式記号

C	N	H	M	1	—	5117	—	EP	—	B	—	87
①	②	③	④	⑤		⑥		⑦		⑧		⑨

仕様記号

J	2	N	S	L	B

本体形式に添えて、モータの仕様を示す記号体系です。
詳しくは次頁をご参照ください。

① 機種記号	アルタックスNEO	C			
	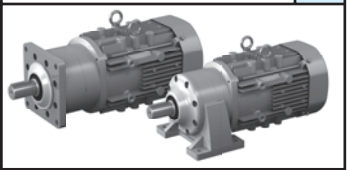				
② 出力軸方向	取付方向自由	N			
③ 取付方法	フランジ取付	V	脚取付	H	
					
④ 電動機連結方法	モータ直結形	M			
	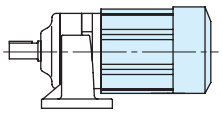				

⑤ モータ容量記号（4極）	容量記号	1	1H	2	3	5
	モータ容量 (HP)	0.75kW (1)	1.1kW (1.5)	1.5kW (2)	2.2kW (3)	3.7kW (5)

⑥ 枠番	5087	508R	5097	509R	5107	510R	5117	5127	5127DR

⑦ 補助形式	プレミアム効率 三相モータ付	EP			
⑧ ブレーキ有無	ブレーキ無	無	ブレーキ付	B	
	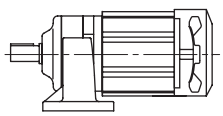		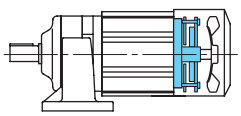		
⑨ 減速比	減速比				

注）本カタログは、0.75 ～ 3.7kW のプレミアム効率三相モータ付のみ掲載しています。

形式記号と仕様記号
仕様記号

文章での仕様表記	
形式	CNHM1-5117-EP-87
仕様	鋼板製端子箱付 端子箱取付位置　左 引出口方向(B式) 200V級3定格　屋内形

仕様記号での表記	
形式	CNHM1-5117-EP-87
仕様記号	J2NSLB

仕様記号体系

仕様記号	J	2	N	P	L	B
桁目	1	2	3	4	5	6
仕様項目	国別対応	電圧	使用環境	端子箱仕様 種類	取付位置	引出口方向

1桁目　国別対応

J	日本

2桁目

1桁目	2桁目	電圧	
		電圧(V)	周波数(Hz)
J	2	200/200/220	50/60/60
	4	400/400/440	50/60/60

3桁目　使用環境

N	屋内形
A	屋外形
B	軽防塵形

4桁目　端子箱種類

S	鋼板製端子箱
T	鋼板製・端子台付
X	端子箱なし

5桁目　取付位置(出力側から見て)

L	左	R	右
T	上	B	下

6桁目　引出口方向

A	A式	B	B式
C	C式	D	D式
		X	端子箱無し

アルタックス NEO　モータ標準仕様

モータ部

種類	項目	標準仕様	内蔵形ブレーキ付標準仕様
プレミアム効率三相モータ	容量範囲	0.75～3.7kW　4極	0.75～3.7kW　4極 FBブレーキ（ノンアスベストライニング）
	保護方式 外被構造	屋内形：IP44（全閉防まつ形）屋内形 屋外形：IP44（全閉防まつ形）屋外形	屋内形：IP44（全閉防まつ形）屋内形 屋外形：IP44（全閉防まつ形）屋外形
	電　源	3定格電源 200V 50/60Hz, 220V 60Hz または 400V 50/60Hz、440V60Hz	3定格電源 200V 50/60Hz, 220V 60Hz または 400V 50/60Hz、440V60Hz
	耐熱クラス	155(F)	155(F)
	時間定格	連続定格	連続定格
	始動方式	直入れ	直入れ
	口出線（ラグ式）	0.75～3.7kW 4極 3本	0.75～3.7kW 4極 5本
	規　格	JIS C 4034-1、効率値はJIS C 4034-30および IEC 60034-30プレミアム効率（IE3）対応	JIS C 4034-1、効率値はJIS C 4034-30および IEC 60034-30プレミアム効率（IE3）対応

注）1. モータの特性、ブレーキについては、K章　技術資料をご参照ください。
2. 効率値はトップランナー基準に適合しています。

屋外仕様の特徴と注意点

【屋外形モータ】（保護等級 IP44）

減速機およびギヤモータを屋外に設置してご使用頂けるよう、風雨に耐える設計になっております。ただし、強風を伴う風雨や、長期間風雨にさらされる環境では、ギヤモータにカバーの設置をお願い致します。また、軸（またはカラー）には炭素鋼を使用していますので、雨水、凝結などにより錆が発生・進行し、オイルシール損傷に繋がる可能性があります。定期的な防錆処置をお願いします。

① 軸貫通部
モータ軸の外部への貫通部に水切りシール等を設けて、外部からの水滴がモータ内部に浸入しない構造にしております。

② 端子箱
アルミダイキャストまたは鋼鈑製とし、ケースとカバー間、ケースとモータフレーム間にはパッキンを用いて密封する防水構造としています。

③ 嵌合部
モータフレームと前後ブラケットの嵌合部には液状パッキンを塗布しております。

④ その他
各種締付ボルト類は、防錆処理を施したものを使用しております。

※ 強い水圧がかかる、暴風雨に頻繁にさらされるなどの過酷な条件下でご使用される場合は、屋外形を適用出来ない場合がありますのでご照会ください。

アルタックス NEO　ギヤ部・その他標準仕様

ギヤ部

項目	標準仕様
潤滑方式	専用特殊グリースによる、グリース潤滑（工場出荷時にグリースを充填しております。）
減速方式	トロコイド系曲線歯形を持つ内接式遊星歯車機構、一部の減速比はトラクションドライブ
材　　質	ケーシング：アルミニウム合金（枠番5117、5127、5127DRは鋳鉄）

その他

項目		標準仕様
周囲条件	設置場所	屋内形：屋内（塵埃の少ない、水のかからない場所）、振動１Ｇ以下。 屋外形：屋内及び屋外（通常の風雨・降雪程度で、強い水流や暴風雨にさらされない場所）
	周囲温度	－10～40℃（凍結なきこと）
	周囲湿度	85%以下　ただし、結露しないこと
	標　　高	1000m以下
	雰 囲 気	腐食性ガス、爆発性ガス、蒸気などがないこと。塵埃を含まない換気の良い場所であること。
据付角度		制限なし（屋外形仕様でも端子箱引出口は水のかかる方向へ直接向かないよう、ご注意ください。）
塗　　装 注)4		塗装質：エポキシポリエステル系　塗装色：マンセル 5Y8/1相当（近似値）

注）1. 標準出力軸回転方向は、K9頁をご参照ください。
2. 端子箱取付位置は減速機側から見て左です。詳しくは各寸法図をご確認ください。
3. ギヤモータを密閉した場所へ据付ける場合は、周囲温度が40℃以下であることをご確認ください。
4. 塗装質は一部アクリルウレタン系になる場合がございます。

アルタックスNEO
（CNVM・CNHMシリーズ）
の機種選定フロー

記号説明

Tℓ ：ギヤモーター出力軸に於ける実伝達トルク〔N·m〕
Tout：ギヤモーターの許容出力トルク〔N·m〕
Te ：等価伝達トルク〔N·m〕
Pr ：実ラジアル荷重〔N〕
Pro ：許容ラジアル荷重〔N〕
Lf ：位置係数
Cf ：連結係数
Fs ：衝撃係数
J ：慣性モーメント〔kg・m²〕

選定例

○Tℓ=100〔N・m〕

○チェーンコンベヤ
（均一荷重）
○10時間／日

○50〔r/min〕
○50〔Hz〕
○プレミアム効率
三相モータ
屋内仕様
○フランジ取付

○スプロケットピッチ円
φ90〔mm〕
半径R=0.045〔m〕
○Pr = $\frac{T\ell}{R} = \frac{50}{0.045}$
≒1110N

○軸中央

○チェーン直結

○衝撃ほとんどなし

○負荷J（低速軸値）
6.0×10⁻³〔kg·m²〕

等価伝達トルクTeの決定

Te＝T_ℓ×ギヤモータの負荷係数〔N・m〕
（100＝100×1.0）

Tℓ（100 N・m） ← 実伝達トルク
負荷係数（1.0） ← 表J1（J11頁） ← 負荷条件 運転時間

Te（100N·m）

減速比と出力回転数

減速比	出力回転数 n2 r/min 50Hz	60Hz
3	483	583
5	290	350
25	58.0	70.0
29	50.0	60.3
35	41.4	50.0
43	33.7	40.7
51	28.4	34.3

50〔r/min〕, 50〔Hz〕 ← 出力回転数 電源周波数

※ 出力回転数は、
モータ回転数を
50Hz：1450 r/min、
60Hz：1750 r/min
としたときの代表値です。

減速比（29）を選択

機種（容量記号ー枠番ー減速比）の決定

Tout≧Teとなる機種（1-5097-EP-29）を選定
（136≧100）

注） 枠番末尾に「R」または「S」が付いている機種はトラクションドライブ機種です。
J12頁をご参照ください。

Tout（136 N・m） ← 選定表 J14～J32頁（1-5097-EP-29）

機種（1-5097-EP-29：許容ラジアル荷重Pro=3430N, J=0.00235kg・m²）

ラジアル荷重のチェック

注）1. $Pr \leqq \frac{Pro}{Lf \times Cf \times Fs}$
（$1100 \leqq \frac{3430}{1.0 \times 1.0 \times 1.0}$）

満足しない場合は、容量記号、枠番を上げた機種で今一度確認

Pr(1110N) ← 実ラジアル荷重
Lf(1.0) ← 表J2 ← ラジアル荷重位置
Cf(1.0) ← 表J3 ← 連結係数
Fs(1.0) ← 表J4 ← 衝撃係数
Pro(3430N) ← 選定表 J14～J32頁

許容負荷慣性モーメント・GD²のチェック（H9頁参照）

負荷慣性モーメント・GD²が、表J5の連結方法と起動頻度における許容負荷慣性モーメント・GD²以下であるか確認し、満足しない場合は容量を上げた機種で今一度確認。

$6.0 \times 10^{-3}\,kg \cdot m^2 \times \left[\frac{1}{29}\right]^2$
$= 7.1 \times 10^{-6}\,kg \cdot m^2$ ← モータ軸換算負荷慣性モーメント・GD²

機種（1-5097-EP-29）

形式の決定

J6頁　形式記号参照

（CNVM1ーフランジ取付） ← 取付方式

形式（1-5097-EP-29）

仕様、寸法の確認

○仕様の確認→J8頁“標準仕様”
※電源電圧、屋内・屋外の区別は形式に明記されませんので、ご注文の際にお申し付けください。
○寸法の確認　J14～J32頁

ブレーキ無 ← ブレーキ有無

形式（CNVM1-5097-EP-29）

出力軸と連結器の強度を確認（キー面圧等）

起動・停止時の最大トルクで確認してください。

※（　）内は選定例の場合です。
注） 1.スラスト荷重が掛かる場合は、K7頁の式でチェックしてください。

アルタックス NEO ギヤモータは、均一荷重・1日10時間の運転条件のもとに設計されています。

1. ギヤモータの負荷係数

表 J1

運転時間 負荷条件	10H 以下／日 運転	10 ～ 24H ／日 運転	主な使用機械例
均一荷重	1.0	1.2	コンベア（均一荷重）、ポンプ（遠心式）、食品機械（精米機、缶詰機）、エレベータ（均一荷重）、プラスチック押出機、アジテータ（液体）、バースクリーン
軽い衝撃荷重	1.2	1.35	コンベア（変動送り、重荷重）、食品機械（ビートスライサ、ダウミキサ、肉挽機）、エレベータ（重荷重）、アジテータ（液固体混合、密度変化）、フィーダ（ベルト、エプロン、スクリュ）、シックナ、フロキュレータ、一般工作機械（主軸用）
激しい衝撃荷重	1.5	1.6	パンチングプレス、タッピングマシン、粉砕機械（クラッシャミル）、ホイスト（重荷重）、ドラムバーカ、ログホール、カッタ、プレータ

2. 軸ラジアル荷重

アルタックス NEO ギヤモータにチェーンスプロケットやプーリを装着する場合は、軸ラジアル荷重の検討を行ってください。下式で求めた軸ラジアル荷重が、選定表に記載の出力軸許容ラジアル荷重より小さくなるようにしてください。

軸ラジアル荷重　$Pr = \frac{T\ell \times Lf \times Cf \times Fs}{R}$〔N〕

$T\ell$ ： アルタックスNEOの低速軸における実伝達トルク〔N・m〕
Lf ： 荷重位置係数
Cf ： 連結係数
Fs ： 衝撃係数
R ： スプロケット、歯車、プーリ等のピッチ円半径〔m〕

表 J2　位置係数 Lf

荷受位置	Lf
軸根本	0.8
軸中央	1.0
軸　端	1.4

表 J3　連結係数 Cf

連結方式	Cf
チェーン	1.0
歯　車	1.25
V ベルト	1.5

表 J4　衝撃係数 Fs

衝撃の程度	Fs
衝撃がほとんど無い場合	1.0
衝撃がややある場合	1~1.2
激しい衝撃を伴う場合	1.4~1.6

3. 許容負荷慣性モーメント・GD²

負荷慣性が大きい場合は、起動時（又はブレーキ付の場合の停止時）に瞬間的に大きなトルクが発生します。許容負荷慣性モーメント・GD² は、機動頻度・連結方法によって下表の許容値内でご使用ください。また、同時に次頁のモータ許容熱容量も確認してください。

表 J5　モータ軸換算 許容負荷慣性モーメント・GD²

負荷との連結方法	モータ出力 kW										許容起動頻度
	0.75		1.1		1.5		2.2		3.7		
	慣性モーメント	GD²	慣性モーメント	GD²	慣性モーメント	GD²	慣性モーメント	GD²	慣性モーメント	GD²	
	kg·m²	kgf·m²	kg·m²	kgf·m²	kg·m²	kgf·m²	kg·m²	kgf·m²	kg·m²	kgf·m²	
直結などでガタがない時	0.0021	0.0086	0.0031	0.0123	0.0035	0.0142	0.0067	0.0266	0.0170	0.0678	5 回／時間
	0.0016	0.0064	0.0023	0.0092	0.0027	0.0106	0.0050	0.0200	0.0127	0.0509	1 回／分
	0.0006	0.0026	0.0009	0.0037	0.0011	0.0043	0.0020	0.0080	0.0051	0.0203	10 回／分
チェーン伝動などでガタがある時	0.0011	0.0043	0.0015	0.0061	0.0018	0.0071	0.0033	0.0133	0.0085	0.0339	5 回／時間
	0.0008	0.0032	0.0012	0.0046	0.0013	0.0053	0.0025	0.0100	0.0064	0.0254	1 回／分
	0.0004	0.0017	0.0006	0.0025	0.0007	0.0028	0.0013	0.0053	0.0034	0.0136	7 回／分

ご注意

・プレミアム効率モータは始動トルク・停動トルク（最大トルク）が大きいため、選定手順や許容負荷慣性モーメント・GD²が従来のモータと異なっています。

表 J6　モータの許容熱容量（C × Z）

モータ出力 kW	許 容C × Z（35% ED 以下）	許 容C × Z（35% ED 超～50% ED 以下）	許 容C × Z（50% ED 超～80% ED 以下）	許 容C × Z（80% ED 超～100% ED 以下）	モータ慣性モーメント kg・m²		モータ GD² kgf・m²	
					標　準	ブレーキ付	標　準	ブレーキ付
0.75	1400	1400	800	500	0.00235	0.00258	0.00942	0.0103
1.1	1400	1400	800	500	0.00337	0.00396	0.0135	0.0158
1.5	1200	1200	500	400	0.00391	0.00450	0.0156	0.0180
2.2	1000	900	400	200	0.00880	0.00978	0.0352	0.0391
3.7	800	800	800	700	0.0100	0.0110	0.0400	0.0440

下記①～③で求めた C × Z が、表 J6 に該当するモータ容量・% ED において、許容 CZ 以内であることをチェックします。

① C を下記式から求めます。

$$C = \frac{\text{モータの慣性モーメント（モータの}GD_M^2\text{）＋モータ軸換算モータ以外の総慣性モーメント（}GD_L^2\text{）}}{\text{モータの慣性モーメント（モータの}GD_M^2\text{）}}$$

［単位］　●モータの慣性モーメント（kg・m²）　●モータ軸換算モータ以外の総慣性モーメント（kgf・m²）
GD_M^2：モータの GD²（kgf・m²）　GD_L^2：モータ軸換算モータ以外の総 GD²（kgf・m²）

② 1 時間あたりの始動回数 Z（回 /hr）を求めます。

(a) 1 周期の運転時間 ta(sec)　休止時間 tb(sec) とし、この期間に nr（回 /cycle）の始動をする場合

$$Z\,r = \frac{3600nr}{t\,a + t\,b}\text{（回/hr）}$$

(b) また、1 周期間（ta+tb）中にインチング回数 ni（回 /cycle）を有する時は、これについても 1 時間あたりのインチング回数 Zi に換算した始動回数に換算します。

$$Z\,i = \frac{3600ni}{t\,a + t\,b}\text{（回 /hr）}$$

(c) (a) および (b) から 1 時間あたりの始動回数 Z（回 /nr）を求めます。

$$Z = Z\,r + 1/2 \cdot Zi = \frac{3600}{t\,a + t\,b} \cdot \left(nr + \frac{1}{2}ni\right)\text{（回/hr）}$$

③ C × Z を求めます。　：①で求めた C と②で求めた Z の積 C × Z を求めます。

④ 負荷時間率% ED　：$\%ED = \frac{t\,a}{t\,a + t\,b} \times 100$

4. トラクションドライブ機種選定上の注意

枠番末尾に「R」が付いている機種はトラクションドライブ機構の機種です。通常の用途に関しましては、そのままご使用いただいて問題ありませんが、下記用途についてはご注意お願いいたします。

（1）選定手順

J10 頁に記載の選定手順に従い、正しく選定ください。

（2）用途について

次の用途への使用を検討されている場合は、選定方法が適さない場合がありますので、ご照会ください。

① 位置決めを必要とする用途

トラクションドライブ機種の実減速比は運転負荷状況により若干変化します。

実減速比 = 公称減速比 × (0.997 ～ 1.003)

従いまして、印刷機、ラベラー、自動化装置、昇降装置及びその他位置決めを必要とする装置等へご使用の場合、位置ズレを起こす場合があります。

② 激しい衝撃荷重及び負荷変動の大きい用途

粉砕機械、破砕機、高速カッター、ジャッキ、攪拌機、カム駆動やクランク駆動を行う装置等の激しい衝撃負荷及び負荷変動が大きな用途にご使用の場合、トラクションドライブ機構内のローラが磨耗し、寿命が短くなる場合があります。

上記用途でご使用いただく場合には、歯車減速機構を有するプレスト NEO をご使用いただきますようお願いいたします。

アルタックス® NEOギヤモータ

フランジ取付

CNVMタイプ

プレミアム効率 三相モータ

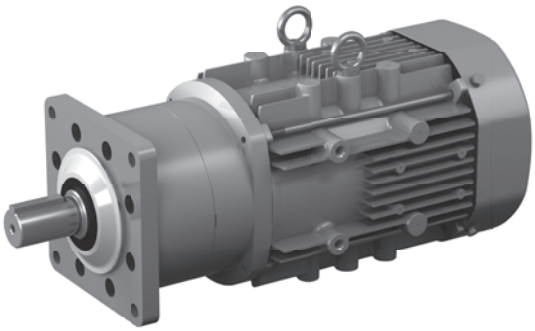

モータ容量	減速比範囲			頁
0.75kW	3	▶	255	J14
1.1kW	3	▶	87	J16
1.5kW	3	▶	59	J18
2.2kW	3	▶	51	J20
3.7kW	11	▶	21	J22

0.75kW　フランジ取付・CNVM タイプ　プレミアム効率三相モータ（屋内形・屋外形 / ブレーキ無・ブレーキ付）

減速比	出力回転数 r/min 50Hz	出力回転数 r/min 60Hz	容量記号 – 枠番 – 補助形式 – 減速比（形式記号詳細 J6 頁）	出力トルク Tout N・m 50Hz	出力トルク Tout N・m 60Hz	出力トルク Tout kgf・m 50Hz	出力トルク Tout kgf・m 60Hz	出力軸許容ラジアル荷重 Pro N 50Hz	出力軸許容ラジアル荷重 Pro N 60Hz	出力軸許容ラジアル荷重 Pro kgf 50Hz	出力軸許容ラジアル荷重 Pro kgf 60Hz	寸法図
3	483	583	CNVM（フランジ取付） 1 - 508R - EP (-B) - 3	14.1	11.7	1.44	1.19	603	603	62.0	62.0	図 J1
5	290	350	1 - 508R - EP (-B) - 5	23.5	19.4	2.39	1.98	1000	1000	102	102	
6	242	292	1 - 5087 - EP (-B) - 6	28.2	23.3	2.87	2.38	1000	1000	102	102	図 J2
8	181	219	1 - 5087 - EP (-B) - 8	37.5	31.1	3.83	3.17	1000	1000	102	102	
11	132	159	1 - 5097 - EP (-B) - 11	51.6	42.8	5.26	4.36	2450	2450	250	250	
13	112	135	1 - 5097 - EP (-B) - 13	61.0	50.5	6.22	5.15	2750	2750	280	280	
15	96.7	117	1 - 5097 - EP (-B) - 15	70.4	58.3	7.18	5.95	2850	2850	290	290	
17	85.3	103	1 - 5097 - EP (-B) - 17	79.8	66.1	8.13	6.74	3240	3240	330	330	
21	69.0	83.3	1 - 5097 - EP (-B) - 21	98.5	81.7	10.0	8.32	3430	3430	350	350	図 J3
25	58.0	70.0	1 - 5097 - EP (-B) - 25	117	97.2	12.0	9.91	3430	3430	350	350	
29	50.0	60.3	1 - 5097 - EP (-B) - 29	136	113	13.9	11.5	3430	3430	350	350	
35	41.4	50.0	1 - 5097 - EP (-B) - 35	164	136	16.7	13.9	3430	3430	350	350	
43	33.7	40.7	1 - 5097 - EP (-B) - 43	202	167	20.6	17.0	3430	3430	350	350	

注）1. 出力回転数は、モータ回転数 50Hz：1450r/min, 60Hz：1750r/min としたときの代表値です。詳細は技術資料 K15 頁を参照ください。
2. 低速軸許容ラジアル荷重は、低速軸中央の位置の値です。
3. （ ）内はブレーキ付の形式を示します。
4. 枠番末尾に「R」の付く機種は、トラクションドライブ機種です。ご使用にあたっては J12 頁の選定資料をご参照ください。

仕様記号の□は、200V 級は "2"、400V 級は "4" が入ります。詳細は J7 頁をご参照ください。( ) 内はブレーキ付の形式、寸法、質量を示します。

図 J1　CNVM1-508R-EP-3, 5 / 仕様記号 (CNVM1-508R-EP-B-3, 5 / 仕様記号)

質量 kg	屋内形	屋外形
	17(22)	18(23)

仕様記号	屋内形	屋外形
	J □ NSLA	J □ ASLB

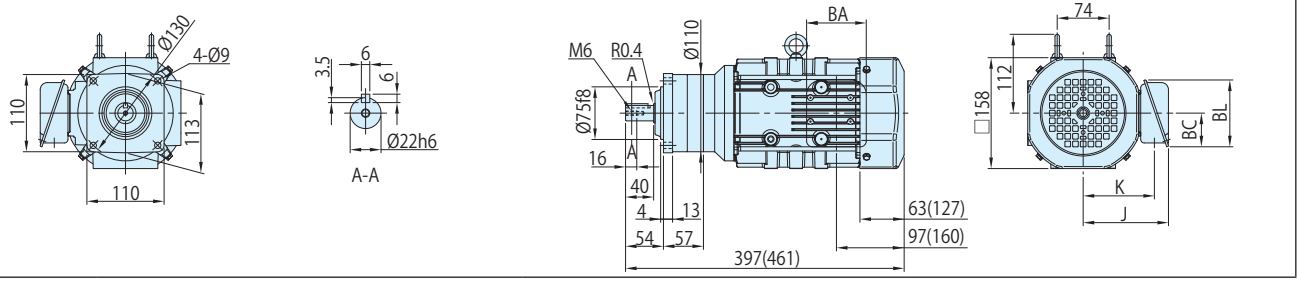

図 J2　CNVM1-5087-EP-6, 8 / 仕様記号 (CNVM1-5087-EP-B-6, 8 / 仕様記号)

質量 kg	屋内形	屋外形
	16(21)	17(22)

仕様記号	屋内形	屋外形
	J □ NSLA	J □ ASLB

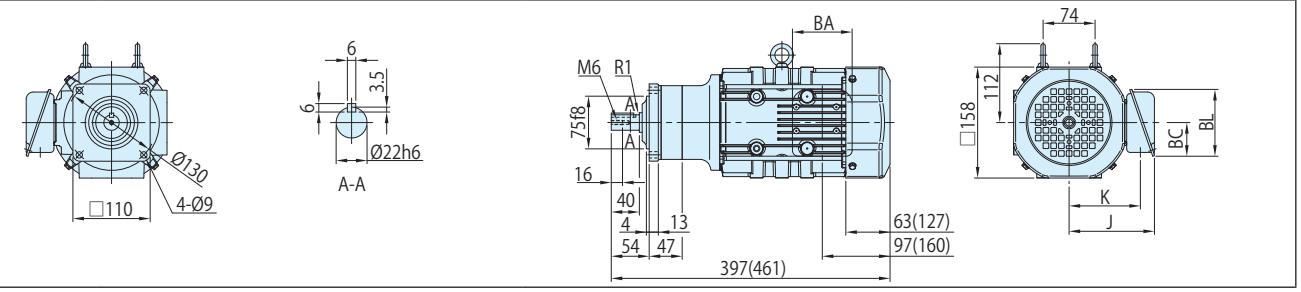

図 J3　CNVM1-5097-EP-11~43 / 仕様記号 (CNVM1-5097-EP-B-11~43 / 仕様記号)

質量 kg	屋内形	屋外形
	19(24)	20(25)

仕様記号	屋内形	屋外形
	J □ NSLA	J □ ASLB

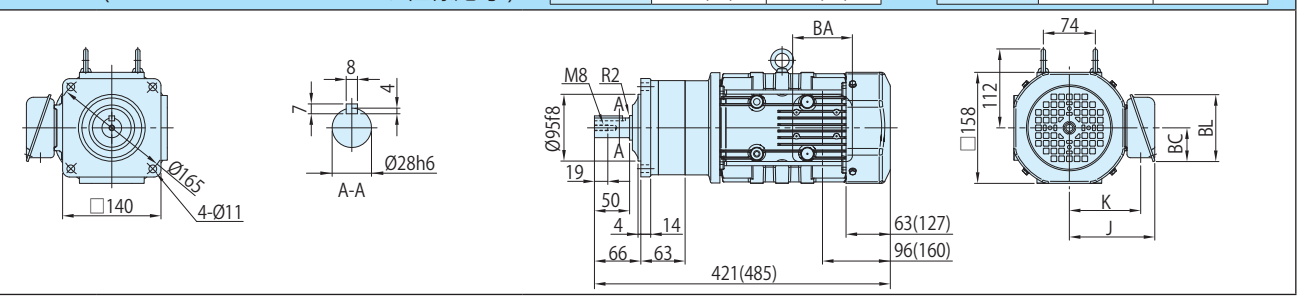

注）1. 低速軸径寸法：寸法公差は、JIS B 0401-1998 "h6" です。
2. 軸端キー寸法：寸法公差は、JIS B 1301-1996（ISO）キー及びキー溝 平行キー（普通形）に準拠しています。
3. 低速軸部の詳細寸法は、技術資料 K10 頁をご参照ください。
4. 屋外形は端子箱の向き（引出口方向）が図面と異なります。詳細は技術資料 K26 頁をご参照ください。
5. 本寸法図の寸法および質量は、予告無しに変更することがあります。

	J	K	BA	BC	BL
屋内形	122	102	85	95	48
屋外形	149	112	100	131	75

フランジ取付・CNVM タイプ
プレミアム効率三相モータ（屋内形・屋外形 / ブレーキ無・ブレーキ付）

0.75kW

減速比	出力回転数 r/min 50Hz	出力回転数 r/min 60Hz		容量記号	枠番	補助形式	減速比	出力トルク Tout N・m 50Hz	出力トルク Tout N・m 60Hz	出力トルク Tout kgf・m 50Hz	出力トルク Tout kgf・m 60Hz	出力軸許容ラジアル荷重 Pro N 50Hz	出力軸許容ラジアル荷重 Pro N 60Hz	出力軸許容ラジアル荷重 Pro kgf 50Hz	出力軸許容ラジアル荷重 Pro kgf 60Hz	寸法図
				（形式記号詳細 J6 頁）												
51	28.4	34.3	CNVM（フランジ取付）	1	5107	EP (-B)	51	239	198	24.4	20.2	4660	4660	475	475	図 J4
59	24.6	29.7		1	5107	EP (-B)	59	277	229	28.2	23.4	4660	4660	475	475	
71	20.4	24.6		1	5117	EP (-B)	71	333	276	34.0	28.1	5690	5690	580	580	図 J5
87	16.7	20.1		1	5117	EP (-B)	87	408	338	41.6	34.5	5690	5690	580	580	
105	13.8	16.7		1	5127DR	EP (-B)	105	467	387	47.6	39.4	7260	7260	740	740	図 J6
125	11.6	14.0		1	5127DR	EP (-B)	125	556	460	56.6	46.9	7260	7260	740	740	
145	10.0	12.1		1	5127DR	EP (-B)	145	645	534	65.7	54.4	7260	7260	740	740	
175	8.29	10.0		1	5127DR	EP (-B)	175	*664	645	*67.7	65.7	7260	7260	740	740	
215	6.74	8.14		1	5127DR	EP (-B)	215	*711	*711	*72.5	*72.5	7260	7260	740	740	
255	5.69	6.86		1	5127DR	EP (-B)	255	*740	*740	*75.4	*75.4	7260	7260	740	740	

注）1. 出力回転数は、モータ回転数 50Hz：1450r/min, 60Hz：1750r/min としたときの代表値です。詳細は技術資料 K15 頁を参照ください。
2. 低速軸許容ラジアル荷重は、低速軸中央の位置の値です。
3. * 印はトルク制限機種です。出力トルクにご注意ください。
4. （ ）内はブレーキ付の形式を示します。
5. 枠番末尾に「R」の付く機種は、トラクションドライブ機種です。ご使用にあたっては J12 頁の選定資料をご参照ください。

仕様記号の□は、200V 級は "2"、400V 級は "4" が入ります。詳細は J7 頁をご参照ください。( ) 内はブレーキ付の形式、寸法、質量を示します。

図 J4　CNVM1-5107-EP-51, 59 / 仕様記号 (CNVM1-5107-EP-B-51, 59 / 仕様記号)

質量 kg	屋内形	屋外形
	22(27)	23(28)

仕様記号	屋内形	屋外形
	J □ NSLA	J □ ASLB

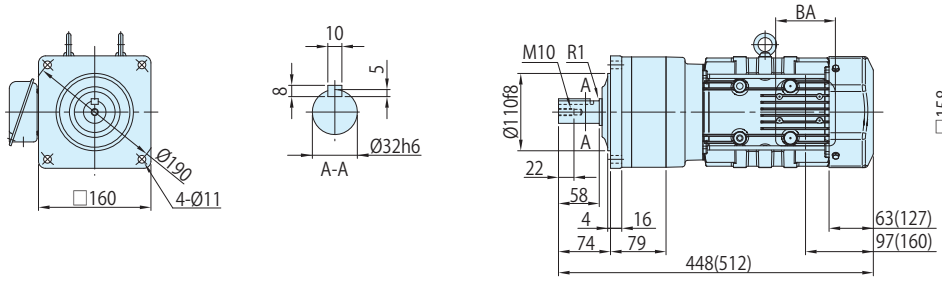

図 J5　CNVM1-5117-EP-71, 87 / 仕様記号 (CNVM1-5117-EP-B-71, 87 / 仕様記号)

質量 kg	屋内形	屋外形
	35(40)	36(41)

仕様記号	屋内形	屋外形
	J □ NSLA	J □ ASLB

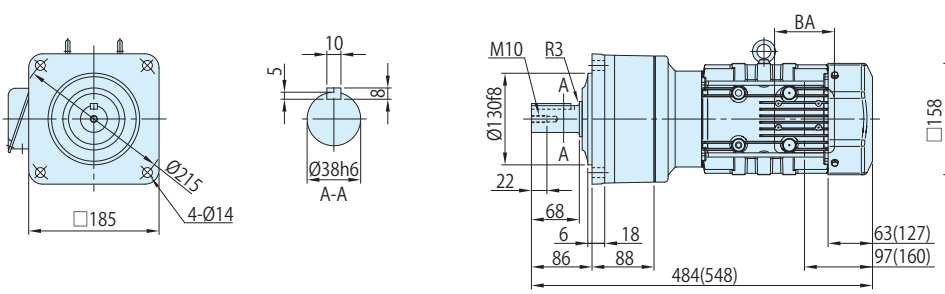

図 J6　CNVM1-5127DR-EP-105~255 / 仕様記号 (CNVM1-5127DR-EP-B-105~255 / 仕様記号)

質量 kg	屋内形	屋外形
	42(47)	43(48)

仕様記号	屋内形	屋外形
	J □ NSLA	J □ ASLB

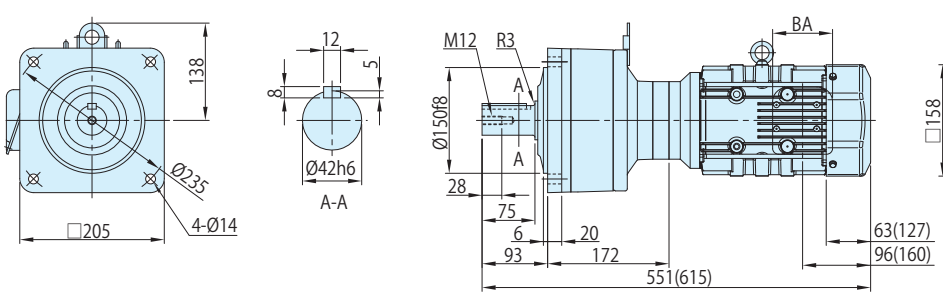

注）1. 低速軸径寸法：寸法公差は、JIS B 0401-1998 "h6" です。
2. 軸端キー寸法：寸法公差は、JIS B 1301-1996（ISO）キー及びキー溝 平行キー（普通形）に準拠しています。
3. 低速軸部の詳細寸法は、技術資料 K10 頁をご参照ください。
4. 屋外形は端子箱の向き（引出口方向）が図面と異なります。詳細は技術資料 K26 頁をご参照ください。
5. 本寸法図の寸法および質量は、予告無しに変更することがあります。

	J	K	BA	BC	BL
屋内形	122	102	85	95	48
屋外形	149	112	100	131	75

1.1kW　フランジ取付・CNVM タイプ　プレミアム効率三相モータ（屋内形・屋外形 / ブレーキ無・ブレーキ付）

減速比	出力回転数 r/min 50Hz	出力回転数 r/min 60Hz	容量記号 – 枠番 – 補助形式 – 減速比（形式記号詳細 J6 頁）	出力トルク Tout N・m 50Hz	出力トルク Tout N・m 60Hz	出力トルク Tout kgf・m 50Hz	出力トルク Tout kgf・m 60Hz	出力軸許容ラジアル荷重 Pro N 50Hz	出力軸許容ラジアル荷重 Pro N 60Hz	出力軸許容ラジアル荷重 Pro kgf 50Hz	出力軸許容ラジアル荷重 Pro kgf 60Hz	寸法図
3	483	583	CNVM（フランジ取付） 1H - 509R - EP (-B) - 3	20.6	17.1	2.10	1.74	948	948	97.0	97.0	図 J1
5	290	350	1H - 509R - EP (-B) - 5	34.4	28.5	3.51	2.91	1580	1580	161	161	
6	242	292	1H - 5097 - EP (-B) - 6	41.3	34.2	4.21	3.49	1960	1960	200	200	図 J2
8	181	219	1H - 5097 - EP (-B) - 8	55.1	45.6	5.61	4.65	2450	2450	250	250	
11	132	159	1H - 5097 - EP (-B) - 11	75.7	62.7	7.72	6.39	2450	2450	250	250	
13	112	135	1H - 5097 - EP (-B) - 13	89.5	74.1	9.12	7.56	2750	2750	280	280	
15	96.7	117	1H - 5097 - EP (-B) - 15	103	85.5	10.5	8.72	2850	2850	290	290	
17	85.3	103	1H - 5097 - EP (-B) - 17	117	96.9	11.9	9.88	3240	3240	330	330	
21	69.0	83.3	1H - 5097 - EP (-B) - 21	145	120	14.7	12.2	3430	3430	350	350	
25	58.0	70.0	1H - 5097 - EP (-B) - 25	172	143	17.5	14.5	3430	3430	350	350	
29	50.0	60.3	1H - 5107 - EP (-B) - 29	200	165	20.3	16.9	4660	4660	475	475	図 J3
35	41.4	50.0	1H - 5107 - EP (-B) - 35	241	200	24.6	20.3	4660	4660	475	475	
43	33.7	40.7	1H - 5107 - EP (-B) - 43	296	245	30.2	25.0	4660	4660	475	475	
51	28.4	34.3	1H - 5107 - EP (-B) - 51	351	291	35.8	29.6	4500	4660	459	475	

注）1. 出力回転数は、モータ回転数 50Hz：1450r/min, 60Hz：1750r/min としたときの代表値です。詳細は技術資料 K15 頁を参照ください。
2. 低速軸許容ラジアル荷重は、低速軸中央の位置の値です。
3. （ ）内はブレーキ付の形式を示します。
4. 枠番末尾に「R」の付く機種は、トラクションドライブ機種です。ご使用にあたっては J12 頁の選定資料をご参照ください。

仕様記号の□は、200V 級は "2"、400V 級は "4" が入ります。詳細は J7 頁をご参照ください。( ) 内はブレーキ付の形式、寸法、質量を示します。

図 J1　CNVM1H-509R-EP-3, 5 / 仕様記号 (CNVM1H-509R-EP-B-3, 5 / 仕様記号)

質量 kg	屋内形	屋外形
	26(32)	27(33)

仕様記号	屋内形	屋外形
	J □ NSLA	J □ ASLB

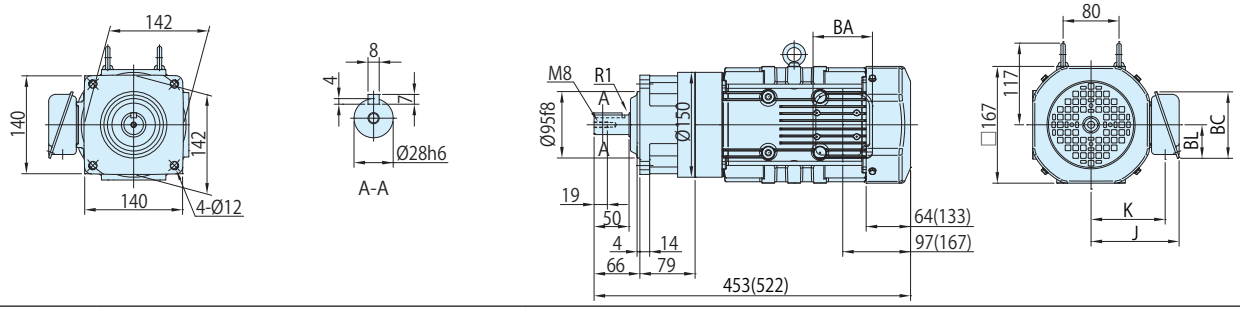

図 J2　CNVM1H-5097-EP-6~25 / 仕様記号 (CNVM1H-5097-EP-B-6~25 / 仕様記号)

質量 kg	屋内形	屋外形
	25(31)	26(32)

仕様記号	屋内形	屋外形
	J □ NSLA	J □ ASLB

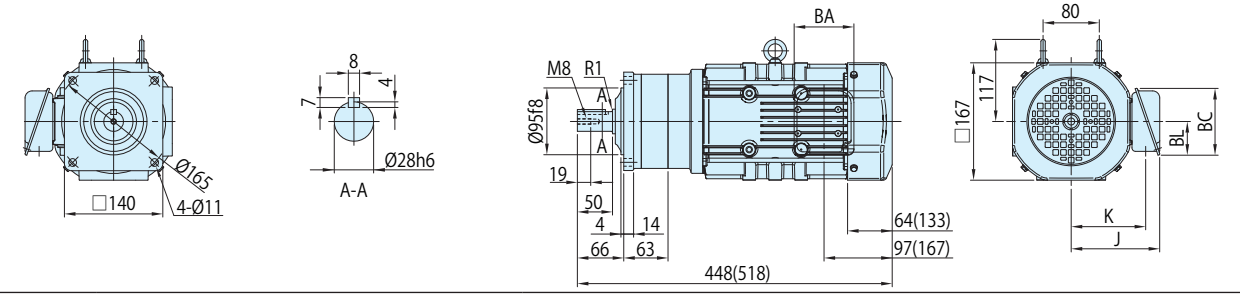

図 J3　CNVM1H-5107-EP-29~51 / 仕様記号 (CNVM1H-5107-EP-B-29~51 / 仕様記号)

質量 kg	屋内形	屋外形
	26(32)	27(33)

仕様記号	屋内形	屋外形
	J □ NSLA	J □ ASLB

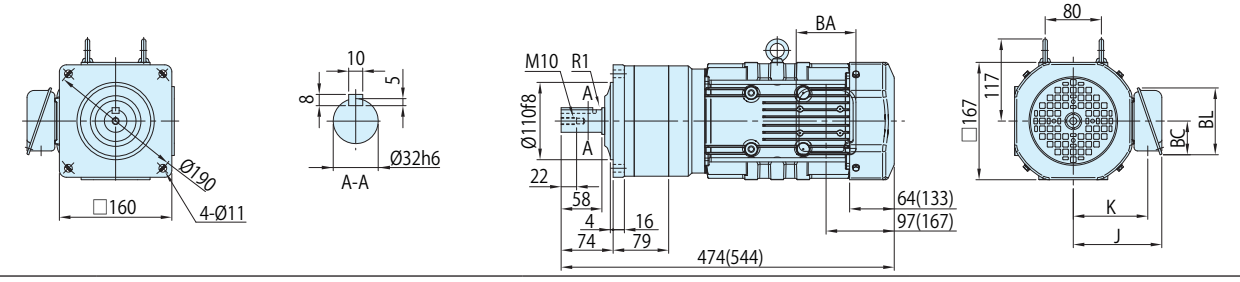

注）1. 低速軸径寸法：寸法公差は、JIS B 0401-1998 "h6" です。
2. 軸端キー寸法：寸法公差は、JIS B 1301-1996（ISO）キー及びキー溝 平行キー（普通形）に準拠しています。
3. 低速軸部の詳細寸法は、技術資料 K10 頁をご参照ください。
4. 屋外形は端子箱の向き（引出口方向）が図面と異なります。詳細は技術資料 K26 頁をご参照ください。
5. 本寸法図の寸法および質量は、予告無しに変更することがあります。

	J	K	BA	BC	BL
屋内形	126	106	85	95	48
屋外形	153	117	100	131	75

減速比	出力回転数 r/min 50Hz	出力回転数 r/min 60Hz	容量記号 — 枠番 — 補助形式 — 減速比（形式記号詳細 J6 頁）	出力トルク Tout N・m 50Hz	出力トルク Tout N・m 60Hz	出力トルク Tout kgf・m 50Hz	出力トルク Tout kgf・m 60Hz	出力軸許容ラジアル荷重 Pro N 50Hz	出力軸許容ラジアル荷重 Pro N 60Hz	出力軸許容ラジアル荷重 Pro kgf 50Hz	出力軸許容ラジアル荷重 Pro kgf 60Hz	寸法図
59	24.6	29.7	CNVM（フランジ取付） 1H - 5117 - EP (-B) - 59	406	336	41.4	34.3	5690	5690	580	580	図 J4
71	20.4	24.6	1H - 5117 - EP (-B) - 71	489	405	49.8	41.3	5690	5690	580	580	
87	16.7	20.1	1H - 5127 - EP (-B) - 87	599	496	61.0	50.6	7260	7260	740	740	図 J5

注）1. 出力回転数は、モータ回転数 50Hz：1450r/min, 60Hz：1750r/min としたときの代表値です。詳細は技術資料 K15 頁を参照ください。
2. 低速軸許容ラジアル荷重は、低速軸中央の位置の値です。
3. （ ）内はブレーキ付の形式を示します。

仕様記号の□は、200V 級は "2"、400V 級は "4" が入ります。詳細は J7 頁をご参照ください。( ) 内はブレーキ付の形式、寸法、質量を示します。

図 J4 CNVM1H-5117-EP-59, 71 / 仕様記号
(CNVM1H-5117-EP-B-59, 71 / 仕様記号)

質量 kg	屋内形	屋外形
	41(47)	42(48)

仕様記号	屋内形	屋外形
	J □ NSLA	J □ ASLB

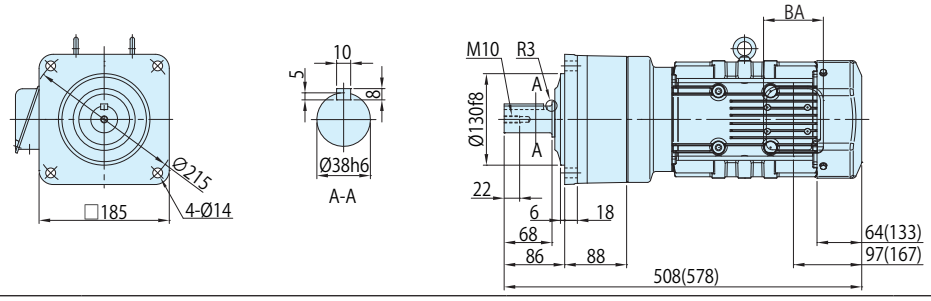

図 J5 CNVM1H-5127-EP-87 / 仕様記号
(CNVM1H-5127-EP-B-87 / 仕様記号)

質量 kg	屋内形	屋外形
	46(52)	47(53)

仕様記号	屋内形	屋外形
	J □ NSLA	J □ ASLB

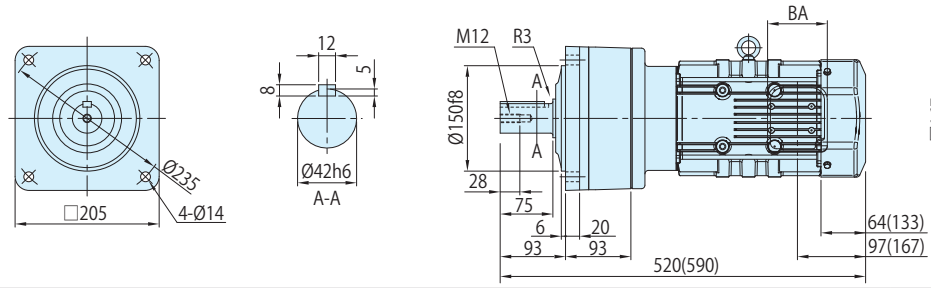

注）1. 低速軸径寸法：寸法公差は、JIS B 0401-1998 "h6" です。
2. 軸端キー寸法：寸法公差は、JIS B 1301-1996（ISO）キー及びキー溝 平行キー（普通形）に準拠しています。
3. 低速軸部の詳細寸法は、技術資料 K10 頁をご参照ください。
4. 屋外形は端子箱の向き（引出口方向）が図面と異なります。詳細は技術資料 K26 頁をご参照ください。
5. 本寸法図の寸法および質量は、予告無しに変更することがあります。

	J	K	BA	BC	BL
屋内形	126	106	85	95	48
屋外形	153	117	100	131	75

1.5kW　フランジ取付・CNVM タイプ　プレミアム効率三相モータ（屋内形・屋外形 / ブレーキ無・ブレーキ付）

減速比	出力回転数 r/min 50Hz	出力回転数 r/min 60Hz	容量記号 – 枠番 – 補助形式 – 減速比（形式記号詳細 J6 頁）	出力トルク Tout N・m 50Hz	出力トルク Tout N・m 60Hz	出力トルク Tout kgf・m 50Hz	出力トルク Tout kgf・m 60Hz	出力軸許容ラジアル荷重 Pro N 50Hz	出力軸許容ラジアル荷重 Pro N 60Hz	出力軸許容ラジアル荷重 Pro kgf 50Hz	出力軸許容ラジアル荷重 Pro kgf 60Hz	寸法図
3	483	583	CNVM（フランジ取付） 2 - 509R - EP (-B) - 3	28.2	23.3	2.87	2.38	948	948	97.0	97.0	図 J1
5	290	350	2 - 509R - EP (-B) - 5	46.9	38.9	4.78	3.96	1580	1580	161	161	
6	242	292	2 - 5097 - EP (-B) - 6	56.3	46.7	5.74	4.76	1960	1960	200	200	
8	181	219	2 - 5097 - EP (-B) - 8	75.1	62.2	7.65	6.34	2450	2450	250	250	
11	132	159	2 - 5097 - EP (-B) - 11	103	85.5	10.5	8.72	2450	2450	250	250	
13	112	135	2 - 5097 - EP (-B) - 13	122	101	12.4	10.3	2750	2750	280	280	図 J2
15	96.7	117	2 - 5097 - EP (-B) - 15	141	117	14.4	11.9	2850	2850	290	290	
17	85.3	103	2 - 5097 - EP (-B) - 17	160	132	16.3	13.5	3240	3240	330	330	
21	69.0	83.3	2 - 5097 - EP (-B) - 21	197	163	20.1	16.6	3430	3430	350	350	
25	58.0	70.0	2 - 5107 - EP (-B) - 25	235	194	23.9	19.8	4660	4660	475	475	
29	50.0	60.3	2 - 5107 - EP (-B) - 29	272	226	27.7	23.0	4660	4660	475	475	図 J3
35	41.4	50.0	2 - 5107 - EP (-B) - 35	328	272	33.5	27.7	4590	4660	467	475	

注）1. 出力回転数は、モータ回転数 50Hz：1450r/min, 60Hz：1750r/min としたときの代表値です。詳細は技術資料 K15 頁を参照ください。
2. 低速軸許容ラジアル荷重は、低速軸中央の位置の値です。
3. （ ）内はブレーキ付の形式を示します。
4. 枠番末尾に「R」の付く機種は、トラクションドライブ機種です。ご使用にあたっては J12 頁の選定資料をご参照ください。

仕様記号の□は、200V 級は "2"、400V 級は "4" が入ります。詳細は J7 頁をご参照ください。( ) 内はブレーキ付の形式、寸法、質量を示します。

図 J1　CNVM2-509R-EP-3, 5 / 仕様記号 (CNVM2-509R-EP-B-3, 5 / 仕様記号)

質量 kg	屋内形	屋外形
	26(32)	27(33)

仕様記号	屋内形	屋外形
	J □ NSLA	J □ ASLB

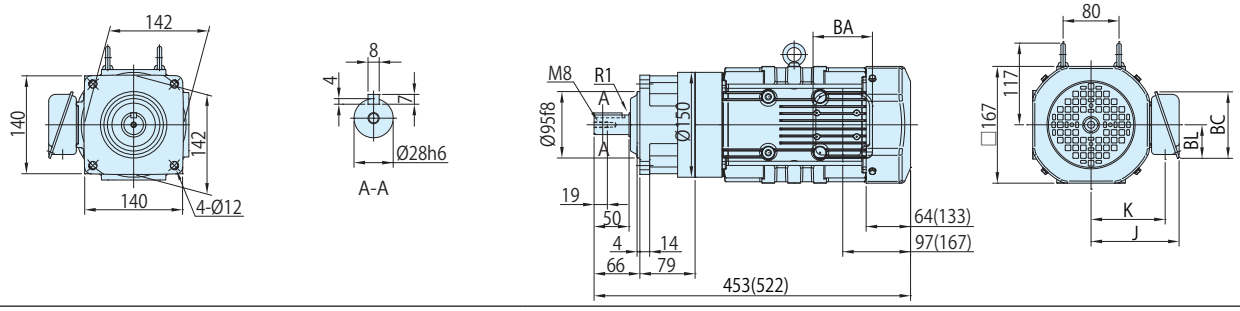

図 J2　CNVM2-5097-EP-6~21 / 仕様記号 (CNVM2-5097-EP-B-6~21 / 仕様記号)

質量 kg	屋内形	屋外形
	25(31)	26(32)

仕様記号	屋内形	屋外形
	J □ NSLA	J □ ASLB

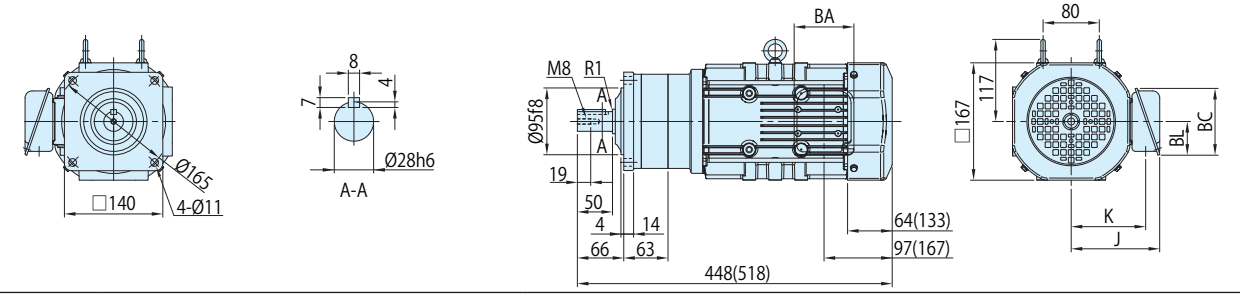

図 J3　CNVM2-5107-EP-25~35 / 仕様記号 (CNVM2-5107-EP-B-25~35 / 仕様記号)

質量 kg	屋内形	屋外形
	26(32)	27(33)

仕様記号	屋内形	屋外形
	J □ NSLA	J □ ASLB

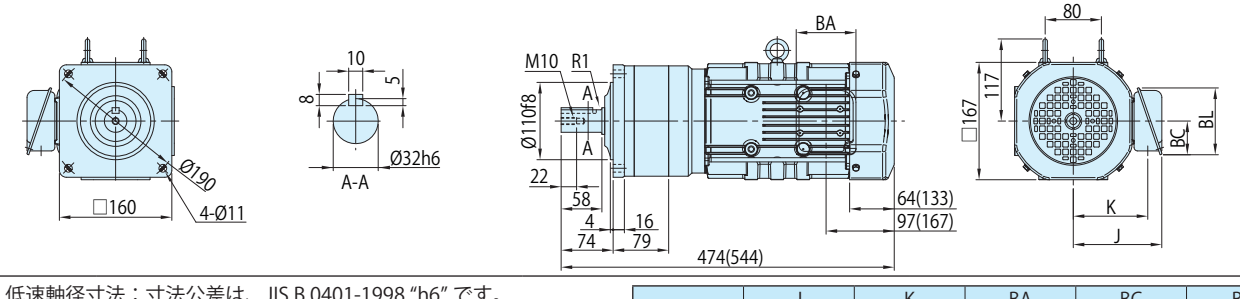

注）1. 低速軸径寸法：寸法公差は、JIS B 0401-1998 "h6" です。
2. 軸端キー寸法：寸法公差は、JIS B 1301-1996（ISO）キー及びキー溝 平行キー（普通形）に準拠しています。
3. 低速軸部の詳細寸法は、技術資料 K10 頁をご参照ください。
4. 屋外形は端子箱の向き（引出口方向）が図面と異なります。詳細は技術資料 K26 頁をご参照ください。
5. 本寸法図の寸法および質量は、予告無しに変更することがあります。

	J	K	BA	BC	BL
屋内形	126	106	85	95	48
屋外形	153	117	100	131	75

フランジ取付・CNVM タイプ
プレミアム効率三相モータ（屋内形・屋外形 / ブレーキ無・ブレーキ付）

1.5kW

減速比	出力回転数 r/min 50Hz	出力回転数 r/min 60Hz	容量記号 — 枠番 — 補助形式 — 減速比（形式記号詳細 J6 頁）	出力トルク Tout N・m 50Hz	出力トルク Tout N・m 60Hz	出力トルク Tout kgf・m 50Hz	出力トルク Tout kgf・m 60Hz	出力軸許容ラジアル荷重 Pro N 50Hz	出力軸許容ラジアル荷重 Pro N 60Hz	出力軸許容ラジアル荷重 Pro kgf 50Hz	出力軸許容ラジアル荷重 Pro kgf 60Hz	寸法図
43	33.7	40.7	CNVM（フランジ取付） 2 - 5117 - EP (-B) - 43	404	334	41.1	34.1	5690	5690	580	580	図 J4
51	28.4	34.3	2 - 5117 - EP (-B) - 51	479	397	48.8	40.4	5690	5690	580	580	
59	24.6	29.7	2 - 5127 - EP (-B) - 59	554	459	56.4	46.8	7260	7260	740	740	図 J5

注）1. 出力回転数は、モータ回転数 50Hz：1450r/min, 60Hz：1750r/min としたときの代表値です。詳細は技術資料 K15 頁を参照ください。
2. 低速軸許容ラジアル荷重は、低速軸中央の位置の値です。
3. （ ）内はブレーキ付の形式を示します。

仕様記号の□は、200V 級は "2"、400V 級は "4" が入ります。詳細は J7 頁をご参照ください。( ) 内はブレーキ付の形式、寸法、質量を示します。

図 J4　CNVM2-5117-EP-43, 51 / 仕様記号 (CNVM2-5117-EP-B-43, 51 / 仕様記号)

質量 kg	屋内形	屋外形
	41(47)	42(48)

仕様記号	屋内形	屋外形
	J □ NSLA	J □ ASLB

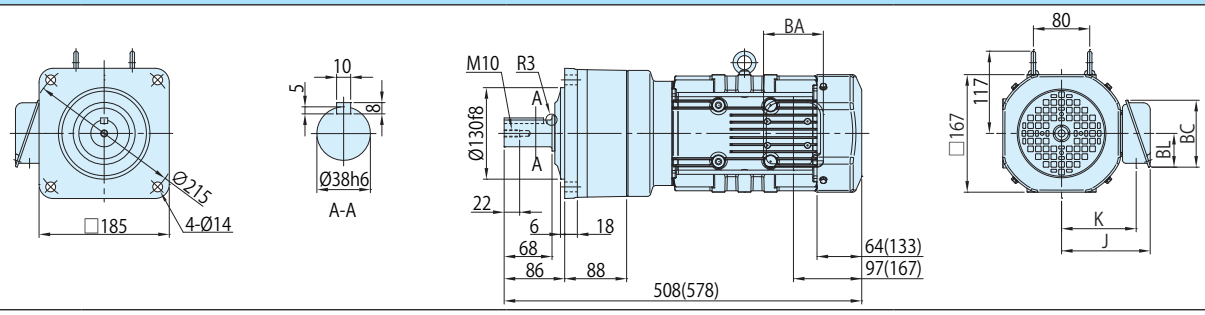

図 J5　CNVM2-5127-EP-59 / 仕様記号 (CNVM2-5127-EP-B-59 / 仕様記号)

質量 kg	屋内形	屋外形
	46(52)	47(53)

仕様記号	屋内形	屋外形
	J □ NSLA	J □ ASLB

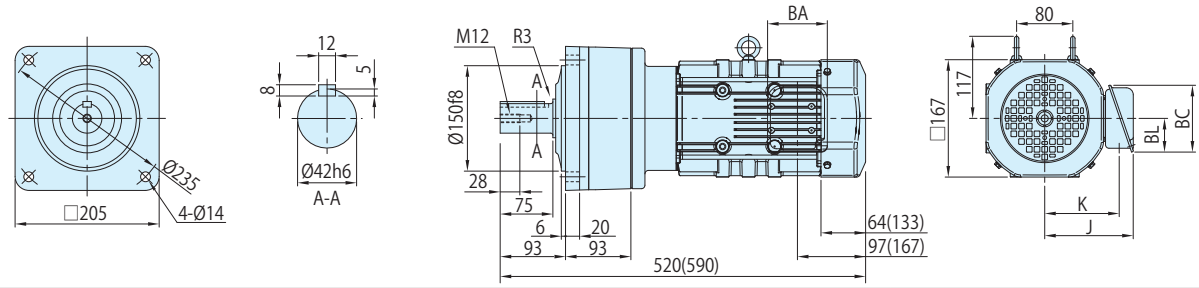

注）1. 低速軸径寸法：寸法公差は、JIS B 0401-1998 "h6" です。
2. 軸端キー寸法：寸法公差は、JIS B 1301-1996（ISO）キー及びキー溝 平行キー（普通形）に準拠しています。
3. 低速軸部の詳細寸法は、技術資料 K10 頁をご参照ください。
4. 屋外形は端子箱の向き（引出口方向）が図面と異なります。詳細は技術資料 K26 頁をご参照ください。
5. 本寸法図の寸法および質量は、予告無しに変更することがあります。

	J	K	BA	BC	BL
屋内形	126	106	85	95	48
屋外形	153	117	100	131	75

減速比	出力回転数 r/min 50Hz	出力回転数 r/min 60Hz	容量記号 – 枠番 – 補助形式 – 減速比（形式記号詳細 J6 頁）	出力トルク Tout N・m 50Hz	出力トルク Tout N・m 60Hz	出力トルク Tout kgf・m 50Hz	出力トルク Tout kgf・m 60Hz	出力軸許容ラジアル荷重 Pro N 50Hz	出力軸許容ラジアル荷重 Pro N 60Hz	出力軸許容ラジアル荷重 Pro kgf 50Hz	出力軸許容ラジアル荷重 Pro kgf 60Hz	寸法図
3	483	583	CNVM（フランジ取付） 3 - 510R - EP (-B) - 3	41.3	34.2	4.21	3.49	1220	1220	124	124	図 J1
5	290	350	3 - 510R - EP (-B) - 5	68.8	57.0	7.02	5.81	2030	2030	207	207	
8	181	219	3 - 5107 - EP (-B) - 8	110	91.2	11.2	9.30	2970	2970	303	303	図 J2
11	132	159	3 - 5107 - EP (-B) - 11	151	125	15.4	12.8	2970	2970	303	303	
13	112	135	3 - 5107 - EP (-B) - 13	179	148	18.2	15.1	3510	3510	358	358	
15	96.7	117	3 - 5107 - EP (-B) - 15	206	171	21.0	17.4	4050	4050	413	413	
17	85.3	103	3 - 5107 - EP (-B) - 17	234	194	23.9	19.8	4590	4590	468	468	
21	69.0	83.3	3 - 5107 - EP (-B) - 21	289	240	29.5	24.4	4660	4660	475	475	
25	58.0	70.0	3 - 5117 - EP (-B) - 25	344	285	35.1	29.1	5690	5690	580	580	図 J3
29	50.0	60.3	3 - 5117 - EP (-B) - 29	399	331	40.7	33.7	5690	5690	580	580	
35	41.4	50.0	3 - 5117 - EP (-B) - 35	482	399	49.1	40.7	5690	5690	580	580	
43	33.7	40.7	3 - 5117 - EP (-B) - 43	592	490	60.3	50.0	5690	5690	580	580	

注）1. 出力回転数は、モータ回転数 50Hz：1450r/min, 60Hz：1750r/min としたときの代表値です。詳細は技術資料 K15 頁を参照ください。
2. 低速軸許容ラジアル荷重は、低速軸中央の位置の値です。
3. （ ）内はブレーキ付の形式を示します。
4. 枠番末尾に「R」の付く機種は、トラクションドライブ機種です。ご使用にあたっては J12 頁の選定資料をご参照ください。

仕様記号の□は、200V 級は "2"、400V 級は "4" が入ります。詳細は J7 頁をご参照ください。( ) 内はブレーキ付の形式、寸法、質量を示します。

図 J1　CNVM3-510R-EP-3, 5 (CNVM3-510R-EP-B-3, 5)

質量 kg	屋内形	屋外形
	36(43)	37(44)

仕様記号	屋内形	屋外形
	J □ NSLA	J □ ASLB

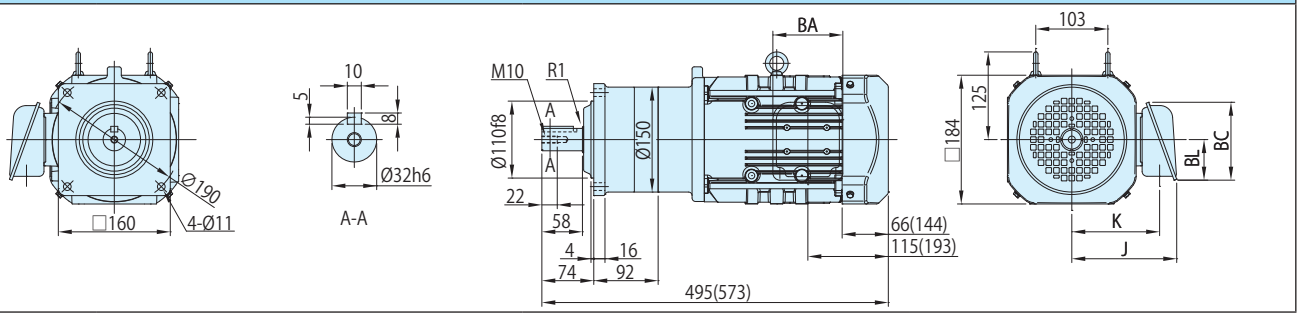

図 J2　CNVM3-5107-EP-8~21 (CNVM3-5107-EP-B-8~21)

質量 kg	屋内形	屋外形
	36(43)	37(44)

仕様記号	屋内形	屋外形
	J □ NSLA	J □ ASLB

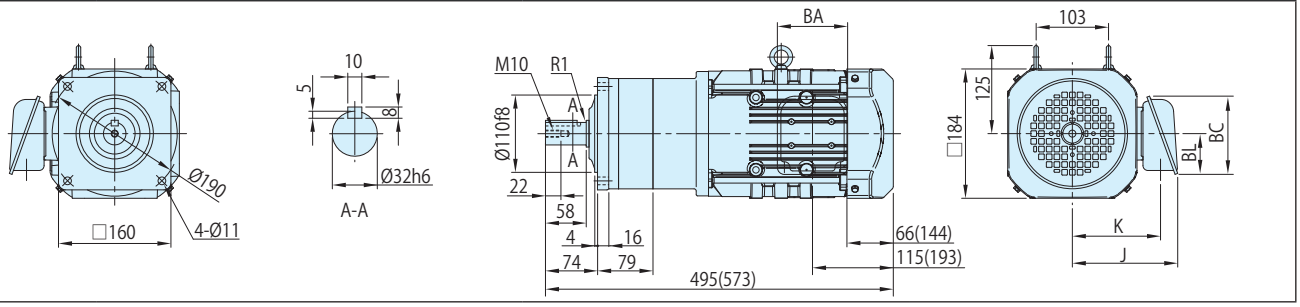

図 J3　CNVM3-5117-EP-25~43 (CNVM3-5117-EP-B-25~43)

質量 kg	屋内形	屋外形
	45(52)	46(53)

仕様記号	屋内形	屋外形
	J □ NSLA	J □ ASLB

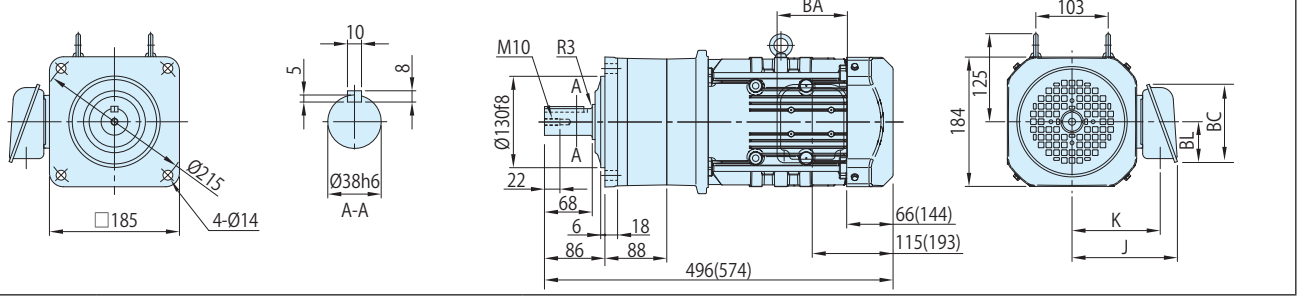

注）1. 低速軸径寸法：寸法公差は、JIS B 0401-1998 "h6" です。
2. 軸端キー寸法：寸法公差は、JIS B 1301-1996（ISO）キー及びキー溝 平行キー（普通形）に準拠しています。
3. 低速軸部の詳細寸法は、技術資料 K10 頁をご参照ください。
4. 屋外形は端子箱の向き（引出口方向）が図面と異なります。詳細は技術資料 K26 頁をご参照ください。
5. 本寸法図の寸法および質量は、予告無しに変更することがあります。

	J	K	BA	BC	BL
屋内形	150	126	100	111	58
屋外形	183	141	123	151	87

減速比	出力回転数 r/min 50Hz	出力回転数 r/min 60Hz	容量記号 – 枠番 – 補助形式 – 減速比（形式記号詳細 J6 頁）								出力トルク Tout N・m 50Hz	出力トルク Tout N・m 60Hz	出力トルク Tout kgf・m 50Hz	出力トルク Tout kgf・m 60Hz	出力軸許容ラジアル荷重 Pro N 50Hz	出力軸許容ラジアル荷重 Pro N 60Hz	出力軸許容ラジアル荷重 Pro kgf 50Hz	出力軸許容ラジアル荷重 Pro kgf 60Hz	寸法図
51	28.4	34.3	CNVM（フランジ取付）	3	-	5127	-	EP	(-B)	-	51	702	582	71.6	59.3	7260	7260	740	740	図 J4

注）1. 出力回転数は、モータ回転数 50Hz：1450r/min, 60Hz：1750r/min としたときの代表値です。詳細は技術資料 K15 頁を参照ください。
2. 低速軸許容ラジアル荷重は、低速軸中央の位置の値です。
3. （ ）内はブレーキ付の形式を示します。

仕様記号の□は、200V 級は "2"、400V 級は "4" が入ります。詳細は J7 頁をご参照ください。( ) 内はブレーキ付の形式、寸法、質量を示します。

図 J4 CNVM3-5127-EP-51 / 仕様記号
(CNVM3-5127-EP-B-51 / 仕様記号)

質量 kg	屋内形	屋外形
	53(60)	54(61)

仕様記号	屋内形	屋外形
	J □ NSLA	J □ ASLB

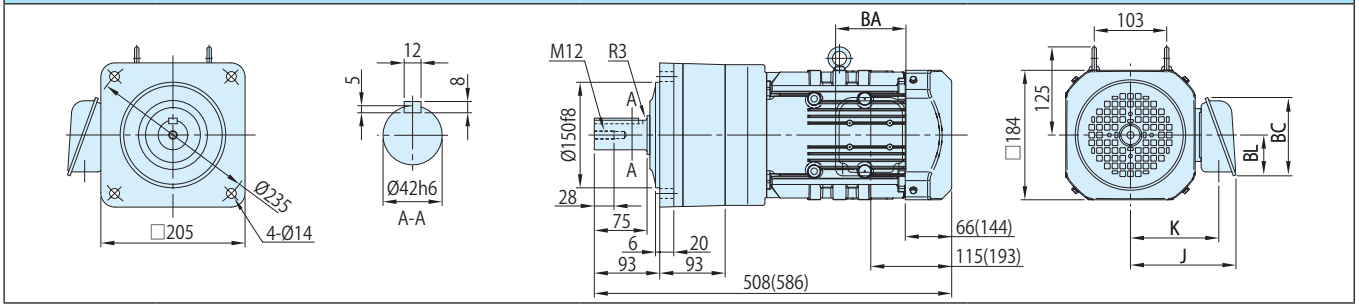

注）1. 低速軸径寸法：寸法公差は、JIS B 0401-1998 "h6" です。
2. 軸端キー寸法：寸法公差は、JIS B 1301-1996（ISO）キー及びキー溝 平行キー（普通形）に準拠しています。
3. 低速軸部の詳細寸法は、技術資料 K10 頁をご参照ください。
4. 屋外形は端子箱の向き（引出口方向）が図面と異なります。詳細は技術資料 K26 頁をご参照ください。
5. 本寸法図の寸法および質量は、予告無しに変更することがあります。

	J	K	BA	BC	BL
屋内形	150	126	100	111	58
屋外形	183	141	123	151	87

3.7kW　フランジ取付・CNVM タイプ　プレミアム効率三相モータ（屋内形・屋外形 / ブレーキ無・ブレーキ付）

減速比	出力回転数 r/min 50Hz	出力回転数 r/min 60Hz	容量記号 – 枠番 – 補助形式 – 減速比（形式記号詳細 J6 頁）	出力トルク Tout N・m 50Hz	出力トルク Tout N・m 60Hz	出力トルク Tout kgf・m 50Hz	出力トルク Tout kgf・m 60Hz	出力軸許容ラジアル荷重 Pro N 50Hz	出力軸許容ラジアル荷重 Pro N 60Hz	出力軸許容ラジアル荷重 Pro kgf 50Hz	出力軸許容ラジアル荷重 Pro kgf 60Hz	寸法図
11	132	159	CNVM（フランジ取付） 5 - 5117 - EP (-B) - 11	240	200	24.5	20.4	4270	4270	435	435	図 J1
13	112	135	5 - 5117 - EP (-B) - 13	284	236	28.9	24.1	4970	4970	507	507	
15	96.7	117	5 - 5127 - EP (-B) - 15	327	273	33.4	27.8	7260	7260	740	740	図 J2
17	85.3	103	5 - 5127 - EP (-B) - 17	371	309	37.8	31.5	7260	7260	740	740	
21	69.0	83.3	5 - 5127 - EP (-B) - 21	458	382	46.7	38.9	7260	7260	740	740	

注）1. 出力回転数は、モータ回転数 50Hz：1450r/min, 60Hz：1750r/min としたときの代表値です。詳細は技術資料 K15 頁を参照ください。
2. 低速軸許容ラジアル荷重は、低速軸中央の位置の値です。
3. ( ) 内はブレーキ付の形式を示します。

仕様記号の□は、200V 級は "2"、400V 級は "4" が入ります。詳細は J7 頁をご参照ください。( ) 内はブレーキ付の形式、寸法、質量を示します。

図 J1　CNVM5-5117-EP-11, 13 / 仕様記号
(CNVM5-5117-EP-B-11, 13 / 仕様記号)

質量 kg	屋内形	屋外形
	58(69)	59(70)

仕様記号	屋内形	屋外形
	J □ NSLA	J □ ASLB

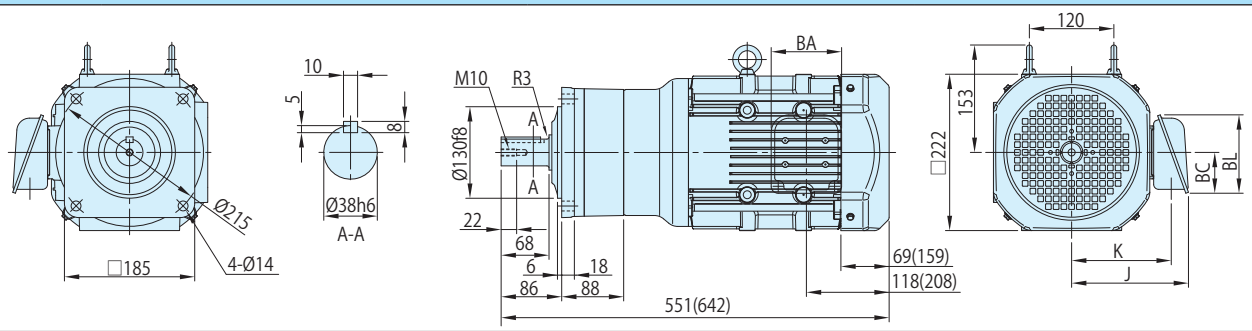

図 J2　CNVM5-5127-EP-15~21 / 仕様記号
(CNVM5-5127-EP-B-15~21 / 仕様記号)

質量 kg	屋内形	屋外形
	64(75)	65(76)

仕様記号	屋内形	屋外形
	J □ NSLA	J □ ASLB

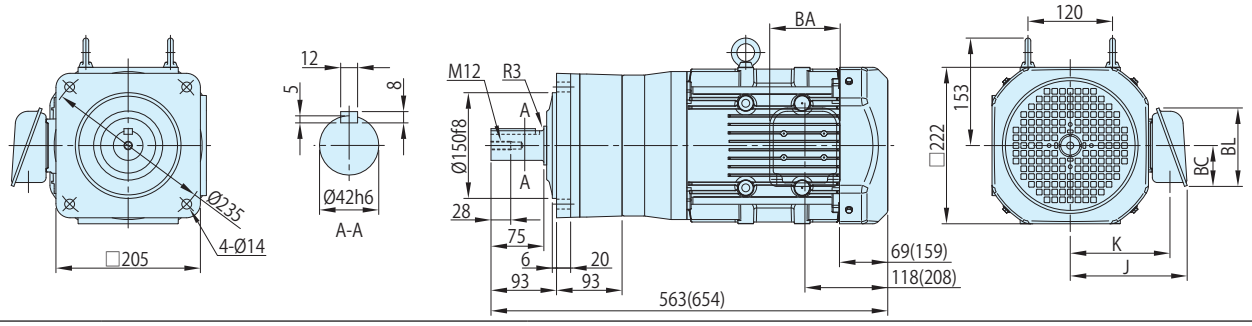

注）1. 低速軸径寸法：寸法公差は、JIS B 0401-1998 "h6" です。
2. 軸端キー寸法：寸法公差は、JIS B 1301-1996（ISO）キー及びキー溝 平行キー（普通形）に準拠しています。
3. 低速軸部の詳細寸法は、技術資料 K10 頁をご参照ください。
4. 屋外形は端子箱の向き（引出口方向）が図面と異なります。詳細は技術資料 K26 頁をご参照ください。
5. 本寸法図の寸法および質量は、予告無しに変更することがあります。

	J	K	BA	BC	BL
屋内形	166	142	100	111	58
屋外形	199	157	123	151	87

アルタックス® NEOギヤモータ

脚取付

CNHMタイプ

プレミアム効率 三相モータ

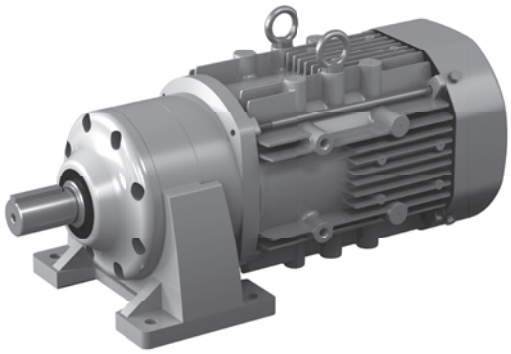

モータ容量	減速比範囲			頁
0.75kW	3	▶	255	J24
1.1kW	3	▶	87	J26
1.5kW	3	▶	59	J28
2.2kW	3	▶	51	J30
3.7kW	11	▶	21	J32

0.75kW 脚取付・CNHM タイプ プレミアム効率三相モータ（屋内形・屋外形 / ブレーキ無・ブレーキ付）

減速比	出力回転数 r/min 50Hz	出力回転数 r/min 60Hz	容量記号 – 枠番 – 補助形式 – 減速比（形式記号詳細 J6 頁）	出力トルク Tout N・m 50Hz	出力トルク Tout N・m 60Hz	出力トルク Tout kgf・m 50Hz	出力トルク Tout kgf・m 60Hz	出力軸許容ラジアル荷重 Pro N 50Hz	出力軸許容ラジアル荷重 Pro N 60Hz	出力軸許容ラジアル荷重 Pro kgf 50Hz	出力軸許容ラジアル荷重 Pro kgf 60Hz	寸法図
3	483	583	CNHM（脚取付） 1 - 508R - EP (-B) - 3	14.1	11.7	1.44	1.19	603	603	62.0	62.0	図 J1
5	290	350	1 - 508R - EP (-B) - 5	23.5	19.4	2.39	1.98	1000	1000	102	102	
6	242	292	1 - 5087 - EP (-B) - 6	28.2	23.3	2.87	2.38	1000	1000	102	102	図 J2
8	181	219	1 - 5087 - EP (-B) - 8	37.5	31.1	3.83	3.17	1000	1000	102	102	
11	132	159	1 - 5097 - EP (-B) - 11	51.6	42.8	5.26	4.36	2450	2450	250	250	
13	112	135	1 - 5097 - EP (-B) - 13	61.0	50.5	6.22	5.15	2750	2750	280	280	
15	96.7	117	1 - 5097 - EP (-B) - 15	70.4	58.3	7.18	5.95	2850	2850	290	290	
17	85.3	103	1 - 5097 - EP (-B) - 17	79.8	66.1	8.13	6.74	3240	3240	330	330	
21	69.0	83.3	1 - 5097 - EP (-B) - 21	98.5	81.7	10.0	8.32	3430	3430	350	350	図 J3
25	58.0	70.0	1 - 5097 - EP (-B) - 25	117	97.2	12.0	9.91	3430	3430	350	350	
29	50.0	60.3	1 - 5097 - EP (-B) - 29	136	113	13.9	11.5	3430	3430	350	350	
35	41.4	50.0	1 - 5097 - EP (-B) - 35	164	136	16.7	13.9	3430	3430	350	350	
43	33.7	40.7	1 - 5097 - EP (-B) - 43	202	167	20.6	17.0	3430	3430	350	350	

注）1. 出力回転数は、モータ回転数 50Hz：1450r/min, 60Hz：1750r/min としたときの代表値です。詳細は技術資料 K15 頁を参照ください。
2. 低速軸許容ラジアル荷重は、低速軸中央の位置の値です。
3. （ ）内はブレーキ付の形式を示します。
4. 枠番末尾に「R」の付く機種は、トラクションドライブ機種です。ご使用にあたっては J12 頁の選定資料をご参照ください。

仕様記号の□は、200V 級は "2"、400V 級は "4" が入ります。詳細は J7 頁をご参照ください。( ) 内はブレーキ付の形式、寸法、質量を示します。

図 J1 CNHM1-508R-EP-3, 5 / 仕様記号 (CNHM1-508R-EP-B-3, 5 / 仕様記号)

質量 kg	屋内形	屋外形
	17(22)	18(23)

仕様記号	屋内形	屋外形
	J □ NSLA	J □ ASLB

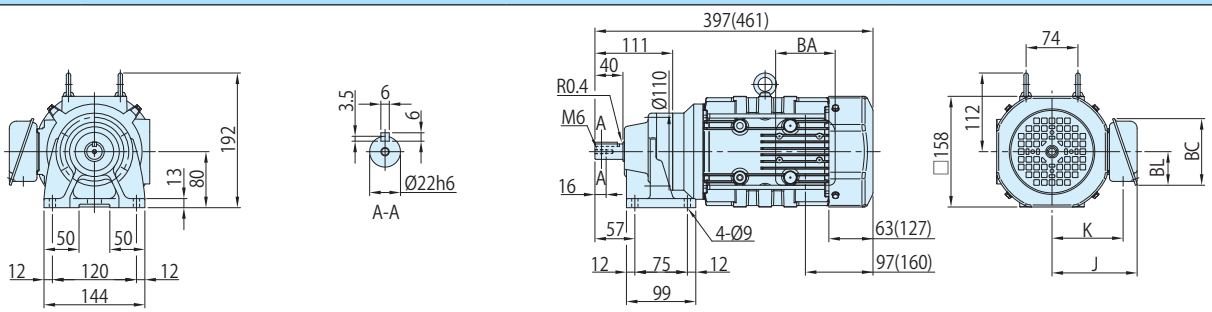

図 J2 CNHM1-5087-EP-6, 8 / 仕様記号 (CNHM1-5087-EP-B-6, 8 / 仕様記号)

質量 kg	屋内形	屋外形
	17(22)	18(23)

仕様記号	屋内形	屋外形
	J □ NSLA	J □ ASLB

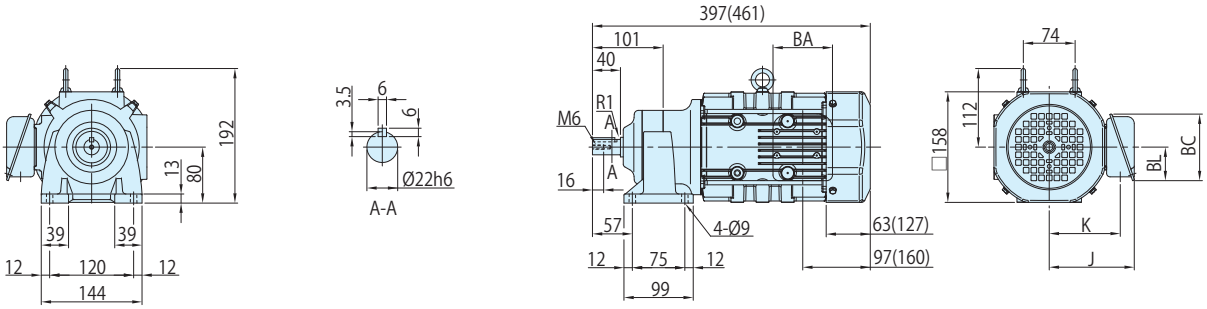

図 J3 CNHM1-5097-EP-11~43 / 仕様記号 (CNHM1-5097-EP-B-11~43 / 仕様記号)

質量 kg	屋内形	屋外形
	19(24)	20(25)

仕様記号	屋内形	屋外形
	J □ NSLA	J □ ASLB

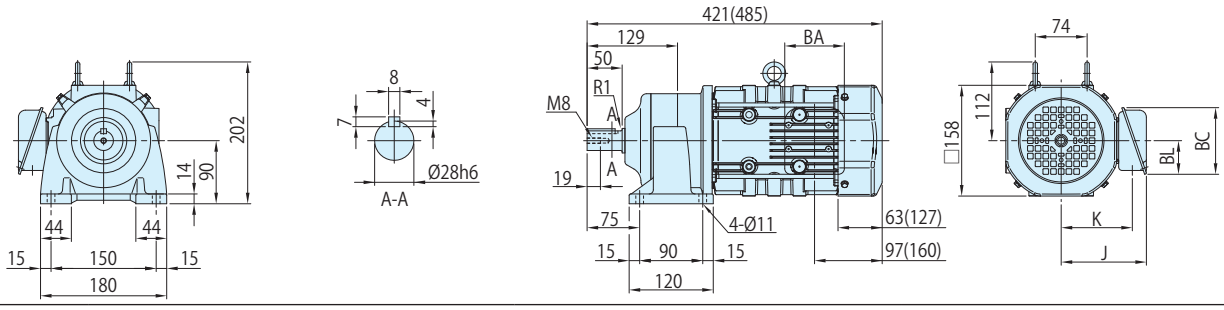

注）1. 低速軸径寸法：寸法公差は、JIS B 0401-1998 "h6" です。
2. 軸端キー寸法：寸法公差は、JIS B 1301-1996（ISO）キー及びキー溝 平行キー（普通形）に準拠しています。
3. 低速軸部の詳細寸法は、技術資料 K10 頁をご参照ください。
4. 屋外形は端子箱の向き（引出口方向）が図面と異なります。詳細は技術資料 K26 頁をご参照ください。
5. 本寸法図の寸法および質量は、予告無しに変更することがあります。

	J	K	BA	BC	BL
屋内形	122	102	85	95	48
屋外形	149	112	100	131	75

減速比	出力回転数 r/min 50Hz	出力回転数 r/min 60Hz	容量記号 – 枠番 – 補助形式 – 減速比（形式記号詳細 J6 頁）	出力トルク Tout N・m 50Hz	出力トルク Tout N・m 60Hz	出力トルク Tout kgf・m 50Hz	出力トルク Tout kgf・m 60Hz	出力軸許容ラジアル荷重 Pro N 50Hz	出力軸許容ラジアル荷重 Pro N 60Hz	出力軸許容ラジアル荷重 Pro kgf 50Hz	出力軸許容ラジアル荷重 Pro kgf 60Hz	寸法図
51	28.4	34.3	CNHM（脚取付） 1 - 5107 - EP (-B) - 51	239	198	24.4	20.2	4660	4660	475	475	図 J4
59	24.6	29.7	1 - 5107 - EP (-B) - 59	277	229	28.2	23.4	4660	4660	475	475	
71	20.4	24.6	1 - 5117 - EP (-B) - 71	333	276	34.0	28.1	5690	5690	580	580	図 J5
87	16.7	20.1	1 - 5117 - EP (-B) - 87	408	338	41.6	34.5	5690	5690	580	580	
105	13.8	16.7	1 - 5127DR - EP (-B) - 105	467	387	47.6	39.4	7260	7260	740	740	図 J6
125	11.6	14.0	1 - 5127DR - EP (-B) - 125	556	460	56.6	46.9	7260	7260	740	740	
145	10.0	12.1	1 - 5127DR - EP (-B) - 145	645	534	65.7	54.4	7260	7260	740	740	
175	8.29	10.0	1 - 5127DR - EP (-B) - 175	*664	645	*67.7	65.7	7260	7260	740	740	
215	6.74	8.14	1 - 5127DR - EP (-B) - 215	*711	*711	*72.5	*72.5	7260	7260	740	740	
255	5.69	6.86	1 - 5127DR - EP (-B) - 255	*740	*740	*75.4	*75.4	7260	7260	740	740	

注）1. 出力回転数は、モータ回転数 50Hz：1450r/min, 60Hz：1750r/min としたときの代表値です。詳細は技術資料 K15 頁を参照ください。
2. 低速軸許容ラジアル荷重は、低速軸中央の位置の値です。
3. * 印はトルク制限機種です。出力トルクにご注意ください。
4. ( ) 内はブレーキ付の形式を示します。
5. 枠番末尾に「R」の付く機種は、トラクションドライブ機種です。ご使用にあたっては J12 頁の選定資料をご参照ください。

仕様記号の□は、200V 級は "2"、400V 級は "4" が入ります。詳細は J7 頁をご参照ください。( ) 内はブレーキ付の形式、寸法、質量を示します。

図 J4

CNHM1-5107-EP-51, 59 / 仕様記号
(CNHM1-5107-EP-B-51, 59 / 仕様記号)

質量 kg	屋内形	屋外形
	23(28)	24(29)

仕様記号	屋内形	屋外形
	J □ NSLA	J □ ASLB

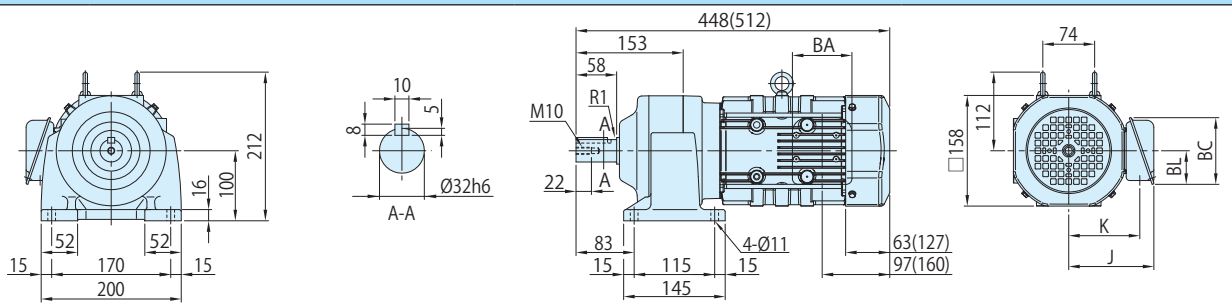

図 J5

CNHM1-5117-EP-71, 87 / 仕様記号
(CNHM1-5117-EP-B-71, 87 / 仕様記号)

質量 kg	屋内形	屋外形
	37(42)	38(43)

仕様記号	屋内形	屋外形
	J □ NSLA	J □ ASLB

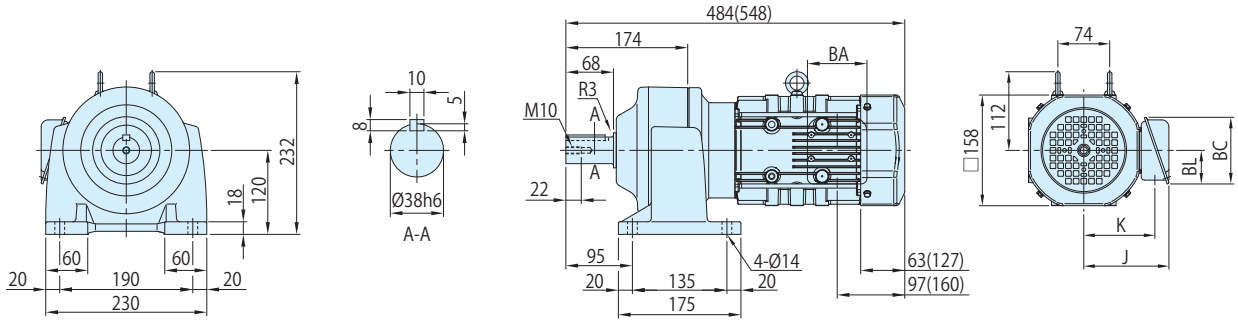

図 J6

CNHM1-5127DR-EP-105~255 / 仕様記号
(CNHM1-5127DR-EP-B-105~255 / 仕様記号)

質量 kg	屋内形	屋外形
	43(48)	44(49)

仕様記号	屋内形	屋外形
	J □ NSLA	J □ ASLB

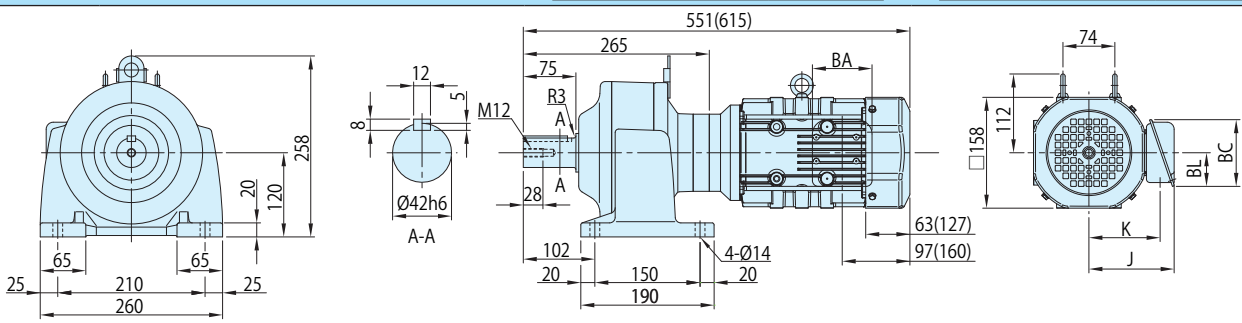

注）1. 低速軸径寸法：寸法公差は、JIS B 0401-1998 "h6" です。
2. 軸端キー寸法：寸法公差は、JIS B 1301-1996（ISO）キー及びキー溝 平行キー（普通形）に準拠しています。
3. 低速軸部の詳細寸法は、技術資料 K10 頁をご参照ください。
4. 屋外形は端子箱の向き（引出口方向）が図面と異なります。詳細は技術資料 K26 頁をご参照ください。
5. 本寸法図の寸法および質量は、予告無しに変更することがあります。

	J	K	BA	BC	BL
屋内形	122	102	85	95	48
屋外形	149	112	100	131	75

1.1kW　脚取付・CNHM タイプ　プレミアム効率三相モータ（屋内形・屋外形 / ブレーキ無・ブレーキ付）

減速比	出力回転数 r/min 50Hz	出力回転数 r/min 60Hz	容量記号 – 枠番 – 補助形式 – 減速比（形式記号詳細 J6 頁）	出力トルク Tout N・m 50Hz	出力トルク Tout N・m 60Hz	出力トルク Tout kgf・m 50Hz	出力トルク Tout kgf・m 60Hz	出力軸許容ラジアル荷重 Pro N 50Hz	出力軸許容ラジアル荷重 Pro N 60Hz	出力軸許容ラジアル荷重 Pro kgf 50Hz	出力軸許容ラジアル荷重 Pro kgf 60Hz	寸法図
3	483	583	CNHM（脚取付） 1H - 509R - EP (-B) - 3	20.6	17.1	2.10	1.74	948	948	97.0	97.0	図 J1
5	290	350	1H - 509R - EP (-B) - 5	34.4	28.5	3.51	2.91	1580	1580	161	161	
6	242	292	1H - 5097 - EP (-B) - 6	41.3	34.2	4.21	3.49	1960	1960	200	200	図 J2
8	181	219	1H - 5097 - EP (-B) - 8	55.1	45.6	5.61	4.65	2450	2450	250	250	
11	132	159	1H - 5097 - EP (-B) - 11	75.7	62.7	7.72	6.39	2450	2450	250	250	
13	112	135	1H - 5097 - EP (-B) - 13	89.5	74.1	9.12	7.56	2750	2750	280	280	
15	96.7	117	1H - 5097 - EP (-B) - 15	103	85.5	10.5	8.72	2850	2850	290	290	
17	85.3	103	1H - 5097 - EP (-B) - 17	117	96.9	11.9	9.88	3240	3240	330	330	
21	69.0	83.3	1H - 5097 - EP (-B) - 21	145	120	14.7	12.2	3430	3430	350	350	
25	58.0	70.0	1H - 5097 - EP (-B) - 25	172	143	17.5	14.5	3430	3430	350	350	
29	50.0	60.3	1H - 5107 - EP (-B) - 29	200	165	20.3	16.9	4660	4660	475	475	図 J3
35	41.4	50.0	1H - 5107 - EP (-B) - 35	241	200	24.6	20.3	4660	4660	475	475	
43	33.7	40.7	1H - 5107 - EP (-B) - 43	296	245	30.2	25.0	4660	4660	475	475	
51	28.4	34.3	1H - 5107 - EP (-B) - 51	351	291	35.8	29.6	4500	4660	459	475	

注）1. 出力回転数は、モータ回転数 50Hz：1450r/min, 60Hz：1750r/min としたときの代表値です。詳細は技術資料 K15 頁を参照ください。
2. 低速軸許容ラジアル荷重は、低速軸中央の位置の値です。
3. （ ）内はブレーキ付の形式を示します。
4. 枠番末尾に「R」の付く機種は、トラクションドライブ機種です。ご使用にあたっては J12 頁の選定資料をご参照ください。

仕様記号の□は、200V 級は "2"、400V 級は "4" が入ります。詳細は J7 頁をご参照ください。( ) 内はブレーキ付の形式、寸法、質量を示します。

図 J1　CNHM1H-509R-EP-3, 5 / 仕様記号 (CNHM1H-509R-EP-B-3, 5 / 仕様記号)

質量 kg	屋内形	屋外形
	26(32)	27(33)

仕様記号	屋内形	屋外形
	J □ NSLA	J □ ASLB

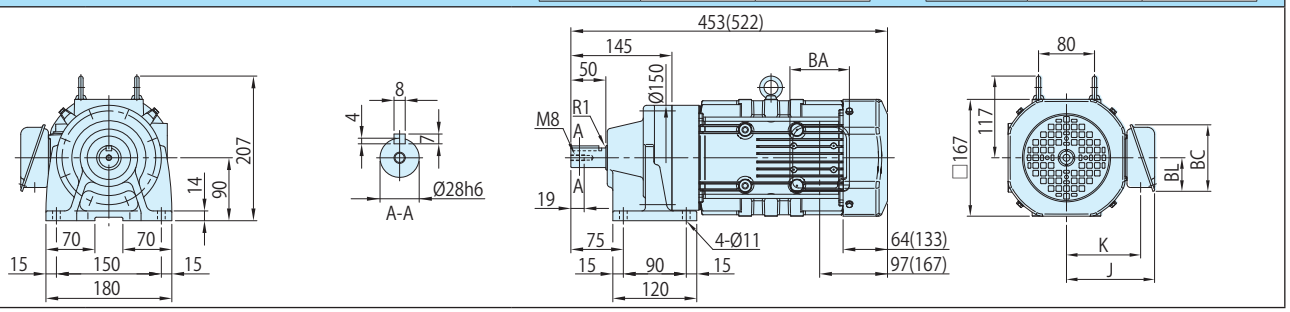

図 J2　CNHM1H-5097-EP-6~25 / 仕様記号 (CNHM1H-5097-EP-B-6~25 / 仕様記号)

質量 kg	屋内形	屋外形
	26(32)	27(33)

仕様記号	屋内形	屋外形
	J □ NSLA	J □ ASLB

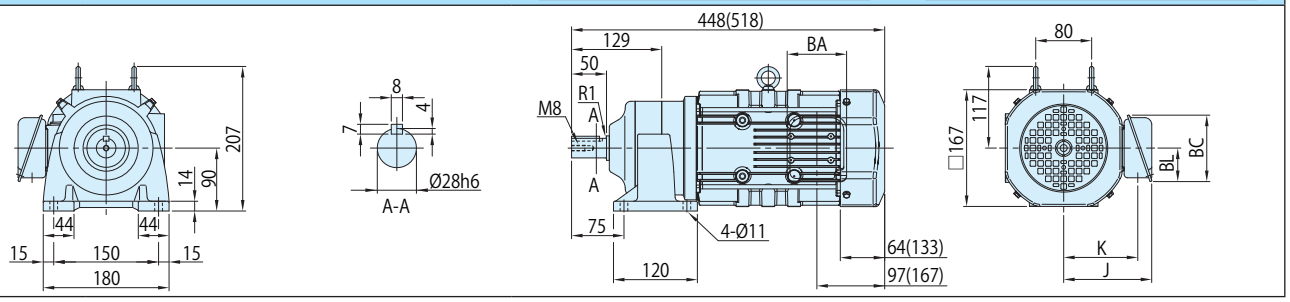

図 J3　CNHM1H-5107-EP-29~51 / 仕様記号 (CNHM1H-5107-EP-B-29~51 / 仕様記号)

質量 kg	屋内形	屋外形
	27(33)	28(34)

仕様記号	屋内形	屋外形
	J □ NSLA	J □ ASLB

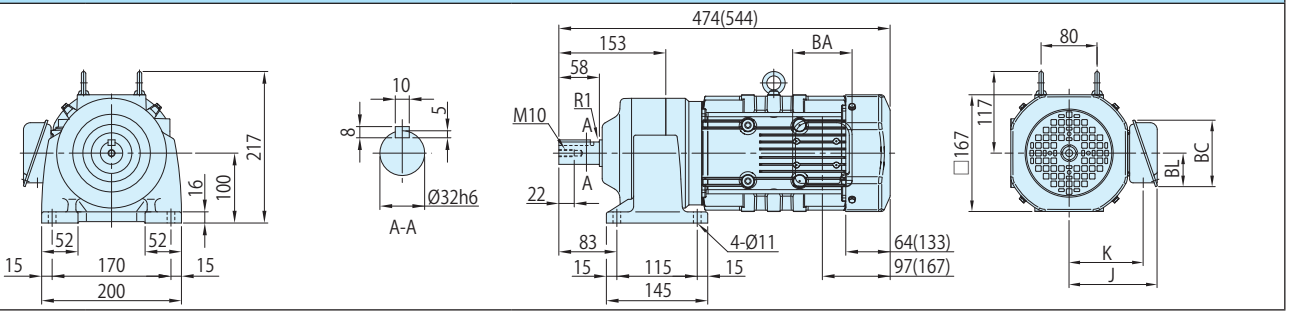

注）1. 低速軸径寸法：寸法公差は、JIS B 0401-1998 "h6" です。
2. 軸端キー寸法：寸法公差は、JIS B 1301-1996（ISO）キー及びキー溝 平行キー（普通形）に準拠しています。
3. 低速軸部の詳細寸法は、技術資料 K10 頁をご参照ください。
4. 屋外形は端子箱の向き（引出口方向）が図面と異なります。詳細は技術資料 K26 頁をご参照ください。
5. 本寸法図の寸法および質量は、予告無しに変更することがあります。

	J	K	BA	BC	BL
屋内形	126	106	85	95	48
屋外形	153	117	100	131	75

減速比	出力回転数 r/min 50Hz	出力回転数 r/min 60Hz	容量記号	枠番	補助形式	減速比	出力トルク Tout N・m 50Hz	出力トルク Tout N・m 60Hz	出力トルク Tout kgf・m 50Hz	出力トルク Tout kgf・m 60Hz	出力軸許容ラジアル荷重 Pro N 50Hz	出力軸許容ラジアル荷重 Pro N 60Hz	出力軸許容ラジアル荷重 Pro kgf 50Hz	出力軸許容ラジアル荷重 Pro kgf 60Hz	寸法図
			（形式記号詳細 J6 頁）												
59	24.6	29.7	1H	5117	EP (-B)	59	406	336	41.4	34.3	5690	5690	580	580	図 J4
71	20.4	24.6	1H	5117	EP (-B)	71	489	405	49.8	41.3	5690	5690	580	580	
87	16.7	20.1	1H	5127	EP (-B)	87	599	496	61.0	50.6	7260	7260	740	740	図 J5

CNHM（脚取付）

注）1. 出力回転数は、モータ回転数 50Hz：1450r/min, 60Hz：1750r/min としたときの代表値です。詳細は技術資料 K15 頁を参照ください。
2. 低速軸許容ラジアル荷重は、低速軸中央の位置の値です。
3. （ ）内はブレーキ付の形式を示します。

仕様記号の□は、200V 級は "2"、400V 級は "4" が入ります。詳細は J7 頁をご参照ください。( ) 内はブレーキ付の形式、寸法、質量を示します。

図 J4 CNHM1H-5117-EP-59, 71 / 仕様記号
(CNHM1H-5117-EP-B-59, 71 / 仕様記号)

質量 kg	屋内形	屋外形
	42(48)	43(49)

仕様記号	屋内形	屋外形
	J □ NSLA	J □ ASLB

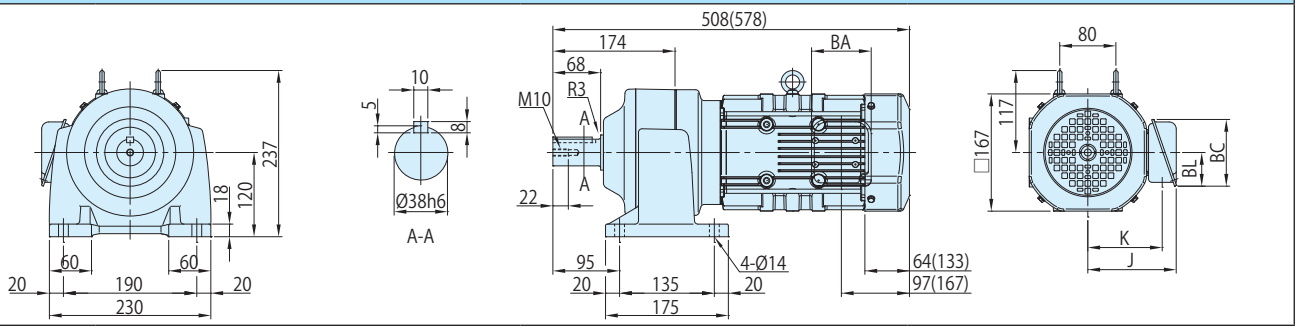

図 J5 CNHM1H-5127-EP-87 / 仕様記号
(CNHM1H-5127-EP-B-87 / 仕様記号)

質量 kg	屋内形	屋外形
	46(52)	47(53)

仕様記号	屋内形	屋外形
	J □ NSLA	J □ ASLB

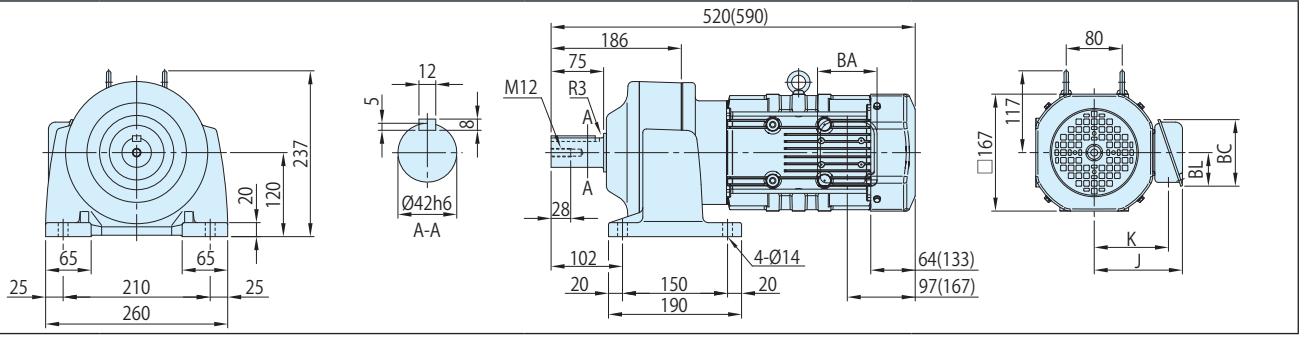

注）1. 低速軸径寸法：寸法公差は、JIS B 0401-1998 “h6” です。
2. 軸端キー寸法：寸法公差は、JIS B 1301-1996（ISO）キー及びキー溝 平行キー（普通形）に準拠しています。
3. 低速軸部の詳細寸法は、技術資料 K10 頁をご参照ください。
4. 屋外形は端子箱の向き（引出口方向）が図面と異なります。詳細は技術資料 K26 頁をご参照ください。
5. 本寸法図の寸法および質量は、予告無しに変更することがあります。

	J	K	BA	BC	BL
屋内形	126	106	85	95	48
屋外形	153	117	100	131	75

減速比	出力回転数 r/min 50Hz	出力回転数 r/min 60Hz		容量記号 – 枠番 – 補助形式 – 減速比（形式記号詳細 J6 頁）	出力トルク Tout N・m 50Hz	出力トルク Tout N・m 60Hz	出力トルク Tout kgf・m 50Hz	出力トルク Tout kgf・m 60Hz	出力軸許容ラジアル荷重 Pro N 50Hz	出力軸許容ラジアル荷重 Pro N 60Hz	出力軸許容ラジアル荷重 Pro kgf 50Hz	出力軸許容ラジアル荷重 Pro kgf 60Hz	寸法図
3	483	583	CNHM（脚取付）	2 - 509R - EP (-B) - 3	28.2	23.3	2.87	2.38	948	948	97.0	97.0	図 J1
5	290	350		2 - 509R - EP (-B) - 5	46.9	38.9	4.78	3.96	1580	1580	161	161	
6	242	292		2 - 5097 - EP (-B) - 6	56.3	46.7	5.74	4.76	1960	1960	200	200	図 J2
8	181	219		2 - 5097 - EP (-B) - 8	75.1	62.2	7.65	6.34	2450	2450	250	250	
11	132	159		2 - 5097 - EP (-B) - 11	103	85.5	10.5	8.72	2450	2450	250	250	
13	112	135		2 - 5097 - EP (-B) - 13	122	101	12.4	10.3	2750	2750	280	280	
15	96.7	117		2 - 5097 - EP (-B) - 15	141	117	14.4	11.9	2850	2850	290	290	
17	85.3	103		2 - 5097 - EP (-B) - 17	160	132	16.3	13.5	3240	3240	330	330	
21	69.0	83.3		2 - 5097 - EP (-B) - 21	197	163	20.1	16.6	3430	3430	350	350	
25	58.0	70.0		2 - 5107 - EP (-B) - 25	235	194	23.9	19.8	4660	4660	475	475	
29	50.0	60.3		2 - 5107 - EP (-B) - 29	272	226	27.7	23.0	4660	4660	475	475	図 J3
35	41.4	50.0		2 - 5107 - EP (-B) - 35	328	272	33.5	27.7	4590	4660	467	475	

注）1. 出力回転数は、モータ回転数 50Hz：1450r/min, 60Hz：1750r/min としたときの代表値です。詳細は技術資料 K15 頁を参照ください。
2. 低速軸許容ラジアル荷重は、低速軸中央の位置の値です。
3. （ ）内はブレーキ付の形式を示します。
4. 枠番末尾に「R」の付く機種は、トラクションドライブ機種です。ご使用にあたっては J12 頁の選定資料をご参照ください。

仕様記号の□は、200V 級は "2"、400V 級は "4" が入ります。詳細は J7 頁をご参照ください。( ) 内はブレーキ付の形式、寸法、質量を示します。

図 J1 CNHM2-509R-EP-3, 5 / 仕様記号
(CNHM2-509R-EP-B-3, 5 / 仕様記号)

質量 kg	屋内形	屋外形
	26(32)	27(33)

仕様記号	屋内形	屋外形
	J □ NSLA	J □ ASLB

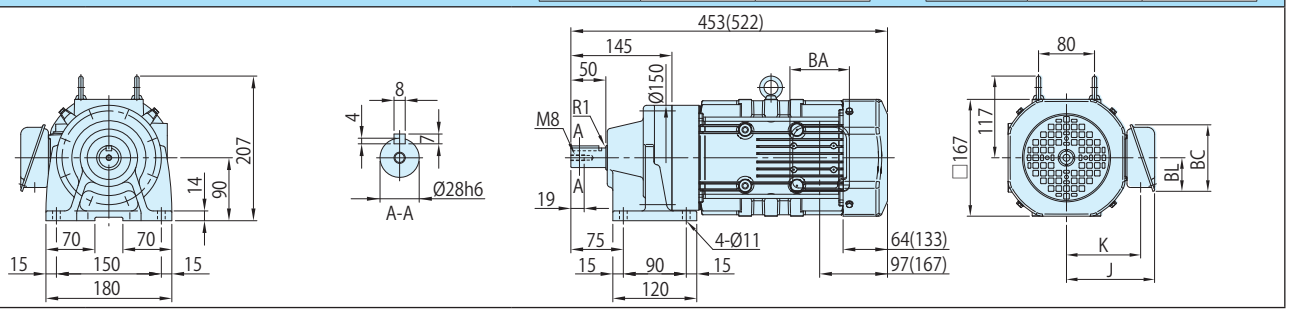

図 J2 CNHM2-5097-EP-6~21 / 仕様記号
(CNHM2-5097-EP-B-6~21 / 仕様記号)

質量 kg	屋内形	屋外形
	26(32)	27(33)

仕様記号	屋内形	屋外形
	J □ NSLA	J □ ASLB

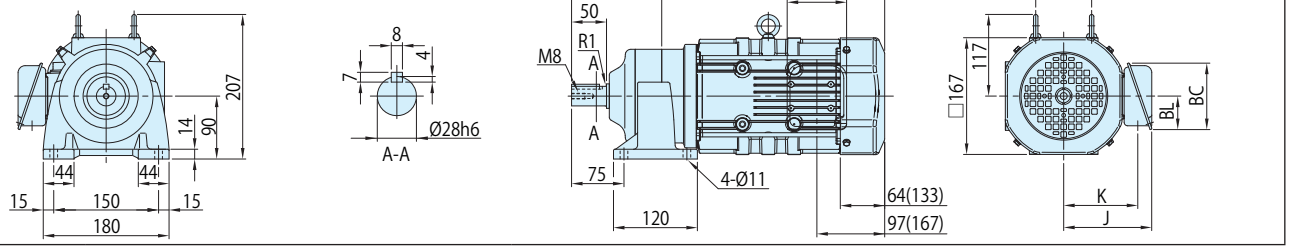

図 J3 CNHM2-5107-EP-25~35 / 仕様記号
(CNHM2-5107-EP-B-25~35 / 仕様記号)

質量 kg	屋内形	屋外形
	27(33)	28(34)

仕様記号	屋内形	屋外形
	J □ NSLA	J □ ASLB

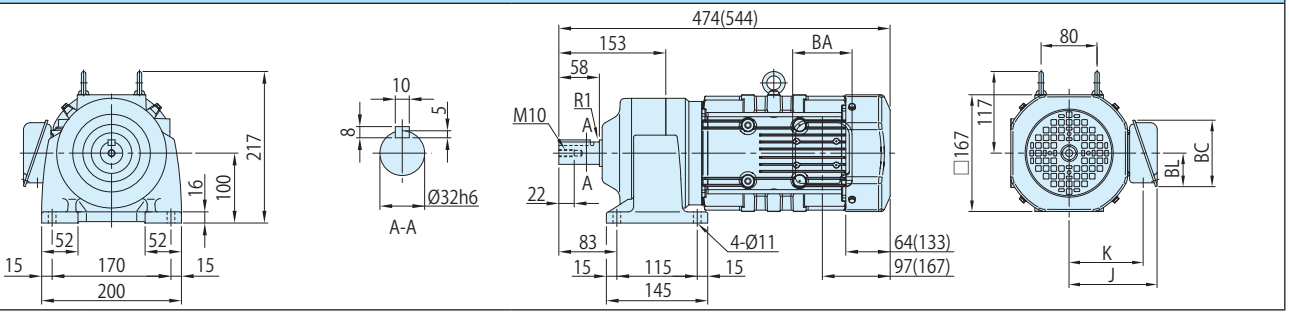

注）1. 低速軸径寸法：寸法公差は、JIS B 0401-1998 "h6" です。
2. 軸端キー寸法：寸法公差は、JIS B 1301-1996（ISO）キー及びキー溝 平行キー（普通形）に準拠しています。
3. 低速軸部の詳細寸法は、技術資料 K10 頁をご参照ください。
4. 屋外形は端子箱の向き（引出口方向）が図面と異なります。詳細は技術資料 K26 頁をご参照ください。
5. 本寸法図の寸法および質量は、予告無しに変更することがあります。

	J	K	BA	BC	BL
屋内形	126	106	85	95	48
屋外形	153	117	100	131	75

減速比	出力回転数 r/min 50Hz	出力回転数 r/min 60Hz	容量記号 — 枠番 — 補助形式 — 減速比（形式記号詳細 J6 頁）	出力トルク Tout N・m 50Hz	出力トルク Tout N・m 60Hz	出力トルク Tout kgf・m 50Hz	出力トルク Tout kgf・m 60Hz	出力軸許容ラジアル荷重 Pro N 50Hz	出力軸許容ラジアル荷重 Pro N 60Hz	出力軸許容ラジアル荷重 Pro kgf 50Hz	出力軸許容ラジアル荷重 Pro kgf 60Hz	寸法図
43	33.7	40.7	CNHM（脚取付） 2 - 5117 - EP (-B) - 43	404	334	41.1	34.1	5690	5690	580	580	図 J4
51	28.4	34.3	2 - 5117 - EP (-B) - 51	479	397	48.8	40.4	5690	5690	580	580	
59	24.6	29.7	2 - 5127 - EP (-B) - 59	554	459	56.4	46.8	7260	7260	740	740	図 J5

注）1. 出力回転数は、モータ回転数 50Hz：1450r/min, 60Hz：1750r/min としたときの代表値です。詳細は技術資料 K15 頁を参照ください。
2. 低速軸許容ラジアル荷重は、低速軸中央の位置の値です。
3. （ ）内はブレーキ付の形式を示します。

仕様記号の□は、200V 級は "2"、400V 級は "4" が入ります。詳細は J7 頁をご参照ください。( ) 内はブレーキ付の形式、寸法、質量を示します。

図 J4 CNHM2-5117-EP-43, 51 / 仕様記号
(CNHM2-5117-EP-B-43, 51 / 仕様記号)

質量 kg	屋内形	屋外形
	42(48)	43(49)

仕様記号	屋内形	屋外形
	J □ NSLA	J □ ASLB

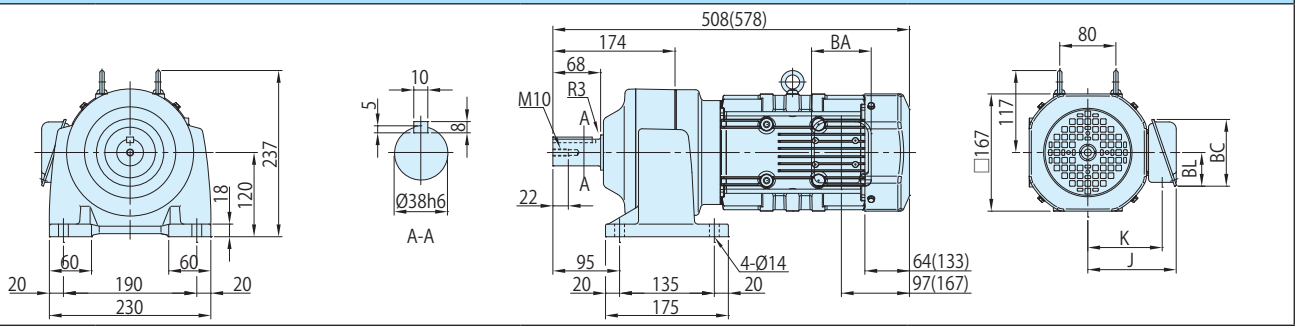

図 J5 CNHM2-5127-EP-59 / 仕様記号
(CNHM2-5127-EP-B-59 / 仕様記号)

質量 kg	屋内形	屋外形
	46(52)	47(53)

仕様記号	屋内形	屋外形
	J □ NSLA	J □ ASLB

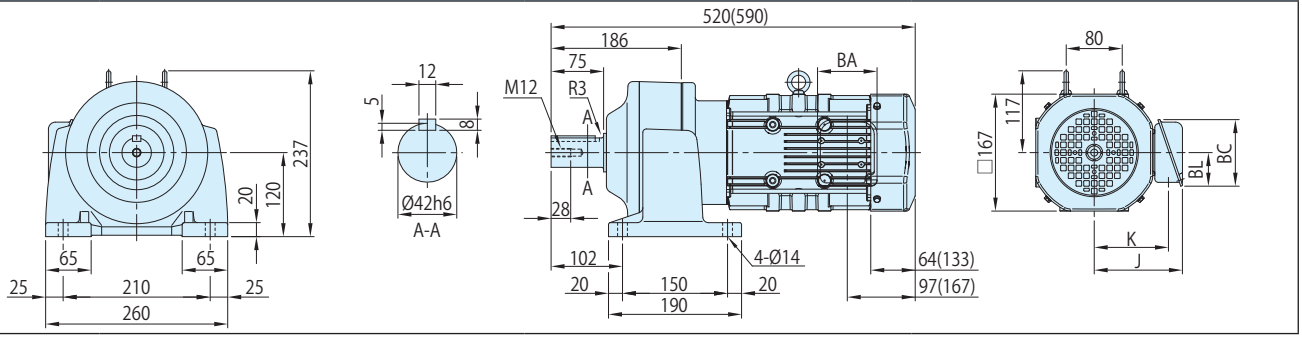

注）1. 低速軸径寸法：寸法公差は、JIS B 0401-1998 “h6” です。
2. 軸端キー寸法：寸法公差は、JIS B 1301-1996（ISO）キー及びキー溝 平行キー（普通形）に準拠しています。
3. 低速軸部の詳細寸法は、技術資料 K10 頁をご参照ください。
4. 屋外形は端子箱の向き（引出口方向）が図面と異なります。詳細は技術資料 K26 頁をご参照ください。
5. 本寸法図の寸法および質量は、予告無しに変更することがあります。

	J	K	BA	BC	BL
屋内形	126	106	85	95	48
屋外形	153	117	100	131	75

減速比	出力回転数 r/min 50Hz	出力回転数 r/min 60Hz	容量記号 – 枠番 – 補助形式 – 減速比（形式記号詳細 J6 頁）	出力トルク Tout N・m 50Hz	出力トルク Tout N・m 60Hz	出力トルク Tout kgf・m 50Hz	出力トルク Tout kgf・m 60Hz	出力軸許容ラジアル荷重 Pro N 50Hz	出力軸許容ラジアル荷重 Pro N 60Hz	出力軸許容ラジアル荷重 Pro kgf 50Hz	出力軸許容ラジアル荷重 Pro kgf 60Hz	寸法図
3	483	583	CNHM（脚取付） 3 - 510R - EP (-B) - 3	41.3	34.2	4.21	3.49	1220	1220	124	124	図 J1
5	290	350	3 - 510R - EP (-B) - 5	68.8	57.0	7.02	5.81	2030	2030	207	207	
8	181	219	3 - 5107 - EP (-B) - 8	110	91.2	11.2	9.30	2970	2970	303	303	図 J2
11	132	159	3 - 5107 - EP (-B) - 11	151	125	15.4	12.8	2970	2970	303	303	
13	112	135	3 - 5107 - EP (-B) - 13	179	148	18.2	15.1	3510	3510	358	358	
15	96.7	117	3 - 5107 - EP (-B) - 15	206	171	21.0	17.4	4050	4050	413	413	
17	85.3	103	3 - 5107 - EP (-B) - 17	234	194	23.9	19.8	4590	4590	468	468	
21	69.0	83.3	3 - 5107 - EP (-B) - 21	289	240	29.5	24.4	4660	4660	475	475	
25	58.0	70.0	3 - 5117 - EP (-B) - 25	344	285	35.1	29.1	5690	5690	580	580	図 J3
29	50.0	60.3	3 - 5117 - EP (-B) - 29	399	331	40.7	33.7	5690	5690	580	580	
35	41.4	50.0	3 - 5117 - EP (-B) - 35	482	399	49.1	40.7	5690	5690	580	580	
43	33.7	40.7	3 - 5117 - EP (-B) - 43	592	490	60.3	50.0	5690	5690	580	580	

注）1. 出力回転数は、モータ回転数 50Hz：1450r/min, 60Hz：1750r/min としたときの代表値です。詳細は技術資料 K15 頁を参照ください。
2. 低速軸許容ラジアル荷重は、低速軸中央の位置の値です。
3. （ ）内はブレーキ付の形式を示します。
4. 枠番末尾に「R」の付く機種は、トラクションドライブ機種です。ご使用にあたっては J12 頁の選定資料をご参照ください。

仕様記号の□は、200V 級は "2"、400V 級は "4" が入ります。詳細は J7 頁をご参照ください。( ) 内はブレーキ付の形式、寸法、質量を示します。

図 J1 CNHM3-510R-EP-3, 5 (CNHM3-510R-EP-B-3, 5)

質量 kg	屋内形	屋外形
	36(43)	37(44)

仕様記号	屋内形	屋外形
	J □ NSLA	J □ ASLB

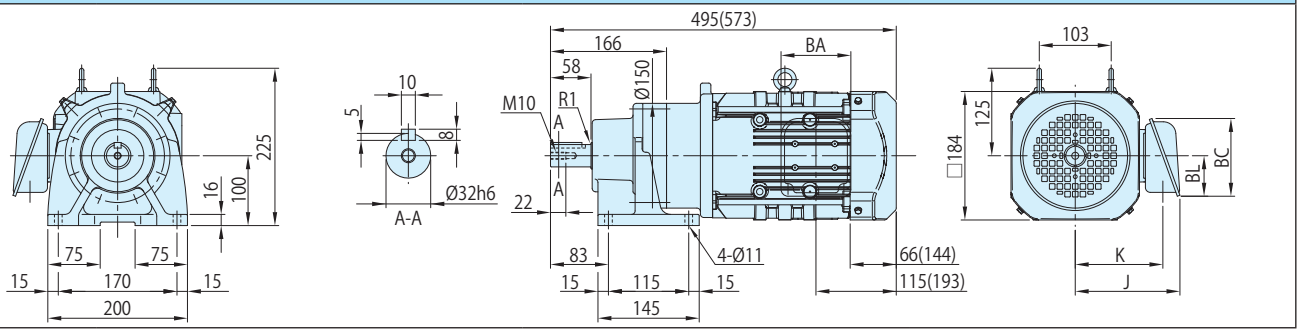

図 J2 CNHM3-5107-EP-8~21 (CNHM3-5107-EP-B-8~21)

質量 kg	屋内形	屋外形
	37(44)	38(45)

仕様記号	屋内形	屋外形
	J □ NSLA	J □ ASLB

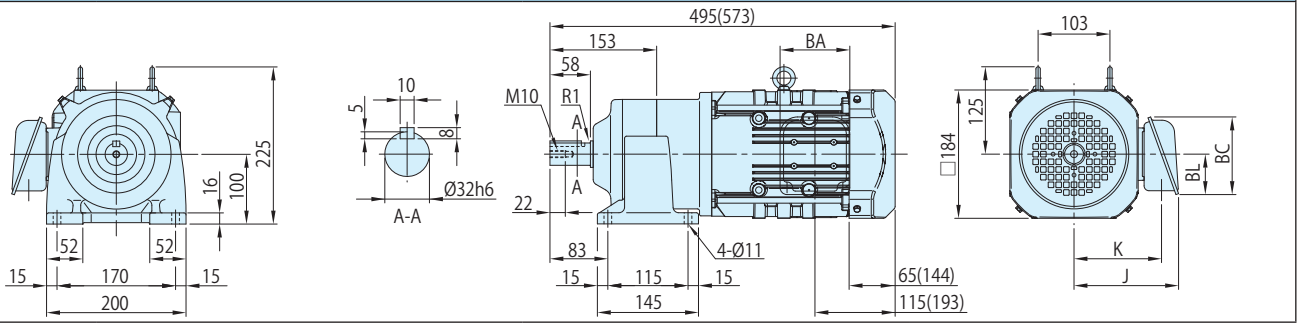

図 J3 CNHM3-5117-EP-25~43 (CNHM3-5117-EP-B-25~43)

質量 kg	屋内形	屋外形
	47(54)	48(55)

仕様記号	屋内形	屋外形
	J □ NSLA	J □ ASLB

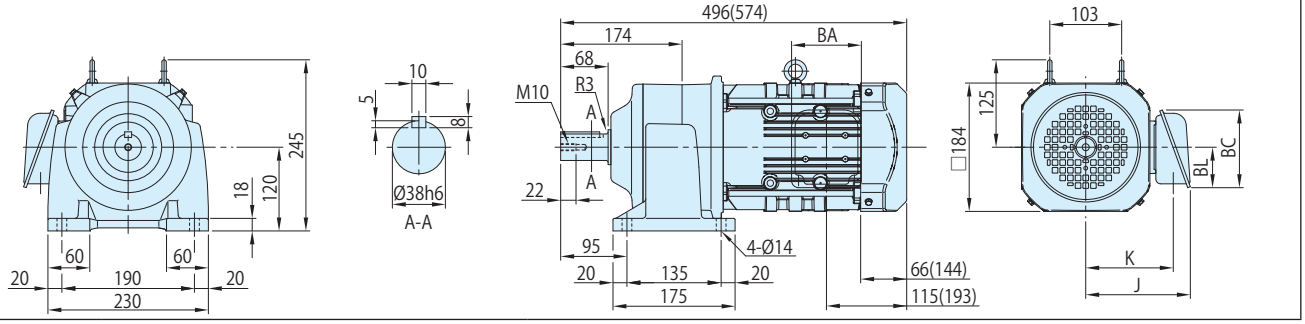

注）1. 低速軸径寸法：寸法公差は、JIS B 0401-1998 "h6" です。
2. 軸端キー寸法：寸法公差は、JIS B 1301-1996（ISO）キー及びキー溝 平行キー（普通形）に準拠しています。
3. 低速軸部の詳細寸法は、技術資料 K10 頁をご参照ください。
4. 屋外形は端子箱の向き（引出口方向）が図面と異なります。詳細は技術資料 K26 頁をご参照ください。
5. 本寸法図の寸法および質量は、予告無しに変更することがあります。

	J	K	BA	BC	BL
屋内形	150	126	100	111	58
屋外形	183	141	123	151	87

減速比	出力回転数 r/min 50Hz	出力回転数 r/min 60Hz	容量記号 – 枠番 – 補助形式 – 減速比（形式記号詳細 J6 頁）	出力トルク Tout N・m 50Hz	出力トルク Tout N・m 60Hz	出力トルク Tout kgf・m 50Hz	出力トルク Tout kgf・m 60Hz	出力軸許容ラジアル荷重 Pro N 50Hz	出力軸許容ラジアル荷重 Pro N 60Hz	出力軸許容ラジアル荷重 Pro kgf 50Hz	出力軸許容ラジアル荷重 Pro kgf 60Hz	寸法図
51	28.4	34.3	CNHM（脚取付）3 - 5127 - EP (-B) - 51	702	582	71.6	59.3	7260	7260	740	740	図 J4

注）1. 出力回転数は、モータ回転数 50Hz：1450r/min, 60Hz：1750r/min としたときの代表値です。詳細は技術資料 K15 頁を参照ください。
2. 低速軸許容ラジアル荷重は、低速軸中央の位置の値です。
3. （ ）内はブレーキ付の形式を示します。

仕様記号の□は、200V 級は "2"、400V 級は "4" が入ります。詳細は J7 頁をご参照ください。( ) 内はブレーキ付の形式、寸法、質量を示します。

図 J4 CNHM3-5127-EP-51 / 仕様記号
(CNHM3-5127-EP-B-51 / 仕様記号)

質量 kg	屋内形	屋外形
	54(61)	55(62)

仕様記号	屋内形	屋外形
	J □ NSLA	J □ ASLB

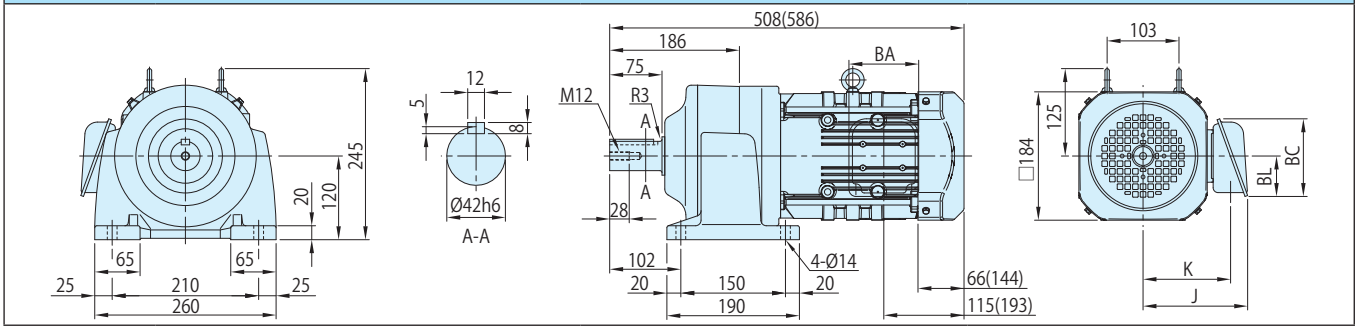

注）1. 低速軸径寸法：寸法公差は、JIS B 0401-1998 “h6” です。
2. 軸端キー寸法：寸法公差は、JIS B 1301-1996（ISO）キー及びキー溝 平行キー（普通形）に準拠しています。
3. 低速軸部の詳細寸法は、技術資料 K10 頁をご参照ください。
4. 屋外形は端子箱の向き（引出口方向）が図面と異なります。詳細は技術資料 K26 頁をご参照ください。
5. 本寸法図の寸法および質量は、予告無しに変更することがあります。

	J	K	BA	BC	BL
屋内形	150	126	100	111	58
屋外形	183	141	123	151	87

減速比	出力回転数 r/min 50Hz	出力回転数 r/min 60Hz	容量記号 – 枠番 – 補助形式 – 減速比（形式記号詳細 J6 頁）	出力トルク Tout N・m 50Hz	出力トルク Tout N・m 60Hz	出力トルク Tout kgf・m 50Hz	出力トルク Tout kgf・m 60Hz	出力軸許容ラジアル荷重 Pro N 50Hz	出力軸許容ラジアル荷重 Pro N 60Hz	出力軸許容ラジアル荷重 Pro kgf 50Hz	出力軸許容ラジアル荷重 Pro kgf 60Hz	寸法図
11	132	159	CNHM（脚取付）5 - 5117 - EP (-B) - 11	240	200	24.5	20.4	4270	4270	435	435	図 J1
13	112	135	CNHM（脚取付）5 - 5117 - EP (-B) - 13	284	236	28.9	24.1	4970	4970	507	507	図 J1
15	96.7	117	CNHM（脚取付）5 - 5127 - EP (-B) - 15	327	273	33.4	27.8	7260	7260	740	740	図 J2
17	85.3	103	CNHM（脚取付）5 - 5127 - EP (-B) - 17	371	309	37.8	31.5	7260	7260	740	740	図 J2
21	69.0	83.3	CNHM（脚取付）5 - 5127 - EP (-B) - 21	458	382	46.7	38.9	7260	7260	740	740	図 J2

注）1. 出力回転数は、モータ回転数 50Hz：1450r/min, 60Hz：1750r/min としたときの代表値です。詳細は技術資料 K15 頁を参照ください。
2. 低速軸許容ラジアル荷重は、低速軸中央の位置の値です。
3. ( ) 内はブレーキ付の形式を示します。

仕様記号の□は、200V 級は "2"、400V 級は "4" が入ります。詳細は J7 頁をご参照ください。( ) 内はブレーキ付の形式、寸法、質量を示します。

図 J1 CNHM5-5117-EP-11, 13 / 仕様記号
(CNHM5-5117-EP-B-11, 13 / 仕様記号)

質量 kg	屋内形	屋外形
	59(70)	60(71)

仕様記号	屋内形	屋外形
	J □ NSLA	J □ ASLB

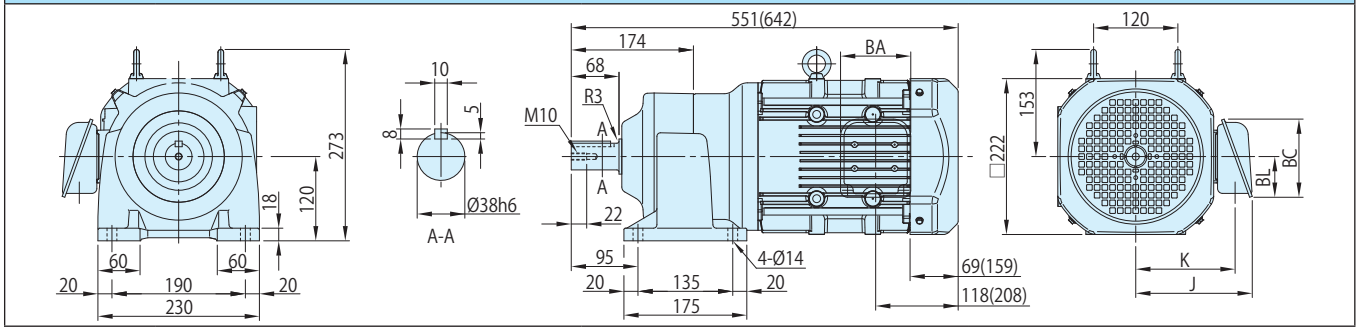

図 J2 CNHM5-5127-EP-15~21 / 仕様記号
(CNHM5-5127-EP-B-15~21 / 仕様記号)

質量 kg	屋内形	屋外形
	65(76)	66(77)

仕様記号	屋内形	屋外形
	J □ NSLA	J □ ASLB

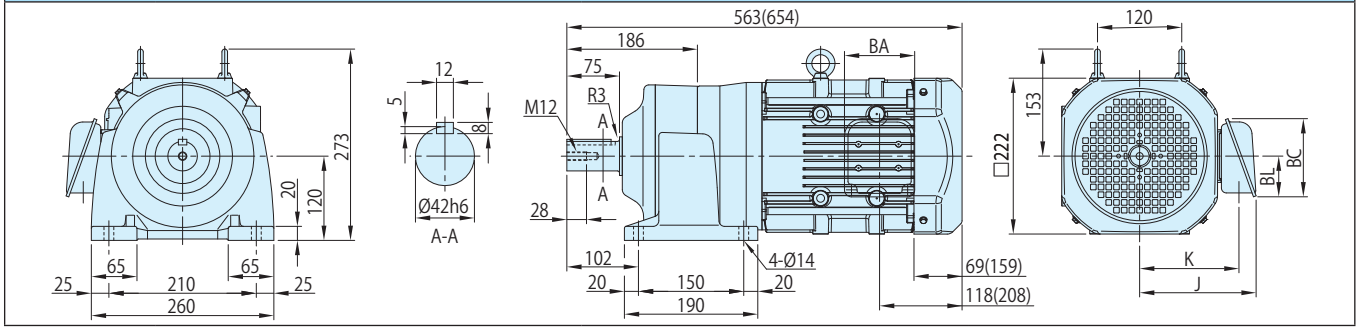

注）1. 低速軸径寸法：寸法公差は、JIS B 0401-1998 "h6" です。
2. 軸端キー寸法：寸法公差は、JIS B 1301-1996（ISO）キー及びキー溝 平行キー（普通形）に準拠しています。
3. 低速軸部の詳細寸法は、技術資料 K10 頁をご参照ください。
4. 屋外形は端子箱の向き（引出口方向）が図面と異なります。詳細は技術資料 K26 頁をご参照ください。
5. 本寸法図の寸法および質量は、予告無しに変更することがあります。

	J	K	BA	BC	BL
屋内形	166	142	100	111	58
屋外形	199	157	123	151	87

アルタックス®NEO
技術資料

	頁
ギヤ部	K3
モータ部	K13

技術資料

Technical Information

MEMO

アルタックス®NEO
技術資料
ギヤ部

Technical Information

	頁
構造図	K4
銘板の見方	K5
潤滑	K6
低速軸許容スラスト荷重	K7
ギヤモータの慣性モーメント・GD^2	K8
低速軸回転方向	K9
実減速比	K9
低速軸詳細寸法	K10
ギヤモータの取付	K11

技術資料

サイクロ® 減速機構造機種代表例（脚取付・CNHM タイプ）

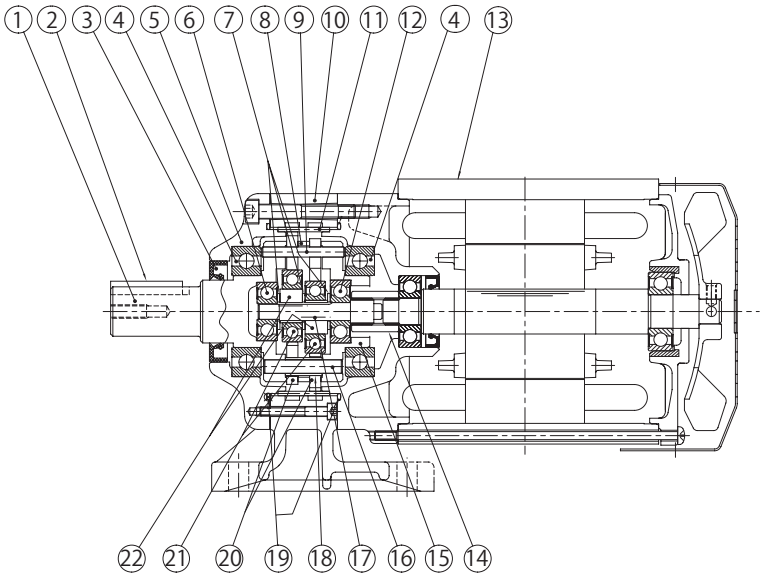

図K1　脚取付・CNHMタイプ・サイクロ減速機構造機種

品番	部　品　名	品番	部　品　名	品番	部　品　名	品番	部　品　名
1	低速軸（出力軸 ）	7	ディスタンスピース	13	モータ	19	Oリング
2	キー	8	サシワ	14	継スプライン	20	曲線板
3	オイルシール	9	内ピン	15	キャリア	21	軸受
4	軸受	10	脚付枠	16	キャリアピン	22	偏心体
5	カバー	11	外ピン	17	センター軸		
6	軸受	12	軸受	18	キャリアピンパイプ		

トラクションドライブ機種代表例（脚取付・CNHM タイプ）

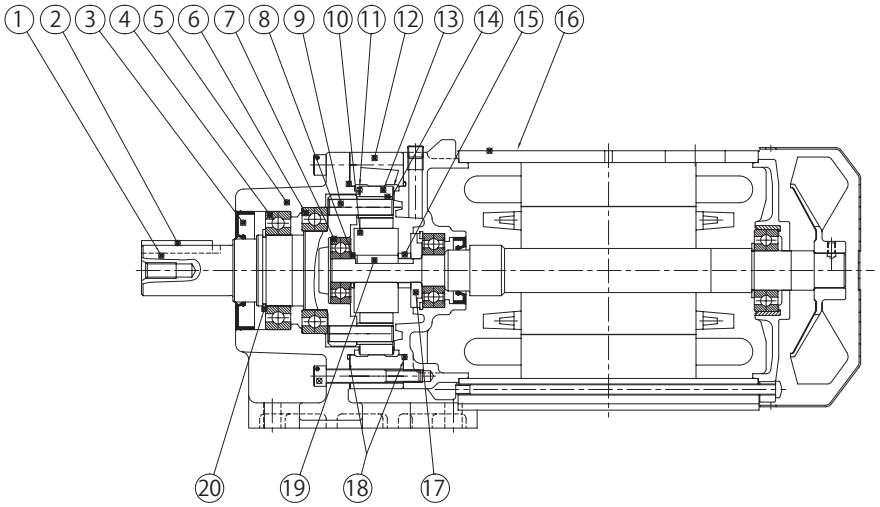

図K2　脚取付・CNHMタイプ・トラクションドライブ機種

品番	部　品　名	品番	部　品　名	品番	部　品　名	品番	部　品　名
1	低速軸（出力軸 ）	7	軸受	13	遊星ローラ	19	キー
2	キー	8	ディスタンスピース	14	内ローラ	20	止め輪
3	オイルシール	9	内ピン	15	ディスタンスピース		
4	軸受	10	サンローラ	16	モータ		
5	横外カバー	11	軌道輪	17	油切り		
6	軸受	12	固定輪	18	Oリング		

銘板の見方

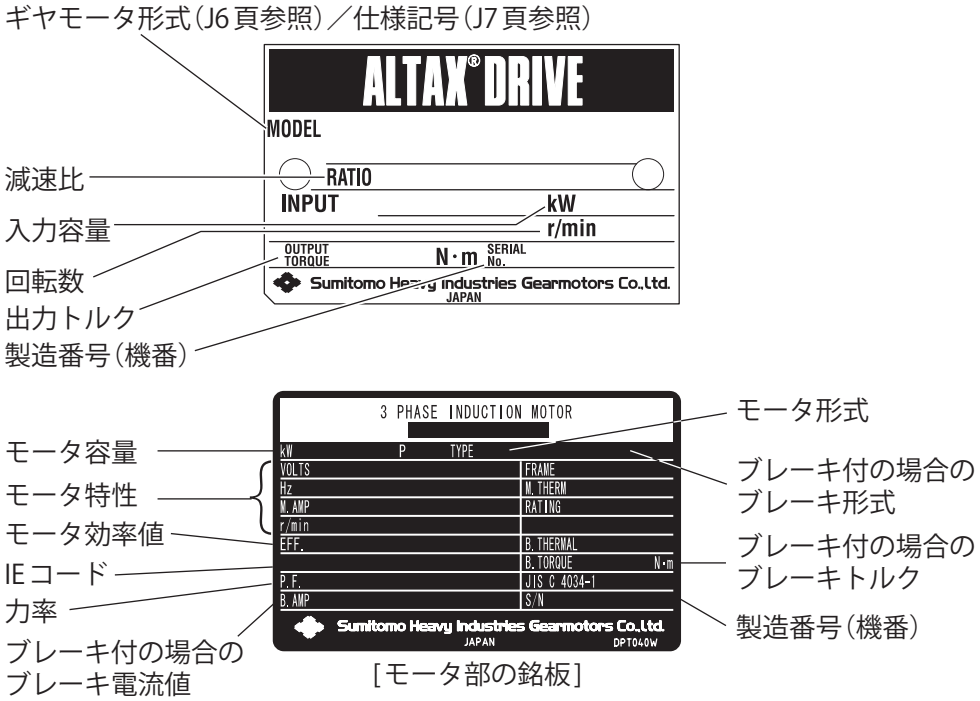

［モータ部の銘板］

図 K3

潤滑

- ギヤ部には、長寿命グリースを封入していますので、補給なしで長時間ご使用いただけますが、20000 時間または 3 ～ 5 年を目安にオーバーホールを実施していただくと、より長寿命となります。
- ギヤモータのオーバーホールは熟練を要しますので、必ず弊社認定サービス店で実施してください。

注）1. オイルシールに関して
オイルシールには寿命があり、長時間のご使用では自然劣化や磨耗によってシール効果が低下することがあります。
減速機の使用条件や周囲環境によってシール寿命は大きく異なりますので、通常運転（均一荷重、1 日 10 時間運転、常温下）でのご使用に際しては、1 ～ 3 年程度を目安に交換されることをお奨めします。
尚、その際に軸（またはカラー）に錆が発生している場合、同時に交換していただく様にお願い致します。

2. オイルシールからのにじみ
オイルシールには、潤滑用グリースを塗付しています。
運転初期の段階で、上記グリース油脂分がにじみ出る場合がありますので、油がにじみ出た場合は、一度油を拭き取ってください。
更に油が漏れてくる場合は、オイルシールの交換をお奨めします。

低速軸許容スラスト荷重

表 K1

低速軸許容スラスト荷重　N

枠番		出力回転数　r/min														
		～10	15	20	30	40	50	60	80	100	125	150	200	300	350	600
508R	5087	903	903	903	903	903	903	903	746	608	530	491	334	334	334	206
509R	5097	1150	1150	1150	1150	1150	1150	1150	1150	1080	952	814	814	657	530	314
510R	5107	1550	1550	1550	1550	1550	1550	1550	1550	1530	1350	990	991	942	677	402
5117		1890	1890	1890	1890	1890	1890	1890	1890	1890	1890	1420	—	—	—	—
5127	5127DR	2420	2420	2420	2420	2420	2420	2420	2420	2420	2420	1880	—	—	—	—

低速軸許容スラスト荷重　kgf

枠番		出力回転数　r/min														
		～10	15	20	30	40	50	60	80	100	125	150	200	300	350	600
508R	5087	92	92	92	92	92	92	92	76	62	54	50	34	34	34	21
509R	5097	117	117	117	117	117	117	117	117	110	97	83	83	67	54	32
510R	5107	158	158	158	158	158	158	158	158	156	138	101	101	96	69	41
5117		193	193	193	193	193	193	193	193	193	193	145	—	—	—	—
5127	5127DR	247	247	247	247	247	247	247	247	247	247	192	—	—	—	—

注）表の許容スラスト荷重はラジアル荷重が出力軸に掛からない場合の値です。

ラジアル荷重とスラスト荷重が共存する場合の計算式

$$\left(\frac{Pr \cdot Lf}{Pro} + \frac{Pa}{Pao}\right) \cdot Cf \cdot Fs \leqq 1$$

となるように選定してください。

Ｐｒ　：実ラジアル荷重
Ｐｒｏ：許容ラジアル荷重　（選定表　参照）
Ｐａ　：実スラスト荷重
Ｐａｏ：許容スラスト荷重
Ｌｆ　：荷重位置係数　（J11 頁 表 J2）
Ｃｆ　：連結係数　（J11 頁 表 J3）
Ｆｓ　：衝撃係数　（J11 頁 表 J4）

ギヤモータの慣性モーメント・GD²（モータ軸換算値）

表 K2

モータ種類			0.75kW		1.1kW		1.5kW		2.2kW		3.7kW	
			慣性モーメント	GD²	慣性モーメント	GD²	慣性モーメント	GD²	慣性モーメント	GD²	慣性モーメント	GD²
			kg・m²	kgf・m²	kg・m²	kgf・m²	kg・m²	kgf・m²	kg・m²	kgf・m²	kg・m²	kgf・m²
屋内形	プレミアム効率モータ	ブレーキ無	0.00235	0.00942	0.00337	0.0135	0.00391	0.0156	0.00880	0.0352	0.0194	0.0777
屋外形		ブレーキ付	0.00258	0.0103	0.00396	0.0158	0.00450	0.0180	0.00978	0.0391	0.0209	0.0835

注）1. 表の値には、ギヤ部およびモータ部の慣性モーメント・GD² が含まれています。
2. 本表の値は、予告なしに変更することがあります。

低速軸回転方向

1. ギヤモータの場合

K20、K21 頁の結線に従った場合の低速軸回転方向

表 K3

K20、K21 頁の通りの結線を行うと、モータ軸は反負荷側から見て右回転となります。 この時の低速軸回転方向は下図の矢印の方向となります。		
枠　番	5087、5097、5107、5117、5127、5127DR	508R、509R、510R
低速軸回転方向（負荷側より見て）	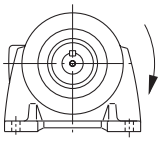	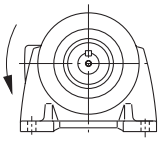

・ モータを逆回転させる場合は結線の R と T を入れ替えてください。

実減速比

基本的には形式に記載の減速比（公称減速比）＝実減速比となっていますが、枠番によって考慮する事項が異なりますので、表 K4 をご参照ください。

表 K4

枠番	5087　5097　5107　5117　5127
実減速比	全て整数値となっており、形式に記載の減速比（公称減速比）が実減速比となっています。

枠番	508R　509R　510R　5127DR
実減速比	減速部にはトラクションドライブを使用しており、実減速比は運転負荷状況で若干変化します。 ・実減速比 = 公称減速比×(0.997～1.003)

低速軸詳細寸法

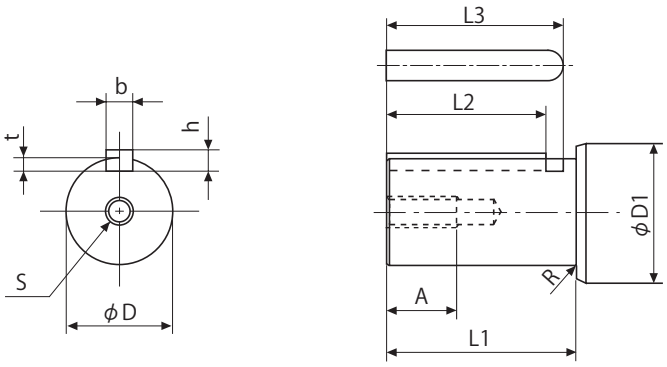

図 K4

表 K5

枠番	φ D	公差 (h6)	φ D1	L1	R	t	公差	b (キー)	公差 (h9)	h (キー)	公差	L2 (キー)	L3	S	A
5087	22	0 - 0.013	28	40	1	3.5	+ 0.1 0	6	0 - 0.030	6	0 - 0.030	32	35	M6	16
508R			30		0.4										
5097	28		35	50	1	4		8		7		40	44	M8	19
509R															
5107	32		38	58	1	5		10		8		45	50	M10	22
510R			40												
5117	38	0 - 0.016	50	68	3	5	+ 0.2 0	10	0 - 0.036	8	0 - 0.090	56	61	M10	22
5127 5127DR	42		55	75	3	5		12	0 - 0.043	8		63	69	M12	28

低速軸径寸法：寸法公差は、JIS B 0401-1998 “h6” です。

軸端キー寸法：寸法公差は、JIS B 1301-1996（ISO）キー及びキー溝 平行キー（普通形）に準拠しています。

連結器の取付

- 連結器を取り付ける際、軸に衝撃力や過大なスラスト荷重をかけないでください。軸受に損傷が生じるおそれがあります。
- 焼バメまたは軸端ねじを利用した取り付け（図 K5）を推奨します。

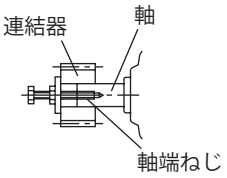

図 K5

1. カップリングを使用する場合

図 K6 の寸法（A, B, X）は 表 K6 の精度以下にしてください。

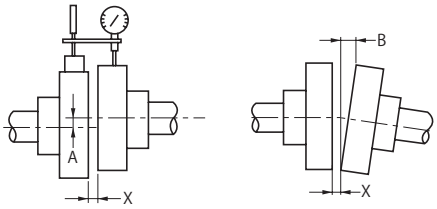

図 K6

表 K6　　フレキシブルカップリングの心出し精度

A 寸法許容誤差	0.1mm またはメーカ指定値
B 寸法許容誤差	0.1mm またはメーカ指定値
X 寸法	メーカ指定値

2. チェーン・スプロケット、ギヤを使用する場合

- チェーン式の場合はチェーンの張り角度が、軸と直角になるように取り付けてください。
- チェーンの張りについて
  チェーンの場合は、弛み量に注意してください。チェーンの弛み量が大きい場合、始動時、負荷変動などの時に大きな衝撃力が発生し、減速機や相手機械に悪い影響をおよぼしますので、通常の場合、スパンの 2%前後にしてください。（図 K7 参照）

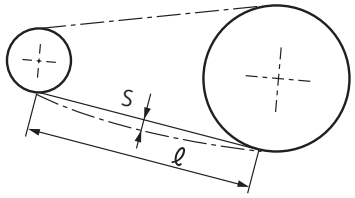

S ≒ 0.02 ℓ
S ＝ チェーンの弛み量
ℓ ＝ スパン

図 K7

- チェーンのレイアウトについて
  チェーンの軸位置は、任意にレイアウトしても差支えありませんが、水平の場合、上部を緊張側とし、垂直伝動はなるべく避け、やむを得ない場合は回転方向を問わず、大スプロケットを下側位置にレイアウトすることが望ましい。（図 K8 参照）

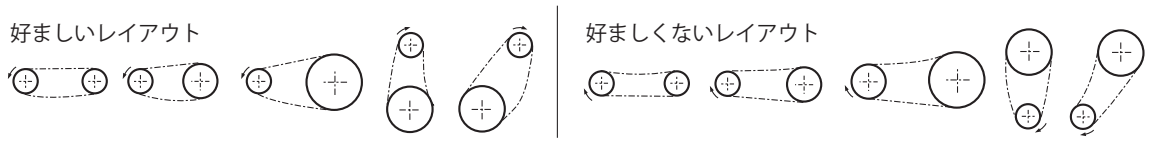

図 K8

- スプロケットやギヤのピッチ円径は軸径の 3 倍以上となるように選定してください。
- スプロケットやギヤの荷重作用点が軸中央よりギヤモータ側へくるようにしてください。（図 K9 参照）

3. V ベルトを使用する場合

- V ベルトを張りすぎると軸や軸受を損傷します。張り量についてはご使用の V ベルトカタログなどをご参照ください。
- 両プーリ間の平行度、偏心度は β =20′ 以内としてください。（図 K10 参照）
- 複数本の V ベルト掛けには周長の同じマッチドセットをご使用ください。

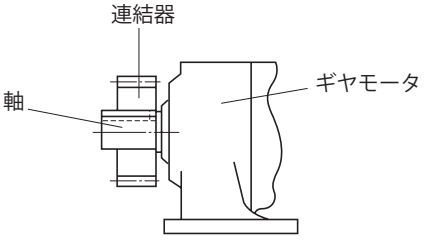

図 K9

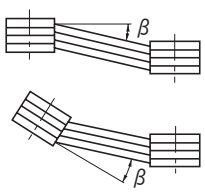

図 K10

MEMO

アルタックス®NEO
技術資料
モータ部

	頁
モータ形式	K14
モータ特性表	K15
ブレーキ特性表	K16
急制動回路	K17
ブレーキ構造図	K19
結線図	K20
端子箱	K24

技術資料

Technical Information

モータ形式

モータ銘板に記載されているモータ形式について説明します。
形式の記入位置については、K5 頁をご参照ください。

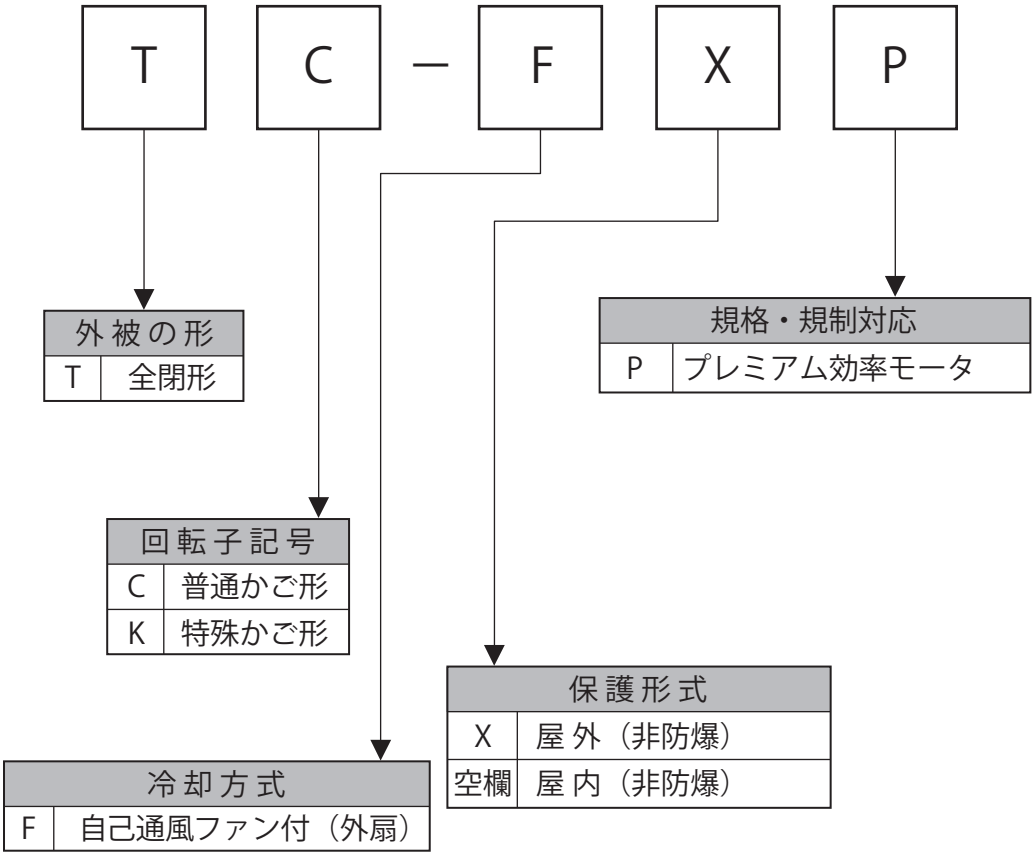

プレミアム効率三相モータ
(ブレーキ無 / ブレーキ付、屋内形 / 屋外形共通)

1) 200V 級

表 K7

極数		4P																		
電源		200V-50Hz							200V-60Hz						220V-60Hz					
出力 (kW)	モータ枠番	定格電流 (A)	効率 (%)	IE コード	停動トルク (%)	始動トルク (%)	始動電流 (A)	回転数 (r/min)	定格電流 (A)	効率 (%)	IE コード	停動トルク (%)	始動トルク (%)	始動電流 (A)	回転数 (r/min)	定格電流 (A)	効率 (%)	IE コード	停動トルク (%)	始動トルク (%)	始動電流 (A)	回転数 (r/min)
0.75	N-80M	4.29	84.6	IE3	446	423	26.3	1440	3.73	86.6	IE3	384	346	23.9	1730	3.78	86.5	IE3	481	438	26.7	1740
1.1	N-90S	5.46	85.6	IE3	387	336	35.0	1440	4.90	86.9	IE3	328	264	31.1	1730	4.79	87.5	IE3	411	338	34.9	1740
1.5	N-90L	7.48	85.8	IE3	375	338	45.0	1430	6.80	87.3	IE3	325	271	41.1	1730	6.57	87.7	IE3	407	345	45.7	1730
2.2	N-100L	10.4	88.7	IE3	465	382	83.0	1450	9.32	89.8	IE3	402	297	74.9	1740	9.08	90.2	IE3	500	380	83.6	1750
3.7	N-112M	16.6	89.0	IE3	420	294	127	1460	15.0	90.1	IE3	370	243	115	1750	14.5	90.6	IE3	452	300	126	1760

2) 400V 級

表 K8

極数		4P																		
電源		400V-50Hz							400V-60Hz						440V-60Hz					
出力 (kW)	モータ枠番	定格電流 (A)	効率 (%)	IE コード	停動トルク (%)	始動トルク (%)	始動電流 (A)	回転数 (r/min)	定格電流 (A)	効率 (%)	IE コード	停動トルク (%)	始動トルク (%)	始動電流 (A)	回転数 (r/min)	定格電流 (A)	効率 (%)	IE コード	停動トルク (%)	始動トルク (%)	始動電流 (A)	回転数 (r/min)
0.75	N-80M	2.15	84.6	IE3	446	423	13.2	1440	1.87	86.6	IE3	384	346	12.0	1730	1.89	86.5	IE3	481	438	13.3	1740
1.1	N-90S	2.73	85.6	IE3	387	336	17.5	1440	2.45	86.9	IE3	328	264	15.6	1730	2.40	87.5	IE3	411	338	17.4	1740
1.5	N-90L	3.74	85.8	IE3	375	338	22.5	1430	3.40	87.3	IE3	325	271	20.5	1730	3.29	87.7	IE3	407	345	22.8	1730
2.2	N-100L	5.20	88.7	IE3	465	382	41.5	1450	4.66	89.8	IE3	402	297	37.5	1740	4.54	90.2	IE3	500	380	41.8	1750
3.7	N-112M	8.30	89.0	IE3	420	294	63.6	1460	7.50	90.1	IE3	370	243	57.3	1750	7.25	90.6	IE3	452	300	63.0	1760

注）本表の値は、予告なしに変更することがあります。

プレミアム効率三相モータ

表 K9

モータ容量	ブレーキ形式	ブレーキトルク（動摩擦トルク）(N·m)	慣性モーメント (kg·m²)	制動時の動作遅れ時間（sec）			許容仕事量 E_0 (J/min)	ギャップ調整までの仕事量 ($\times 10^7$J)	総仕事量 ($\times 10^7$J)	ギャップ (mm)		構造図
				普通制動回路（同時切り回路）	インバータ用普通制動回路（別切り回路）	急制動回路				規定値（初期値）	限界値	
0.75	FB-1E	7.5	0.00258	0.25 ～ 0.45	0.15 ～ 0.25	0.01 ～ 0.03	2580	11.6	38.7	0.25 ～ 0.35	0.6	図 K15
1.1	FB-1HE	11	0.00396	0.45 ～ 0.65	0.25 ～ 0.35		3360	20.8	46.3		0.75	
1.5	FB-2E	15	0.00450	0.35 ～ 0.55	0.15 ～ 0.25							
2.2	FB-3E	22	0.00978	0.75 ～ 0.95	0.4 ～ 0.5	0.02 ～ 0.04	5720	26.3	105.3		0.85	
3.7	FB-5E	40	0.0209	1.1 ～ 1.3			6900	57.4	382.8	0.35 ～ 0.45	1.0	図 K16

- 本表は標準仕様ブレーキの場合を示します。特殊仕様ブレーキでは本表と仕様が異なる場合があります。
- プレミアム効率ギヤモータ用ブレーキは、これまでのブレーキと動作遅れ時間が異なりますので、ご注意ください。
- FB ブレーキの整流器は、端子箱内に内蔵しています。
- 使用開始当初は、摩擦面の関係で所定のブレーキトルクが出ないことがあります。このような場合には、できるだけ軽負荷な条件でブレーキ ON•OFF による摩擦面のすり合わせを行ってください。
- 昇降装置や停止精度を良くしたい場合は、急制動回路としてください。
- ブレーキの構造上、モータ運転中にライニングの擦り音が発生する場合がありますが、ブレーキの性能には特に問題ありません。
- ブレーキの構造上、インバータで運転すると、ブレーキ部からの騒音が大きくなる場合がありますが、ブレーキの性能には特に問題ありません。
- 許容仕事量 E_0 を越えた使い方をすると、ブレーキが使用不能（制動不良）となる場合があります。K17 頁をご参照の上、制動仕事量が許容仕事量 E_0 以下であることをご確認ください。（非常停止の場合も合わせてご確認ください。）

ブレーキ通電時の各部電圧・電流

整流器を介してブレーキに通電した時の各部の電圧・電流は表の通りです。

表 K10 ブレーキ電流値

ブレーキ形式	AC200V/50,60Hz			AC220V/60Hz			AC400V/50,60Hz			AC440V/60Hz		
	ブレーキ電圧 V_{dc2} (V)	ブレーキ電流 I_{dc2} (A)	整流器電流 I_{ac1} (A)	ブレーキ電圧 V_{dc2} (V)	ブレーキ電流 I_{dc2} (A)	整流器電流 I_{ac1} (A)	ブレーキ電圧 V_{dc2} (V)	ブレーキ電流 I_{dc2} (A)	整流器電流 I_{ac1} (A)	ブレーキ電圧 V_{dc2} (V)	ブレーキ電流 I_{dc2} (A)	整流器電流 I_{ac1} (A)
FB-1E	DC90	0.2	0.2	DC99	0.3	0.2	DC180	0.1	0.1	DC198	0.2	0.1
FB-1HE		0.5	0.4		0.5	0.4		0.2	0.2		0.3	0.2
FB-2E												
FB-3E		0.6	0.5		0.6	0.5		0.3	0.2		0.3	0.3
FB-5E		0.9	0.7		1.0	0.8		0.5	0.4		0.5	0.4

注）本表の値は、予告なしに変更することがあります。

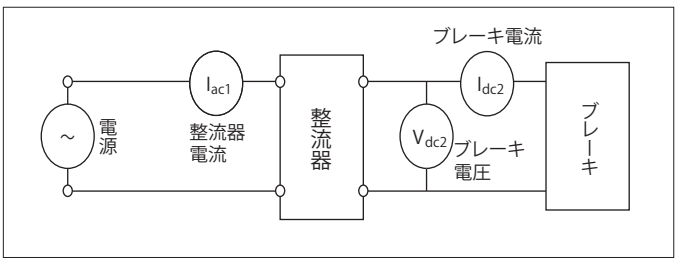

急制動回路の注意点（開閉器およびバリスタ）

ブレーキを急制動回路でご使用になる場合は、下記の項目に注意してください。
（実際の結線例は K21 ～ K23 頁参照）
- ブレーキ動作時に発生するサージ電圧から急制動回路用接点を保護するため、バリスタ（保護素子）を接続してください。
- 急制動回路用接点の配線は、ブレーキ電源接点の 2 次側に接続してください。接点が保護されないことがあります。
- 急制動回路用接点に交流電磁開閉器を使用する場合には、表 K11 を参照してください。

複数の接点数を必要とされる場合は、次の点にご注意ください。
- 電磁接触器の接点は、直列に接続してください。
- バリスタ (VR) は、最短距離で接続してください。

表 K11　急制動回路使用時の推奨部品形式（交流電磁接触器を使用する場合）

AC 電圧	ブレーキ形式	推奨接触器形式				推奨接触器接点容量（DC-13 級）		推奨バリスタ（接触器接点保護用）			
		富士電機機器制御（株）製		三菱電機（株）製				バリスタ形式	最大許容回路電圧	バリスタ電圧	定格電力
200V 220V	FB-1E	SC-05	直列接点数 1（0.7A）	S-N11 または S-N12	直列接点数 1（1.2A）	DC 110V	0.7A 以上	TND10V-471KB00AAA0	AC300V	470V（423 ～ 517V）	0.4W
	FB-1HE FB-2E FB-3E	SC-05	直列接点数 2（3.0A）	S-N11 または S-N12	直列接点数 2（3.0A）		1.5A 以上	TND14V-471KB00AAA0			0.6W
	FB-5E	SC-05	直列接点数 3（4.0A）	S-N18	直列接点数 3（5.0A）		3.0A 以上				
400V 440V	FB-1E	SC-05	直列接点数 3（2.0A）	S-N11 または S-N12	直列接点数 3（2.0A）	DC 220V	0.5A 以上	TND14V-821KB00AAA0	AC510V	820V（738 ～ 902V）	0.6W
	FB-1HE FB-2E FB-3E						1.0A 以上	TND20V-821KB00AAA0			1.0W
	FB-5E			S-N18	直列接点数 3（2.0A）		1.5A 以上				

- 推奨接触器形式は富士電機機器制御（株）製および三菱電機（株）製の場合であり、同等の能力であれば他社のものでも問題ありません。
- 推奨接触器接点容量は、電気的開閉耐久性（寿命）が約 200 万回の場合を示しています。
- 推奨接触器の内、三菱電機（株）製 S-N11 は補助接点× 1 個、S-N18 は補助接点無しです。インバータ駆動等で補助接点が 2 個以上必要な場合はご注意ください。（表 K11 記載のその他接触器の補助接点は 2 個以上あります）
- 推奨バリスタ形式は日本ケミコン（株）製の場合であり、同等の能力であれば他社のものでも問題ありません。

急制動回路での接点接続例

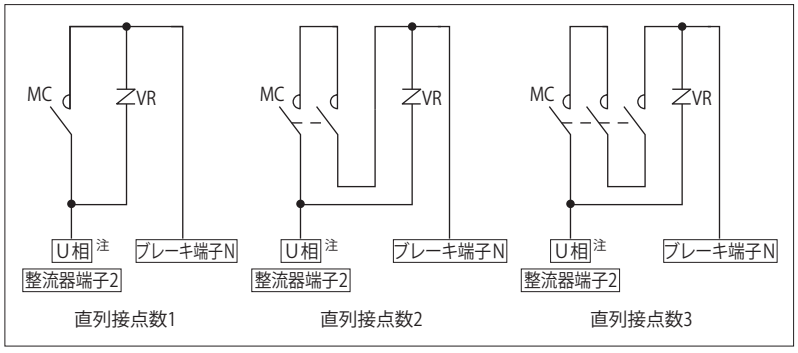

注）インバータ駆動の場合は、R 相に接続してください。

急制動回路にすると制動時間が短くなる理由について

普通制動回路（標準回路）と急制動回路の違いは図 K11 および図 K12 の通りです。
図 K13 および図 K14 は普通制動回路（標準回路）及び急制動回路における電流減衰の状況を示したものです。

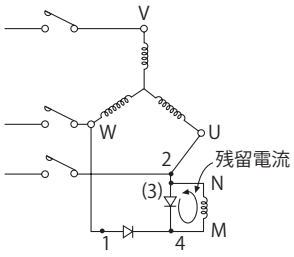

図 K11 標準回路

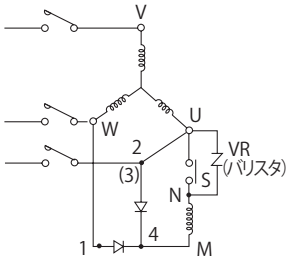

図 K12 急制動回路

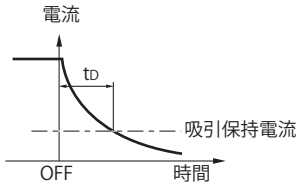

図 K13 標準回路の電流減衰カーブ

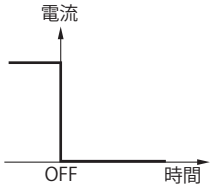

図 K14 急制動回路の電流減衰カーブ

ブレーキコイルはインダクタンス L があるため、図 K11 の標準回路の場合、電源 OFF にしても L に蓄えられたエネルギーにより残留電流が流れます。この残留電流の減衰カーブは図 K13 の様になります。
そこで図 K12 の急制動回路に接続し電源 OFF と同時に S も開放すれば、ブレーキコイルとの閉回路が出来ないため、残留電流は図 K14 の如く流れなくなります。

故に、t_D 時間だけ制動時間が短くなり、急制動となります。
つまり、急制動回路とは、電源 ON、OFF と同時にブレーキコイルを ON、OFF することにより残留電流を流さない様にするための回路です。（バリスタは整流器や接点 S を保護するために必ず御使用ください。）

整流器内部回路図

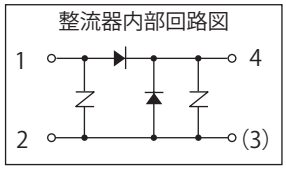

制動仕事量、制動時間の計算

○制動仕事量　E_B（J，kgf・m）

ブレーキによる制動仕事量は、モータの回転数や負荷の条件により大幅に変化します。制動仕事量は以下の式で求めることができます。

【SI 単位系】

$$E_B = \frac{(J_L + J_M) \cdot N^2}{182} \times \frac{T_B}{T_B \pm T_R} \quad (J)$$

J_L：ブレーキ付モータ以外の総慣性モーメント [モータ軸換算] (kg・m²)
J_M：ブレーキ付モータの慣性モーメント (kg・m²)
N：制動時のモータ回転数 (r/min)
T_B：制動トルク (N・m)
T_R：負荷の反抗トルク (N・m)

【重力単位系】

$$E_B = \frac{(GD^2{}_L + GD^2{}_M) \cdot N^2}{7150} \times \frac{T_B}{T_B \pm T_R} \quad (kgf・m)$$

GD^2_L：ブレーキ付モータ以外の総 GD^2[モータ軸換算](kgf・m²)
GD^2_M：ブレーキ付モータの GD^2(kgf・m²)
N：制動時のモータ回転数 (r/min)
T_B：制動トルク (kgf・m)
T_R：負荷の反抗トルク (kgf・m)

T_R の符号 ＋：電源を OFF した時、負荷トルクがブレーキとして働く場合（＋負荷）
　　－：電源を OFF した時、負荷トルクがブレーキとして働かない場合（－負荷）

なお、制動仕事量E_Bと1分間当たりの制動回数（補足）より、1分間当たりの仕事量を求め、許容仕事量E_0以下であることを確認してください。
また、インバータ等で減速したのちブレーキで制動するような使い方をする場合、停電等による非常停止を考慮し、高速回転からの制動エネルギの検討も行ってください。
許容仕事量を超えた使い方をすると、ブレーキ摩擦面の異常発熱による焼損、摩擦面の変形や異常摩耗、ブレーキトルクの低下、ライニングの破損等により、ブレーキが使用不能になる場合があります。
ブレーキ許容仕事量は、ブレーキ摩擦面の温度上昇を確認するものです。合わせて、ギヤモータの始動・停止頻度の検討を行ってください。
補足）制動頻度が数分から数時間に1回の場合は、1分間に1回として仕事量を求めてください。

○制動時間　t_B（sec）

ブレーキによる停止時間は、以下の式で求めることができます。

【SI 単位系】

$$t_B = \frac{(J_L + J_M) \times N}{9.55 \times (T_B \pm T_R)} + t_D \quad (sec)$$

J_L：ブレーキ付モータ以外の総慣性モーメント [モータ軸換算](kg・m²)
J_M：ブレーキ付モータの慣性モーメント (kg・m²)
N：制動時のモータ回転数 (r/min)
T_B：制動トルク (N・m)
T_R：負荷の反抗トルク (N・m)
t_D：動作遅れ時間 (sec)

【重力単位系】

$$t_B = \frac{(GD^2{}_L + GD^2{}_M) \times N}{375 \times (T_B \pm T_R)} + t_D \quad (sec)$$

GD^2_L：ブレーキ付モータ以外の総 GD^2[モータ軸換算](kgf・m²)
GD^2_M：ブレーキ付モータの GD^2(kgf・m²)
N　：制動時のモータ回転数 (r/min)
T_B　：制動トルク (kgf・m)
T_R　：負荷の反抗トルク (kgf・m)
t_D　：動作遅れ時間 (sec)TR の符号

＋：電源を OFF した時、負荷トルクがブレーキとして働く場合（＋負荷）
－：電源を OFF した時、負荷トルクがブレーキとして働かない場合（－負荷）

ライニング寿命　Z_L（回）

ブレーキのライニングは使用とともに摩耗します。ライニングの摩耗は面圧，すべり速度，周囲条件，温度等により大きく異なり、正確な寿命を算出することは困難ですが、近似的に以下の式で寿命回数を求めることができます。

$$Z_L = \frac{E_t}{E_B} (回)$$

E_t：総仕事量 (J)

ブレーキ構造図

図K15　FB-1E, 1HE, 2E, 3E

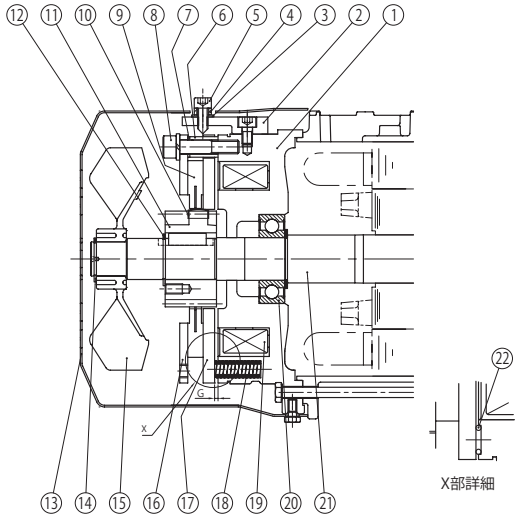

品番	部品名	品番	部品名
1	固定鉄心	12	軸用C形止め輪
2	ゆるめ金具	13	カバー
3	シールワッシャー　※	14	軸用C形止め輪
4	手動解放防止スペーサ	15	ファン
5	ブレーキゆるめボルト	16	固定板
6	スペーサ	17	可動鉄心
7	ギャップ調整シム	18	スプリング
8	組付ボルト	19	電磁石コイル
9	ブレーキライニング	20	ボールベアリング
10	板バネ	21	モータ軸
11	ボス	22	緩衝材

※FB-3Eには③が付きません。

図K16　FB-5E

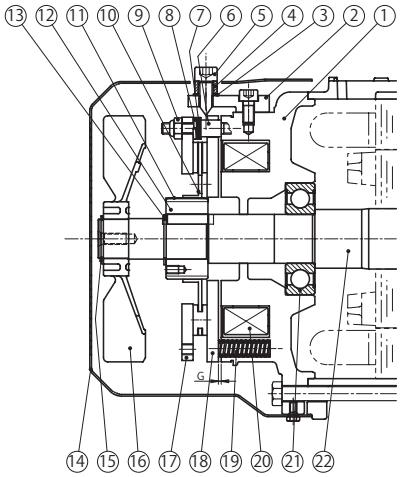

品番	部品名	品番	部品名
1	固定鉄心	12	ボス
2	ゆるめ金具	13	軸用C形止め輪
3	シールワッシャー	14	カバー
4	手動解放防止スペーサ	15	軸用C形止め輪
5	ブレーキゆるめボルト	16	ファン
6	スタッドボルト	17	固定板
7	調整座金	18	可動鉄心
8	バネ座金	19	スプリング
9	ギャップ調整ナット	20	電磁石コイル
10	ブレーキライニング	21	ボールベアリング
11	板バネ	22	モータ軸

注）屋外形は防水シールと防水カバーが付きます。

1. プレミアム効率三相モータ（ブレーキ無）

図K17　0.75kW～3.7kW

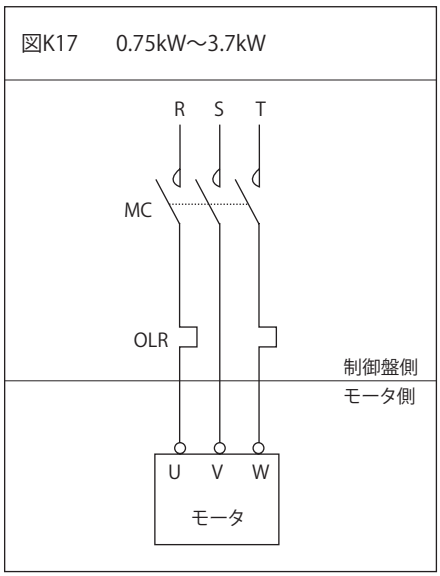

注）MC ：電磁接触器
　　OLR：過負荷保護装置またはサーマルリレー　} お客様にて ご準備ください。

2. インバータ駆動時（ブレーキ無）

図K18　0.75kW～3.7kW

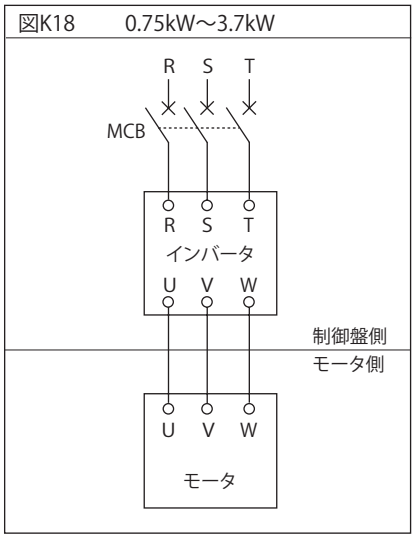

注）MCB（配線用遮断器）は、お客様でご準備ください。

3. プレミアム効率三相モータ（ブレーキ付）

一方方向回転運転時

図K19　　0.75kW～3.7kW
（ブレーキ形式：FB-1E～5E）

普通制動回路

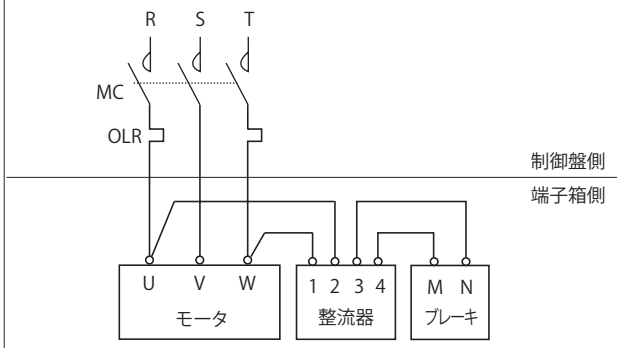

急制動回路

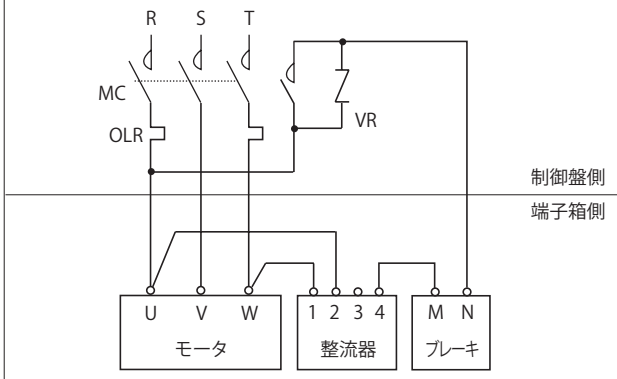

注）1. 下記の結線用部品は、お客様にてご準備ください。
- MC　：電磁接触器
- OLR　：過負荷保護装置
　　またはサーマルリレー
- VR　：バリスタ（保護素子）

なお、バリスタはオプション部品として用意しています。K17頁表K11をご参照ください。

2. プレミアム効率ギヤモータ用ブレーキはこれまでのブレーキと動作遅れ時間が異なりますので、ご注意ください。詳細は、K16頁 表K9をご参照ください。

3. 昇降装置へのご使用や、停止精度を良くしたい場合は、急制動回路をご使用ください。

4. 急制動回路用の接点容量は、K17頁表K11に記載のものを推奨いたします。

5. 図示以外の結線方法や保護装置、バリスタを使用される場合は、ご照会ください。

正逆運転時

図K20　0.75kW～3.7kW
（ブレーキ形式：FB-1E～5E）

普通制動回路

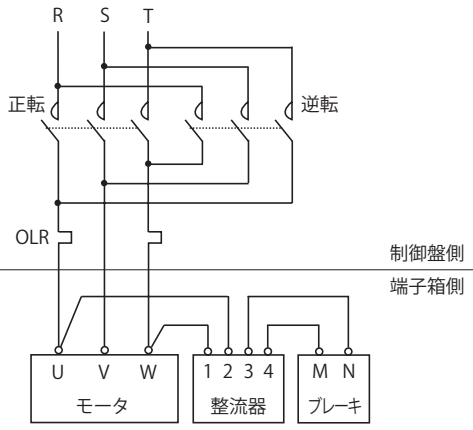

急制動回路

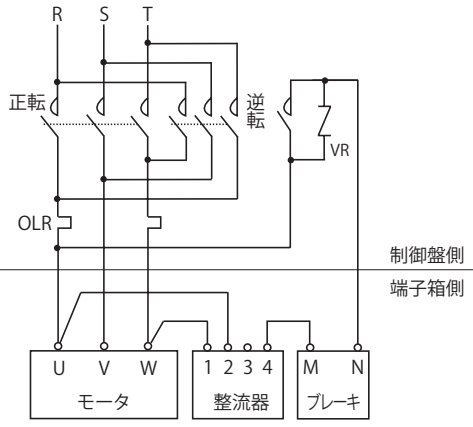

注）1. 下記の結線用部品は、お客様にてご準備ください。
- MC　：電磁接触器
- OLR　：過負荷保護装置
　　またはサーマルリレー
- VR　：バリスタ（保護素子）

なお、バリスタはオプション部品として用意しています。K17頁表K11をご参照ください。

2. プレミアム効率ギヤモータ用ブレーキはこれまでのブレーキと動作遅れ時間が異なりますので、ご注意ください。詳細は、K16頁 表K9をご参照ください。

3. 昇降装置へのご使用や、停止精度を良くしたい場合は、急制動回路をご使用ください。

4. 急制動回路用の接点容量は、K17頁表K11に記載のものを推奨いたします。

5. 図示以外の結線方法や保護装置、バリスタを使用される場合は、ご照会ください。

インバータ駆動時

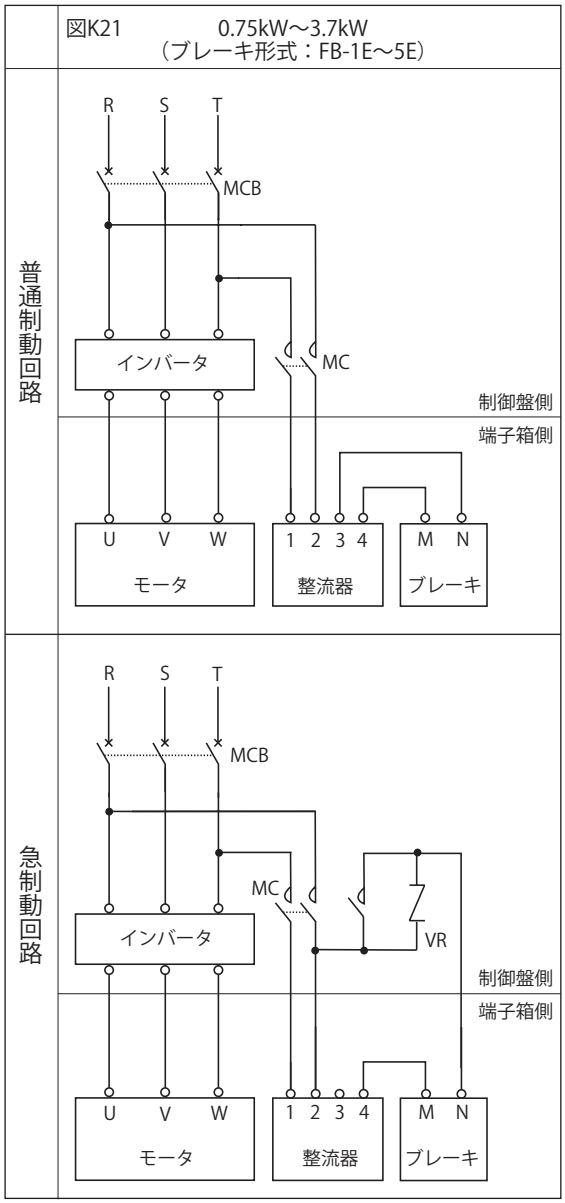

注）1. MCの投入、開放はインバータとのインタロックが必要となりますので、インバータの取扱説明書またはガイドマニュアルをご参照ください。

2. 下記の結線用部品は、お客様にてご準備ください。
・MC　：電磁接触器
・MCB：配電用遮断器
・VR　：バリスタ
なお、バリスタはオプション部品として用意しています。K17頁表K11をご参照ください。

3. プレミアム効率ギヤモータ用ブレーキは、これまでのブレーキと動作遅れ時間が異なりますので、ご注意ください
詳細は、K16頁 表K9をご参照ください

4. 急制動回路用の接点容量は、K17頁表K11に記載のものを推奨いたします。

5. 図示以外の結線方法や保護装置、バリスタを使用される場合は、ご照会ください。

屋内標準仕様　ブレーキ無

鋼板製ラグ式

図 K22	モータ種類	モータ容量
	プレミアム効率 三相モータ	0.75kW ～ 3.7kW

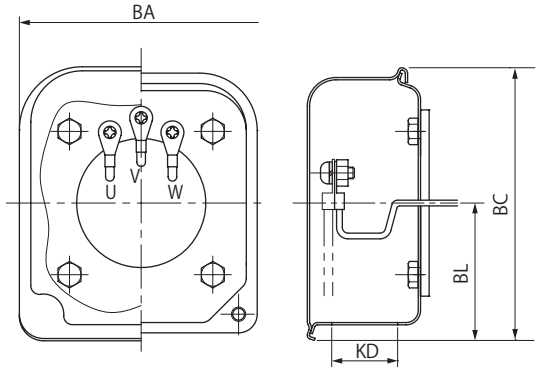

(mm)

kW	プレミアム効率 三相モータ			
	BA	BC	BL	KD
0.75	85	95	48	23
1.1				
1.5				
2.2	100	111	58	
3.7				



参考イメージ

屋外標準仕様　ブレーキ無

鋼板製ラグ式

図 K23	モータ種類	モータ容量
	プレミアム効率 三相モータ	0.75kW ～ 3.7kW

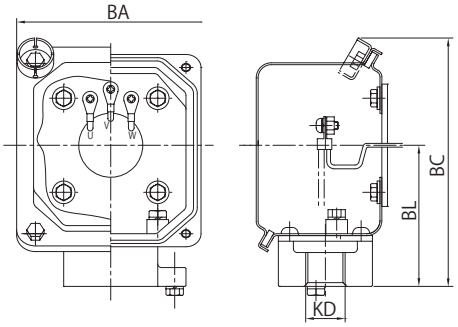

(mm)

kW	プレミアム効率三相モータ			
	BA	BC	BL	KD
0.75	100	131	75	22(PF3/4)
1.1				
1.5				
2.2	123	151	87	
3.7				



参考イメージ

注) 上記以外の電線管サイズ (KD 寸法) をご希望の場合は、ご照会ください。

屋内標準仕様　ブレーキ付

鋼板製ラグ式

図 K24	モータ種類	モータ容量
	プレミアム効率 三相モータ	0.75kW ～ 3.7kW

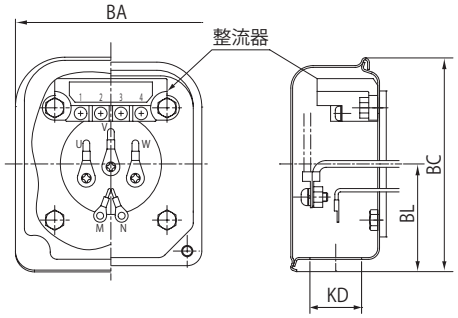

(mm)

kW	プレミアム効率 三相モータ			
	BA	BC	BL	KD
0.75	85	95	48	23
1.1				
1.5				
2.2	100	111	58	
3.7				



参考イメージ

屋外標準仕様　ブレーキ付

鋼板製ラグ式

図 K25	モータ種類	モータ容量
	プレミアム効率 三相モータ	0.75kW ～ 3.7kW

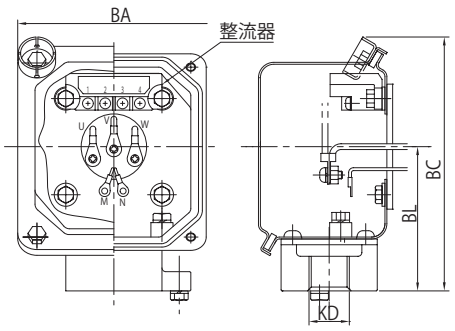

(mm)

kW	プレミアム効率三相モータ			
	BA	BC	BL	KD
0.75	100	131	75	22(PF3/4)
1.1				
1.5				
2.2	123	151	87	
3.7				



参考イメージ

注) 上記以外の電線管サイズ (KD 寸法) をご希望の場合は、ご照会ください。

端子箱
取付方向・引出口方向と仕様記号

モータの端子箱取付位置及び引出方向は、標準取付方向から 90°のピッチで変更可能です。ご注文の際は、仕様記号の下 2 桁（5、6 桁目）で表されますので、ご指定願います。下記に製作可能な位置・引出口方向の組合せを示します。
なお、製品出荷後の変更はできません。また、お客様がご自身で向きを変えることもできませんので、ご注意ください。

図中のアルファベット（TX, BB）などは、仕様記号の5、6桁目（****○○）を表しています。

標準

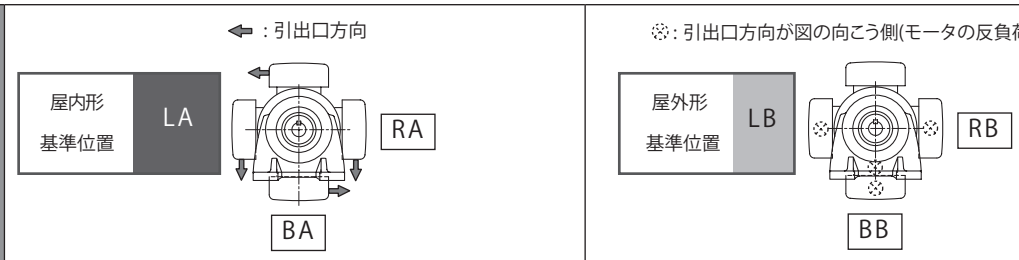

A式

B式

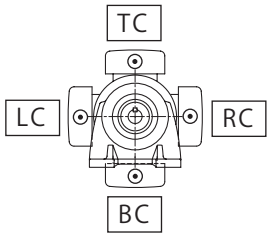

C式

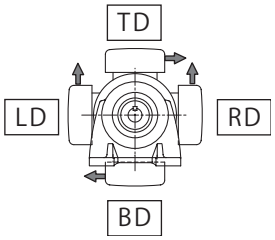

D式

ハイポニック減速機®

		頁
機種一覧表	中空軸ＲＮＹＭタイプ	L2
	中実軸ＲＮＦＭタイプ	
	中実軸ＲＮＨＭタイプ	
モータ製作範囲一覧表	プレミアム効率三相モータ	L4
形式記号と仕様記号		L6
標準仕様		L8
選定手順	中空軸（ＲＮＹＭタイプ）	L10
	中実軸（ＲＮＦＭ，ＲＮＨＭタイプ）	L11
選定資料		L12
取付の注意事項		L15

RNYM タイプ



プレミアム効率三相モータ　0.75kW ～ 11kW　L19

RNFM タイプ



プレミアム効率三相モータ　0.75kW ～ 2.2kW　L39

RNHM タイプ



プレミアム効率三相モータ　0.75kW ～ 5.5kW　L49

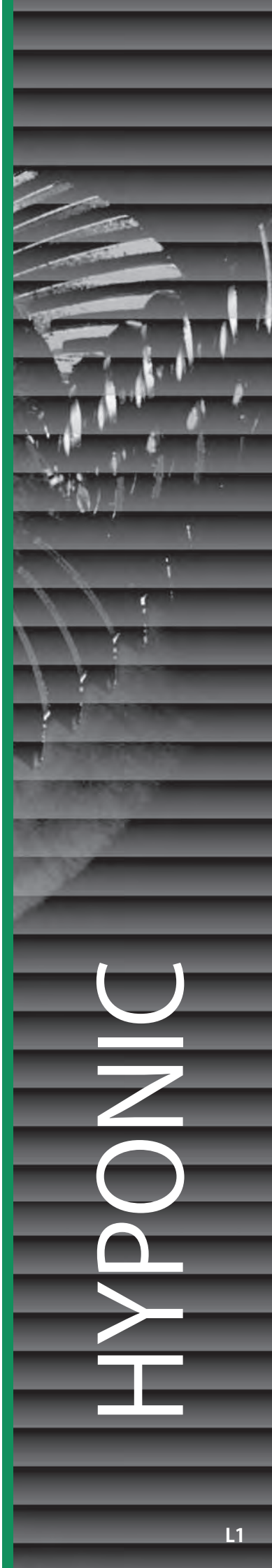

HYPONIC

機種一覧表

屋内形・屋外形

枠番（φ出力軸標準穴径・軸径）

モータ種類	主形式	減速比		5	7	10	12	15	20	25	30	40	50	60
		出力回転数 (r/min)	50Hz	290	207	145	121	97	73	58	48	36	29	24
			60Hz	350	250	175	146	117	88	70	58	44	35	29
プレミアム効率三相モータ	RNYM 3相	0.75kW		1310(φ 30)				1320(φ 30)				1420(φ 35)		
								1420(φ 35)				1520(φ 45)		
		1.1kW		1410(φ 35)				1420(φ 35)				1520(φ 45)		
		1.5kW		1410(φ 35)				1420(φ 35)				1520(φ 45)		
								1520(φ 45)				1531(φ 45)		
		2.2kW		1510(φ 45)				1520(φ 45)				1531(φ 45)		
		3.0kW		1521(φ 45)								1632(φ 55)		
				1521(φ 45)								1632(φ 55)		
				1522(φ 45)					1633(φ 55)					
		3.7kW		1521(φ 45)								1632(φ 55)		
				1522(φ 45)					1633(φ 55)					
		5.5kW		1522(φ 45)					1633(φ 55)					
				1634(φ 55)										
		7.5kW		1634(φ 55)										
		11kW		1634(φ 55)										

モータ種類	主形式	減速比		5	7.5	10	15	20	30	40	50	60	80
		出力回転数 (r/min)	50Hz	290	193	145	97	73	48	36	29	24	18
			60Hz	350	233	175	117	88	58	44	35	29	22
プレミアム効率三相モータ	RNFM 3相	0.75kW		370(φ 28)						43(φ 32)			
		1.1kW		470(φ 32)						53(φ 40)			
		1.5kW		470(φ 32)						53(φ 40)			
		2.2kW				54(φ 40)							

モータ種類	主形式	減速比		5	7.5	10	15	20	30	40	50	60
		出力回転数 (r/min)	50Hz	290	193	145	97	73	48	36	29	24
			60Hz	350	233	175	117	88	58	44	35	29
プレミアム効率三相モータ	RNHM 3相	0.75kW		370 (φ 28)						43 (φ 32)		
		1.1kW		470 (φ 32)						53 (φ 40)		
		1.5kW		470 (φ 32)						53 (φ 40)		
		2.2kW				54 (φ 40)						
		3.0kW				63 (φ 50)						
		3.7kW				63 (φ 50)						
		5.5kW				64 (φ 50)						

注）1. ※の枠番はトルク制限となる機種がありますので選定表でご確認ください。
2. ＜X1＞表示のある枠番は、枠番の他に補助形式＜X1＞が必要です。詳しくは L6 頁をご覧ください。

機種一覧表

	80	100	120	150	200	240	300	360	480	600	720	900	1200	1440
	18	15	12	9.7	7.3	6.0	4.8	4.0	3.0	2.4	2.0	1.6	1.2	1.0
	22	18	15	12	8.8	7.3	5.8	4.9	3.6	2.9	2.4	1.9	1.5	1.2
	1530(φ 45)				1530(φ 45) ※		1640(φ 55) ※							
	1531 (φ 45)	1630(φ 55)		1631 (φ 55)	1631(φ 55)									
	1531 (φ 45)	1630(φ 55)		1631(φ 55)										
	1531 (φ 45)	1630(φ 55)		1631(φ 55) ※										
	1630 (φ 55)													
	1630(φ 55)			1631(φ 55) ※										

ベベル・バディボックス減速機で対応します。
カタログをご請求ください。

	100	120	150	200	240	300	360	480	600	720	900	1200	1440
	15	12	9.7	7.3	6.0	4.8	4.0	3.0	2.4	2.0	1.6	1.2	1.0
	18	15	12	8.8	7.3	5.8	4.9	3.6	2.9	2.4	1.9	1.5	1.2
	50(φ 40)		55(φ 40) ※			1640(φ 50) ※ <X1>							
	1630(φ 50)<X1>		1631(φ 50)<X1>										
	1630(φ 50)<X1>		1631(φ 50) ※ <X1>										
	1630(φ 50)<X1>		1631(φ 50) ※ <X1>										

ベベル・バディボックス減速機で対応します。
カタログをご請求ください。

	80	100	120	150	200	240	300	360	480	600	720	900	1200	1440
	18	15	12	9.7	7.3	6.0	4.8	4.0	3.0	2.4	2.0	1.6	1.2	1.0
	22	18	15	12	8.8	7.3	5.8	4.9	3.6	2.9	2.4	1.9	1.5	1.2
	50 (φ 40)		55 (φ 40) ※											
		60(φ 50)												
		60(φ 50)												
	60 (φ 50)													

ベベル・バディボックス減速機で対応します。
カタログをご請求ください。

モータ製作範囲一覧表
屋内形



中空軸（ホローシャフト）
RNYM タイプ



中実軸・フランジ取付
RNFM タイプ



中実軸・脚取付
RNHM タイプ

取付方式			モータ容量	屋内形						
				ブレーキ無		ブレーキ付		耐熱クラス	端子箱仕様	
選定表 L19 頁	選定表 L39 頁	選定表 L49 頁		200V 級	400V 級	200V 級	400V 級	155(F)	材質	丸穴式
中空軸（ホローシャフト） RNYM タイプ	中実軸・フランジ取付 RNFM タイプ	中実軸・脚取付 RNHM タイプ	0.75kW	○	○	○	○	○	鋼板	φ 23
			1.1kW	○	○	○	○	○	鋼板	φ 23
			1.5kW	○	○	○	○	○	鋼板	φ 23
			2.2kW	○	○	○	○	○	鋼板	φ 23
			3.0kW	○	○	○	○	○	鋼板	φ 23
			3.7kW	○	○	○	○	○	鋼板	φ 23
			5.5kW	○	○	○	○	○	鋼板	φ 23
			7.5kW	○	○	○	○	○	鋼板	φ 43
			11kW	○	○	○	○	○	鋼板	φ 43

屋内形は端子箱無も製作可能です。

モータ製作範囲一覧表
屋外形

技術資料		
	モータ特性表	M23頁
	ブレーキ特性表	M24頁
	端子箱取付位置	M34頁
	結線図	M28頁

取付方式			モータ容量	屋外形						
				ブレーキ無		ブレーキ付		耐熱クラス	端子箱仕様	
寸法図 L19頁	寸法図 L39頁	寸法図 L49頁		200V級	400V級	200V級	400V級	155(F)	材質	電線管式
中空軸（ホローシャフト） RNYMタイプ	中実軸・フランジ取付 RNFMタイプ	中実軸・脚取付 RNHMタイプ	0.75kW	○	○	○	○	○	鋼板	PF3/4
			1.1kW	○	○	○	○	○	鋼板	PF3/4
			1.5kW	○	○	○	○	○	鋼板	PF3/4
			2.2kW	○	○	○	○	○	鋼板	PF3/4
			3.0kW	○	○	○	○	○	鋼板	PF3/4
			3.7kW	○	○	○	○	○	鋼板	PF3/4
			5.5kW	○	○	○	○	○	鋼板	PF1
			7.5kW	○	○	○	○	○	鋼板	PF1
			11kW	○	○	○	○	○	鋼板	PF1 1/4

形式記号と仕様記号
形式記号

ハイポニックの形式記号は以下の通りです。ハイポニックの機種・モータ容量・減速比の組み合わせについては、各選定表／寸法図の掲載頁をご参照ください。

形　式　記　号

R	N	Y	M	1	—	1420	□	—	EP	—	B	—	60
①	②	③	④	⑤		⑥	⑦		⑧		⑨		⑩

■形式記号

①機種記号

R	ハイポニック



②出力軸方向

N	取付方向自由

③取付方法

Y	中空軸（ホローシャフト）	F	中実軸 フランジ取付	H	中実軸 脚取付







④電動機連結方法

M	モータ直結形

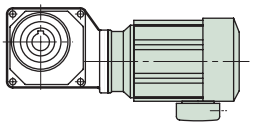

⑤モータ容量記号（4極）

容量記号	1	1H	2	3	4	5	8	10	15
モータ容量 (HP)	0.75kW (1)	1.1kW (1.5)	1.5kW (2)	2.2kW (3)	3.0kW (4)	3.7kW (5)	5.5kW (7.5)	7.5kW (10)	11kW (15)

⑥枠番

370	43	470	50	53	54	55	60	63	64
1310	1320	1410	1420	1510	1520	1521	1522	1530	1531
1630	1631	1632	1633	1634	1640				

⑦軸出方向

無	上から見た図	L	上から見た図	R	上から見た図	T	上から見た図
モータ側から見た方向		モータ側から見た方向		モータ側から見た方向		モータ側から見た方向	
軸出し無（中空軸）		左		右		両側	

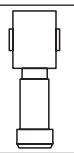

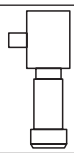

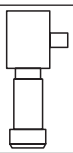

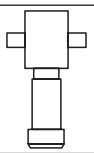

⑧補助形式

EP	プレミアム効率 三相モータ付

X1	中実軸 フランジ取付

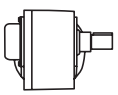

⑨ブレーキ有無

無	ブレーキ無	B	ブレーキ付

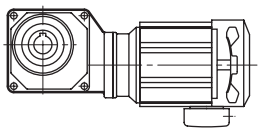

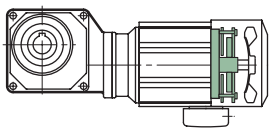

⑩減速比

公称減速比　（実減速比は技術資料M12、M13頁をご参照ください。）

注）1. 本カタログは、0.75 ～ 11kW のプレミアム効率三相モータ付のみ掲載しています。
2. 補助形式「X1」は、一部の枠番のみに付きます。詳細は選定表の［形式］をご参照ください。

形式記号と仕様記号
仕様記号

ハイポニックの仕様記号は以下の通りです。ハイポニックの機種・モータ容量・使用環境などにより標準仕様とオプション仕様が異なりますので、各選定表／寸法図の掲載頁をご参照ください。

仕　様　記　号					
J	2	N	S	B	B
①	②	③	④	⑤	⑥

■仕様記号

①	国別対応	J	日本				
②	電圧	2	200/200/220V 50/60/60Hz				
		4	400/400/440V 50/60/60Hz				
③	使用環境	N	屋内形	A	屋外形	B	軽防塵形

端子箱仕様

④	種類	X	端子箱無				
		S	鋼板製・ラグ式				
		T	鋼板製・端子台式				
⑤	取付位置（出力側から見て）	L	左 	R	右 	T	上 
		B	下 				
⑥	引出口方向	A	A式 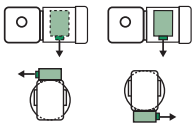	B	B式 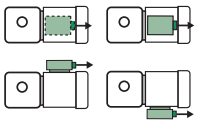	X	 端子箱無
		C	C式 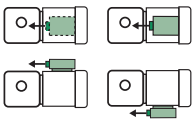	D	D式 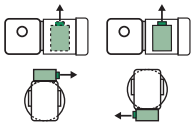		

注）1. 端子箱の種類は、L4、L5、M32、M33 頁をご参照ください。
2. 取付位置・引出口方向は、寸法図・M34 頁をご参照ください。

ハイポニック減速機　モータ標準仕様

モータ部

種類	項目	標準仕様	内蔵形ブレーキ付標準仕様
プレミアム効率三相モータ	容量範囲 注)1	0.75～11kW　4極	0.75～11kW　4極 FBブレーキ（ノンアスベストライニング）
	保護方式 外被構造	屋内形：IP44（全閉防まつ形）屋内形 屋外形：IP44（全閉防まつ形）屋外形	屋内形：IP44（全閉防まつ形）屋内形 屋外形：IP44（全閉防まつ形）屋外形
	電　源	3定格電源 200V 50/60Hz, 220V 60Hz または 400V 50/60Hz、440V60Hz	3定格電源 200V 50/60Hz, 220V 60Hz または 400V 50/60Hz、440V60Hz
	耐熱クラス	155(F)	155(F)
	時間定格	連続定格	連続定格
	始動方式	直入れ	直入れ
	口出線（ラグ式）	0.75～3.7kW 4極 3本 5.5～11kW　4極 6本　（人ー△始動可能）	0.75～3.7kW 4極 5本 5.5～11kW　4極 8本　（人ー△始動可能）
	規　格	JIS C 4034-1、効率値はJIS C 4034-30および IEC 60034-30プレミアム効率（IE3）対応	JIS C 4034-1、効率値はJIS C 4034-30および IEC 60034-30プレミアム効率（IE3）対応

注）1. 容量範囲は減速機タイプによって異なります。各選定表をご参照ください。
2. モータの特性、ブレーキについては、M章　技術資料をご参照ください。
3. 標準端子箱取付位置は減速機タイプによって異なります。各選定表をご参照ください。
4. 効率値はトップランナー基準に適合しています。

屋外仕様の特徴と注意点

【屋外形モータ】（保護等級 IP44）

減速機およびギヤモータを屋外に設置してご使用頂けるよう、風雨に耐える設計になっております。ただし、強風を伴う風雨や、長期間風雨にさらされる環境では、ギヤモータにカバーの設置をお願い致します。また、軸（またはカラー）には炭素鋼を使用していますので、雨水、凝結などにより錆が発生・進行し、オイルシール損傷に繋がる可能性があります。定期的な防錆処置をお願いします。

① 軸貫通部
モータ軸の外部への貫通部に水切りシール等を設けて、外部からの水滴がモータ内部に浸入しない構造にしております。

② 端子箱
アルミダイキャストまたは鋼鈑製とし、ケースとカバー間、ケースとモータフレーム間にはパッキンを用いて密封する防水構造としています。

③ 嵌合部
モータフレームと前後ブラケットの嵌合部には液状パッキンを塗布しております。

④ その他
各種締付ボルト類は、防錆処理を施したものを使用しております。

※ 強い水圧がかかる、暴風雨に頻繁にさらされるなどの過酷な条件下でご使用される場合は、屋外形を適用出来ない場合がありますのでご照会ください。

ハイポニック減速機　ギヤ部・その他標準仕様

ギヤ部

項目	標準仕様
潤滑方式	専用特殊グリースによる、グリース潤滑（工場出荷時にグリースを充填しております。）
減速方式	ハイポイドギヤとインボリュートギヤの組み合わせ
材　　質	ケーシング：アルミニウム合金（枠番60＃, 63＃, 64＃, 1640#は、鋳鉄）歯車：クロムモリブデン鋼

その他

項目		標準仕様
周囲条件	設置場所	屋内形：屋内（塵埃の少ない、水のかからない場所）、振動１Ｇ以下。 屋外形：屋内及び屋外（通常の風雨・降雪程度で、強い水流や暴風雨にさらされない場所）
	周囲温度	－10～40℃（凍結なきこと）
	周囲湿度	85%以下　ただし、結露しないこと
	標　　高	1000m以下
	雰 囲 気	腐食性ガス、爆発性ガス、蒸気などがないこと。塵埃を含まない換気の良い場所であること。
据付角度		制限なし（屋外形仕様でも端子箱引出口は水のかかる方向へ直接向かないよう、ご注意ください。）
塗　　装 注)3		・ギヤモータ 塗装質：エポキシポリエステル系　塗装色：マンセル 5Y8/1相当（近似値）

注）1. 標準出力軸回転方向は、M9～M11頁をご参照ください。
2. ギヤモータを密閉した場所へ据付ける場合は、周囲温度が40℃以下であることをご確認ください。
3. 塗装質は一部アクリルウレタン系になる場合がございます。

中空軸タイプ（RNYMシリーズ）の機種選定フロー

記号説明

Tℓ ：ギヤモーター出力軸に於ける実伝達トルク〔N·m〕
Tout ：ギヤモーターの許容出力トルク〔N·m〕
Te ：等価伝達トルク〔N·m〕
Pr ：実ラジアル荷重〔N〕
Pro ：許容ラジアル荷重〔N〕
Lf ：位置係数
Cf ：連結係数
Fs ：衝撃係数
A_R ：トルクアームの長さ〔mm〕
A_{RO} ：基準トルクアームの長さ〔mm〕

商用電源で始動 YES / NO
直入始動 YES / NO（スターデルタ始動など）
インバータ始動 YES / NO（ソフトスタータなど）
モータ出力特性を確認
連続定格（S1）以外の場合はモータの許容熱容量（C×Z）の確認、容量見直し（L14頁 表L7）
ブレーキなし / ブレーキ付
機種別負荷性質による負荷係数の選定（L13頁 表L5）
許容仕事量E_0の確認（L14頁 表L8）
始動·停止頻度による負荷係数の選定（L13頁 表L6）

等価伝達トルクTeの決定
Te＝Tℓ×ギヤモータの負荷係数〔N・m〕
（100=100×1.0）

Tℓ（100 N·m） ← 実伝達トルク
負荷係数（1.0） ← 表L5, L6（L13頁） ← 負荷条件 運転時間

減速比と出力回転数

減速比	出力回転数 n2 r/min 50Hz	60Hz
5	290	350
7	207	250
25	58.0	70.0
30	48.3	58.3

用途に合った負荷係数を選定してください。
始動・停止を繰り返す場合は、L13頁で、モータ許容熱容量を確認してください。

50〔r/min〕, 50〔Hz〕 ← 出力回転数 電源周波数

※ 出力回転数は、モータ回転数を 50Hz：1450 r/min、60Hz：1750 r/min としたときの代表値です。

Te（100N·m）
減速比（30）を選定

機種（容量記号－枠番－減速比）の決定
Tout×SF≧Teとなる機種を選定
（126×1.0≧100）
モータを直入始動する場合は、表L6の負荷係数が選定した減速機のSF（選定表L19～L38頁）以下であることを確認し、満足しない場合は枠番を上げた機種で今一度確認。

Tout（126N・m） ← モータ容量の選定 Tout≧Tℓとなるモータ容量を選定（126 > 100） ← 選定表 L19～L38頁
モータ容量 0.75kWを選定（SF:1.0）

機種（RNYM1-1320-EP-30）

フランジ取付の場合

ラジアル荷重のチェック
注）2.
$Pr \leqq \frac{Pro}{Lf \times Cf \times Fs}$
$(2000 \leqq \frac{2450}{1.0 \times 1.0 \times 1.0})$
満足しない場合は、サービスファクター、容量記号、枠番を上げた機種で今一度確認

Pr(2000N) ← 実ラジアル荷重
Lf(1.0) ← 表L1 ← 位置係数
Cf(1.0) ← 表L2 ← 連結係数
Fs(1.0) ← 表L3 ← 衝撃係数
Pro(2450N) ← 選定表 L19～L38頁

軸上取付の場合

トルクアームの長さA_Rのチェック
$A_R \geqq A_{RO} \times Lf \times Fs$
（200≧120×1×1）

A_R(200mm) ← トルクアームの長さ
Lf(1.0) ← 表L1 ← 位置係数
Fs(1.0) ← 表L3 ← 衝撃係数
ARO (120mm) ← 表L4 ← 基準トルクアームの長さ

注）1.

被動軸等の強度チェック
被動軸、軸受、トルクアームの強度チェックを行ってください（チェック方法はM16頁をご覧ください）

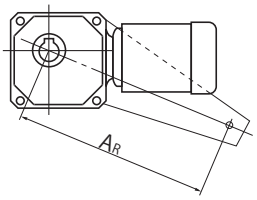

形式（RNYM1-1320-EP-30）

仕様、寸法の確認
○仕様の確認→L8頁"標準仕様"
※ 電源電圧、屋内・屋外の区別は形式に明記されませんので、ご注文の際にお申し付けください。
○寸法の確認　L19～L38頁

ブレーキ無 ← ブレーキ有無

形式（RNYM1-1320-EP-30）

注）1.トルクアームの長さとは、被動軸軸心から、トルクアーム回り止めまでの距離のことを示します。
2.スラスト荷重が掛かる場合は、M7頁の式でチェックして下さい。

取付の注意　L15～L17頁参照 → 出力軸と連結器の強度を確認（キー面圧等）

起動・停止時の最大トルクで確認してください。

選定例

○Tℓ=100〔N・m〕
○チェーンコンベヤ（均一荷重）
○10時間／日
○50〔r/min〕
○50〔Hz〕
○プレミアム効率 三相モータ 屋内仕様
○中空軸タイプ

〔フランジ取付、脚取付の場合〕
●Pr=2000〔N〕
●荷重点：出力軸端から20〔mm〕
●衝撃：ほとんど無
●連結：チェーン連結

〔軸上取付の場合〕
●AR：200〔mm〕
●荷重点：出力軸端から20〔mm〕
●衝撃：ほとんど無

選定手順
中実軸（RNFM、RNHM タイプ）

中実軸タイプ
（RNFM・RNHM シリーズ）
の機種選定フロー

記号説明

Tℓ　：ギヤモーター出力軸に於ける実伝達トルク〔N·m〕
Tout：ギヤモーターの許容出力トルク〔N·m〕
Te　：等価伝達トルク〔N·m〕
Pr　：実ラジアル荷重〔N〕
Pro　：許容ラジアル荷重〔N〕
Lf　：位置係数
Cf　：連結係数
Fs　：衝撃係数

選定例

○Tℓ=100〔N・m〕
○チェーンコンベヤ
（均一荷重）
○10時間／日
○50〔r/min〕
○50〔Hz〕
○プレミアム効率
三相モータ
屋内仕様
○フランジ取付
○スプロケットピッチ円
φ90〔mm〕
半径R=0.045〔m〕
○Pr = Tℓ/R = 50/0.045
≒1110N
○軸中央
○チェーン直結
○衝撃ほとんどなし
○フランジ取付
○左（モータ側から見て）

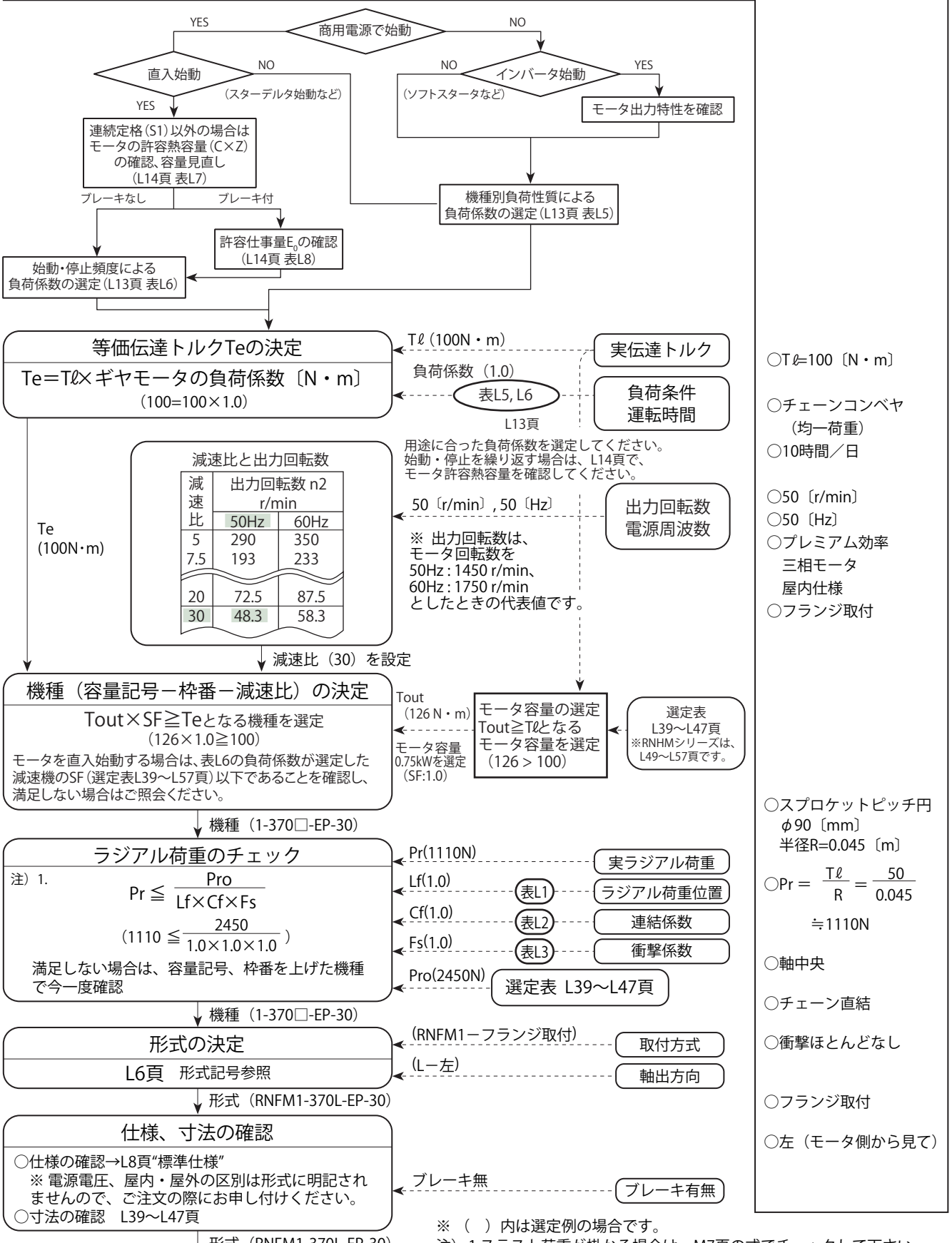

※（ ）内は選定例の場合です。
注）1.スラスト荷重が掛かる場合は、M7頁の式でチェックして下さい。

1. 外部荷重の確認

表 L1 a 位置係数 Lf（中空軸　RNYM）

枠番	軸端からの距離 L(mm)								
	10	20	30	40	50	60	70	80	90
1310, 1320	1.0	1.0	1.1	1.2	1.3	1.4	1.5	1.6	1.7
1410, 1420	1.0	1.0	1.1	1.2	1.3	1.4	1.4	1.5	1.6
1510, 1520, 1521, 1522, 1530, 1531	1.0	1.0	1.1	1.2	1.3	1.3	1.4	1.5	1.5
1630, 1631, 1632, 1633, 1634, 1640	1.0	1.0	1.1	1.2	1.2	1.3	1.3	1.4	1.4

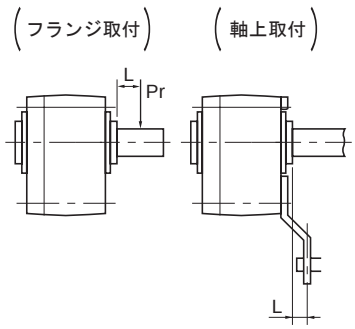

注）L は、出力軸（中空軸）端からラジアル荷重の作用点までの寸法を示します。

表 L1 b 位置係数 Lf（中実軸　RNFM,RNHM）

荷重位置	Lf
軸根本	0.8
軸中央	1.0
軸端	1.4

表 L1 c 位置係数 Lf（中実軸　RNFM-X1）

枠番	L　軸端から荷重位置までの距離（mm）								
	10	20	30	40	50	60	70	80	軸端
1630, 1631	1.1	1.1	1.2	1.2	1.3	1.3	1.4	1.4	1.4
1640	1.1	1.1	1.2	1.2	1.3	1.3	1.4	1.4	1.4

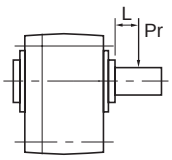

表 L2 連結係数 Cf

連結方式	Cf
チェーン	1
歯車	1.25
V ベルト	1.5

表 L3 衝撃係数 Fs

衝撃の程度	Fs
衝撃がほとんど無い場合	1
衝撃がややある場合	1~1.2
激しい衝撃を伴う場合	1.4~1.6

表 L4 基準トルクアーム長さ ARO

枠　番	AR0	枠番	AR0	枠番	AR0
1310,1320	120	1410,1420	140	1510,1520, 1521, 1522	150
1530,1531	200	1630, 1631, 1632, 1633, 1634, 1640	280		

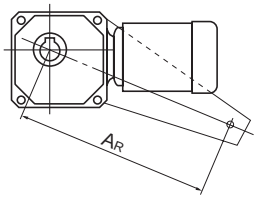

2. 負荷係数の選定

ハイポニックは、均一荷重・1 日 10 時間の運転条件の下に設計されています。
1 日 10 時間を超えて運転される場合や、使用機械の負荷条件によっては、次の負荷係数を見込む必要があります。
負荷係数の選定は負荷の性質により、下記の (1) または (2) の方法に分けられます。

(1) 機械別負荷性質による選定

表 L5 ギヤモータの負荷係数

運転時間 / 負荷条件	10H 以下／日 運転	10 ～ 24H ／日 運転	主 な 使 用 機 械 例
均一荷重	1.00	1.25	コンベア（均一荷重）、ポンプ（遠心式）、食品機械（精米機、缶詰機）、エレベータ（均一荷重）、プラスチック押出機、アジテータ（液体）、バースクリーン
軽い衝撃荷重	1.25	1.50	コンベア（変動送り、重荷重）、食品機械（ビートスライサ、ダウミキサ、肉挽機）、エレベータ（重荷重）、アジテータ（液固体混合、密度変化）、フィーダ（ベルト、エプロン、スクリュ）、シックナ、フロキュレータ、一般工作機械（主軸用）
激しい衝撃荷重	1.75	2.00	パンチングプレス、タッピングマシン、粉砕機械（クラッシャミル）、ホイスト（重荷重）、ドラムバーカ、ログホール、カッタ、プレータ

注）1. 実際にお客様でご使用になる機械装置と表 L5 ギヤモータの負荷係数 ' 内の機械名称・機械性質が異なる場合がありますので、選定時の参考値としてご使用ください。

(2) 始動・停止頻度による選定

始動・停止を頻繁に行う運転をされる場合、始動・停止頻度と減速機の負荷係数（表 L6）を目安に選定し、同時に表 L7 に記載されているモータの許容熱容量をご確認ください。また、ブレーキ付モータの場合は、ブレーキによる制動仕事量（M24 頁）をご参照の上計算し、表 L8 に記載されている許容仕事量 E_0 以下であることをご確認ください。（非常停止の場合も、合わせてご確認ください。）

表 L6 始動・停止頻度とギヤモータの負荷係数

始動・停止頻度（回 / 時間）	～ 10 時間 / 日			24 時間 / 日		
	I	II	III	I	II	III
1 以下	1.00	1.15	1.50	1.20	1.30	1.65
～ 3 以下	1.00	1.25	1.60	1.20	1.40	1.70
～ 10 以下	1.00	1.35	1.70	1.20	1.50	1.80
～ 60 以下	1.00	1.45	1.75	1.25	1.65	2.00

$$\text{慣性モーメント}(GD^2)\text{比} = \frac{\text{モータ軸換算負荷の慣性モーメント}(\text{モータ軸換算負荷の}GD^2)}{\text{モータの慣性モーメント}(\text{モータの}GD^2)}$$

負荷係数の区分
I ：許容できる慣性モーメント （GD^2）比≦ 0.3
II ：許容できる慣性モーメント （GD^2）比≦ 3
III ：許容できる慣性モーメント （GD^2）比≦ 10

注）1. 始動・停止回数にはブレーキ、クラッチ等による制動回数を含めてください。
2. トルク、ラジアル負荷がかかった状態で始動される場合には、別途検討が必要な場合もありますのでご照会ください。
3. 始動停止頻度と慣性モーメント（GD^2）比が、上記の値を超える場合は、ご照会ください。
4. 急加減速を伴う運転をされる場合、詳細選定が必要な場合がありますので、ご照会ください。

ご注意

・プレミアム効率モータは始動トルク・停動トルク（最大トルク）が大きいため、選定手順や始動・停止頻度と減速機の負荷係数が従来のモータと異なっています。

表 L7 モータの許容熱容量（C × Z）

モータ出力 kW	許容 C × Z（35% ED 以下）	許容 C × Z（35% ED 超～50% ED 以下）	許容 C × Z（50% ED 超～80% ED 以下）	許容 C × Z（80% ED 超～100% ED 以下）	モータ慣性モーメント kg・m²		モータ GD² kgf・m²	
					標　準	ブレーキ付	標　準	ブレーキ付
0.75	1400	1400	800	500	0.00235	0.00258	0.00942	0.0103
1.1	1400	1400	800	500	0.00337	0.00396	0.0135	0.0158
1.5	1200	1200	500	400	0.00391	0.00450	0.0156	0.0180
2.2	1000	900	400	200	0.00880	0.00978	0.0352	0.0391
3.0	1000	900	400	200	0.0100	0.0110	0.0400	0.0440
3.7	800	800	800	700	0.0194	0.0209	0.0777	0.0835
5.5	300	300	200	150	0.0291	0.0306	0.116	0.122
7.5	400	350	300	300	0.0409	0.0450	0.164	0.180
11	200	200	150	150	0.0561	0.0602	0.224	0.241

下記①～③で求めた C × Z が、表 L7 に該当するモータ容量・% ED において、許容 CZ 以内であることをチェックします。

① C を下記式から求めます。

$$C = \frac{\text{モータの慣性モーメント（モータの}GD_M^2\text{）＋モータ軸換算モータ以外の総慣性モーメント（}GD_L^2\text{）}}{\text{モータの慣性モーメント（モータの}GD_M^2\text{）}}$$

●モータの慣性モーメント（kg・m²）
GD_M^2：モータのGD^2（kgf・m²）
●モータ軸換算モータ以外の
総慣性モーメント（kgf・m²）
GD_L^2：モータ軸換算モータ以外の総GD^2（kgf・m²）

② 1 時間あたりの始動回数 Z（回 /hr）を求めます。

(a) 1 周期の運転時間 ta(sec)　休止時間 tb(sec) とし、この期間に nr（回 /cycle）の始動をする場合

$$Z\,r = \frac{3600nr}{t\,a + t\,b}\ (\text{回/hr})$$

(b) また、1 周期間（ta+tb）中にインチング回数 ni（回 /cycle）を有する時は、これについても 1 時間あたりのインチング回数 Zi に換算した始動回数に換算します。

$$Z\,i = \frac{3600ni}{t\,a + t\,b}\ (\text{回/hr})$$

(c) (a) および (b) から 1 時間あたりの始動回数 Z（回 /nr）を求めます。

$$Z = Z\,r + 1/2 \cdot Zi = \frac{3600}{t\,a + t\,b} \cdot \left(nr + \frac{1}{2}ni\right)\ (\text{回/hr})$$

③ C × Z を求めます。

①で求めた C と②で求めた Z の積 C × Z を求めます。

④ 負荷時間率% ED

$$\%ED = \frac{t\,a}{t\,a + t\,b} \times 100$$

表 L8 ブレーキの許容仕事量 E_0　　単位：E_0（J/min）

kW(4P)	0.75	1.1	1.5	2.2	3.0	3.7	5.5	7.5	11
ブレーキ形式	FB-1E	FB-1HE	FB-2E	FB-3E	FB-4E	FB-5E	FB-8E	FB-10E	FB-15E
許容仕事量 E_0	1620	2580	2580	3360	3360	6900	6900	10800	10800

被動軸取付

被動軸長さについて

中空軸形減速機の出力軸に被動軸を取り付ける際、挿入する長さLは「推奨被動軸長さ」以上としてください。

推奨被動軸長さは、M14頁、表M9のL寸法を参照ください。

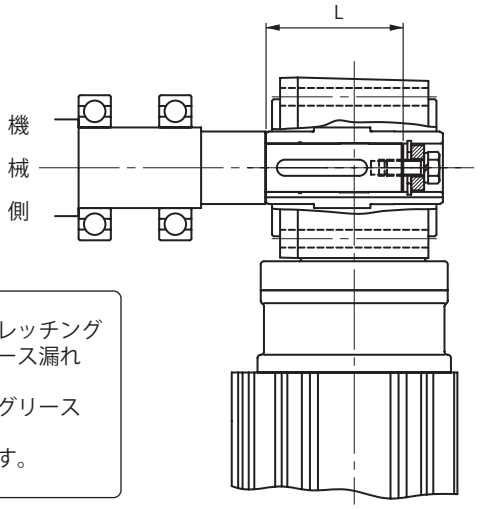

図L1　被動軸挿入長さL

ご注意

(1) 被動軸軸径が細く、中空軸（出力軸）との間に隙間が発生した場合、フレッチング摩耗が発生しやすくなり、その摩耗粉がオイルシールに噛み込み、グリース漏れが発生する場合があります。
(2) 被動軸長さが短い場合、中空軸（出力軸）に無理な力が作用し、振動やグリース漏れが発生する原因となる場合があります。
(3) 被動軸キー有効長さが短い場合、キー及びキー溝が損傷しやすくなります。

トルクアーム取付／フランジ取付

1. トルクアーム取付

（1）被動軸への取付
- 被動軸表面および中空軸内径に二硫化モリブデングリースを塗布し、減速機を被動軸に挿入してください。
- はめあいがかたい場合は、中空出力軸の端面を木製ハンマーで軽くたたいて挿入してください。この際、ケーシングは絶対にたたかないでください。また、右図のような治具を製作してご使用頂ければ、よりスムーズに挿入できます。
- 中空軸を、JIS H8 公差によって製作しています。被動軸の推奨寸法公差は以下の通りです。
  均一荷重で衝撃が作用しない場合……JIS h6 または js6
  衝撃荷重がある場合や、ラジアル荷重が大きい場合…JIS js6 または k6
- スナップリングのサイズは、JIS B2804 C 形止め輪に依ります。

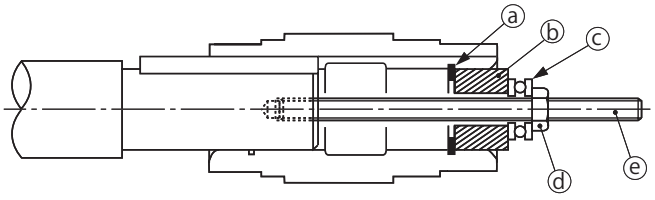

ⓐ……止め輪
ⓑ……スペーサ　　ⓓ……ナット
ⓒ……スラスト軸受　ⓔ……両切ボルト

図L2

ご注意

(1) 金属製ハンマーは使用しないでください。金属製ハンマーで中空軸（出力軸）端面を叩いた場合、オイルシールの接触が不均一になって、グリース漏れが発生する原因となる場合があります。
(2) 被動軸が中空軸にカジリながら組み付いた場合も、中空軸が変形し、グリース漏れが発生する原因となる場合があります。
(3) ケーシングおよびオイルシールを叩いた場合も、ケーシングの損傷、変形およびオイルシール損傷により、グリース漏れが発生する場合があります。

（2）被動軸への減速機の固定…減速機を必ず被動軸に固定してください。
　a）減速機が機械側に動かない固定方法（例　図 L3 ～図 L5）

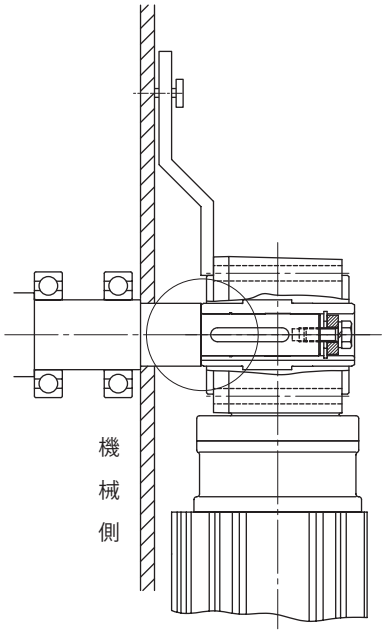

図 L3　段付軸による固定

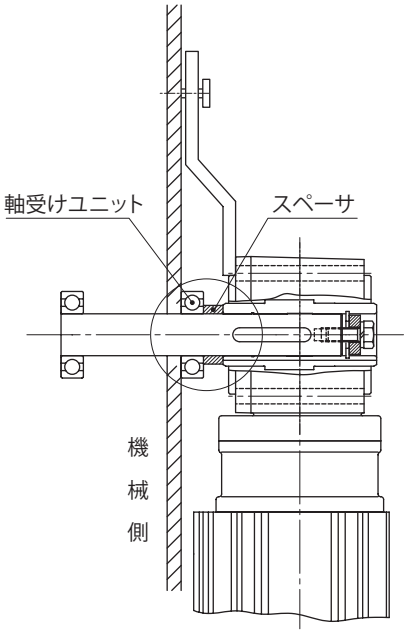

図 L4　スペーサによる固定
（被動軸段なし）

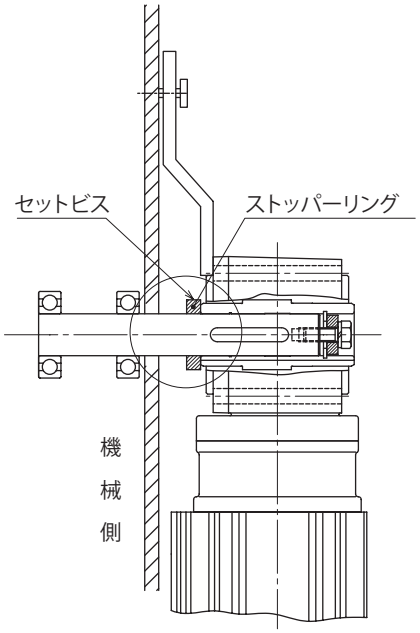

図 L5　セットビスとストッパーによる
（被動軸段なし）

b）減速機が反機械側に動かない固定方法（例　図 L6 ～図 L8）

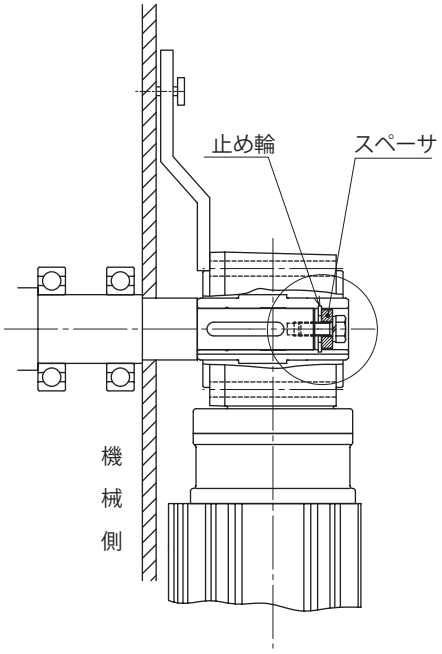

図 L6　スペーサと止め輪による固定

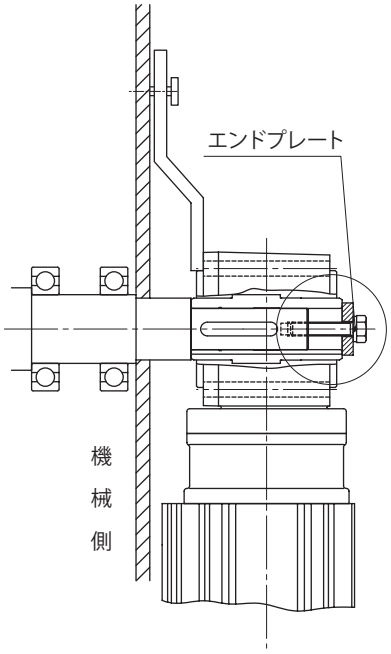

図 L7　エンドプレートによる固定

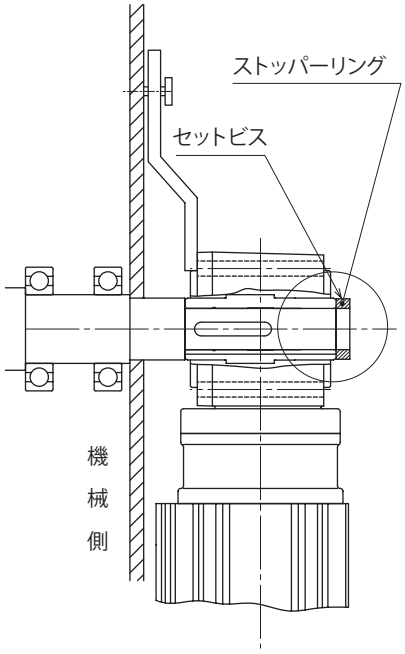

図 L8　セットビスとストッパーリングによる固定

(3) トルクアームの回り止め

トルクアームは減速機ケースの被動機械側に取り付けてください。減速機ケースへの取付には、六角穴付ボルトをご使用ください。

（表 L9 参照）

トルクアームの回り止め部には減速機と被動軸の間に余分な力が掛からぬ様、自由度をもたせてください。回り止めボルトで決してトルクアームを固定しないでください。回り止めボルト、トルクアーム、減速機、機械側の破損の原因となります。

始動・停止頻度が多い場合及び、正逆の繰り返し運転の場合等は衝撃による部品の摩擦を防ぐためにトルクアームと取付ボルト（またはスペーサー）の間にゴムブッシュ等の緩和材をご使用ください。

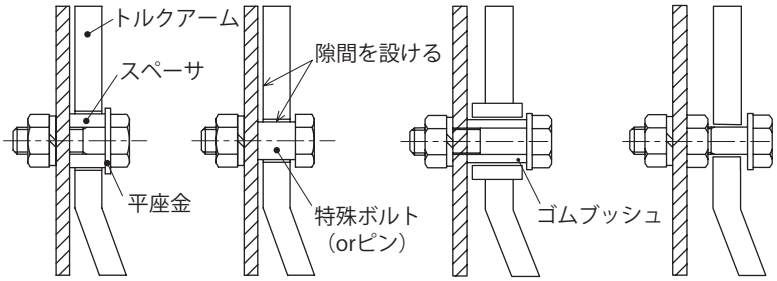

※ 隙間は機械の動きに合わせて無理な力および接触が掛からない寸法に調節ください。

良い例

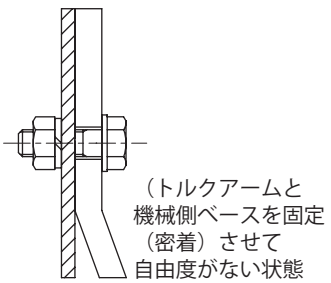

回り止めボルトや機械、減速機に無理な力が働き破損の原因となります。

悪い例

図 L9　回り止め部取付例（A 部）

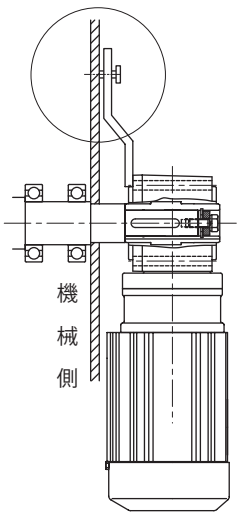

表 L9 六角穴付ボルトサイズ（減速機ケース取付用）

枠番	ボルト
1310,1320	M10
1410,1420 1510,1520,1521,1522	M12
1530, 1531	M16
1630,1631,1632 1633,1634,1640	M20

ご注意

(1) 減速機の中空軸は、必ず固定させてください。減速機中空軸が固定されていない場合、減速機運転時の振動および機械側からの振動により、中空軸も振動してオイルシールの密封性が不均一となり、グリース漏れの原因となる場合があります。また、上記原因で減速機内部が破損する場合もあります。

(2) ストッパーリングや止め輪との間に隙間がある場合も、振動が発生する場合があります。

(3) トルクアームの回り止め部を固定すると、被動軸の動き対し、ケーシング側が追従できなくなり、中空軸に無理な力が発生し、オイルシールからグリス漏れが発生したり、減速機が破損する原因となる場合があります。

(4) 被動軸からの取り外し
ケーシングと中空出力軸の間に余分な力がかからないようご注意ください。右図の様な治具をご使用して頂ければ、よりスムーズに取り外すことができます。

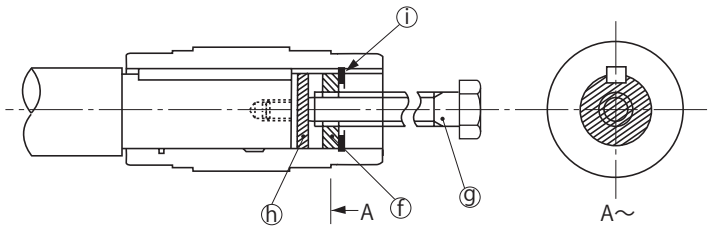

ⓕ……スペーサ
ⓖ……上ボルト
ⓗ……円板
ⓘ……止め輪

注）取付け、固定、および取外し用の部品はお客様でご用意下さい。

図 L10

2. フランジ取付

フランジ取付をする場合、先に減速機を取付け、その後被動軸を中空軸に組付けてください。
次に、被動軸に軸受ユニットを組付け、軸振れが無いことを確認し、軸受ユニットを固定してください。

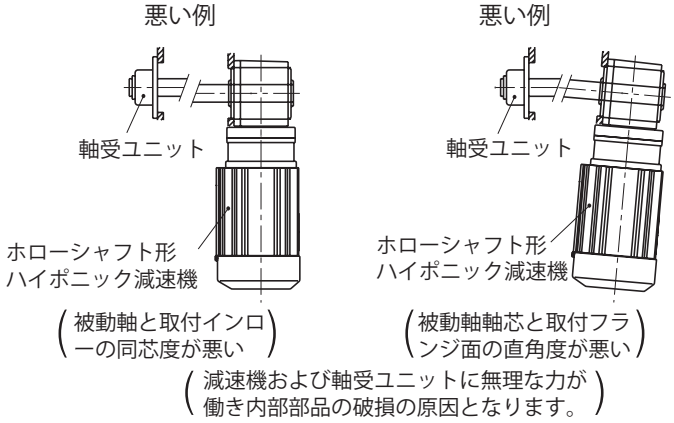

図 L11　フランジ取付面

MEMO

ハイポニック減速機®

中空軸

RNYMタイプ

プレミアム効率
三相モータ

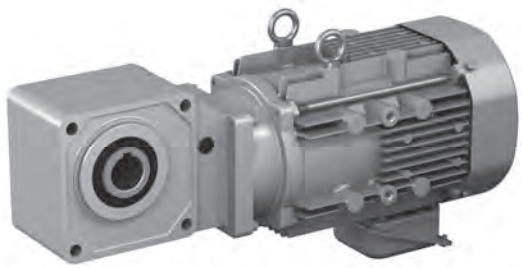

モータ容量	減速比範囲			頁
0.75kW	5	▶	1440	L20
1.1kW	5	▶	240	L24
1.5kW	5	▶	240	L26
2.2kW	5	▶	240	L29
3.0kW	5	▶	60	L32
3.7kW	5	▶	60	L34
5.5kW	5	▶	40	L36
7.5kW	5	▶	25	L37
11kW	5	▶	20	L38

0.75kW　中空軸・RNYM タイプ　プレミアム効率三相モータ（屋内形・屋外形 / ブレーキ無・ブレーキ付）

減速比	出力回転数 r/min 50Hz	出力回転数 r/min 60Hz	容量記号	枠番	補助形式	減速比	出力トルク Tout N・m 50Hz	出力トルク Tout N・m 60Hz	出力トルク Tout kgf・m 50Hz	出力トルク Tout kgf・m 60Hz	SF	出力軸許容ラジアル荷重 Pro N 50Hz	出力軸許容ラジアル荷重 Pro N 60Hz	出力軸許容ラジアル荷重 Pro kgf 50Hz	出力軸許容ラジアル荷重 Pro kgf 60Hz	寸法図
				（形式記号詳細 L6 頁）												
5	290	350	RNYM	1	1310	EP (-B) 5	21.0	17.4	2.14	1.78	2.05	1470	1370	150	140	図 L1
5				1	1320	EP (-B) 5					1.07	1470	1370	150	140	図 L2
5				1	1420	EP (-B) 5					2.05	2160	2060	220	210	図 L3
7	207	250		1	1310	EP (-B) 7	29.4	24.4	3.00	2.49	2.05	1670	1570	170	160	図 L1
7				1	1320	EP (-B) 7					1.07	1670	1570	170	160	図 L2
7				1	1420	EP (-B) 7					2.05	2450	2300	250	235	図 L3
10	145	175		1	1310	EP (-B) 10	42.0	34.8	4.29	3.55	1.07	1810	1720	185	175	図 L1
10				1	1320	EP (-B) 10					1.07	1810	1720	185	175	図 L2
10				1	1420	EP (-B) 10					2.05	2750	2600	280	265	図 L3
12	121	146		1	1320	EP (-B) 12	50.4	41.8	5.14	4.26	1.07	1910	1810	195	185	図 L2
12				1	1420	EP (-B) 12					2.05	2840	2750	290	280	図 L3

注）1. 出力回転数は、モータ回転数 50Hz：1450r/min, 60Hz：1750r/min としたときの代表値です。詳細は技術資料 M23 頁を参照ください。
2. 出力軸許容ラジアル荷重は、出力軸端より 20mm の位置の値です。
3. 形式及び SF 欄が□になっている機種は、均一負荷、運転時間 10 時間／日における標準組合せです。
4. （ ）内はブレーキ付の形式を示します。

仕様記号の□は、200V 級は "2"、400V 級は "4" が入ります。詳細は L7 頁をご参照ください。( ) 内はブレーキ付の形式、寸法、質量を示します。

図 L1　RNYM1-1310-EP-5~10 / 仕様記号 (RNYM1-1310-EP-B-5~10 / 仕様記号)

質量 kg	屋内形	屋外形
	19(24)	20(25)

仕様記号	屋内形	屋外形
	J □ NSBB	J □ ASBB

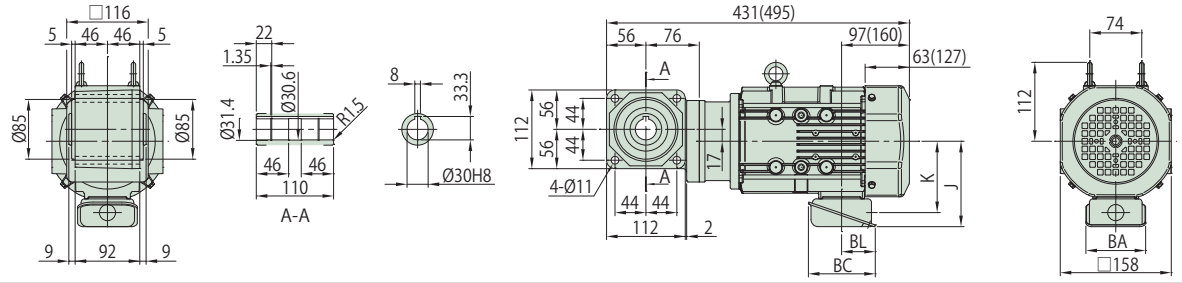

図 L2　RNYM1-1320-EP-5~12 / 仕様記号 (RNYM1-1320-EP-B-5~12 / 仕様記号)

質量 kg	屋内形	屋外形
	20(25)	21(26)

仕様記号	屋内形	屋外形
	J □ NSBB	J □ ASBB

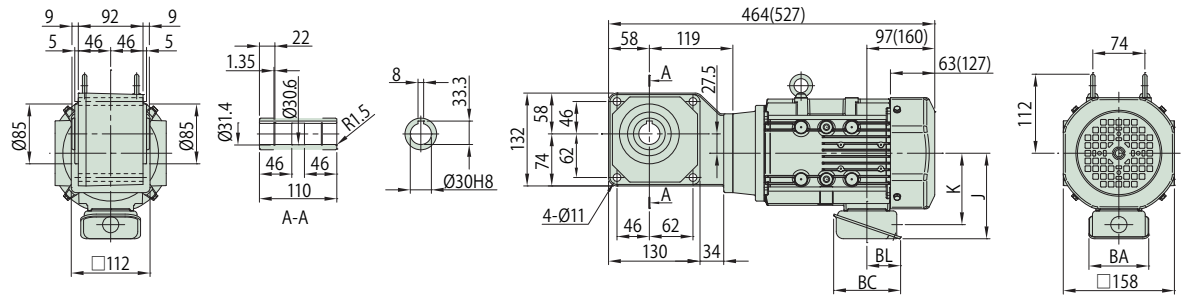

図 L3　RNYM1-1420-EP-5~12 / 仕様記号 (RNYM1-1420-EP-B-5~12 / 仕様記号)

質量 kg	屋内形	屋外形
	24(29)	25(30)

仕様記号	屋内形	屋外形
	J □ NSBB	J □ ASBB

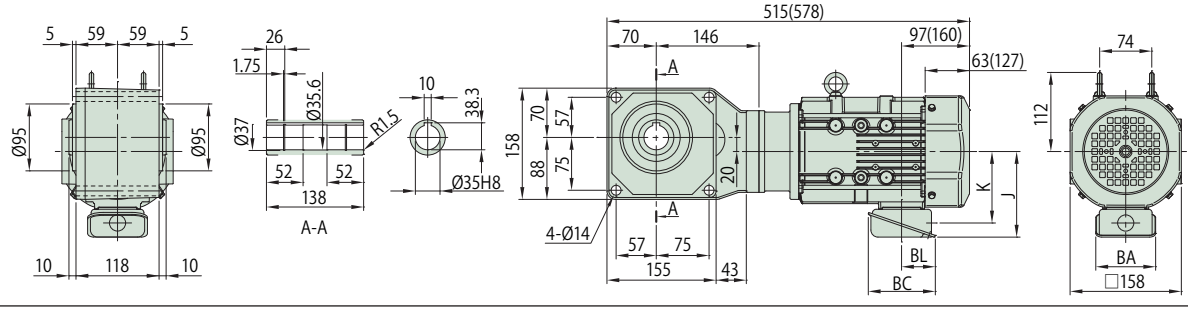

注）1. 出力軸径寸法：寸法公差は、JIS B 0401-1998 "H8" です。
2. 軸端キー寸法：寸法公差は、JIS B1301-1996（ISO）キー及びキー溝 平行キー（普通形）に準拠しています。
3. 出力軸部の詳細寸法は、技術資料 M14 頁をご参照ください。
4. 本製品には出力軸部用安全カバーが付属されます。安全カバーの寸法等詳細は、技術資料 M20 頁をご参照ください。
5. 取付時にインロー部をご使用される場合は、ご照会ください。
6. 本寸法図の寸法および質量は、予告無しに変更することがあります。

	J	K	BA	BC	BL
屋内形	122	102	85	95	48
屋外形	149	112	100	131	75

減速比	出力回転数 r/min 50Hz	出力回転数 r/min 60Hz	容量記号	枠番	補助形式	減速比	出力トルク Tout N・m 50Hz	出力トルク Tout N・m 60Hz	出力トルク Tout kgf・m 50Hz	出力トルク Tout kgf・m 60Hz	SF	出力軸許容ラジアル荷重 Pro N 50Hz	出力軸許容ラジアル荷重 Pro N 60Hz	出力軸許容ラジアル荷重 Pro kgf 50Hz	出力軸許容ラジアル荷重 Pro kgf 60Hz	寸法図
			（形式記号詳細 L6 頁）													
15	96.7	117	RNYM	1	1320	15	63.1	52.2	6.43	5.33	1.07	2060	1960	210	200	図 L4
15				1	1420	15					2.05	3090	2940	315	300	図 L5
20	72.5	87.5		1	1320	20	84.1	69.7	8.57	7.10	1.07	2260	2160	230	220	図 L4
20				1	1420	20					2.05	3330	3190	340	325	図 L5
25	58.0	70.0		1	1320	25	105	87.1	10.7	8.88	1.07	2350	2260	240	230	図 L4
25				1	1420	25					2.05	3530	3380	360	345	図 L5
30	48.3	58.3		1	1320	30	126	104	12.9	10.7	1.07	2450	2350	250	240	図 L4
30				1	1420	30					2.05	3730	3580	380	365	図 L5
40	36.3	43.8		1	1420	40	168	139	17.1	14.2	1.07	3970	3820	405	390	図 L5
40				1	1520	40					2.05	5740	5540	585	565	図 L6
50	29.0	35.0		1	1420	50	210	174	21.4	17.8	1.07	4170	4020	425	410	図 L5
50				1	1520	50					2.05	6030	5830	615	595	図 L6
60	24.2	29.2		1	1420	60	252	209	25.7	21.3	1.07	4310	4170	440	425	図 L5
60				1	1520	60					2.05	6230	6030	635	615	図 L6

注）1. 出力回転数は、モータ回転数 50Hz：1450r/min, 60Hz：1750r/min としたときの代表値です。詳細は技術資料 M23 頁を参照ください。
2. 出力軸許容ラジアル荷重は、出力軸端より 20mm の位置の値です。
3. 形式及び SF 欄が□になっている機種は、均一負荷、運転時間 10 時間／日における標準組合せです。
4. （ ）内はブレーキ付の形式を示します。

仕様記号の□は、200V 級は "2"、400V 級は "4" が入ります。詳細は L7 頁をご参照ください。( ) 内はブレーキ付の形式、寸法、質量を示します。

図 L4

RNYM1-1320-EP-15~30 / 仕様記号
(RNYM1-1320-EP-B-15~30 / 仕様記号)

質量 kg	屋内形	屋外形
	20(25)	21(26)

仕様記号	屋内形	屋外形
	J □ NSBB	J □ ASBB

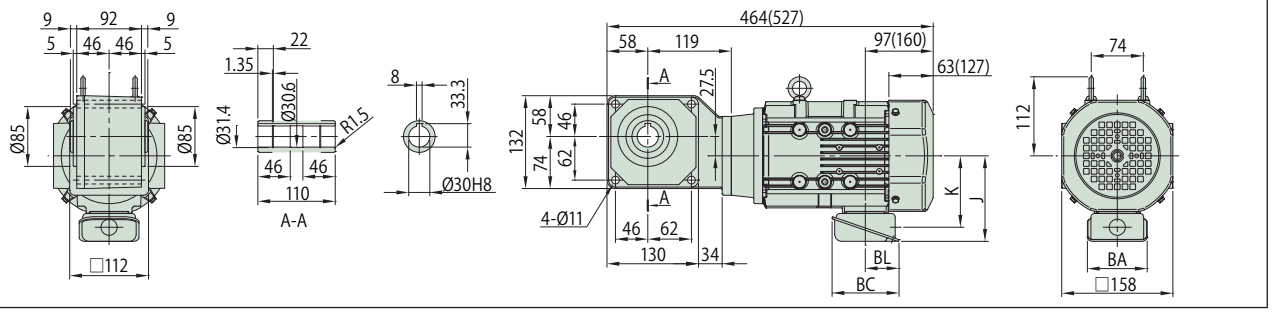

図 L5

RNYM1-1420-EP-15~60 / 仕様記号
(RNYM1-1420-EP-B-15~60 / 仕様記号)

質量 kg	屋内形	屋外形
	24(29)	25(30)

仕様記号	屋内形	屋外形
	J □ NSBB	J □ ASBB

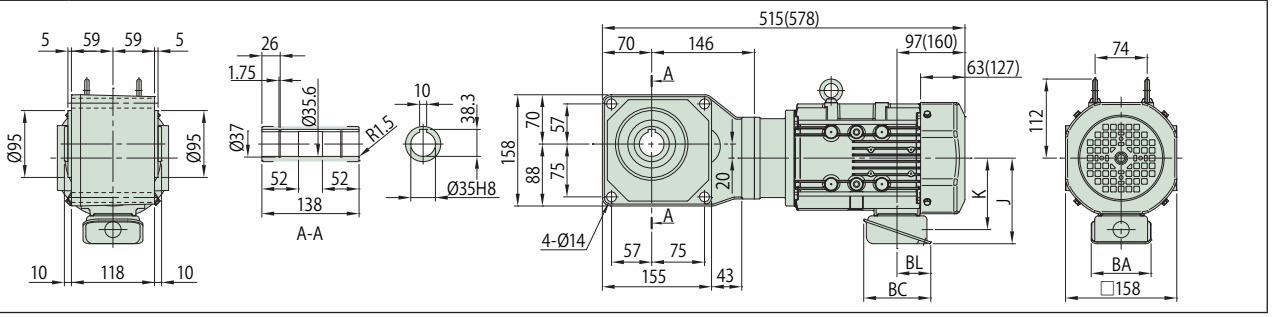

図 L6

RNYM1-1520-EP-40~60 / 仕様記号
(RNYM1-1520-EP-B-40~60 / 仕様記号)

質量 kg	屋内形	屋外形
	31(36)	32(37)

仕様記号	屋内形	屋外形
	J □ NSBB	J □ ASBB

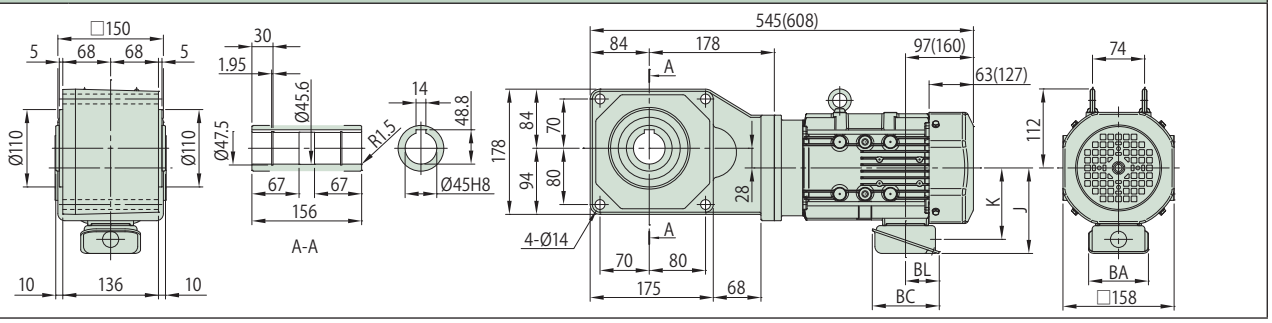

注）1. 出力軸径寸法：寸法公差は、JIS B 0401-1998 "H8" です。
2. 軸端キー寸法：寸法公差は、JIS B1301-1996（ISO）キー及びキー溝 平行キー（普通形）に準拠しています。
3. 出力軸部の詳細寸法は、技術資料 M14 頁をご参照ください。
4. 本製品には出力軸部用安全カバーが付属されます。安全カバーの寸法等詳細は、技術資料 M20 頁をご参照ください。
5. 取付時にインロー部をご使用される場合は、ご照会ください。
6. 本寸法図の寸法および質量は、予告無しに変更することがあります。

	J	K	BA	BC	BL
屋内形	122	102	85	95	48
屋外形	149	112	100	131	75

0.75kW　中空軸・RNYM タイプ　プレミアム効率三相モータ（屋内形・屋外形 / ブレーキ無・ブレーキ付）

減速比	出力回転数 r/min 50Hz	出力回転数 r/min 60Hz	容量記号	枠番	補助形式	減速比	出力トルク Tout N・m 50Hz	出力トルク Tout N・m 60Hz	出力トルク Tout kgf・m 50Hz	出力トルク Tout kgf・m 60Hz	SF	出力軸許容ラジアル荷重 Pro N 50Hz	出力軸許容ラジアル荷重 Pro N 60Hz	出力軸許容ラジアル荷重 Pro kgf 50Hz	出力軸許容ラジアル荷重 Pro kgf 60Hz	寸法図
				（形式記号詳細 L6 頁）												
80	18.1	21.9	RNYM	1	1530	EP (-B)	80	336	279	34.3	28.4	1.07	6230	6130	635	625	図 L1
80				1	1531	EP (-B)	80					2.05	6230	6130	635	625	図 L2
100	14.5	17.5		1	1530	EP (-B)	100	420	348	42.9	35.5	1.07	6230	6230	635	635	図 L1
100				1	1630	EP (-B)	100					2.93	9810	9810	1000	1000	図 L3
120	12.1	14.6		1	1530	EP (-B)	120	504	418	51.4	42.6	1.07	6230	6230	635	635	図 L1
120				1	1630	EP (-B)	120					2.93	9810	9810	1000	1000	図 L3

注）1. 出力回転数は、モータ回転数 50Hz：1450r/min, 60Hz：1750r/min としたときの代表値です。詳細は技術資料 M23 頁を参照ください。
2. 出力軸許容ラジアル荷重は、出力軸端より 20mm の位置の値です。
3. 形式及び SF 欄が□になっている機種は、均一負荷、運転時間 10 時間／日における標準組合せです。
4. （ ）内はブレーキ付の形式を示します。

仕様記号の□は、200V 級は "2"、400V 級は "4" が入ります。詳細は L7 頁をご参照ください。( ) 内はブレーキ付の形式、寸法、質量を示します。

図 L1　RNYM1-1530-EP-80~120 / 仕様記号 (RNYM1-1530-EP-B-80~120 / 仕様記号)

質量 kg	屋内形	屋外形
	32(37)	33(38)

仕様記号	屋内形	屋外形
	J □ NSBB	J □ ASBB

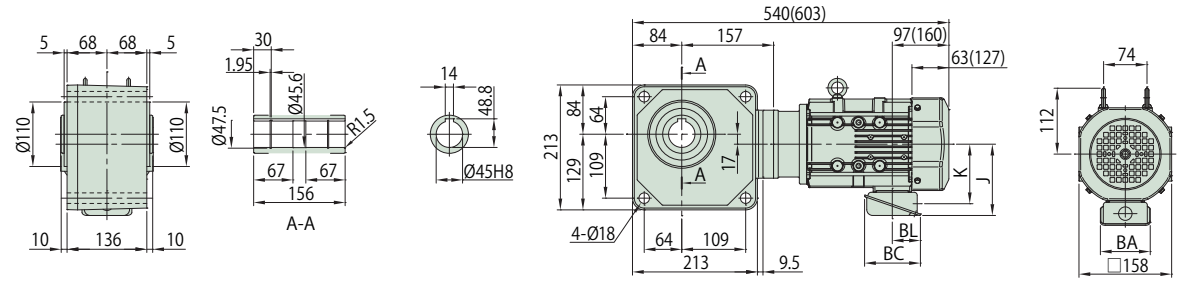

図 L2　RNYM1-1531-EP-80 / 仕様記号 (RNYM1-1531-EP-B-80 / 仕様記号)

質量 kg	屋内形	屋外形
	32(37)	33(38)

仕様記号	屋内形	屋外形
	J □ NSBB	J □ ASBB

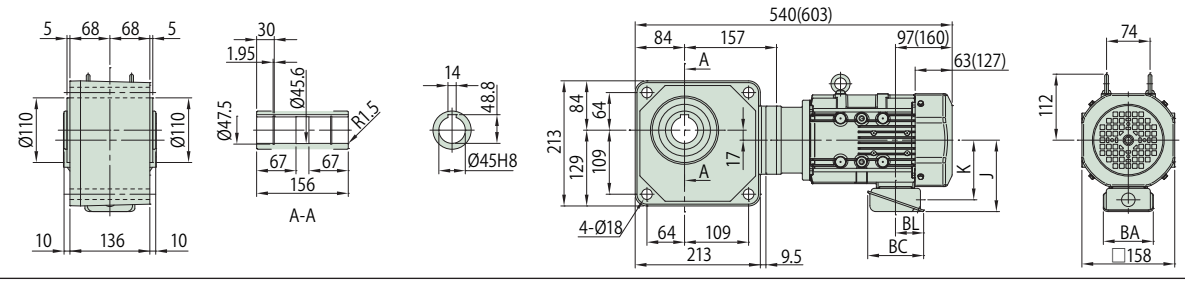

図 L3　RNYM1-1630-EP-100~120 / 仕様記号 (RNYM1-1630-EP-B-100~120 / 仕様記号)

質量 kg	屋内形	屋外形
	54(59)	55(60)

仕様記号	屋内形	屋外形
	J □ NSBB	J □ ASBB

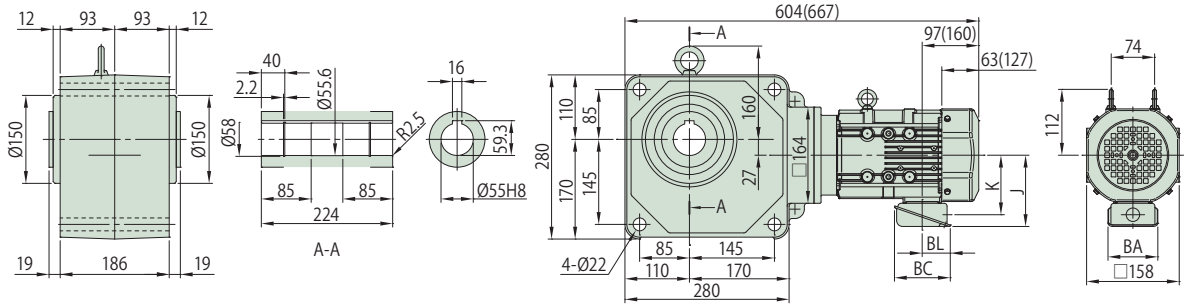

注）1. 出力軸径寸法：寸法公差は、JIS B 0401-1998 "H8" です。
2. 軸端キー寸法：寸法公差は、JIS B1301-1996（ISO）キー及びキー溝 平行キー（普通形）に準拠しています。
3. 出力軸部の詳細寸法は、技術資料 M14 頁をご参照ください。
4. 本製品には出力軸部用安全カバーが付属されます。安全カバーの寸法等詳細は、技術資料 M20 頁をご参照ください。
5. 取付時にインロー部をご使用される場合は、ご照会ください。
6. 本寸法図の寸法および質量は、予告無しに変更することがあります。

	J	K	BA	BC	BL
屋内形	122	102	85	95	48
屋外形	149	112	100	131	75

中空軸・RNYM タイプ
プレミアム効率三相モータ（屋内形・屋外形 / ブレーキ無・ブレーキ付）

0.75kW

減速比	出力回転数 r/min 50Hz	出力回転数 r/min 60Hz	容量記号 – 枠番 – 補助形式 – 減速比（形式記号詳細 L6 頁）	出力トルク Tout N・m 50Hz	出力トルク Tout N・m 60Hz	出力トルク Tout kgf・m 50Hz	出力トルク Tout kgf・m 60Hz	SF	出力軸許容ラジアル荷重 Pro N 50Hz	出力軸許容ラジアル荷重 Pro N 60Hz	出力軸許容ラジアル荷重 Pro kgf 50Hz	出力軸許容ラジアル荷重 Pro kgf 60Hz	寸法図
150	9.67	11.7	RNYM 1 - 1530 - EP (-B) - 150	631	522	64.3	53.3	1.07	6230	6230	635	635	図 L4
150			1 - 1631 - EP (-B) - 150					2.35	9810	9810	1000	1000	図 L5
200	7.25	8.75	1 - 1530 - EP (-B) - 200	732	697	74.6	71.0	*	6230	6230	635	635	図 L4
200			1 - 1631 - EP (-B) - 200	841	697	85.7	71.0	1.76	9810	9810	1000	1000	図 L5
240	6.04	7.29	1 - 1530 - EP (-B) - 240	732	732	74.6	74.6	*	6230	6230	635	635	図 L4
240			1 - 1631 - EP (-B) - 240	1010	836	103	85.2	1.47	9810	9810	1000	1000	図 L5
300	4.83	5.83	1 - 1640 - EP (-B) - 300	1190	983	121	100	1.07	9810	9810	1000	1000	図 L6
360	4.03	4.86	1 - 1640 - EP (-B) - 360	1420	1180	145	120	1.04	9810	9810	1000	1000	
480	3.02	3.65	1 - 1640 - EP (-B) - 480	1480	1480	151	151	*	9810	9810	1000	1000	
600	2.42	2.92	1 - 1640 - EP (-B) - 600	1480	1480	151	151	*	9810	9810	1000	1000	
720	2.01	2.43	1 - 1640 - EP (-B) - 720	1480	1480	151	151	*	9810	9810	1000	1000	
900	1.61	1.94	1 - 1640 - EP (-B) - 900	1480	1480	151	151	*	9810	9810	1000	1000	
1200	1.21	1.46	1 - 1640 - EP (-B) - 1200	1480	1480	151	151	*	9810	9810	1000	1000	
1440	1.01	1.22	1 - 1640 - EP (-B) - 1440	1480	1480	151	151	*	9810	9810	1000	1000	

注）1. 出力回転数は、モータ回転数 50Hz：1450r/min, 60Hz：1750r/min としたときの代表値です。詳細は技術資料 M23 頁を参照ください。
2. 出力軸許容ラジアル荷重は、出力軸端より 20mm の位置の値です。
3. 形式及び SF 欄が□になっている機種は、均一負荷、運転時間 10 時間／日における標準組合せです。
4. SF 欄に * が付いている場合はモータの全容量 kW まで負荷をかけると過負荷となりますので出力トルク欄の値以内でご使用ください。
5. ( ) 内はブレーキ付の形式を示します。

仕様記号の□は、200V 級は "2"、400V 級は "4" が入ります。詳細は L7 頁をご参照ください。( ) 内はブレーキ付の形式、寸法、質量を示します。

図 L4

RNYM1-1530-EP-150~240 / 仕様記号
(RNYM1-1530-EP-B-150~240 / 仕様記号)

質量 kg	屋内形	屋外形
	32(37)	33(38)

仕様記号	屋内形	屋外形
	J □ NSBB	J □ ASBB

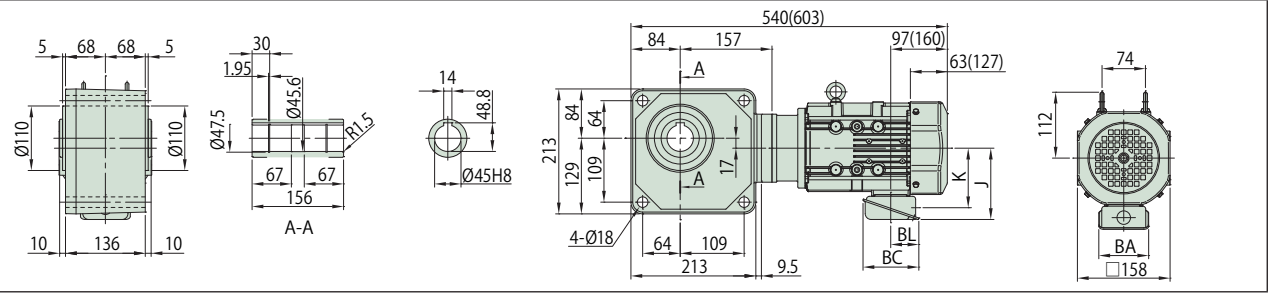

図 L5

RNYM1-1631-EP-150~240 / 仕様記号
(RNYM1-1631-EP-B-150~240 / 仕様記号)

質量 kg	屋内形	屋外形
	55(60)	56(61)

仕様記号	屋内形	屋外形
	J □ NSBB	J □ ASBB

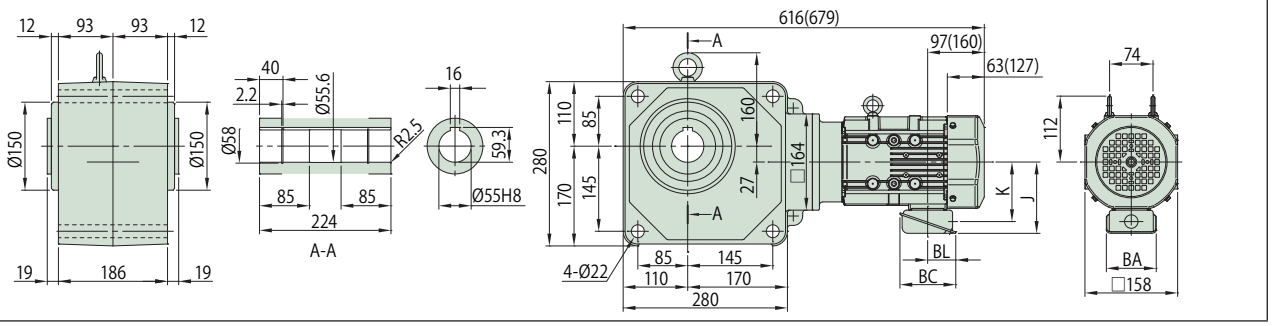

図 L6

RNYM1-1640-EP-300~1440 / 仕様記号
(RNYM1-1640-EP-B-300~1440 / 仕様記号)

質量 kg	屋内形	屋外形
	73(78)	74(79)

仕様記号	屋内形	屋外形
	J □ NSBB	J □ ASBB

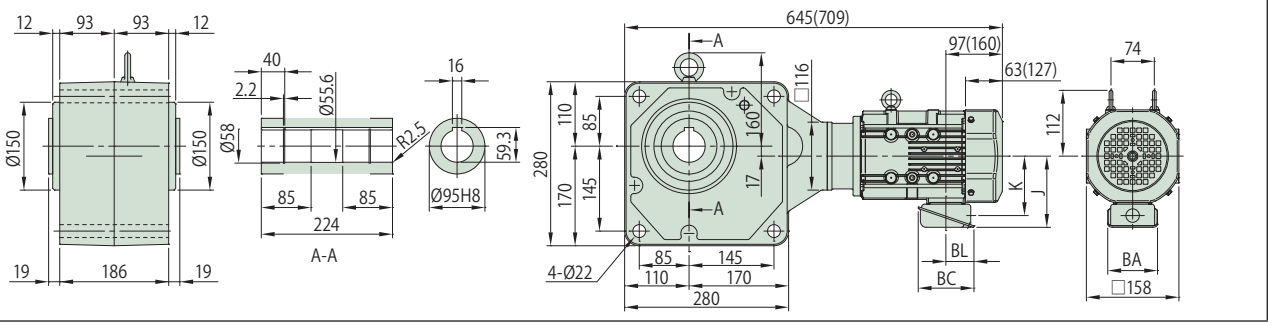

注）1. 出力軸径寸法：寸法公差は、JIS B 0401-1998 "H8" です。
2. 軸端キー寸法：寸法公差は、JIS B1301-1996（ISO）キー及びキー溝 平行キー（普通形）に準拠しています。
3. 出力軸部の詳細寸法は、技術資料 M14 頁をご参照ください。
4. 本製品には出力軸部用安全カバーが付属されます。安全カバーの寸法等詳細は、技術資料 M20 頁をご参照ください。
5. 取付時にインロー部をご使用される場合は、ご照会ください。
6. 本寸法図の寸法および質量は、予告無しに変更することがあります。

	J	K	BA	BC	BL
屋内形	122	102	85	95	48
屋外形	149	112	100	131	75

減速比	出力回転数 r/min 50Hz	出力回転数 r/min 60Hz	容量記号 – 枠番 – 補助形式 – 減速比（形式記号詳細 L6 頁）	出力トルク Tout N・m 50Hz	出力トルク Tout N・m 60Hz	出力トルク Tout kgf・m 50Hz	出力トルク Tout kgf・m 60Hz	SF	出力軸許容ラジアル荷重 Pro N 50Hz	出力軸許容ラジアル荷重 Pro N 60Hz	出力軸許容ラジアル荷重 Pro kgf 50Hz	出力軸許容ラジアル荷重 Pro kgf 60Hz	寸法図
5	290	350	RNYM 1H - 1410 - EP (-B) - 5	30.8	25.5	3.14	2.60	2.00	2160	2060	220	210	図 L1
5			1H - 1420 - EP (-B) - 5					1.40					図 L2
7	207	250	1H - 1410 - EP (-B) - 7	43.2	35.8	4.40	3.65	2.00	2450	2300	250	235	図 L1
7			1H - 1420 - EP (-B) - 7					1.40					図 L2
10	145	175	1H - 1410 - EP (-B) - 10	61.7	51.1	6.29	5.21	1.40	2750	2600	280	265	図 L1
10			1H - 1420 - EP (-B) - 10					1.40					図 L2
12	121	146	1H - 1420 - EP (-B) - 12	74.0	61.3	7.54	6.25	1.40	2840	2750	290	280	
15	96.7	117	1H - 1420 - EP (-B) - 15	92.5	76.6	9.43	7.81	1.40	3090	2940	315	300	
20	72.5	87.5	1H - 1420 - EP (-B) - 20	123	102	12.6	10.4	1.40	3330	3190	340	325	図 L2
25	58.0	70.0	1H - 1420 - EP (-B) - 25	154	128	15.7	13.0	1.40	3530	3380	360	345	
30	48.3	58.3	1H - 1420 - EP (-B) - 30	185	153	18.9	15.6	1.40	3730	3580	380	365	
40	36.3	43.8	1H - 1520 - EP (-B) - 40	247	204	25.1	20.8	1.40	5740	5540	585	565	
50	29.0	35.0	1H - 1520 - EP (-B) - 50	308	255	31.4	26.0	1.40	6030	5830	615	595	図 L3
60	24.2	29.2	1H - 1520 - EP (-B) - 60	370	307	37.7	31.3	1.40	6230	6030	635	615	

注）1. 出力回転数は、モータ回転数 50Hz：1450r/min, 60Hz：1750r/min としたときの代表値です。詳細は技術資料 M23 頁を参照ください。
2. 出力軸許容ラジアル荷重は、出力軸端より 20mm の位置の値です。
3. ( ) 内はブレーキ付の形式を示します。

仕様記号の□は、200V 級は "2"、400V 級は "4" が入ります。詳細は L7 頁をご参照ください。( ) 内はブレーキ付の形式、寸法、質量を示します。

図 L1

RNYM1H-1410-EP-5~10 / 仕様記号
(RNYM1H-1410-EP-B-5~10 / 仕様記号)

質量 kg	屋内形	屋外形
	27(33)	28(34)

仕様記号	屋内形	屋外形
	J □ NSBB	J □ ASBB

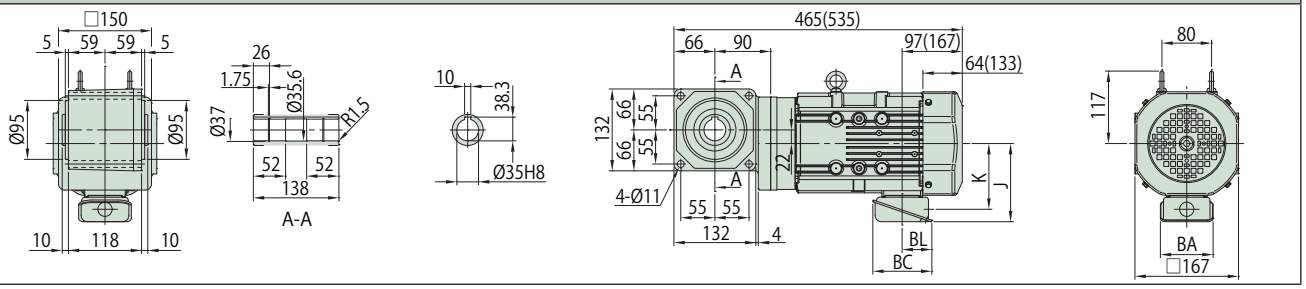

図 L2

RNYM1H-1420-EP-5~30 / 仕様記号
(RNYM1H-1420-EP-B-5~30 / 仕様記号)

質量 kg	屋内形	屋外形
	29(35)	30(36)

仕様記号	屋内形	屋外形
	J □ NSBB	J □ ASBB

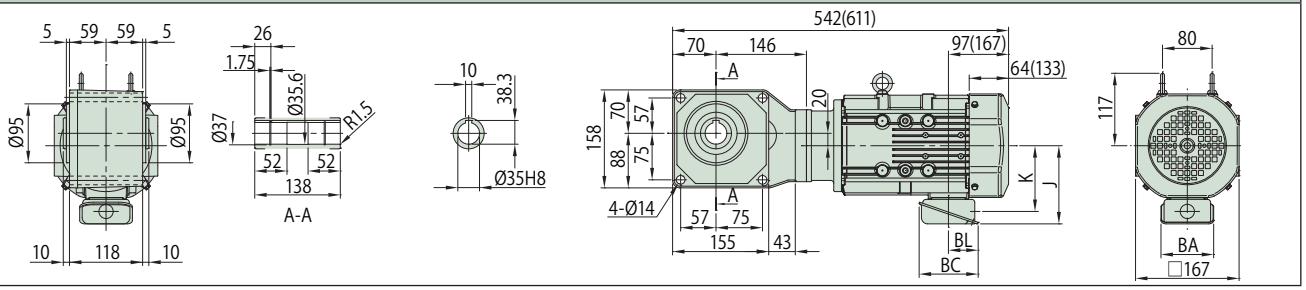

図 L3

RNYM1H-1520-EP-40~60 / 仕様記号
(RNYM1H-1520-EP-B-40~60 / 仕様記号)

質量 kg	屋内形	屋外形
	36(42)	37(43)

仕様記号	屋内形	屋外形
	J □ NSBB	J □ ASBB

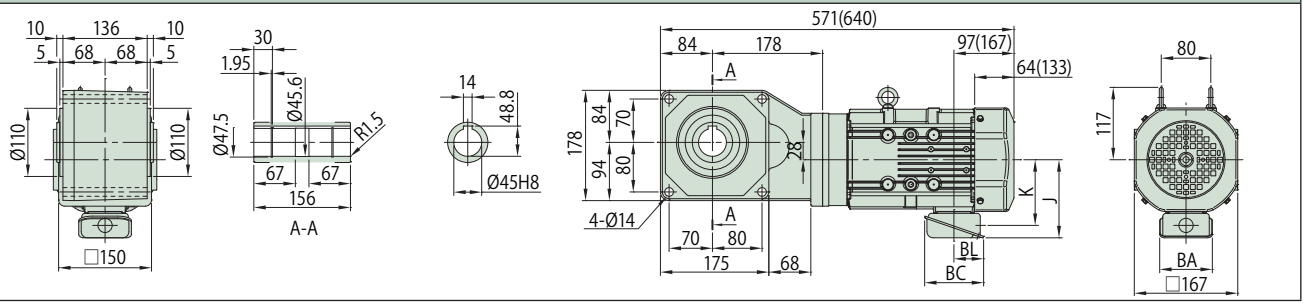

注）1. 出力軸径寸法：寸法公差は、JIS B 0401-1998 "H8" です。
2. 軸端キー寸法：寸法公差は、JIS B1301-1996（ISO）キー及びキー溝 平行キー（普通形）に準拠しています。
3. 出力軸部の詳細寸法は、技術資料 M14 頁をご参照ください。
4. 本製品には出力軸部用安全カバーが付属されます。安全カバーの寸法等詳細は、技術資料 M20 頁をご参照ください。
5. 取付時にインロー部をご使用される場合は、ご照会ください。
6. 本寸法図の寸法および質量は、予告無しに変更することがあります。

	J	K	BA	BC	BL
屋内形	126	106	85	95	48
屋外形	153	117	100	131	75

中空軸・RNYM タイプ
プレミアム効率三相モータ（屋内形・屋外形 / ブレーキ無・ブレーキ付）

1.1kW

減速比	出力回転数 r/min 50Hz	出力回転数 r/min 60Hz	容量記号	枠番	補助形式	減速比	出力トルク Tout N・m 50Hz	出力トルク Tout N・m 60Hz	出力トルク Tout kgf・m 50Hz	出力トルク Tout kgf・m 60Hz	SF	出力軸許容ラジアル荷重 Pro N 50Hz	出力軸許容ラジアル荷重 Pro N 60Hz	出力軸許容ラジアル荷重 Pro kgf 50Hz	出力軸許容ラジアル荷重 Pro kgf 60Hz	寸法図
			（形式記号詳細 L6 頁）													
80	18.1	21.9	RNYM	1H	1531	EP (-B) 80	493	409	50.3	41.7	1.40	6230	6130	635	625	図 L4
100	14.5	17.5		1H	1630	EP (-B) 100	617	511	62.9	52.1	2.00	9810	9810	1000	1000	図 L5
120	12.1	14.6		1H	1630	EP (-B) 120	740	613	75.4	62.5	2.00	9810	9810	1000	1000	
150	9.67	11.7		1H	1631	EP (-B) 150	925	766	94.3	78.1	1.60	9810	9810	1000	1000	
200	7.25	8.75		1H	1631	EP (-B) 200	1230	1020	126	104	1.20	9810	9810	1000	1000	図 L6
240	6.04	7.29		1H	1631	EP (-B) 240	1480	1230	151	125	1.00	9810	9810	1000	1000	

注）1. 出力回転数は、モータ回転数 50Hz：1450r/min, 60Hz：1750r/min としたときの代表値です。詳細は技術資料 M23 頁を参照ください。
2. 出力軸許容ラジアル荷重は、出力軸端より 20mm の位置の値です。
3. （ ）内はブレーキ付の形式を示します。

仕様記号の□は、200V 級は "2"、400V 級は "4" が入ります。詳細は L7 頁をご参照ください。( ) 内はブレーキ付の形式、寸法、質量を示します。

図 L4

RNYM1H-1531-EP-80 / 仕様記号
(RNYM1H-1531-EP-B-80 / 仕様記号)

質量 kg	屋内形	屋外形
	36(42)	37(43)

仕様記号	屋内形	屋外形
	J □ NSBB	J □ ASBB

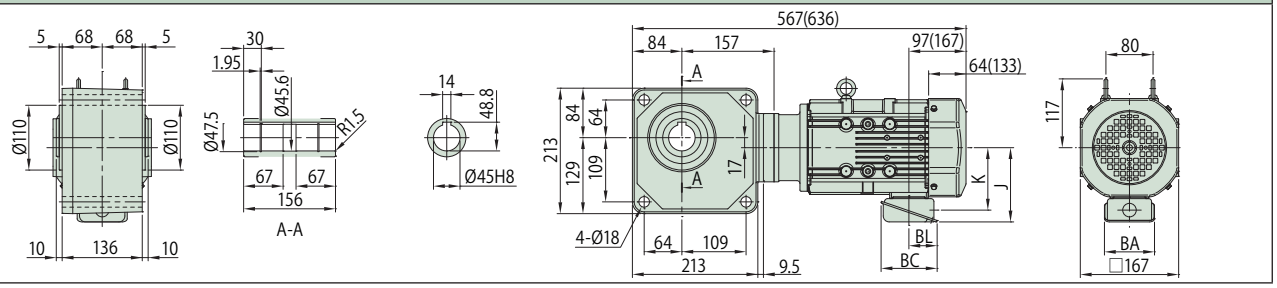

図 L5

RNYM1H-1630-EP-100~120 / 仕様記号
(RNYM1H-1630-EP-B-100~120 / 仕様記号)

質量 kg	屋内形	屋外形
	60(66)	61(67)

仕様記号	屋内形	屋外形
	J □ NSBB	J □ ASBB

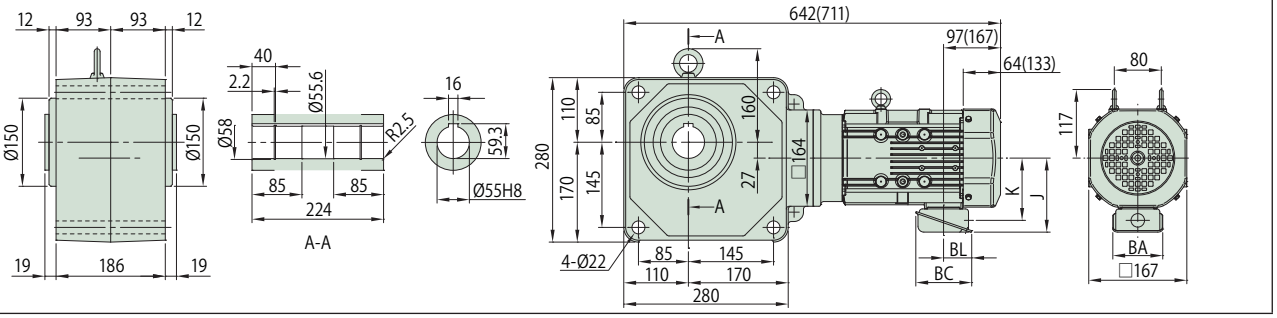

図 L6

RNYM1H-1631-EP-150~240 / 仕様記号
(RNYM1H-1631-EP-B-150~240 / 仕様記号)

質量 kg	屋内形	屋外形
	60(66)	61(67)

仕様記号	屋内形	屋外形
	J □ NSBB	J □ ASBB

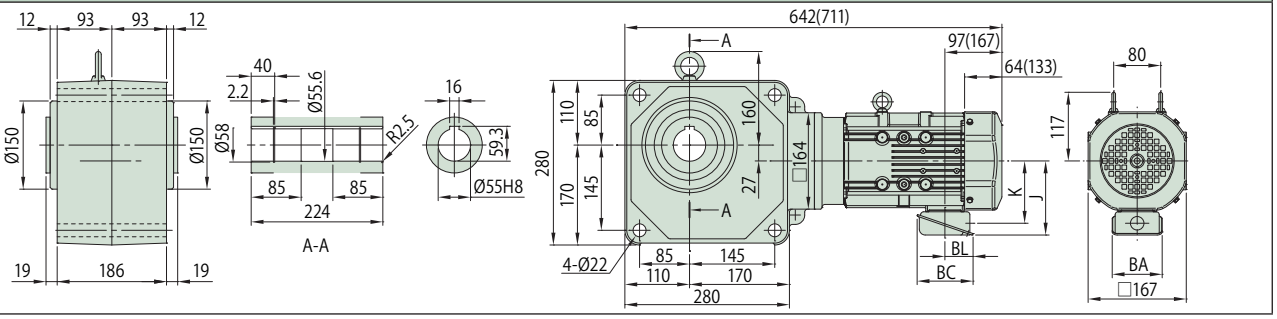

注）1. 出力軸径寸法：寸法公差は、JIS B 0401-1998 “H8” です。
2. 軸端キー寸法：寸法公差は、JIS B1301-1996（ISO）キー及びキー溝 平行キー（普通形）に準拠しています。
3. 出力軸部の詳細寸法は、技術資料 M14 頁をご参照ください。
4. 本製品には出力軸部用安全カバーが付属されます。安全カバーの寸法等詳細は、技術資料 M20 頁をご参照ください。
5. 取付時にインロー部をご使用される場合は、ご照会ください。
6. 本寸法図の寸法および質量は、予告無しに変更することがあります。

	J	K	BA	BC	BL
屋内形	126	106	85	95	48
屋外形	153	117	100	131	75

中空軸・RNYM タイプ
プレミアム効率三相モータ（屋内形・屋外形 / ブレーキ無・ブレーキ付）

減速比	出力回転数 r/min 50Hz	出力回転数 r/min 60Hz	容量記号 – 枠番 – 補助形式 – 減速比（形式記号詳細 L6 頁）	出力トルク Tout N・m 50Hz	出力トルク Tout N・m 60Hz	出力トルク Tout kgf・m 50Hz	出力トルク Tout kgf・m 60Hz	SF	出力軸許容ラジアル荷重 Pro N 50Hz	出力軸許容ラジアル荷重 Pro N 60Hz	出力軸許容ラジアル荷重 Pro kgf 50Hz	出力軸許容ラジアル荷重 Pro kgf 60Hz	寸法図
5	290	350	2 - 1410 - EP (-B) - 5	42.0	34.8	4.29	3.55	1.47	2160	2060	220	210	図 L1
5			2 - 1420 - EP (-B) - 5					1.03	2160	2060	220	210	図 L2
5			2 - 1520 - EP (-B) - 5					1.47	3140	2940	320	300	図 L3
7	207	250	2 - 1410 - EP (-B) - 7	58.9	48.8	6.00	4.97	1.47	2450	2300	250	235	図 L1
7			2 - 1420 - EP (-B) - 7					1.03	2450	2300	250	235	図 L2
7			RNYM 2 - 1520 - EP (-B) - 7					1.47	3530	3330	360	340	図 L3
10	145	175	2 - 1410 - EP (-B) - 10	84.1	69.7	8.57	7.10	1.03	2750	2600	280	265	図 L1
10			2 - 1420 - EP (-B) - 10					1.03	2750	2600	280	265	図 L2
10			2 - 1520 - EP (-B) - 10					1.47	3920	3730	400	380	図 L3
12	121	146	2 - 1420 - EP (-B) - 12	101	83.6	10.3	8.52	1.03	2840	2750	290	280	図 L2
12			2 - 1520 - EP (-B) - 12					1.47	4120	3970	420	405	図 L3

注）1. 出力回転数は、モータ回転数 50Hz：1450r/min, 60Hz：1750r/min としたときの代表値です。詳細は技術資料 M23 頁を参照ください。
2. 出力軸許容ラジアル荷重は、出力軸端より 20mm の位置の値です。
3. 形式及び SF 欄が□になっている機種は、均一負荷、運転時間 10 時間／日における標準組合せです。
4. ( ) 内はブレーキ付の形式を示します。

仕様記号の□は、200V 級は "2"、400V 級は "4" が入ります。詳細は L7 頁をご参照ください。( ) 内はブレーキ付の形式、寸法、質量を示します。

図 L1

RNYM2-1410-EP-5~10 / 仕様記号
(RNYM2-1410-EP-B-5~10 / 仕様記号)

質量 kg	屋内形	屋外形
	27(33)	28(34)

仕様記号	屋内形	屋外形
	J □ NSBB	J □ ASBB

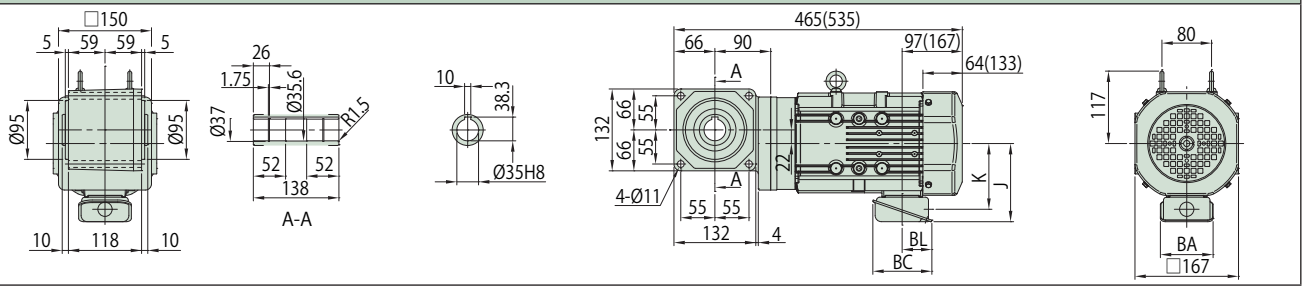

図 L2

RNYM2-1420-EP-5~12 / 仕様記号
(RNYM2-1420-EP-B-5~12 / 仕様記号)

質量 kg	屋内形	屋外形
	29(35)	30(36)

仕様記号	屋内形	屋外形
	J □ NSBB	J □ ASBB

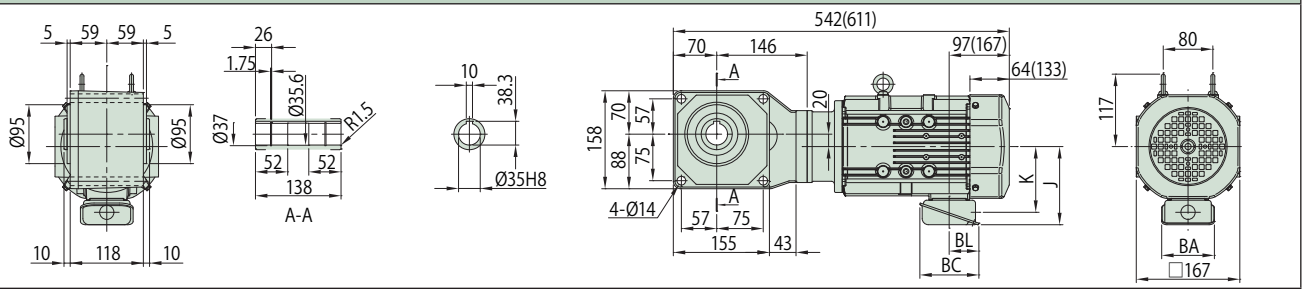

図 L3

RNYM2-1520-EP-5~12 / 仕様記号
(RNYM2-1520-EP-B-5~12 / 仕様記号)

質量 kg	屋内形	屋外形
	36(42)	37(43)

仕様記号	屋内形	屋外形
	J □ NSBB	J □ ASBB

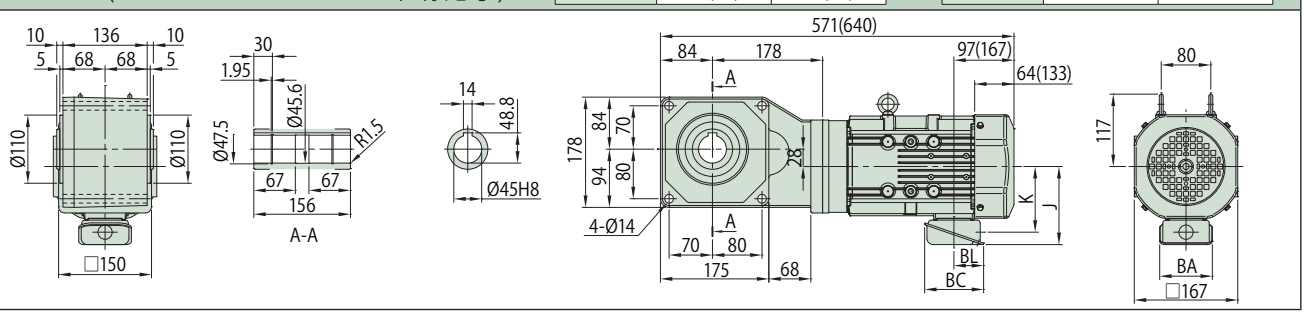

注）1. 出力軸径寸法：寸法公差は、JIS B 0401-1998 "H8" です。
2. 軸端キー寸法：寸法公差は、JIS B1301-1996（ISO）キー及びキー溝 平行キー（普通形）に準拠しています。
3. 出力軸部の詳細寸法は、技術資料 M14 頁をご参照ください。
4. 本製品には出力軸部用安全カバーが付属されます。安全カバーの寸法等詳細は、技術資料 M20 頁をご参照ください。
5. 取付時にインロー部をご使用される場合は、ご照会ください。
6. 本寸法図の寸法および質量は、予告無しに変更することがあります。

	J	K	BA	BC	BL
屋内形	126	106	85	95	48
屋外形	153	117	100	131	75

減速比	出力回転数 r/min 50Hz	出力回転数 r/min 60Hz	容量記号 — 枠番 — 補助形式 — 減速比（形式記号詳細 L6 頁）	出力トルク Tout N・m 50Hz	出力トルク Tout N・m 60Hz	出力トルク Tout kgf・m 50Hz	出力トルク Tout kgf・m 60Hz	SF	出力軸許容ラジアル荷重 Pro N 50Hz	出力軸許容ラジアル荷重 Pro N 60Hz	出力軸許容ラジアル荷重 Pro kgf 50Hz	出力軸許容ラジアル荷重 Pro kgf 60Hz	寸法図
15	96.7	117	RNYM 2 - 1420 - EP (-B) - 15	126	104	12.9	10.7	1.03	3090	2940	315	300	図 L4
15			2 - 1520 - EP (-B) - 15					1.47	4410	4220	450	430	図 L5
20	72.5	87.5	2 - 1420 - EP (-B) - 20	168	139	17.1	14.2	1.03	3330	3190	340	325	図 L4
20			2 - 1520 - EP (-B) - 20					1.47	4810	4610	490	470	図 L5
25	58.0	70.0	2 - 1420 - EP (-B) - 25	210	174	21.4	17.8	1.03	3530	3380	360	345	図 L4
25			2 - 1520 - EP (-B) - 25					1.47	5100	4900	520	500	図 L5
30	48.3	58.3	2 - 1420 - EP (-B) - 30	252	209	25.7	21.3	1.03	3730	3580	380	365	図 L4
30			2 - 1520 - EP (-B) - 30					1.47	5340	5150	545	525	図 L5
40	36.3	43.8	2 - 1520 - EP (-B) - 40	336	279	34.3	28.4	1.03	5740	5540	585	565	図 L5
40			2 - 1531 - EP (-B) - 40					1.47	5740	5540	585	565	図 L6
50	29.0	35.0	2 - 1520 - EP (-B) - 50	420	348	42.9	35.5	1.03	6030	5830	615	595	図 L5
50			2 - 1531 - EP (-B) - 50					1.47	6030	5830	615	595	図 L6
60	24.2	29.2	2 - 1520 - EP (-B) - 60	504	418	51.4	42.6	1.03	6230	6030	635	615	図 L5
60			2 - 1531 - EP (-B) - 60					1.47	6230	6030	635	615	図 L6

注）1. 出力回転数は、モータ回転数 50Hz：1450r/min, 60Hz：1750r/min としたときの代表値です。詳細は技術資料 M23 頁を参照ください。
2. 出力軸許容ラジアル荷重は、出力軸端より 20mm の位置の値です。
3. 形式及び SF 欄が□になっている機種は、均一負荷、運転時間 10 時間／日における標準組合せです。
4. ( ) 内はブレーキ付の形式を示します。

仕様記号の□は、200V 級は "2"、400V 級は "4" が入ります。詳細は L7 頁をご参照ください。( ) 内はブレーキ付の形式、寸法、質量を示します。

図 L4

RNYM2-1420-EP-15~30 / 仕様記号
(RNYM2-1420-EP-B-15~30 / 仕様記号)

質量 kg	屋内形	屋外形
	29(35)	30(36)

仕様記号	屋内形	屋外形
	J □ NSBB	J □ ASBB

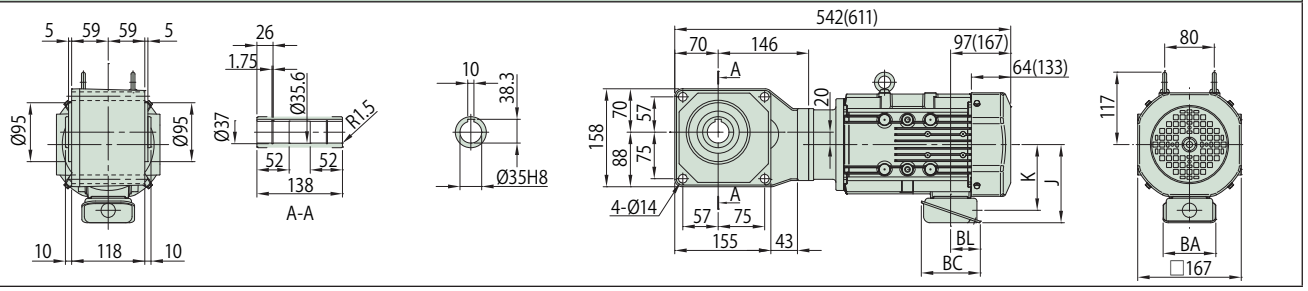

図 L5

RNYM2-1520-EP-15~60 / 仕様記号
(RNYM2-1520-EP-B-15~60 / 仕様記号)

質量 kg	屋内形	屋外形
	36(42)	37(43)

仕様記号	屋内形	屋外形
	J □ NSBB	J □ ASBB

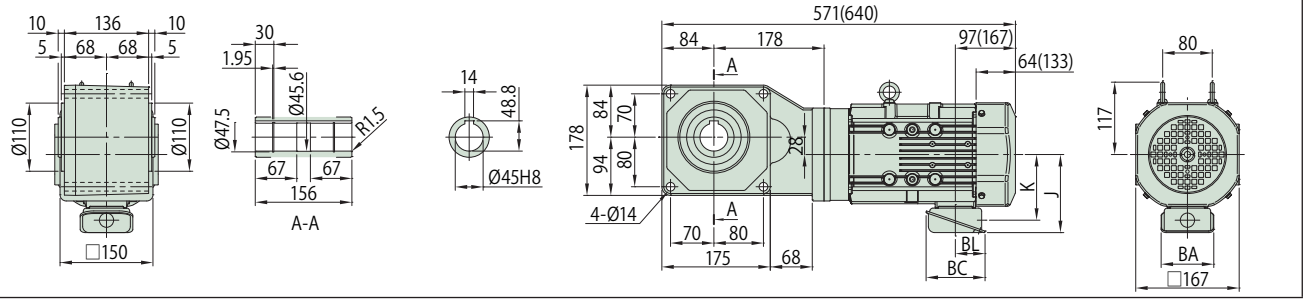

図 L6

RNYM2-1531-EP-40~60 / 仕様記号
(RNYM2-1531-EP-B-40~60 / 仕様記号)

質量 kg	屋内形	屋外形
	36(42)	37(43)

仕様記号	屋内形	屋外形
	J □ NSBB	J □ ASBB

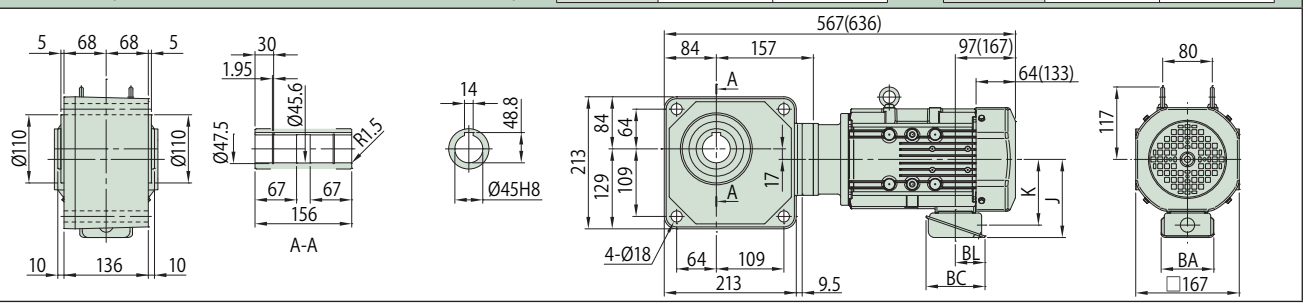

注）1. 出力軸径寸法：寸法公差は、JIS B 0401-1998 "H8" です。
2. 軸端キー寸法：寸法公差は、JIS B1301-1996（ISO）キー及びキー溝 平行キー（普通形）に準拠しています。
3. 出力軸部の詳細寸法は、技術資料 M14 頁をご参照ください。
4. 本製品には出力軸部用安全カバーが付属されます。安全カバーの寸法等詳細は、技術資料 M20 頁をご参照ください。
5. 取付時にインロー部をご使用される場合は、ご照会ください。
6. 本寸法図の寸法および質量は、予告無しに変更することがあります。

	J	K	BA	BC	BL
屋内形	126	106	85	95	48
屋外形	153	117	100	131	75

減速比	出力回転数 r/min 50Hz	出力回転数 r/min 60Hz	容量記号	枠番	補助形式	減速比	出力トルク Tout N・m 50Hz	出力トルク Tout N・m 60Hz	出力トルク Tout kgf・m 50Hz	出力トルク Tout kgf・m 60Hz	SF	出力軸許容ラジアル荷重 Pro N 50Hz	出力軸許容ラジアル荷重 Pro N 60Hz	出力軸許容ラジアル荷重 Pro kgf 50Hz	出力軸許容ラジアル荷重 Pro kgf 60Hz	寸法図
			（形式記号詳細 L6 頁）													
80	18.1	21.9	RNYM 2	1531	EP (-B)	80	673	557	68.6	56.8	1.03	6230	6130	635	625	図 L1
80			2	1630	EP (-B)	80					1.47	9810	9660	1000	985	図 L2
100	14.5	17.5	2	1630	EP (-B)	100	841	697	85.7	71.0	1.47	9810	9810	1000	1000	図 L2
120	12.1	14.6	2	1630	EP (-B)	120	1010	836	103	85.2	1.47	9810	9810	1000	1000	
150	9.67	11.7	2	1631	EP (-B)	150	1260	1040	129	107	1.17	9810	9810	1000	1000	
200	7.25	8.75	2	1631	EP (-B)	200	1480	1390	151	142	*	9810	9810	1000	1000	図 L3
240	6.04	7.29	2	1631	EP (-B)	240	1480	1480	151	151	*	9810	9810	1000	1000	

注）1. 出力回転数は、モータ回転数 50Hz：1450r/min, 60Hz：1750r/min としたときの代表値です。詳細は技術資料 M23 頁を参照ください。
2. 出力軸許容ラジアル荷重は、出力軸端より 20mm の位置の値です。
3. 形式及び SF 欄が□になっている機種は、均一負荷、運転時間 10 時間／日における標準組合せです。
4. SF 欄に * が付いている場合はモータの全容量 kW まで負荷をかけると過負荷となりますので出力トルク欄の値以内でご使用ください。
5. （ ）内はブレーキ付の形式を示します。

仕様記号の□は、200V 級は "2"、400V 級は "4" が入ります。詳細は L7 頁をご参照ください。( ) 内はブレーキ付の形式、寸法、質量を示します。

図 L1 RNYM2-1531-EP-80 / 仕様記号
(RNYM2-1531-EP-B-80 / 仕様記号)

質量 kg	屋内形	屋外形
	36(42)	37(43)

仕様記号	屋内形	屋外形
	J □ NSBB	J □ ASBB

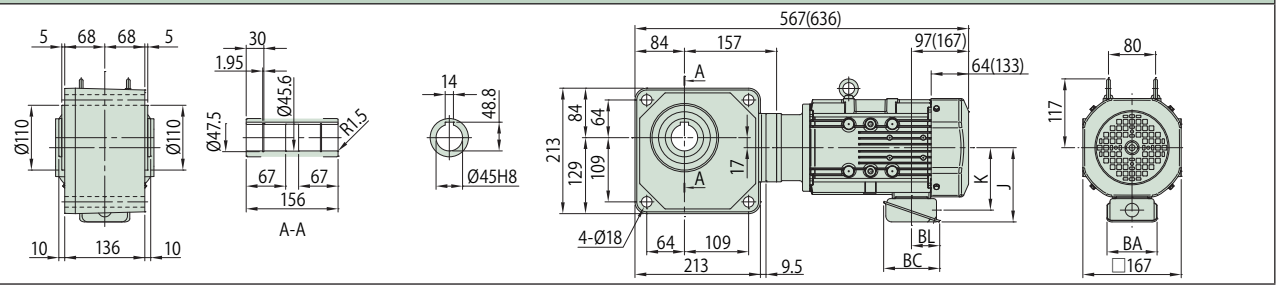

図 L2 RNYM2-1630-EP-80~120 / 仕様記号
(RNYM2-1630-EP-B-100~120 / 仕様記号)

質量 kg	屋内形	屋外形
	60(66)	61(67)

仕様記号	屋内形	屋外形
	J □ NSBB	J □ ASBB

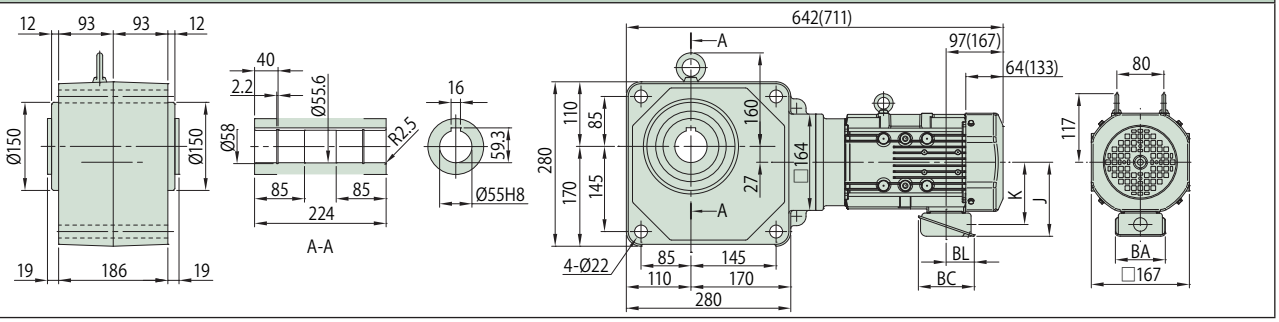

図 L3 RNYM2-1631-EP-150~240 / 仕様記号
(RNYM2-1631-EP-B-150~240 / 仕様記号)

質量 kg	屋内形	屋外形
	60(66)	61(67)

仕様記号	屋内形	屋外形
	J □ NSBB	J □ ASBB

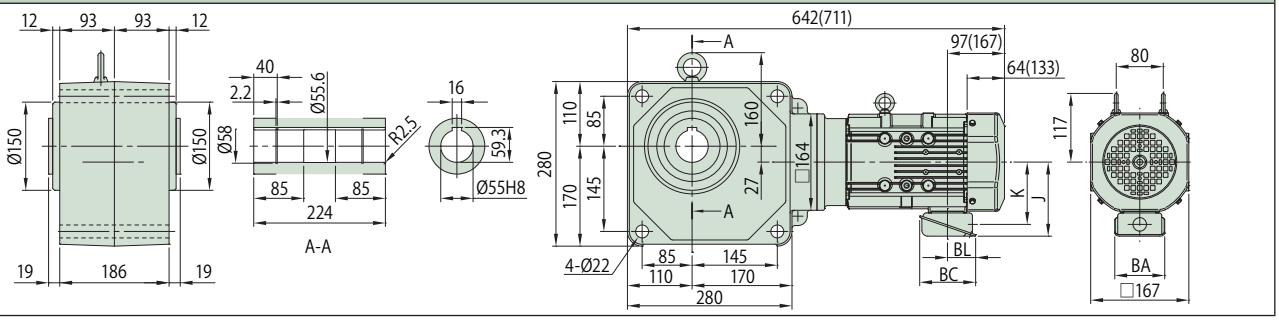

注）1. 出力軸径寸法：寸法公差は、JIS B 0401-1998 "H8" です。
2. 軸端キー寸法：寸法公差は、JIS B1301-1996（ISO）キー及びキー溝 平行キー（普通形）に準拠しています。
3. 出力軸部の詳細寸法は、技術資料 M14 頁をご参照ください。
4. 本製品には出力軸部用安全カバーが付属されます。安全カバーの寸法等詳細は、技術資料 M20 頁をご参照ください。
5. 取付時にインロー部をご使用される場合は、ご照会ください。
6. 本寸法図の寸法および質量は、予告無しに変更することがあります。

	J	K	BA	BC	BL
屋内形	126	106	85	95	48
屋外形	153	117	100	131	75

減速比	出力回転数 r/min 50Hz	出力回転数 r/min 60Hz	容量記号 — 枠番 — 補助形式 — 減速比（形式記号詳細 L6 頁）	出力トルク Tout N・m 50Hz	出力トルク Tout N・m 60Hz	出力トルク Tout kgf・m 50Hz	出力トルク Tout kgf・m 60Hz	SF	出力軸許容ラジアル荷重 Pro N 50Hz	出力軸許容ラジアル荷重 Pro N 60Hz	出力軸許容ラジアル荷重 Pro kgf 50Hz	出力軸許容ラジアル荷重 Pro kgf 60Hz	寸法図
5	290	350	3 - 1510 - EP (-B) - 5	61.7	51.1	6.29	5.21	2.50	3140	2940	320	300	図 L4
5			3 - 1520 - EP (-B) - 5					1.00					図 L5
5			3 - 1521 - EP (-B) - 5					1.68					図 L6
7	207	250	3 - 1510 - EP (-B) - 7	86.3	71.5	8.80	7.29	1.68	3530	3330	360	340	図 L4
7			3 - 1520 - EP (-B) - 7					1.00					図 L5
7			3 - 1521 - EP (-B) - 7					1.68					図 L6
10	145	175	3 - 1510 - EP (-B) - 10	123	102	12.6	10.4	1.00	3920	3730	400	380	図 L4
10			3 - 1520 - EP (-B) - 10					1.00					図 L5
10			RNYM 3 - 1521 - EP (-B) - 10					1.68					図 L6
12	121	146	3 - 1520 - EP (-B) - 12	148	123	15.1	12.5	1.00	4120	3970	420	405	図 L5
12			3 - 1521 - EP (-B) - 12					1.68					図 L6
15	96.7	117	3 - 1520 - EP (-B) - 15	185	153	18.9	15.6	1.00	4410	4220	450	430	図 L5
15			3 - 1521 - EP (-B) - 15					1.68					図 L6
20	72.5	87.5	3 - 1520 - EP (-B) - 20	247	204	25.1	20.8	1.00	4810	4610	490	470	図 L5
20			3 - 1521 - EP (-B) - 20					1.68					図 L6
25	58.0	70.0	3 - 1520 - EP (-B) - 25	308	255	31.4	26.0	1.00	5100	4900	520	500	図 L5
25			3 - 1521 - EP (-B) - 25					1.68					図 L6

注）1. 出力回転数は、モータ回転数 50Hz：1450r/min, 60Hz：1750r/min としたときの代表値です。詳細は技術資料 M23 頁を参照ください。
2. 出力軸許容ラジアル荷重は、出力軸端より 20mm の位置の値です。
3. 形式及び SF 欄が□になっている機種は、均一負荷、運転時間 10 時間／日における標準組合せです。
4. ( ) 内はブレーキ付の形式を示します。

仕様記号の□は、200V 級は "2"、400V 級は "4" が入ります。詳細は L7 頁をご参照ください。( ) 内はブレーキ付の形式、寸法、質量を示します。

図 L4

RNYM3-1510-EP-5~10 / 仕様記号
(RNYM3-1510-EP-B-5~10 / 仕様記号)

質量 kg	屋内形	屋外形
	43(50)	44(51)

仕様記号	屋内形	屋外形
	J □ NSBB	J □ ASBB

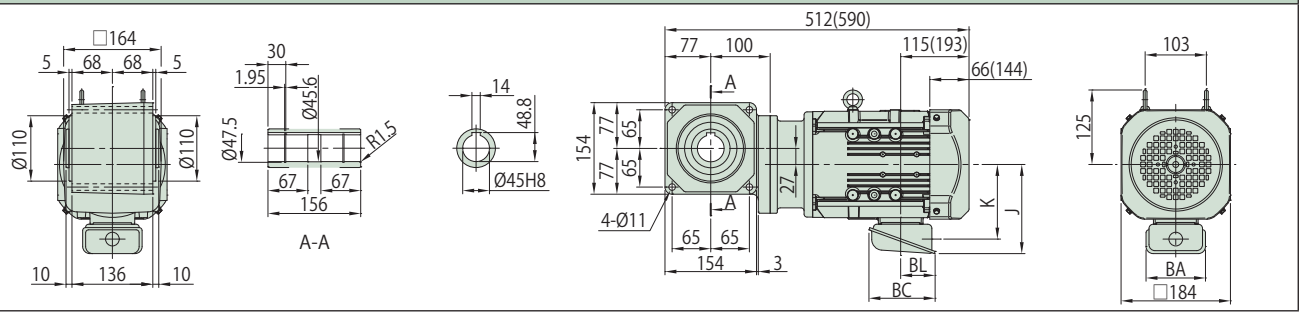

図 L5

RNYM3-1520-EP-5~25 / 仕様記号
(RNYM3-1520-EP-B-5~25 / 仕様記号)

質量 kg	屋内形	屋外形
	48(55)	49(56)

仕様記号	屋内形	屋外形
	J □ NSBB	J □ ASBB

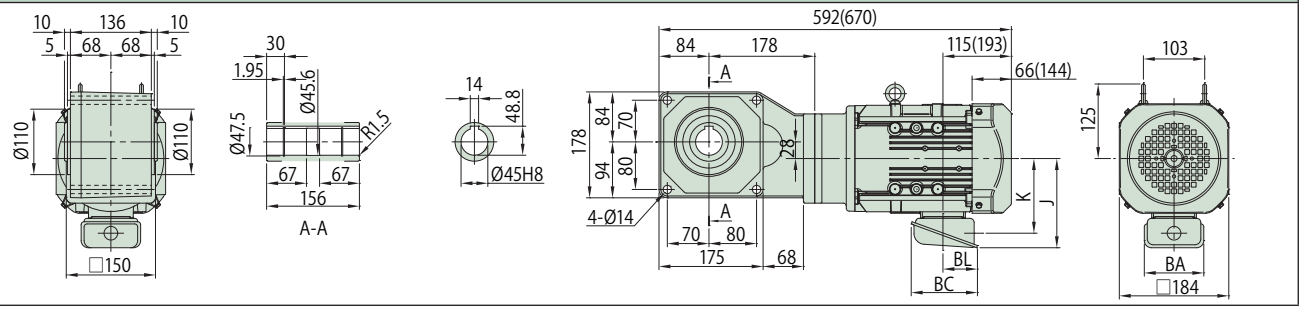

図 L6

RNYM3-1521-EP-5~25 / 仕様記号
(RNYM3-1521-EP-B-5~25 / 仕様記号)

質量 kg	屋内形	屋外形
	49(56)	50(57)

仕様記号	屋内形	屋外形
	J □ NSBB	J □ ASBB

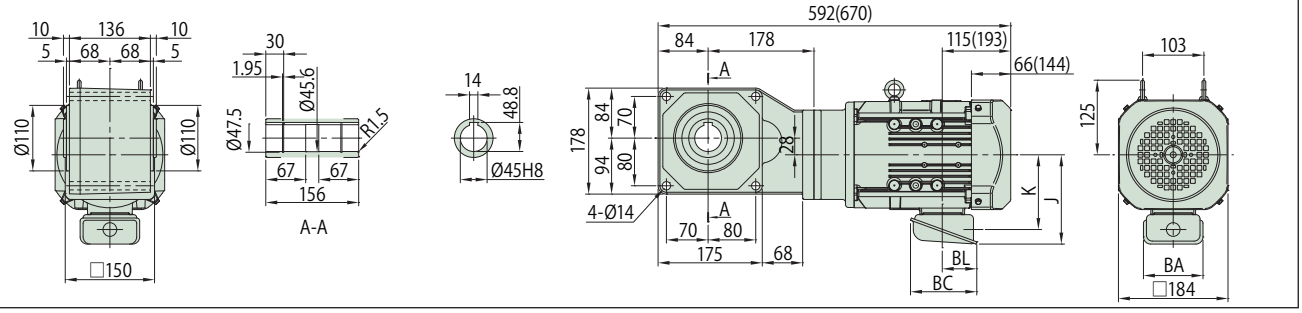

注）1. 出力軸径寸法：寸法公差は、JIS B 0401-1998 "H8" です。
2. 軸端キー寸法：寸法公差は、JIS B1301-1996（ISO）キー及びキー溝 平行キー（普通形）に準拠しています。
3. 出力軸部の詳細寸法は、技術資料 M14 頁をご参照ください。
4. 本製品には出力軸部用安全カバーが付属されます。安全カバーの寸法等詳細は、技術資料 M20 頁をご参照ください。
5. 取付時にインロー部をご使用される場合は、ご照会ください。
6. 本寸法図の寸法および質量は、予告無しに変更することがあります。

	J	K	BA	BC	BL
屋内形	150	126	100	111	58
屋外形	183	141	123	151	87

2.2kW

中空軸・RNYM タイプ
プレミアム効率三相モータ（屋内形・屋外形 / ブレーキ無・ブレーキ付）

減速比	出力回転数 r/min 50Hz	出力回転数 r/min 60Hz	容量記号 – 枠番 – 補助形式 – 減速比（形式記号詳細 L6 頁）	出力トルク Tout N・m 50Hz	出力トルク Tout N・m 60Hz	出力トルク Tout kgf・m 50Hz	出力トルク Tout kgf・m 60Hz	SF	出力軸許容ラジアル荷重 Pro N 50Hz	出力軸許容ラジアル荷重 Pro N 60Hz	出力軸許容ラジアル荷重 Pro kgf 50Hz	出力軸許容ラジアル荷重 Pro kgf 60Hz	寸法図
30	48.3	58.3	RNYM 3 - 1520 - EP (-B) - 30	370	307	37.7	31.3	1.00	5340	5150	545	525	図 L1
30			3 - 1632 - EP (-B) - 30					1.68	8380	8090	855	825	図 L2
40	36.3	43.8	3 - 1531 - EP (-B) - 40	493	409	50.3	41.7	1.00	5740	5540	585	565	図 L3
40			3 - 1632 - EP (-B) - 40					1.68	8830	8480	900	865	図 L2
50	29.0	35.0	3 - 1531 - EP (-B) - 50	617	511	62.9	52.1	1.00	6030	5830	615	595	図 L3
50			3 - 1632 - EP (-B) - 50					1.68	9120	8880	930	905	図 L2
60	24.2	29.2	3 - 1531 - EP (-B) - 60	740	613	75.4	62.5	1.00	6230	6030	635	615	図 L3
60			3 - 1632 - EP (-B) - 60					1.68	9410	9170	960	935	図 L2

注）1. 出力回転数は、モータ回転数 50Hz：1450r/min, 60Hz：1750r/min としたときの代表値です。詳細は技術資料 M23 頁を参照ください。
2. 出力軸許容ラジアル荷重は、出力軸端より 20mm の位置の値です。
3. 形式及び SF 欄が□になっている機種は、均一負荷、運転時間 10 時間／日における標準組合せです。
4. ( ) 内はブレーキ付の形式を示します。

仕様記号の□は、200V 級は "2"、400V 級は "4" が入ります。詳細は L7 頁をご参照ください。( ) 内はブレーキ付の形式、寸法、質量を示します。

図 L1　RNYM3-1520-EP-30 / 仕様記号 (RNYM3-1520-EP-B-30 / 仕様記号)

質量 kg	屋内形	屋外形
	48(55)	49(56)

仕様記号	屋内形	屋外形
	J □ NSBB	J □ ASBB

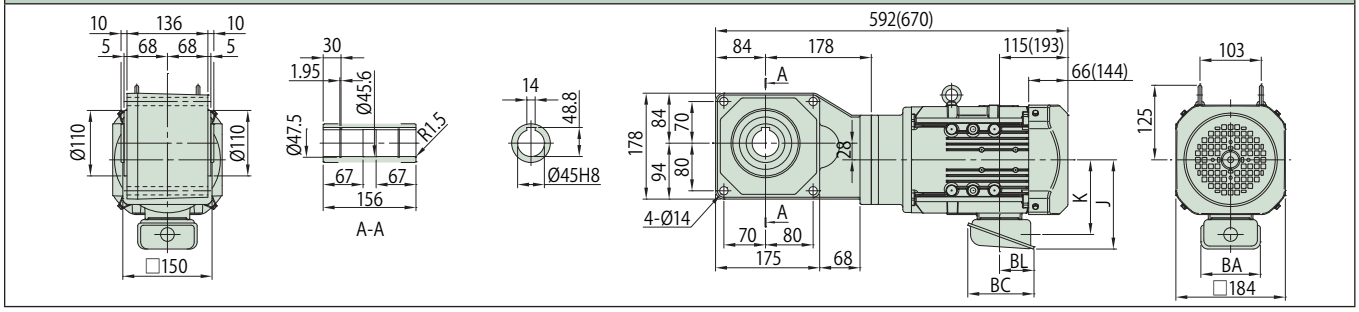

図 L2　RNYM3-1632-EP-30~60 / 仕様記号 (RNYM3-1632-EP-B-30~60 / 仕様記号)

質量 kg	屋内形	屋外形
	69(76)	70(77)

仕様記号	屋内形	屋外形
	J □ NSBB	J □ ASBB

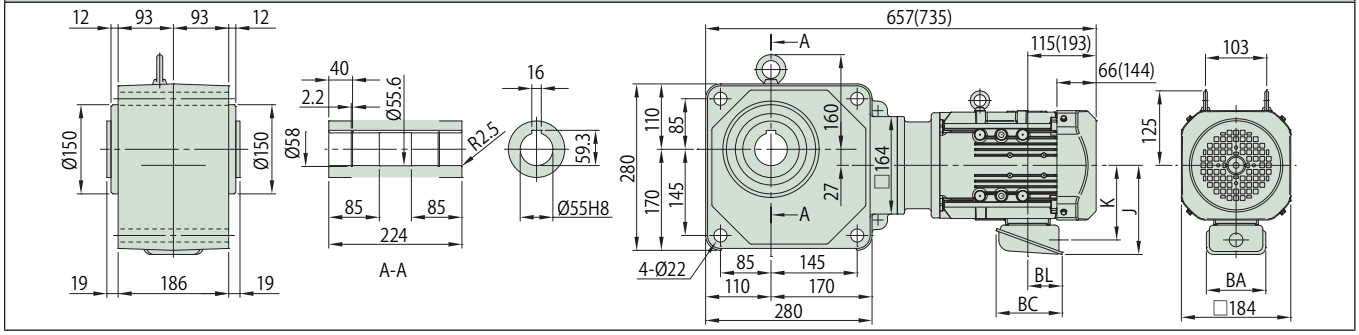

図 L3　RNYM3-1531-EP-40~60 / 仕様記号 (RNYM3-1531-EP-B-40~60 / 仕様記号)

質量 kg	屋内形	屋外形
	45(52)	46(53)

仕様記号	屋内形	屋外形
	J □ NSBB	J □ ASBB

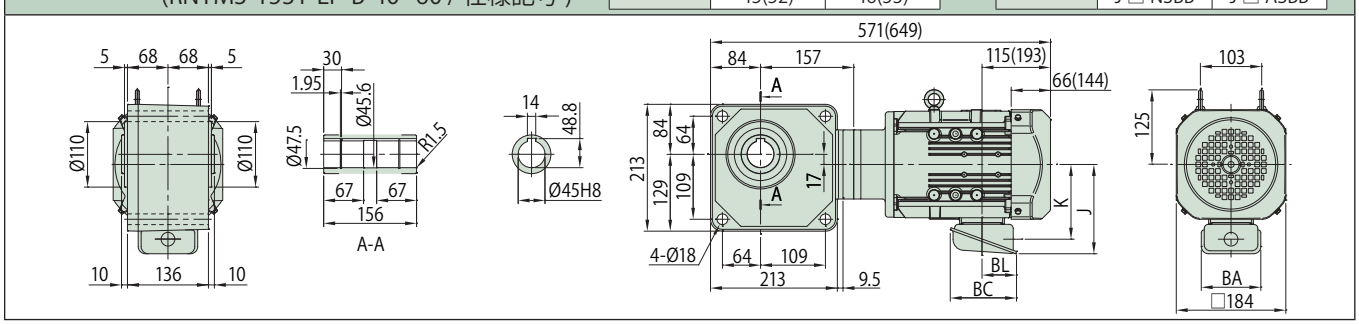

注）1. 出力軸径寸法：寸法公差は、JIS B 0401-1998 "H8" です。
2. 軸端キー寸法：寸法公差は、JIS B1301-1996（ISO）キー及びキー溝 平行キー（普通形）に準拠しています。
3. 出力軸部の詳細寸法は、技術資料 M14 頁をご参照ください。
4. 本製品には出力軸部用安全カバーが付属されます。安全カバーの寸法等詳細は、技術資料 M20 頁をご参照ください。
5. 取付時にインロー部をご使用される場合は、ご照会ください。
6. 本寸法図の寸法および質量は、予告無しに変更することがあります。

	J	K	BA	BC	BL
屋内形	150	126	100	111	58
屋外形	183	141	123	151	87

中空軸・RNYM タイプ
プレミアム効率三相モータ（屋内形・屋外形 / ブレーキ無・ブレーキ付）

2.2kW

減速比	出力回転数 r/min 50Hz	出力回転数 r/min 60Hz	容量記号	枠番	補助形式	減速比	出力トルク Tout N・m 50Hz	出力トルク Tout N・m 60Hz	出力トルク Tout kgf・m 50Hz	出力トルク Tout kgf・m 60Hz	SF	出力軸許容ラジアル荷重 Pro N 50Hz	出力軸許容ラジアル荷重 Pro N 60Hz	出力軸許容ラジアル荷重 Pro kgf 50Hz	出力軸許容ラジアル荷重 Pro kgf 60Hz	寸法図
			（形式記号詳細 L6 頁）													
80	18.1	21.9	RNYM	3	1630	EP (-B) 80	986	817	101	83.3	1.00	9810	9660	1000	985	
100	14.5	17.5		3	1630	EP (-B) 100	1230	1020	126	104	1.00	9810	9810	1000	1000	図 L4
120	12.1	14.6		3	1630	EP (-B) 120	1480	1230	151	125	1.00	9810	9810	1000	1000	
150	9.67	11.7		3	1631	EP (-B) 150	1480	1480	151	151	*	9810	9810	1000	1000	
200	7.25	8.75		3	1631	EP (-B) 200	1480	1480	151	151	*	9810	9810	1000	1000	図 L5
240	6.04	7.29		3	1631	EP (-B) 240	1480	1480	151	151	*	9810	9810	1000	1000	

注）1. 出力回転数は、モータ回転数 50Hz：1450r/min, 60Hz：1750r/min としたときの代表値です。詳細は技術資料 M23 頁を参照ください。
2. 出力軸許容ラジアル荷重は、出力軸端より 20mm の位置の値です。
3. SF 欄に * が付いている場合はモータの全容量 kW まで負荷をかけると過負荷となりますので出力トルク欄の値以内でご使用ください。
4. （ ）内はブレーキ付の形式を示します。

仕様記号の□は、200V 級は "2"、400V 級は "4" が入ります。詳細は L7 頁をご参照ください。( ) 内はブレーキ付の形式、寸法、質量を示します。

図 L4 RNYM3-1630-EP-80~120 / 仕様記号
(RNYM3-1630-EP-B-80~120 / 仕様記号)

質量 kg	屋内形	屋外形
	67(74)	68(75)

仕様記号	屋内形	屋外形
	J □ NSBB	J □ ASBB

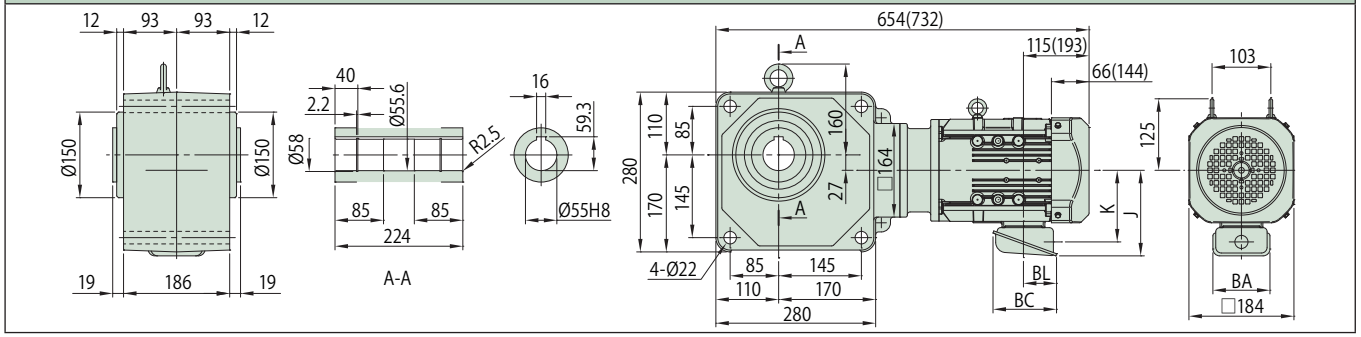

図 L5 RNYM3-1631-EP-150~240 / 仕様記号
(RNYM3-1631-EP-B-150~240 / 仕様記号)

質量 kg	屋内形	屋外形
	65(72)	66(73)

仕様記号	屋内形	屋外形
	J □ NSBB	J □ ASBB

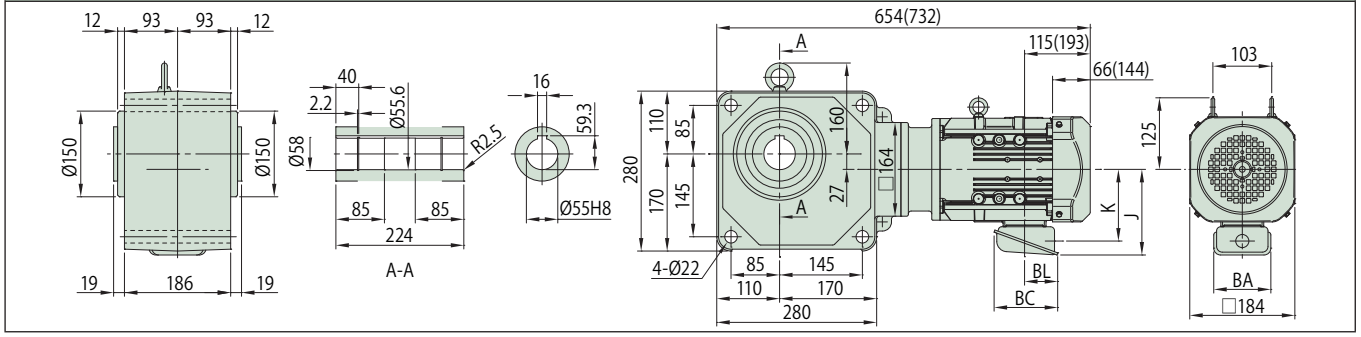

注）1. 出力軸径寸法：寸法公差は、JIS B 0401-1998 "H8" です。
2. 軸端キー寸法：寸法公差は、JIS B1301-1996（ISO）キー及びキー溝 平行キー（普通形）に準拠しています。
3. 出力軸部の詳細寸法は、技術資料 M14 頁をご参照ください。
4. 本製品には出力軸部用安全カバーが付属されます。安全カバーの寸法等詳細は、技術資料 M20 頁をご参照ください。
5. 取付時にインロー部をご使用される場合は、ご照会ください。
6. 本寸法図の寸法および質量は、予告無しに変更することがあります。

	J	K	BA	BC	BL
屋内形	150	126	100	111	58
屋外形	183	141	123	151	87

減速比	出力回転数 r/min 50Hz	60Hz	容量記号	枠番	補助形式	減速比 (形式記号詳細 L6 頁)	出力トルク Tout N・m 50Hz	60Hz	kgf・m 50Hz	60Hz	SF	出力軸許容ラジアル荷重 Pro N 50Hz	60Hz	kgf 50Hz	60Hz	寸法図
5	290	350	RNYM	4	1521	EP (-B) 5	84.1	69.7	8.57	7.10	1.23	3140	2940	320	300	図 L1
5				4	1522	EP (-B) 5					1.83					図 L2
7	207	250		4	1521	EP (-B) 7	118	97.5	12.0	9.95	1.23	3530	3330	360	340	図 L1
7				4	1522	EP (-B) 7					1.83					図 L2
10	145	175		4	1521	EP (-B) 10	168	139	17.1	14.2	1.23	3920	3730	400	380	図 L1
10				4	1522	EP (-B) 10					1.83					図 L2
12	121	146		4	1521	EP (-B) 12	202	167	20.6	17.0	1.23	4120	3970	420	405	図 L1
12				4	1522	EP (-B) 12					1.83					図 L2
15	96.7	117		4	1521	EP (-B) 15	252	209	25.7	21.3	1.23	4410	4220	450	430	図 L1
15				4	1522	EP (-B) 15					1.83					図 L2
20	72.5	87.5		4	1521	EP (-B) 20	336	279	34.3	28.4	1.23	4810	4610	490	470	図 L1
20				4	1633	EP (-B) 20					1.83	7700	7350	785	750	図 L3
25	58.0	70.0		4	1521	EP (-B) 25	420	348	42.9	35.5	1.23	5100	4900	520	500	図 L1
25				4	1633	EP (-B) 25					1.83	8090	7750	825	790	図 L3

注）1. 出力回転数は、モータ回転数 50Hz：1450r/min, 60Hz：1750r/min としたときの代表値です。詳細は技術資料 M23 頁を参照ください。
2. 出力軸許容ラジアル荷重は、出力軸端より 20mm の位置の値です。
3. 形式及び SF 欄が□になっている機種は、均一負荷、運転時間 10 時間／日における標準組合せです。
4. ( ) 内はブレーキ付の形式を示します。

仕様記号の□は、200V 級は "2"、400V 級は "4" が入ります。詳細は L7 頁をご参照ください。( ) 内はブレーキ付の形式、寸法、質量を示します。

図 L1 RNYM4-1521-EP-5~25 / 仕様記号
(RNYM4-1521-EP-B-5~25 / 仕様記号)

質量 kg	屋内形	屋外形
	51(58)	52(59)

仕様記号	屋内形	屋外形
	J □ NSBB	J □ ASBB

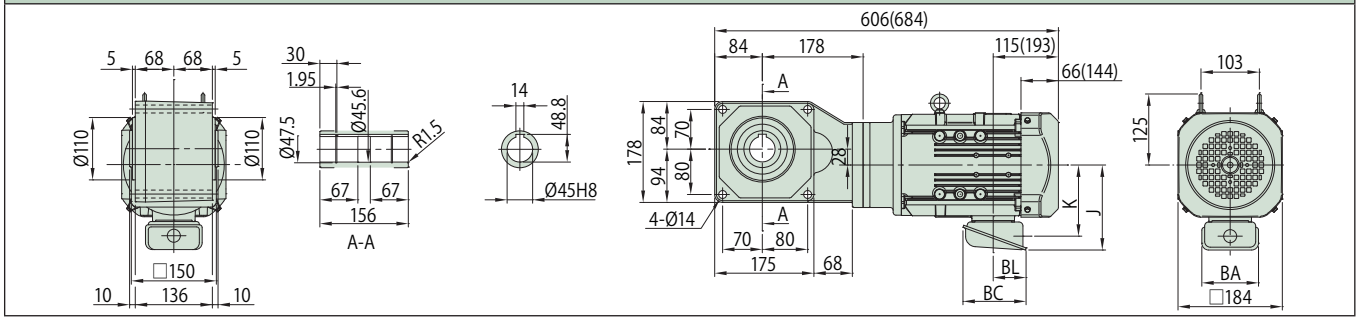

図 L2 RNYM4-1522-EP-5~15 / 仕様記号
(RNYM4-1522-EP-B-5~15 / 仕様記号)

質量 kg	屋内形	屋外形
	50(57)	51(58)

仕様記号	屋内形	屋外形
	J □ NSBB	J □ ASBB

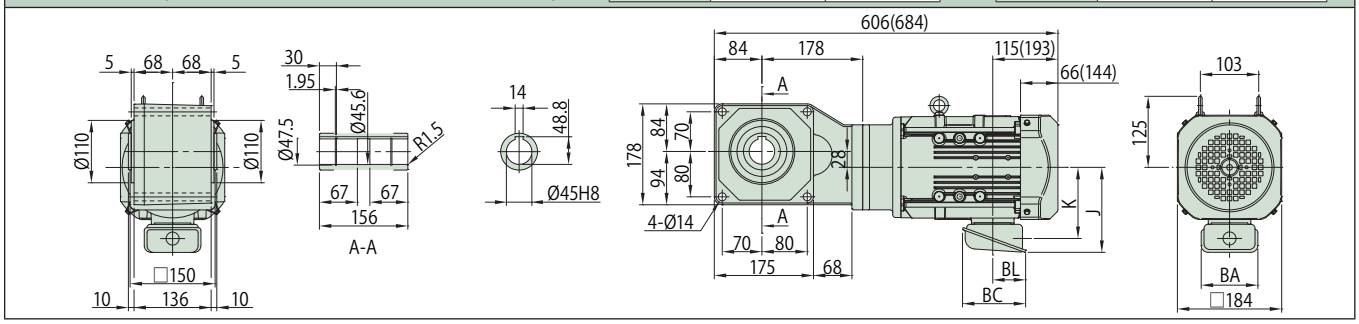

図 L3 RNYM4-1633-EP-20~25 / 仕様記号
(RNYM4-1633-EP-B-20~25 / 仕様記号)

質量 kg	屋内形	屋外形
	72(79)	73(80)

仕様記号	屋内形	屋外形
	J □ NSBB	J □ ASBB

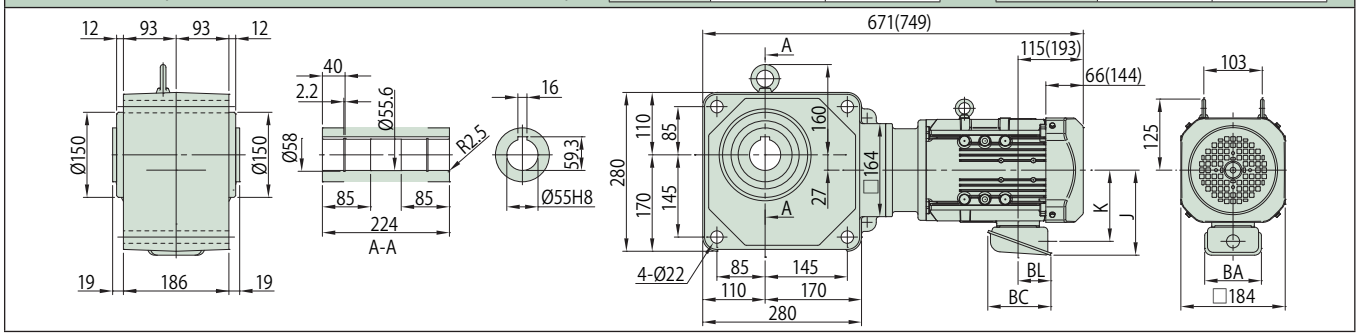

注）1. 出力軸径寸法：寸法公差は、JIS B 0401-1998 "H8" です。
2. 軸端キー寸法：寸法公差は、JIS B1301-1996（ISO）キー及びキー溝 平行キー（普通形）に準拠しています。
3. 出力軸部の詳細寸法は、技術資料 M14 頁をご参照ください。
4. 本製品には出力軸部用安全カバーが付属されます。安全カバーの寸法等詳細は、技術資料 M20 頁をご参照ください。
5. 取付時にインロー部をご使用される場合は、ご照会ください。
6. 本寸法図の寸法および質量は、予告無しに変更することがあります。

	J	K	BA	BC	BL
屋内形	150	126	100	111	58
屋外形	183	141	123	151	87

中空軸・RNYM タイプ
プレミアム効率三相モータ（屋内形・屋外形 / ブレーキ無・ブレーキ付）

3.0kW

減速比	出力回転数 r/min 50Hz	出力回転数 r/min 60Hz	容量記号	枠番	補助形式	減速比	出力トルク Tout N・m 50Hz	出力トルク Tout N・m 60Hz	出力トルク Tout kgf・m 50Hz	出力トルク Tout kgf・m 60Hz	SF	出力軸許容ラジアル荷重 Pro N 50Hz	出力軸許容ラジアル荷重 Pro N 60Hz	出力軸許容ラジアル荷重 Pro kgf 50Hz	出力軸許容ラジアル荷重 Pro kgf 60Hz	寸法図
			（形式記号詳細 L6 頁）													
30	48.3	58.3	RNYM	4	1632	EP (-B) 30	504	418	51.4	42.6	1.23	8380	8090	855	825	図 L4
30				4	1633	EP (-B) 30					1.83					図 L5
40	36.3	43.8		4	1632	EP (-B) 40	673	557	68.6	56.8	1.23	8830	8480	900	865	図 L4
40				4	1633	EP (-B) 40					1.83					図 L5
50	29.0	35.0		4	1632	EP (-B) 50	841	697	85.7	71.0	1.23	9120	8880	930	905	図 L4
60	24.2	29.2		4	1632	EP (-B) 60	1010	836	103	85.2	1.23	9410	9170	960	935	

注）1. 出力回転数は、モータ回転数 50Hz：1450r/min, 60Hz：1750r/min としたときの代表値です。詳細は技術資料 M23 頁を参照ください。
2. 出力軸許容ラジアル荷重は、出力軸端より 20mm の位置の値です。
3. 形式及び SF 欄が□になっている機種は、均一負荷、運転時間 10 時間／日における標準組合せです。
4. （ ）内はブレーキ付の形式を示します。

仕様記号の□は、200V 級は "2"、400V 級は "4" が入ります。詳細は L7 頁をご参照ください。( ) 内はブレーキ付の形式、寸法、質量を示します。

図 L4

RNYM4-1632-EP-30~60 / 仕様記号
(RNYM4-1632-EP-B-30~60 / 仕様記号)

質量 kg	屋内形	屋外形
	72(79)	73(80)

仕様記号	屋内形	屋外形
	J □ NSBB	J □ ASBB

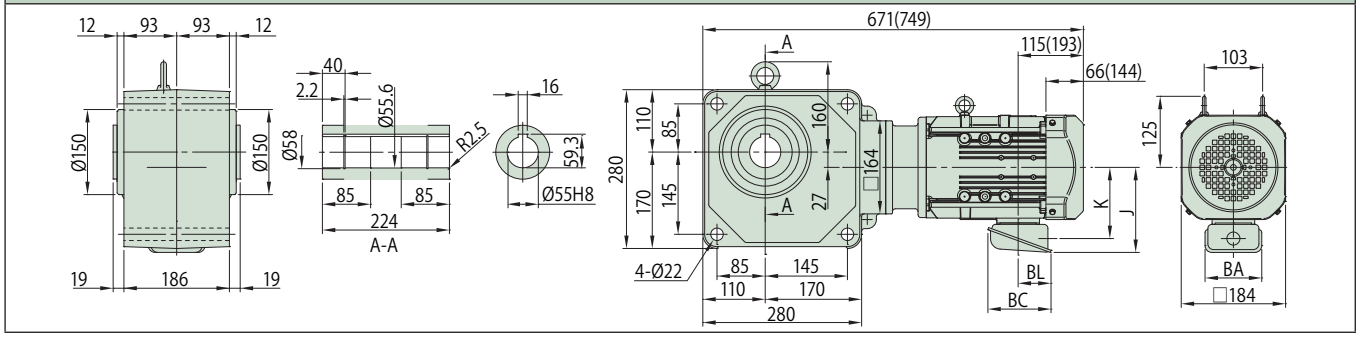

図 L5

RNYM4-1633-EP-30~40 / 仕様記号
(RNYM4-1633-EP-B-30~40 / 仕様記号)

質量 kg	屋内形	屋外形
	72(79)	73(80)

仕様記号	屋内形	屋外形
	J □ NSBB	J □ ASBB

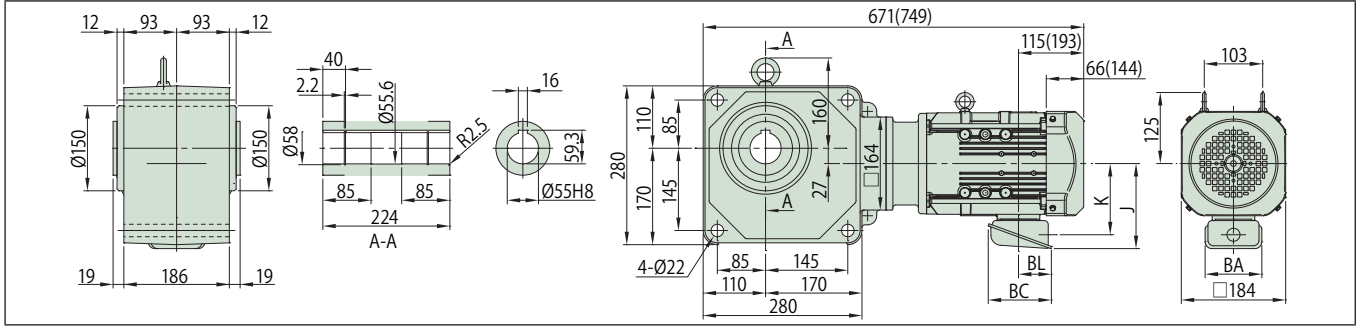

注）1. 出力軸径寸法：寸法公差は、JIS B 0401-1998 "H8" です。
2. 軸端キー寸法：寸法公差は、JIS B1301-1996（ISO）キー及びキー溝 平行キー（普通形）に準拠しています。
3. 出力軸部の詳細寸法は、技術資料 M14 頁をご参照ください。
4. 本製品には出力軸部用安全カバーが付属されます。安全カバーの寸法等詳細は、技術資料 M20 頁をご参照ください。
5. 取付時にインロー部をご使用される場合は、ご照会ください。
6. 本寸法図の寸法および質量は、予告無しに変更することがあります。

	J	K	BA	BC	BL
屋内形	150	126	100	111	58
屋外形	183	141	123	151	87

3.7kW

中空軸・RNYM タイプ
プレミアム効率三相モータ（屋内形・屋外形 / ブレーキ無・ブレーキ付）

減速比	出力回転数 r/min 50Hz	出力回転数 r/min 60Hz	容量記号 – 枠番 – 補助形式 – 減速比（形式記号詳細 L6 頁）	出力トルク Tout N・m 50Hz	出力トルク Tout N・m 60Hz	出力トルク Tout kgf・m 50Hz	出力トルク Tout kgf・m 60Hz	SF	出力軸許容ラジアル荷重 Pro N 50Hz	出力軸許容ラジアル荷重 Pro N 60Hz	出力軸許容ラジアル荷重 Pro kgf 50Hz	出力軸許容ラジアル荷重 Pro kgf 60Hz	寸法図
5	290	350	5 - 1521 - EP (-B) - 5	104	85.9	10.6	8.76	1.00	3140	2940	320	300	図 L1
5			5 - 1522 - EP (-B) - 5					1.49					図 L2
7	207	250	5 - 1521 - EP (-B) - 7	145	120	14.8	12.3	1.00	3530	3330	360	340	図 L1
7			5 - 1522 - EP (-B) - 7					1.49					図 L2
10	145	175	5 - 1521 - EP (-B) - 10	207	172	21.1	17.5	1.00	3920	3730	400	380	図 L1
10			5 - 1522 - EP (-B) - 10					1.49					図 L2
12	121	146	5 - 1521 - EP (-B) - 12	249	206	25.4	21.0	1.00	4120	3970	420	405	図 L1
12			5 - 1522 - EP (-B) - 12					1.49					図 L2
15	96.7	117	5 - 1521 - EP (-B) - 15	311	258	31.7	26.3	1.00	4410	4220	450	430	図 L1
15			5 - 1522 - EP (-B) - 15					1.49					図 L2

RNYM

注）1. 出力回転数は、モータ回転数 50Hz：1450r/min, 60Hz：1750r/min としたときの代表値です。詳細は技術資料 M23 頁を参照ください。
2. 出力軸許容ラジアル荷重は、出力軸端より 20mm の位置の値です。
3. 形式及び SF 欄が□になっている機種は、均一負荷、運転時間 10 時間／日における標準組合せです。
4. （ ）内はブレーキ付の形式を示します。

仕様記号の□は、200V 級は "2"、400V 級は "4" が入ります。詳細は L7 頁をご参照ください。( ) 内はブレーキ付の形式、寸法、質量を示します。

図 L1 RNYM5-1521-EP-5~15 / 仕様記号
(RNYM5-1521-EP-B-5~15 / 仕様記号)

質量 kg	屋内形	屋外形
	60(71)	61(72)

仕様記号	屋内形	屋外形
	J □ NSBB	J □ ASBB

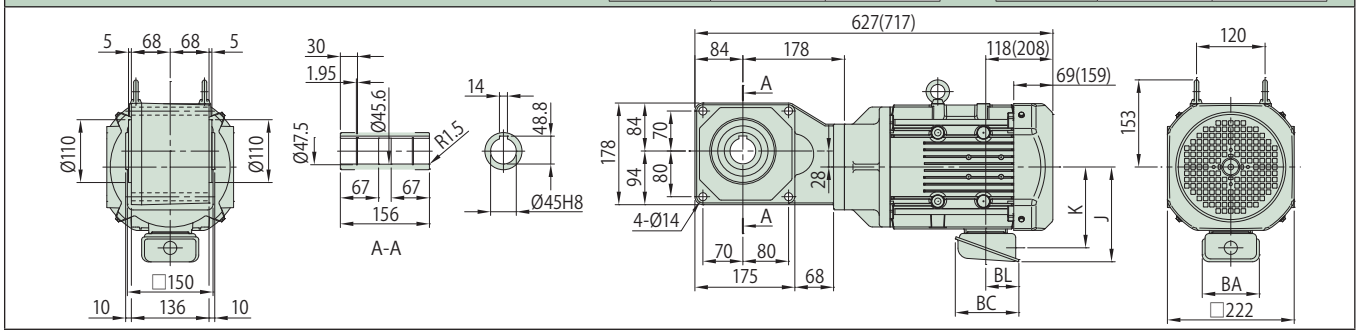

図 L2 RNYM5-1522-EP-5~15 / 仕様記号
(RNYM5-1522-EP-B-5~15 / 仕様記号)

質量 kg	屋内形	屋外形
	59(70)	60(71)

仕様記号	屋内形	屋外形
	J □ NSBB	J □ ASBB

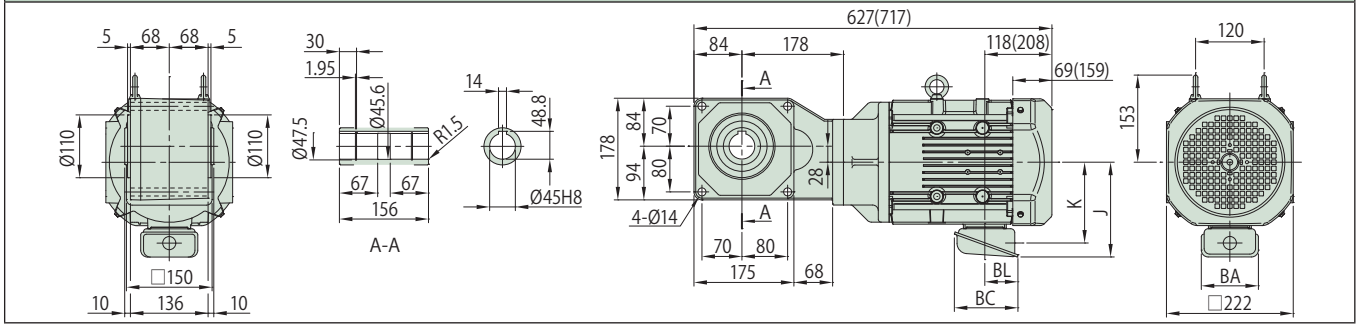

注）1. 出力軸径寸法：寸法公差は、JIS B 0401-1998 "H8" です。
2. 軸端キー寸法：寸法公差は、JIS B1301-1996（ISO）キー及びキー溝 平行キー（普通形）に準拠しています。
3. 出力軸部の詳細寸法は、技術資料 M14 頁をご参照ください。
4. 本製品には出力軸部用安全カバーが付属されます。安全カバーの寸法等詳細は、技術資料 M20 頁をご参照ください。
5. 取付時にインロー部をご使用される場合は、ご照会ください。
6. 本寸法図の寸法および質量は、予告無しに変更することがあります。

	J	K	BA	BC	BL
屋内形	166	142	100	111	58
屋外形	199	157	123	151	87

中空軸・RNYM タイプ
プレミアム効率三相モータ（屋内形・屋外形 / ブレーキ無・ブレーキ付）

3.7kW

減速比	出力回転数 r/min 50Hz	出力回転数 r/min 60Hz	容量記号 – 枠番 – 補助形式 – 減速比（形式記号詳細 L6 頁）	出力トルク Tout N・m 50Hz	出力トルク Tout N・m 60Hz	出力トルク Tout kgf・m 50Hz	出力トルク Tout kgf・m 60Hz	SF	出力軸許容ラジアル荷重 Pro N 50Hz	出力軸許容ラジアル荷重 Pro N 60Hz	出力軸許容ラジアル荷重 Pro kgf 50Hz	出力軸許容ラジアル荷重 Pro kgf 60Hz	寸法図
20	72.5	87.5	5 - 1521 - EP (-B) - 20	415	344	42.3	35.0	1.00	4810	4610	490	470	図 L3
20			5 - 1633 - EP (-B) - 20					1.49	7700	7350	785	750	図 L4
25	58.0	70.0	5 - 1521 - EP (-B) - 25	518	430	52.9	43.8	1.00	5100	4900	520	500	図 L3
25			5 - 1633 - EP (-B) - 25					1.49	8090	7750	825	790	図 L4
30	48.3	58.3	5 - 1632 - EP (-B) - 30	622	516	63.4	52.6	1.00	8380	8090	855	825	図 L5
30			5 - 1633 - EP (-B) - 30					1.49					図 L4
40	36.3	43.8	5 - 1632 - EP (-B) - 40	830	687	84.6	70.1	1.00	8830	8480	900	865	図 L5
40			5 - 1633 - EP (-B) - 40					1.49					図 L4
50	29.0	35.0	5 - 1632 - EP (-B) - 50	1040	859	106	87.6	1.00	9120	8880	930	905	図 L5
60	24.2	29.2	5 - 1632 - EP (-B) - 60	1240	1030	127	105	1.00	9410	9170	960	935	

注）1. 出力回転数は、モータ回転数 50Hz：1450r/min, 60Hz：1750r/min としたときの代表値です。詳細は技術資料 M23 頁を参照ください。
2. 出力軸許容ラジアル荷重は、出力軸端より 20mm の位置の値です。
3. 形式及び SF 欄が□になっている機種は、均一負荷、運転時間 10 時間／日における標準組合せです。
4. ( ) 内はブレーキ付の形式を示します。

仕様記号の□は、200V 級は "2"、400V 級は "4" が入ります。詳細は L7 頁をご参照ください。( ) 内はブレーキ付の形式、寸法、質量を示します。

図 L3

RNYM5-1521-EP-20~25 / 仕様記号
(RNYM5-1521-EP-B-20~25 / 仕様記号)

質量 kg	屋内形	屋外形
	60(71)	61(72)

仕様記号	屋内形	屋外形
	J □ NSBB	J □ ASBB

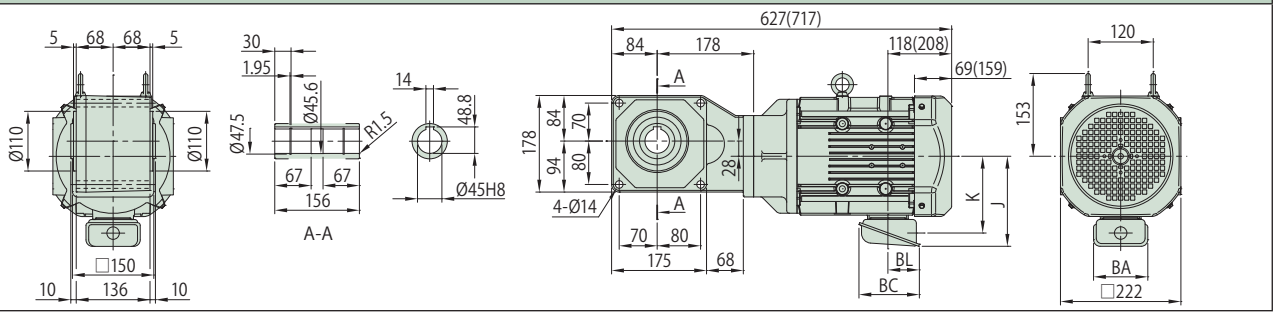

図 L4

RNYM5-1633-EP-20~40 / 仕様記号
(RNYM5-1633-EP-B-20~40 / 仕様記号)

質量 kg	屋内形	屋外形
	82(93)	83(94)

仕様記号	屋内形	屋外形
	J □ NSBB	J □ ASBB

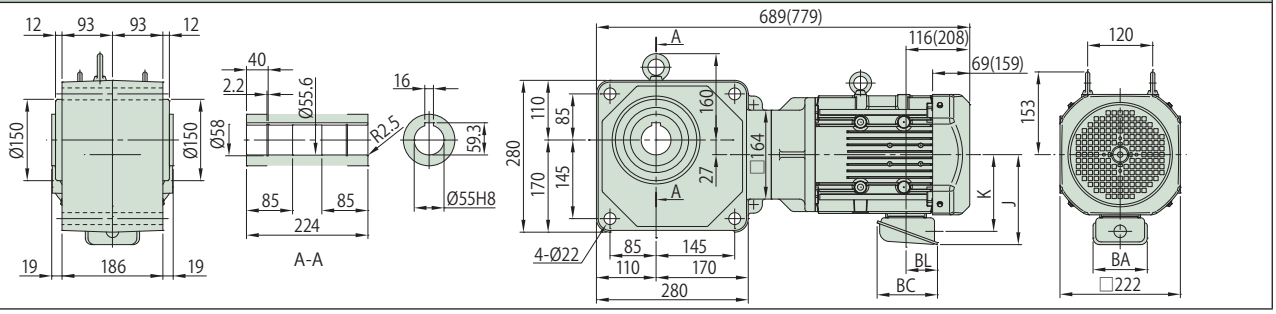

図 L5

RNYM5-1632-EP-30~60 / 仕様記号
(RNYM5-1632-EP-B-30~60 / 仕様記号)

質量 kg	屋内形	屋外形
	82(93)	83(94)

仕様記号	屋内形	屋外形
	J □ NSBB	J □ ASBB

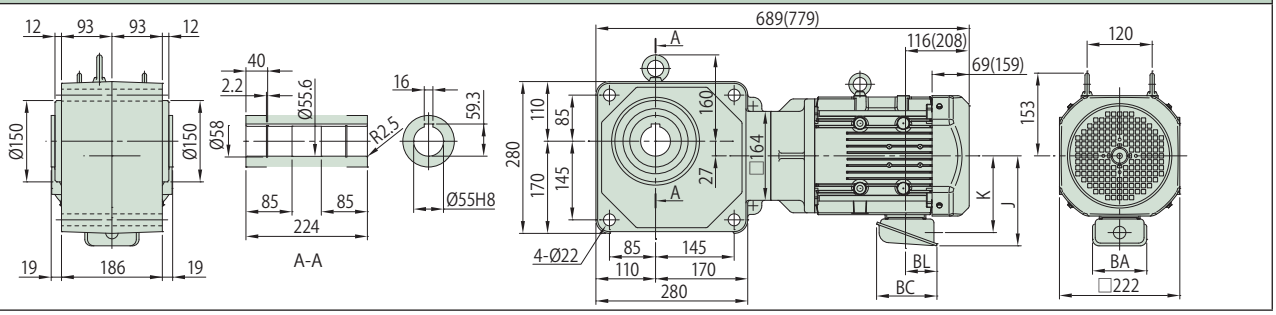

注）1. 出力軸径寸法：寸法公差は、JIS B 0401-1998 "H8" です。
2. 軸端キー寸法：寸法公差は、JIS B1301-1996（ISO）キー及びキー溝 平行キー（普通形）に準拠しています。
3. 出力軸部の詳細寸法は、技術資料 M14 頁をご参照ください。
4. 本製品には出力軸部用安全カバーが付属されます。安全カバーの寸法等詳細は、技術資料 M20 頁をご参照ください。
5. 取付時にインロー部をご使用される場合は、ご照会ください。
6. 本寸法図の寸法および質量は、予告無しに変更することがあります。

	J	K	BA	BC	BL
屋内形	166	142	100	111	58
屋外形	199	157	123	151	87

5.5kW　中空軸・RNYM タイプ　プレミアム効率三相モータ（屋内形・屋外形 / ブレーキ無・ブレーキ付）

減速比	出力回転数 r/min 50Hz	出力回転数 r/min 60Hz	容量記号 – 枠番 – 補助形式 – 減速比（形式記号詳細 L6 頁）	出力トルク Tout N・m 50Hz	出力トルク Tout N・m 60Hz	出力トルク Tout kgf・m 50Hz	出力トルク Tout kgf・m 60Hz	SF	出力軸許容ラジアル荷重 Pro N 50Hz	出力軸許容ラジアル荷重 Pro N 60Hz	出力軸許容ラジアル荷重 Pro kgf 50Hz	出力軸許容ラジアル荷重 Pro kgf 60Hz	寸法図
5	290	350	RNYM 8 - 1522 - EP (-B) - 5	154	128	15.7	13.0	1.00	3140	2940	320	300	図 L1
5			8 - 1634 - EP (-B) - 5					2.00	5000	4760	510	485	図 L3
7	207	250	8 - 1522 - EP (-B) - 7	216	179	22.0	18.2	1.00	3530	3330	360	340	図 L1
7			8 - 1634 - EP (-B) - 7					2.00	5590	5250	570	535	図 L3
10	145	175	8 - 1522 - EP (-B) - 10	308	255	31.4	26.0	1.00	3920	3730	400	380	図 L1
10			8 - 1634 - EP (-B) - 10					2.00	6230	5930	635	605	図 L3
12	121	146	8 - 1522 - EP (-B) - 12	370	307	37.7	31.3	1.00	4120	3970	420	405	図 L1
12			8 - 1634 - EP (-B) - 12					2.00	6620	6330	675	645	図 L3
15	96.7	117	8 - 1522 - EP (-B) - 15	462	383	47.2	39.1	1.00	4410	4220	450	430	図 L1
15			8 - 1634 - EP (-B) - 15					2.00	6960	6670	710	680	図 L3
20	72.5	87.5	8 - 1633 - EP (-B) - 20	617	511	62.9	52.1	1.00	7700	7350	785	750	図 L2
20			8 - 1634 - EP (-B) - 20					2.00					図 L3
25	58.0	70.0	8 - 1633 - EP (-B) - 25	771	639	78.6	65.1	1.00	8090	7750	825	790	図 L2
25			8 - 1634 - EP (-B) - 25					1.92					図 L3
30	48.3	58.3	8 - 1633 - EP (-B) - 30	925	766	94.3	78.1	1.00	8380	8090	855	825	図 L2
40	36.3	43.8	8 - 1633 - EP (-B) - 40	1230	1020	126	104	1.00	8830	8480	900	865	

注）1. 出力回転数は、モータ回転数 50Hz：1450r/min, 60Hz：1750r/min としたときの代表値です。詳細は技術資料 M23 頁を参照ください。
2. 出力軸許容ラジアル荷重は、出力軸端より 20mm の位置の値です。
3. 形式及び SF 欄が□になっている機種は、均一負荷、運転時間 10 時間／日における標準組合せです。
4. ( ) 内はブレーキ付の形式を示します。

仕様記号の□は、200V 級は "2"、400V 級は "4" が入ります。詳細は L7 頁をご参照ください。( ) 内はブレーキ付の形式、寸法、質量を示します。

図 L1　RNYM8-1522-EP-5~15 / 仕様記号 (RNYM8-1522-EP-B-5~15 / 仕様記号)

質量 kg	屋内形	屋外形
	72(83)	73(84)

仕様記号	屋内形	屋外形
	J □ NSBB	J □ ASBB

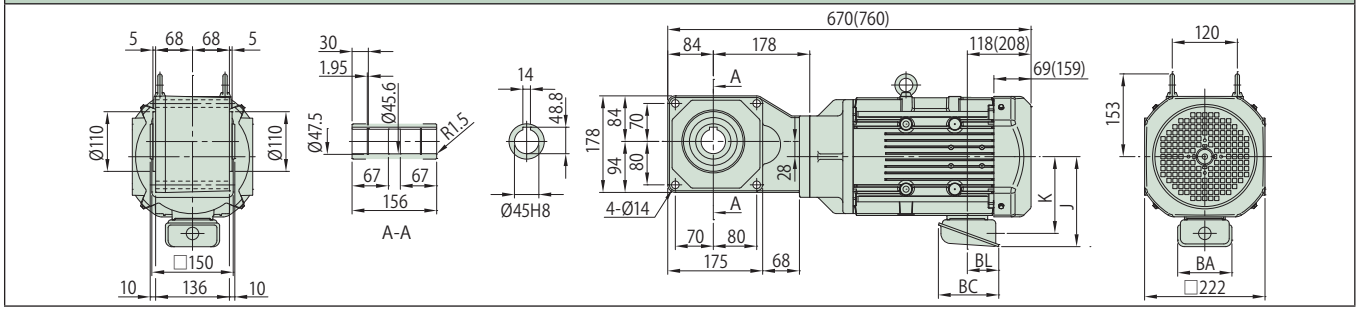

図 L2　RNYM8-1633-EP-20~40 / 仕様記号 (RNYM8-1633-EP-B-20~40 / 仕様記号)

質量 kg	屋内形	屋外形
	95(106)	96(107)

仕様記号	屋内形	屋外形
	J □ NSBB	J □ ASBB

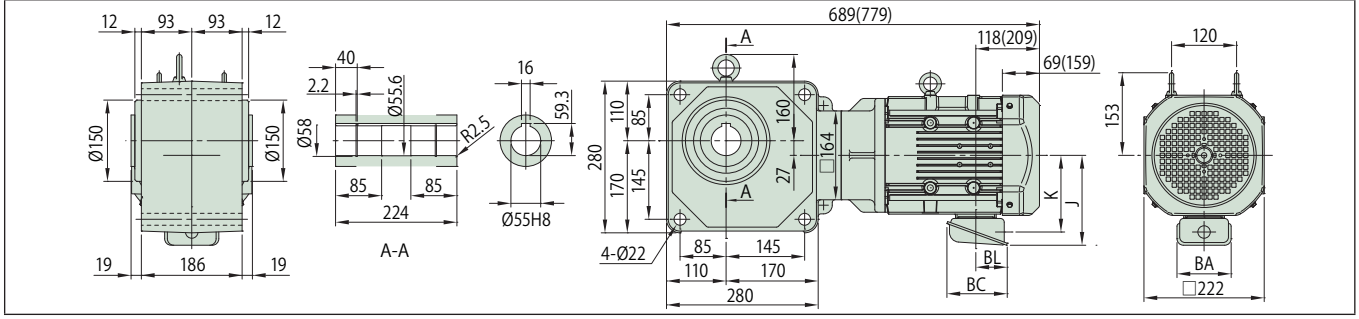

図 L3　RNYM8-1634-EP-5~25 / 仕様記号 (RNYM8-1634-EP-B-5~25 / 仕様記号)

質量 kg	屋内形	屋外形
	120(131)	121(132)

仕様記号	屋内形	屋外形
	J □ NSBB	J □ ASBB

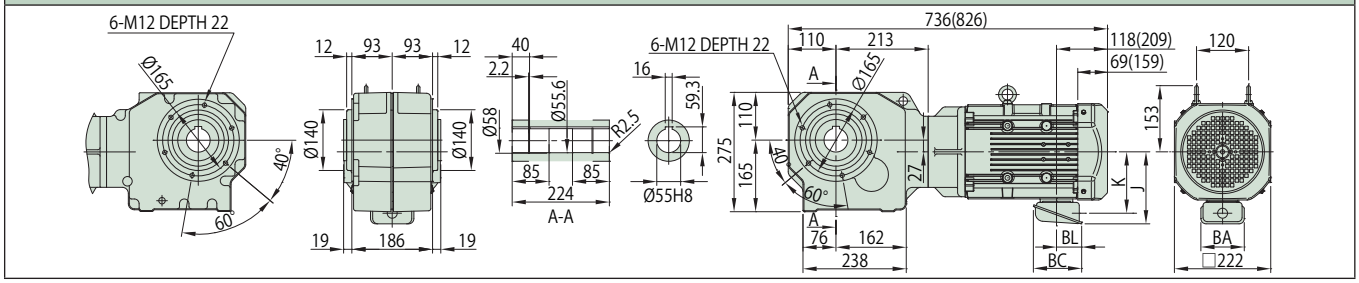

注）1. 出力軸径寸法：寸法公差は、JIS B 0401-1998 "H8" です。
2. 軸端キー寸法：寸法公差は、JIS B1301-1996（ISO）キー及びキー溝 平行キー（普通形）に準拠しています。
3. 出力軸部の詳細寸法は、技術資料 M14 頁をご参照ください。
4. 本製品には出力軸部用安全カバーが付属されます。安全カバーの寸法等詳細は、技術資料 M20 頁をご参照ください。
5. 取付時にインロー部をご使用される場合は、ご照会ください。
6. 本寸法図の寸法および質量は、予告無しに変更することがあります。

	J	K	BA	BC	BL
屋内形	166	142	100	111	58
屋外形	199	157	123	151	87

減速比	出力回転数 r/min 50Hz	出力回転数 r/min 60Hz	容量記号	枠番	補助形式	減速比	出力トルク Tout N・m 50Hz	出力トルク Tout N・m 60Hz	出力トルク Tout kgf・m 50Hz	出力トルク Tout kgf・m 60Hz	SF	出力軸許容ラジアル荷重 Pro N 50Hz	出力軸許容ラジアル荷重 Pro N 60Hz	出力軸許容ラジアル荷重 Pro kgf 50Hz	出力軸許容ラジアル荷重 Pro kgf 60Hz	寸法図
	（形式記号詳細 L6 頁）															
5	290	350	RNYM	10	1634	EP (-B)	5	210	174	21.4	17.8	1.47	5000	4760	510	485	
7	207	250		10	1634	EP (-B)	7	294	244	30.0	24.9	1.47	5590	5250	570	535	
10	145	175		10	1634	EP (-B)	10	420	348	42.9	35.5	1.47	6230	5930	635	605	
12	121	146		10	1634	EP (-B)	12	504	418	51.4	42.6	1.47	6620	6330	675	645	図 L4
15	96.7	117		10	1634	EP (-B)	15	631	522	64.3	53.3	1.47	6960	6670	710	680	
20	72.5	87.5		10	1634	EP (-B)	20	841	697	85.7	71.0	1.47	7700	7350	785	750	
25	58.0	70.0		10	1634	EP (-B)	25	1051	871	107	88.8	1.47	8090	7750	825	790	

注）1. 出力回転数は、モータ回転数 50Hz：1450r/min, 60Hz：1750r/min としたときの代表値です。詳細は技術資料 M23 頁を参照ください。
2. 出力軸許容ラジアル荷重は、出力軸端より 20mm の位置の値です。
3. 形式及び SF 欄が□になっている機種は、均一負荷、運転時間 10 時間／日における標準組合せです。
4. （ ）内はブレーキ付の形式を示します。

仕様記号の□は、200V 級は "2"、400V 級は "4" が入ります。詳細は L7 頁をご参照ください。( ) 内はブレーキ付の形式、寸法、質量を示します。

図 L4 RNYM10-1634-EP-5~25
(RNYM10-1634-EP-B-5~25)

質量 kg	屋内形	屋外形
	136(156)	137(157)

仕様記号	屋内形	屋外形
	J □ NSBB	J □ ASBB

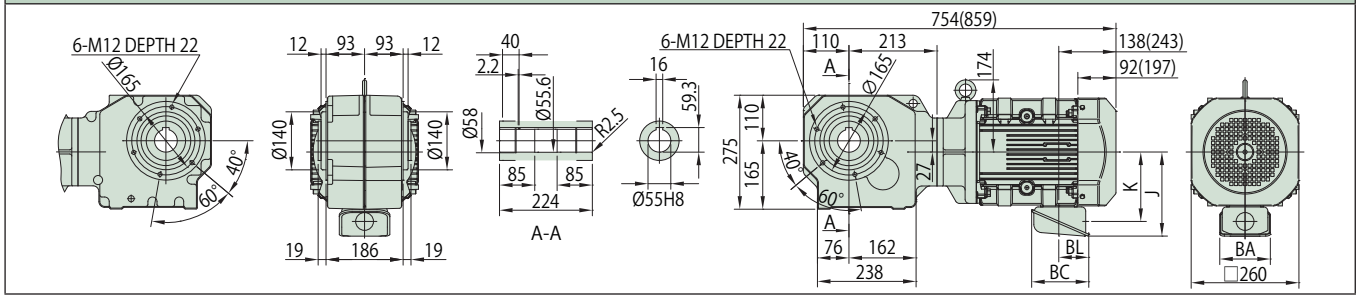

注）1. 出力軸径寸法：寸法公差は、JIS B 0401-1998 "H8" です。
2. 軸端キー寸法：寸法公差は、JIS B1301-1996（ISO）キー及びキー溝 平行キー（普通形）に準拠しています。
3. 出力軸部の詳細寸法は、技術資料 M14 頁をご参照ください。
4. 本製品には出力軸部用安全カバーが付属されます。安全カバーの寸法等詳細は、技術資料 M20 頁をご参照ください。
5. 取付時にインロー部をご使用される場合は、ご照会ください。
6. 本寸法図の寸法および質量は、予告無しに変更することがあります。

	J	K	BA	BC	BL
屋内形	203	168	122	138	72
屋外形	235	183	154	184	105

減速比	出力回転数 r/min 50Hz	出力回転数 r/min 60Hz	容量記号	枠番	補助形式	減速比	出力トルク Tout N・m 50Hz	出力トルク Tout N・m 60Hz	出力トルク Tout kgf・m 50Hz	出力トルク Tout kgf・m 60Hz	SF	出力軸許容ラジアル荷重 Pro N 50Hz	出力軸許容ラジアル荷重 Pro N 60Hz	出力軸許容ラジアル荷重 Pro kgf 50Hz	出力軸許容ラジアル荷重 Pro kgf 60Hz	寸法図
			（形式記号詳細 L6 頁）													
5	290	350	RNYM	1634	EP (-B)	5	308	255	31.4	26.0	1.00	5000	4760	510	485	図 L1
7	207	250	15	1634	EP (-B)	7	432	358	44.0	36.5	1.00	5590	5250	570	535	
10	145	175	15	1634	EP (-B)	10	617	511	62.9	52.1	1.00	6230	5930	635	605	
12	121	146	15	1634	EP (-B)	12	740	613	75.4	62.5	1.00	6620	6330	675	645	
15	96.7	117	15	1634	EP (-B)	15	925	766	94.3	78.1	1.00	6960	6670	710	680	
20	72.5	87.5	15	1634	EP (-B)	20	1233	1022	126	104	1.00	7700	7350	785	750	

注）1. 出力回転数は、モータ回転数 50Hz：1450r/min, 60Hz：1750r/min としたときの代表値です。詳細は技術資料 M23 頁を参照ください。
2. 出力軸許容ラジアル荷重は、出力軸端より 20mm の位置の値です。
3. 形式及び SF 欄が□になっている機種は、均一負荷、運転時間 10 時間／日における標準組合せです。
4. （ ）内はブレーキ付の形式を示します。

仕様記号の□は、200V 級は "2"、400V 級は "4" が入ります。詳細は L7 頁をご参照ください。( ) 内はブレーキ付の形式、寸法、質量を示します。

図 L1 RNYM15-1634-EP-5~20 (RNYM15-1634-EP-B-5~20)

質量 kg	屋内形	屋外形
	154(174)	155(175)

仕様記号	屋内形	屋外形
	J □ NSBB	J □ ASBB

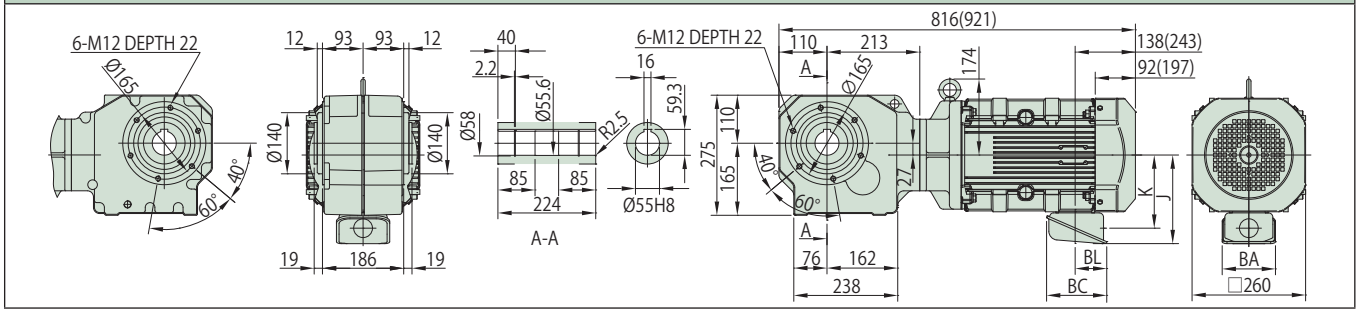

注）1. 出力軸径寸法：寸法公差は、JIS B 0401-1998 "H8" です。
2. 軸端キー寸法：寸法公差は、JIS B1301-1996（ISO）キー及びキー溝 平行キー（普通形）に準拠しています。
3. 出力軸部の詳細寸法は、技術資料 M14 頁をご参照ください。
4. 本製品には出力軸部用安全カバーが付属されます。安全カバーの寸法等詳細は、技術資料 M20 頁をご参照ください。
5. 取付時にインロー部をご使用される場合は、ご照会ください。
6. 本寸法図の寸法および質量は、予告無しに変更することがあります。

	J	K	BA	BC	BL
屋内形	203	168	122	138	72
屋外形	235	183	154	184	105

ハイポニック減速機®

中実軸・フランジ取付

RNFMタイプ

プレミアム効率三相モータ

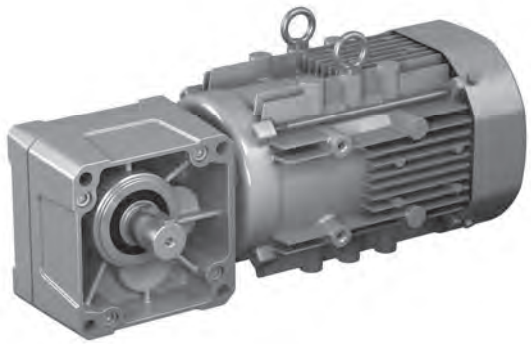

モータ容量	減速比範囲			頁
0.75kW	5	▶	1440	L40
1.1kW	5	▶	240	L42
1.5kW	5	▶	240	L44
2.2kW	5	▶	240	L46

減速比	出力回転数 r/min 50Hz	出力回転数 r/min 60Hz	容量記号 — 枠番 — 補助形式 — 減速比（形式記号詳細 L6 頁）	出力トルク Tout N・m 50Hz	出力トルク Tout N・m 60Hz	出力トルク Tout kgf・m 50Hz	出力トルク Tout kgf・m 60Hz	SF	出力軸許容ラジアル荷重 Pro N 50Hz	出力軸許容ラジアル荷重 Pro N 60Hz	出力軸許容ラジアル荷重 Pro kgf 50Hz	出力軸許容ラジアル荷重 Pro kgf 60Hz	寸法図
5	290	350	RNFM 1 - 370 L/R - EP (-B) - 5	21.0	17.4	2.14	1.78	1.00	1470	1370	150	140	図 L1
7.5	193	233	1 - 370 L/R - EP (-B) - 7.5	31.5	26.1	3.21	2.66	1.00	1670	1570	170	160	
10	145	175	1 - 370 L/R - EP (-B) - 10	42.0	34.8	4.29	3.55	1.00	1810	1720	185	175	
15	96.7	117	1 - 370 L/R - EP (-B) - 15	63.1	52.2	6.43	5.33	1.00	2060	1960	210	200	
20	72.5	87.5	1 - 370 L/R - EP (-B) - 20	84.1	69.7	8.57	7.10	1.00	2260	2160	230	220	
30	48.3	58.3	1 - 370 L/R - EP (-B) - 30	126	104	12.9	10.7	1.00	2450	2350	250	240	
40	36.3	43.8	1 - 43 L/R - EP (-B) - 40	168	139	17.1	14.2	1.00	3970	3820	405	390	図 L2
50	29.0	35.0	1 - 43 L/R - EP (-B) - 50	210	174	21.4	17.8	1.00	4170	4020	425	410	
60	24.2	29.2	1 - 43 L/R - EP (-B) - 60	252	209	25.7	21.3	1.00	4310	4170	440	425	
80	18.1	21.9	1 - 50 L/R - EP (-B) - 80	336	279	34.3	28.4	1.00	6230	6130	635	635	図 L3
100	14.5	17.5	1 - 50 L/R - EP (-B) - 100	420	348	42.9	35.5	1.00	6230	6230	635	635	
120	12.1	14.6	1 - 50 L/R - EP (-B) - 120	504	418	51.4	42.6	1.00	6230	6230	635	635	

注）1. 出力回転数は、モータ回転数 50Hz：1450r/min, 60Hz：1750r/min としたときの代表値です。詳細は技術資料 M23 頁を参照ください。
2. 出力軸許容ラジアル荷重は、出力軸中央の位置の値です。
3. （ ）内はブレーキ付の形式を示します。

仕様記号の□は、200V 級は "2"、400V 級は "4" が入ります。詳細は L7 頁をご参照ください。( ) 内はブレーキ付の形式、寸法、質量を示します。

図 L1

RNFM1-370 L/R -EP-5~30 / 仕様記号
(RNFM1-370 L/R -EP-B-5~30 / 仕様記号)

質量 kg	屋内形	屋外形
	19(24)	20(25)

軸出記号	L		R	
仕様記号	屋内形	屋外形	屋内形	屋外形
	J □ NSLA	J □ ASLB	J □ NSRA	J □ ASRB

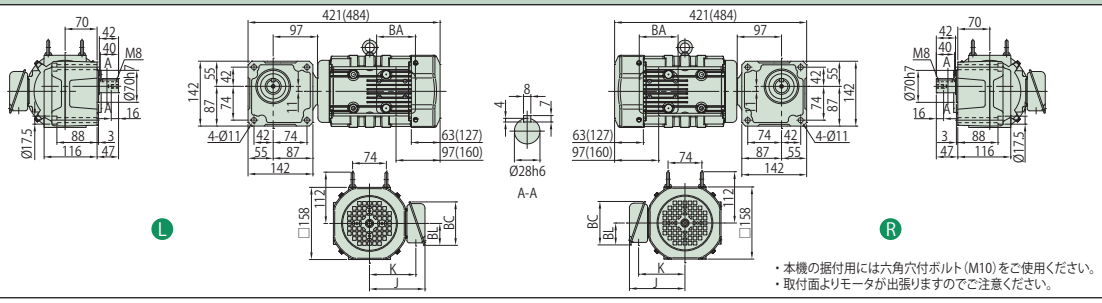

・本機の据付用には六角穴付ボルト（M10）をご使用ください。
・取付面よりモータが出張りますのでご注意ください。

図 L2

RNFM1-43 L/R -EP-40~60 / 仕様記号
(RNFM1-43 L/R -EP-B -40~60 / 仕様記号)

質量 kg	屋内形	屋外形
	23(28)	24(29)

軸出記号	L		R	
仕様記号	屋内形	屋外形	屋内形	屋外形
	J □ NSLA	J □ ASLB	J □ NSRA	J □ ASRB

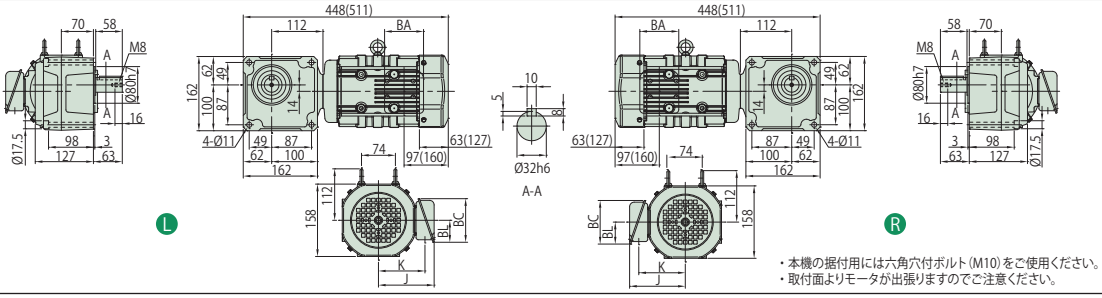

・本機の据付用には六角穴付ボルト（M10）をご使用ください。
・取付面よりモータが出張りますのでご注意ください。

図 L3

RNFM1-50 L/R -EP-80~120 / 仕様記号
(RNFM1-50 L/R -EP-B-80~120 / 仕様記号)

質量 kg	屋内形	屋外形
	29(34)	30(35)

軸出記号	L		R	
仕様記号	屋内形	屋外形	屋内形	屋外形
	J □ NSLA	J □ ASLB	J □ NSRA	J □ ASRB

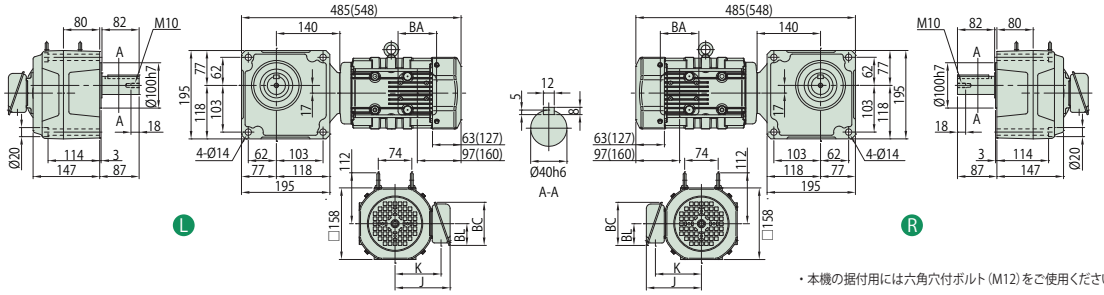

・本機の据付用には六角穴付ボルト（M12）をご使用ください。

注）1. 出力軸径寸法：寸法公差は、JIS B 0401-1998 "h6" です。
2. 軸端キー寸法：寸法公差は、JIS B 1301-1996（ISO）キー及びキー溝 平行キー（締込み形）に準拠しています。
3. 出力軸部の詳細寸法は、技術資料 M15 頁をご参照ください。
4. 屋外形は端子箱の向き（引出口方向）が図面と異なります。詳細は技術資料 M34 頁をご参照ください。
5. 補助形式 X1 タイプのインロー部は塗装されているため、一般公差となります。インロー部を塗装なしとすることで取り付けに使用することができますので、ご照会ください。
6. 本寸法図の寸法および質量は、予告無しに変更することがあります。

	J	K	BA	BC	BL
屋内形	122	102	85	95	48
屋外形	149	112	100	131	75

中実軸 フランジ取付・RNFM タイプ
プレミアム効率三相モータ（屋内形・屋外形 / ブレーキ無・ブレーキ付）

0.75kW

減速比	出力回転数 r/min 50Hz	出力回転数 r/min 60Hz	容量記号	枠番	補助形式	減速比	出力トルク Tout N・m 50Hz	出力トルク Tout N・m 60Hz	出力トルク Tout kgf・m 50Hz	出力トルク Tout kgf・m 60Hz	SF	出力軸許容ラジアル荷重 Pro N 50Hz	出力軸許容ラジアル荷重 Pro N 60Hz	出力軸許容ラジアル荷重 Pro kgf 50Hz	出力軸許容ラジアル荷重 Pro kgf 60Hz	寸法図
			（形式記号詳細 L6 頁）													
150	9.67	11.7		1	55 L/R	EP (-B) 150	631	522	64.3	53.3	1.00	6230	6230	635	635	
200	7.25	8.75		1	55 L/R	EP (-B) 200	732	697	74.6	71.0	*	6230	6230	635	635	図 L4
240	6.04	7.29		1	55 L/R	EP (-B) 240	732	732	74.6	74.6	*	6230	6230	635	635	
300	4.83	5.83		1	1640 L/R	EPX1 (-B) 300	1190	983	121	100	1.07	7990	7990	814	814	
360	4.03	4.86		1	1640 L/R	EPX1 (-B) 360	1420	1180	145	120	1.04	7990	7990	814	814	
480	3.02	3.65	RNFM	1	1640 L/R	EPX1 (-B) 480	1480	1480	151	151	*	7990	7990	814	814	
600	2.42	2.92		1	1640 L/R	EPX1 (-B) 600	1480	1480	151	151	*	7990	7990	814	814	図 L5
720	2.01	2.43		1	1640 L/R	EPX1 (-B) 720	1480	1480	151	151	*	7990	7990	814	814	
900	1.61	1.94		1	1640 L/R	EPX1 (-B) 900	1480	1480	151	151	*	7990	7990	814	814	
1200	1.21	1.46		1	1640 L/R	EPX1 (-B) 1200	1480	1480	151	151	*	7990	7990	814	814	
1440	1.01	1.22		1	1640 L/R	EPX1 (-B) 1440	1480	1480	151	151	*	7990	7990	814	814	

注）1. 出力回転数は、モータ回転数 50Hz：1450r/min, 60Hz：1750r/min としたときの代表値です。詳細は技術資料 M23 頁を参照ください。
2. 出力軸許容ラジアル荷重は、出力軸中央の位置の値です。
3. SF 欄に * が付いている場合は、モータの全容量 kW まで負荷を掛けると過負荷となりますので、出力トルク欄の値以内でご使用ください。
4. （ ）内はブレーキ付の形式を示します。

仕様記号の□は、200V 級は "2"、400V 級は "4" が入ります。詳細は L7 頁をご参照ください。( ) 内はブレーキ付の形式、寸法、質量を示します。

図 L4　RNFM1-55 L/R -EP-150~240 / 仕様記号 (RNFM1-55 L/R -EP-B-150~240 / 仕様記号)

質量 kg	屋内形	屋外形
	31(36)	32(37)

軸出記号	L		R	
仕様記号	屋内形	屋外形	屋内形	屋外形
	J □ NSLA	J □ ASLB	J □ NSRA	J □ ASRB

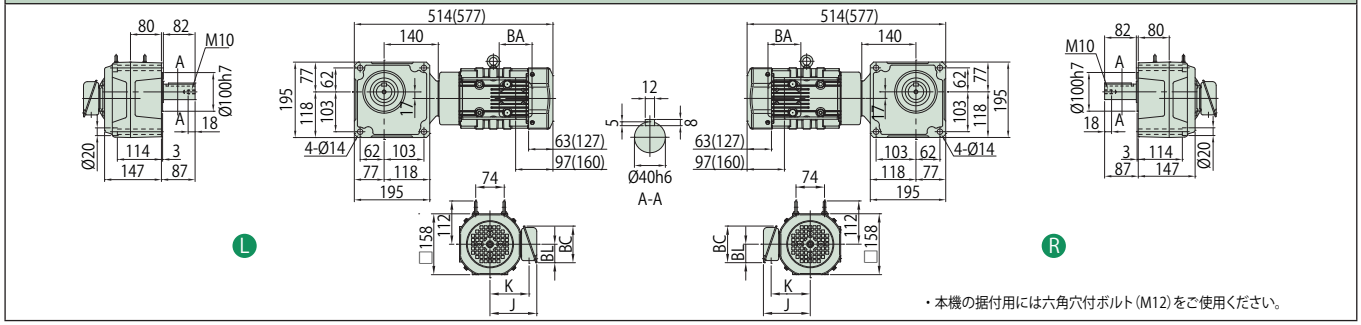

図 L5　RNFM1-1640 L/R -EPX1-300~1440 / 仕様記号 (RNFM1-1640 L/R -EPX1-B-300~1440 / 仕様記号)

質量 kg	屋内形	屋外形
	78(83)	79(84)

軸出記号	L		R	
仕様記号	屋内形	屋外形	屋内形	屋外形
	J □ NSLA	J □ ASLB	J □ NSRA	J □ ASRB

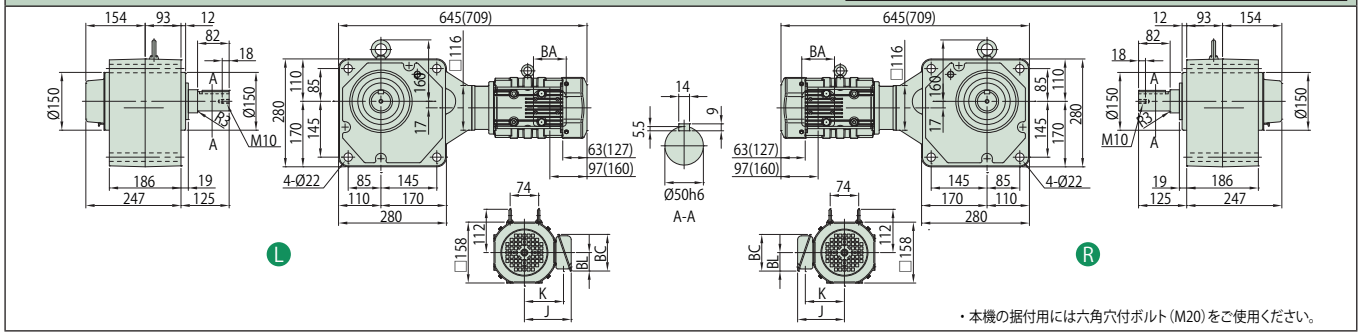

注）1. 出力軸径寸法：寸法公差は、JIS B 0401-1998 "h6" です。
2. 軸端キー寸法：寸法公差は、JIS B 1301-1996（ISO）キー及びキー溝 平行キー（締込み形）に準拠しています。
3. 出力軸部の詳細寸法は、技術資料 M15 頁をご参照ください。
4. 屋外形は端子箱の向き（引出口方向）が図面と異なります。詳細は技術資料 M34 頁をご参照ください。
5. 補助形式 X1 タイプのインロー部は塗装されているため、一般公差となります。インロー部を塗装なしとすることで取り付けに使用することができますので、ご照会ください。
6. 本寸法図の寸法および質量は、予告無しに変更することがあります。

	J	K	BA	BC	BL
屋内形	122	102	85	95	48
屋外形	149	112	100	131	75

1.1kW

中実軸 フランジ取付・RNFM タイプ
プレミアム効率三相モータ（屋内形・屋外形 / ブレーキ無・ブレーキ付）

減速比	出力回転数 r/min 50Hz	出力回転数 r/min 60Hz	容量記号 – 枠番 – 補助形式 – 減速比（形式記号詳細 L6 頁）	出力トルク Tout N・m 50Hz	出力トルク Tout N・m 60Hz	出力トルク Tout kgf・m 50Hz	出力トルク Tout kgf・m 60Hz	SF	出力軸許容ラジアル荷重 Pro N 50Hz	出力軸許容ラジアル荷重 Pro N 60Hz	出力軸許容ラジアル荷重 Pro kgf 50Hz	出力軸許容ラジアル荷重 Pro kgf 60Hz	寸法図
5	290	350	RNFM 1H - 470 L/R - EP (-B) - 5	30.8	25.5	3.14	2.60	1.36	2160	2060	220	210	図 L1
7.5	193	233	RNFM 1H - 470 L/R - EP (-B) - 7.5	46.2	38.3	4.72	3.91	1.36	2450	2300	250	235	
10	145	175	RNFM 1H - 470 L/R - EP (-B) - 10	61.7	51.1	6.29	5.21	1.36	2750	2600	280	265	
15	96.7	117	RNFM 1H - 470 L/R - EP (-B) - 15	92.5	76.6	9.43	7.81	1.36	3090	2940	315	300	
20	72.5	87.5	RNFM 1H - 470 L/R - EP (-B) - 20	123	102	12.6	10.4	1.36	3330	3190	340	325	
30	48.3	58.3	RNFM 1H - 470 L/R - EP (-B) - 30	185	153	18.9	15.6	1.36	3730	3580	380	365	
40	36.3	43.8	RNFM 1H - 53 L/R - EP (-B) - 40	247	204	25.1	20.8	2.00	5740	5540	585	565	図 L2
50	29.0	35.0	RNFM 1H - 53 L/R - EP (-B) - 50	308	255	31.4	26.0	2.00	6030	5830	615	595	
60	24.2	29.2	RNFM 1H - 53 L/R - EP (-B) - 60	370	307	37.7	31.3	2.00	6230	6030	635	615	
80	18.1	21.9	RNFM 1H - 53 L/R - EP (-B) - 80	493	409	50.3	41.7	1.36	6230	6130	635	625	

注）1. 出力回転数は、モータ回転数 50Hz：1450r/min, 60Hz：1750r/min としたときの代表値です。詳細は技術資料 M23 頁を参照ください。
2. 出力軸許容ラジアル荷重は、出力軸中央の位置の値です。
3. （ ）内はブレーキ付の形式を示します。

仕様記号の□は、200V 級は "2"、400V 級は "4" が入ります。詳細は L7 頁をご参照ください。( ) 内はブレーキ付の形式、寸法、質量を示します。

図 L1 RNFM1H-470 L/R -EP-5~30 / 仕様記号
(RNFM1H-470 L/R -EP-B-5~30 / 仕様記号)

質量 kg	屋内形	屋外形
	28(34)	29(35)

軸出記号	L		R	
仕様記号	屋内形	屋外形	屋内形	屋外形
	J □ NSLA	J □ ASLB	J □ NSRA	J □ ASRB

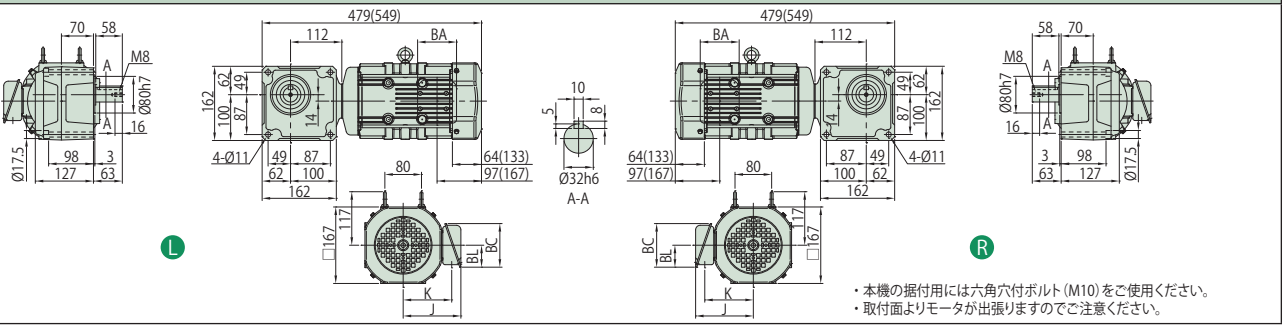

・本機の据付用には六角穴付ボルト（M10）をご使用ください。
・取付面よりモータが出張りますのでご注意ください。

図 L2 RNFM1H-53 L/R -EP-40~80 / 仕様記号
(RNFM1H-53 L/R -EP-B-40~80 / 仕様記号)

質量 kg	屋内形	屋外形
	36(42)	37(43)

軸出記号	L		R	
仕様記号	屋内形	屋外形	屋内形	屋外形
	J □ NSLA	J □ ASLB	J □ NSRA	J □ ASRB

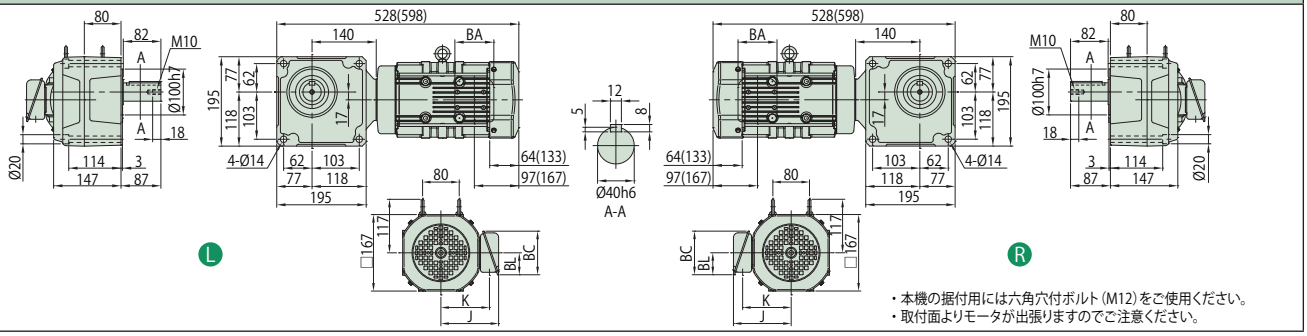

・本機の据付用には六角穴付ボルト（M12）をご使用ください。
・取付面よりモータが出張りますのでご注意ください。

注）1. 出力軸径寸法：寸法公差は、JIS B 0401-1998 "h6" です。
2. 軸端キー寸法：寸法公差は、JIS B 1301-1996（ISO）キー及びキー溝 平行キー（締込み形）に準拠しています。
3. 出力軸部の詳細寸法は、技術資料 M15 頁をご参照ください。
4. 屋外形は端子箱の向き（引出口方向）が図面と異なります。詳細は技術資料 M34 頁をご参照ください。
5. 補助形式 X1 タイプのインロー部は塗装されているため、一般公差となります。インロー部を塗装なしとすることで取り付けに使用することができますので、ご照会ください。
6. 本寸法図の寸法および質量は、予告無しに変更することがあります。

	J	K	BA	BC	BL
屋内形	126	106	85	95	48
屋外形	153	117	100	131	75

減速比	出力回転数 r/min 50Hz	出力回転数 r/min 60Hz	容量記号	枠番	補助形式	減速比	出力トルク Tout N・m 50Hz	出力トルク Tout N・m 60Hz	出力トルク Tout kgf・m 50Hz	出力トルク Tout kgf・m 60Hz	SF	出力軸許容ラジアル荷重 Pro N 50Hz	出力軸許容ラジアル荷重 Pro N 60Hz	出力軸許容ラジアル荷重 Pro kgf 50Hz	出力軸許容ラジアル荷重 Pro kgf 60Hz	寸法図
	（形式記号詳細 L6 頁）															
100	14.5	17.5	RNFM	1H	1630 L/R	EPX1 (-B)	100	617	511	62.9	52.1	2.00	7990	7990	814	814	図 L3
120	12.1	14.6	RNFM	1H	1630 L/R	EPX1 (-B)	120	740	613	75.4	62.5	2.00	7990	7990	814	814	
150	9.67	11.7	RNFM	1H	1631 L/R	EPX1 (-B)	150	925	766	94.3	78.1	1.60	7990	7990	814	814	図 L4
200	7.25	8.75	RNFM	1H	1631 L/R	EPX1 (-B)	200	1230	1020	126	104	1.20	7990	7990	814	814	
240	6.04	7.29	RNFM	1H	1631 L/R	EPX1 (-B)	240	1480	1230	151	125	1.00	7990	7990	814	814	

注）1. 出力回転数は、モータ回転数 50Hz：1450r/min, 60Hz：1750r/min としたときの代表値です。詳細は技術資料 M23 頁を参照ください。
2. 出力軸許容ラジアル荷重は、出力軸中央の位置の値です。
3. （ ）内はブレーキ付の形式を示します。

仕様記号の□は、200V 級は "2"、400V 級は "4" が入ります。詳細は L7 頁をご参照ください。( ) 内はブレーキ付の形式、寸法、質量を示します。

図 L3

RNFM1H-1630 L/R-EPX1-100,120 / 仕様記号
(RNFM1H-1630 L/R-EPX1-B-100,120 / 仕様記号)

質量 kg	屋内形	屋外形
	65(71)	66(72)

軸出記号	L		R	
仕様記号	屋内形	屋外形	屋内形	屋外形
	J □ NSLA	J □ ASLB	J □ NSRA	J □ ASRB

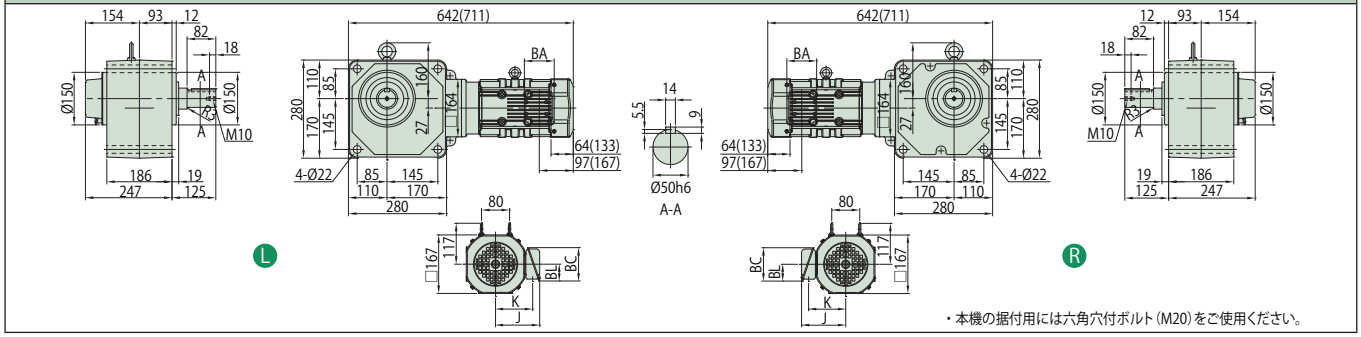

図 L4

RNFM1H-1631 L/R-EPX1-150~240 / 仕様記号
(RNFM1H-1631 L/R-EPX1-B-150~240 / 仕様記号)

質量 kg	屋内形	屋外形
	65(71)	66(72)

軸出記号	L		R	
仕様記号	屋内形	屋外形	屋内形	屋外形
	J □ NSLA	J □ ASLB	J □ NSRA	J □ ASRB

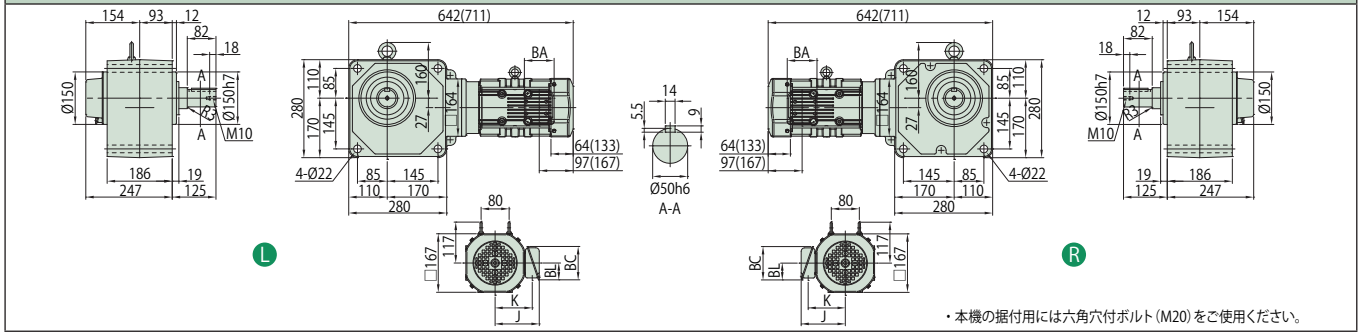

注）1. 出力軸径寸法：寸法公差は、JIS B 0401-1998 "h6" です。
2. 軸端キー寸法：寸法公差は、JIS B 1301-1996（ISO）キー及びキー溝 平行キー（締込み形）に準拠しています。
3. 出力軸部の詳細寸法は、技術資料 M15 頁をご参照ください。
4. 屋外形は端子箱の向き（引出口方向）が図面と異なります。詳細は技術資料 M34 頁をご参照ください。
5. 補助形式 X1 タイプのインロー部は塗装されているため、一般公差となります。インロー部を塗装なしとすることで取り付けに使用することができますので、ご照会ください。
6. 本寸法図の寸法および質量は、予告無しに変更することがあります。

	J	K	BA	BC	BL
屋内形	126	106	85	95	48
屋外形	153	117	100	131	75

1.5kW　中実軸 フランジ取付・RNFM タイプ　プレミアム効率三相モータ（屋内形・屋外形 / ブレーキ無・ブレーキ付）

減速比	出力回転数 r/min 50Hz	出力回転数 r/min 60Hz	容量記号 — 枠番 — 補助形式 — 減速比（形式記号詳細 L6 頁）	出力トルク Tout N・m 50Hz	出力トルク Tout N・m 60Hz	出力トルク Tout kgf・m 50Hz	出力トルク Tout kgf・m 60Hz	SF	出力軸許容ラジアル荷重 Pro N 50Hz	出力軸許容ラジアル荷重 Pro N 60Hz	出力軸許容ラジアル荷重 Pro kgf 50Hz	出力軸許容ラジアル荷重 Pro kgf 60Hz	寸法図
5	290	350	RNFM 2 - 470 L/R - EP (-B) - 5	42.0	34.8	4.29	3.55	1.00	2160	2060	220	210	図 L1
7.5	193	233	2 - 470 L/R - EP (-B) - 7.5	63.1	52.2	6.43	5.33	1.00	2450	2300	250	235	
10	145	175	2 - 470 L/R - EP (-B) - 10	84.1	69.7	8.57	7.10	1.00	2750	2600	280	265	
15	96.7	117	2 - 470 L/R - EP (-B) - 15	126	104	12.9	10.7	1.00	3090	2940	315	300	
20	72.5	87.5	2 - 470 L/R - EP (-B) - 20	168	139	17.1	14.2	1.00	3330	3190	340	325	
30	48.3	58.3	2 - 470 L/R - EP (-B) - 30	252	209	25.7	21.3	1.00	3730	3580	380	365	
40	36.3	43.8	2 - 53 L/R - EP (-B) - 40	336	279	34.3	28.4	1.47	5740	5540	585	565	図 L2
50	29.0	35.0	2 - 53 L/R - EP (-B) - 50	420	348	42.9	35.5	1.47	6030	5830	615	595	
60	24.2	29.2	2 - 53 L/R - EP (-B) - 60	504	418	51.4	42.6	1.47	6230	6030	635	615	
80	18.1	21.9	2 - 53 L/R - EP (-B) - 80	673	557	68.6	56.8	1.00	6230	6130	635	625	

注）1. 出力回転数は、モータ回転数 50Hz：1450r/min, 60Hz：1750r/min としたときの代表値です。詳細は技術資料 M23 頁を参照ください。
2. 出力軸許容ラジアル荷重は、出力軸中央の位置の値です。
3. （ ）内はブレーキ付の形式を示します。

仕様記号の□は、200V 級は "2"、400V 級は "4" が入ります。詳細は L7 頁をご参照ください。( ) 内はブレーキ付の形式、寸法、質量を示します。

図 L1　RNFM2-470 L/R -EP-5~30 / 仕様記号 (RNFM2-470 L/R -EP-B-5~30 / 仕様記号)

質量 kg	屋内形	屋外形
	28(34)	29(35)

軸出記号	L		R	
仕様記号	屋内形	屋外形	屋内形	屋外形
	J □ NSLA	J □ ASLB	J □ NSRA	J □ ASRB

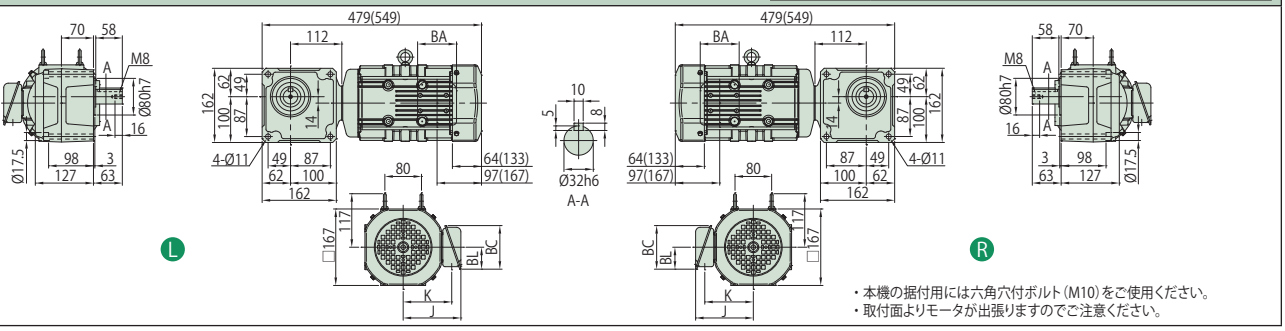

図 L2　RNFM2-53 L/R -EP-40~80 / 仕様記号 (RNFM2-53 L/R -EP-B-40~80 / 仕様記号)

質量 kg	屋内形	屋外形
	36(42)	37(43)

軸出記号	L		R	
仕様記号	屋内形	屋外形	屋内形	屋外形
	J □ NSLA	J □ ASLB	J □ NSRA	J □ ASRB

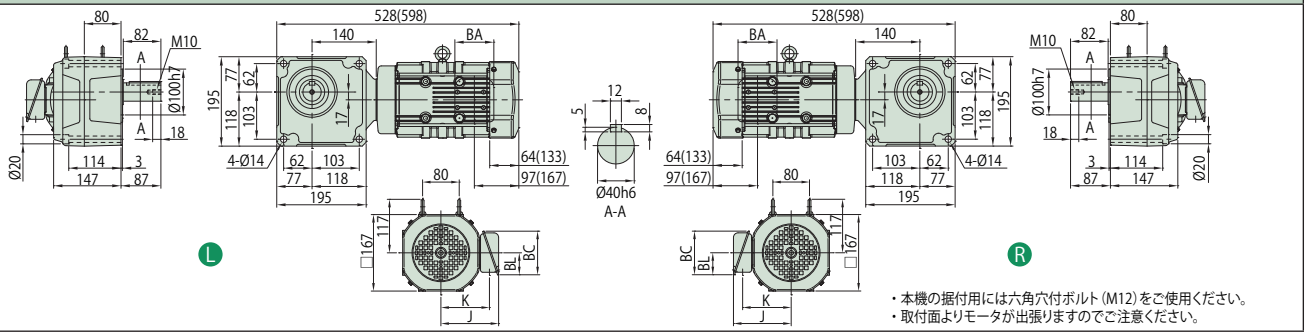

	J	K	BA	BC	BL
屋内形	126	106	85	95	48
屋外形	153	117	100	131	75

注）1. 出力軸径寸法：寸法公差は、JIS B 0401-1998 "h6" です。
2. 軸端キー寸法：寸法公差は、JIS B 1301-1996（ISO）キー及びキー溝 平行キー（締込み形）に準拠しています。
3. 出力軸部の詳細寸法は、技術資料 M15 頁をご参照ください。
4. 屋外形は端子箱の向き（引出口方向）が図面と異なります。詳細は技術資料 M34 頁をご参照ください。
5. 補助形式 X1 タイプのインロー部は塗装されているため、一般公差となります。インロー部を塗装なしとすることで取り付けに使用することができますので、ご照会ください。
6. 本寸法図の寸法および質量は、予告無しに変更することがあります。

中実軸 フランジ取付・RNFM タイプ
プレミアム効率三相モータ（屋内形・屋外形 / ブレーキ無・ブレーキ付）

1.5kW

減速比	出力回転数 r/min 50Hz	出力回転数 r/min 60Hz	容量記号	枠番	補助形式	減速比	出力トルク Tout N・m 50Hz	出力トルク Tout N・m 60Hz	出力トルク Tout kgf・m 50Hz	出力トルク Tout kgf・m 60Hz	SF	出力軸許容ラジアル荷重 Pro N 50Hz	出力軸許容ラジアル荷重 Pro N 60Hz	出力軸許容ラジアル荷重 Pro kgf 50Hz	出力軸許容ラジアル荷重 Pro kgf 60Hz	寸法図
			（形式記号詳細 L6 頁）													
100	14.5	17.5	RNFM	2	1630 L/R	EPX1 (-B)	100	841	697	85.7	71.0	1.47	7990	7990	814	814	図 L3
120	12.1	14.6		2	1630 L/R	EPX1 (-B)	120	1010	836	103	85.2	1.47	7990	7990	814	814	
150	9.67	11.7		2	1631 L/R	EPX1 (-B)	150	1260	1040	129	107	1.17	7990	7990	814	814	図 L4
200	7.25	8.75		2	1631 L/R	EPX1 (-B)	200	1480	1390	151	142	*	7990	7990	814	814	
240	6.04	7.29		2	1631 L/R	EPX1 (-B)	240	1480	1480	151	151	*	7990	7990	814	814	

注）1. 出力回転数は、モータ回転数 50Hz：1450r/min, 60Hz：1750r/min としたときの代表値です。詳細は技術資料 M23 頁を参照ください。
2. 出力軸許容ラジアル荷重は、出力軸中央の位置の値です。
3. SF 欄に * が付いている場合は、モータの全容量 kW まで負荷を掛けると過負荷となりますので、出力トルク欄の値以内でご使用ください。
4. （ ）内はブレーキ付の形式を示します。

仕様記号の□は、200V 級は "2"、400V 級は "4" が入ります。詳細は L7 頁をご参照ください。( ) 内はブレーキ付の形式、寸法、質量を示します。

図 L3

RNFM2-1630 L/R -EPX1-100,120 / 仕様記号
(RNFM2-1630 L/R -EPX1-B-100,120 / 仕様記号)

質量 kg	屋内形	屋外形
	65(71)	66(72)

軸出記号	L		R	
仕様記号	屋内形	屋外形	屋内形	屋外形
	J □ NSLA	J □ ASLB	J □ NSRA	J □ ASRB

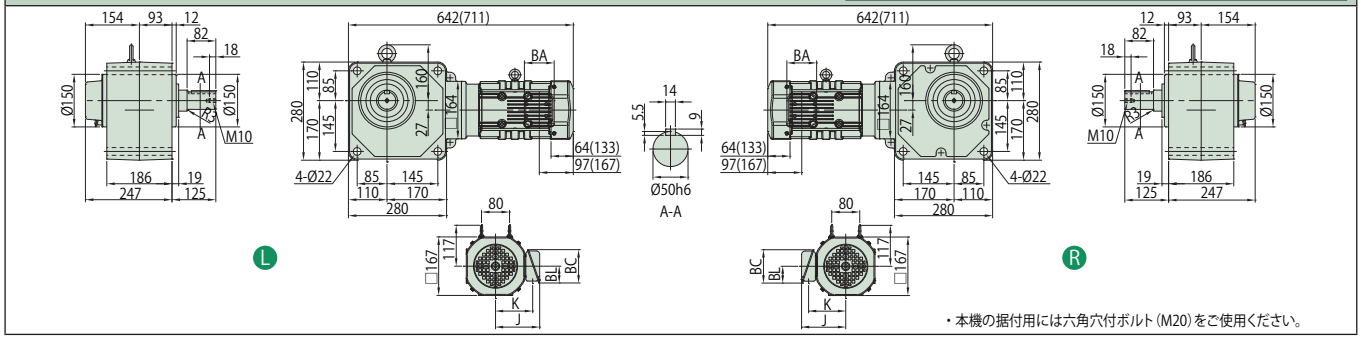

図 L4

RNFM2-1631 L/R -EPX1-150~240 / 仕様記号
(RNFM2-1631 L/R -EPX1-B-150~240 / 仕様記号)

質量 kg	屋内形	屋外形
	65(71)	66(72)

軸出記号	L		R	
仕様記号	屋内形	屋外形	屋内形	屋外形
	J □ NSLA	J □ ASLB	J □ NSRA	J □ ASRB

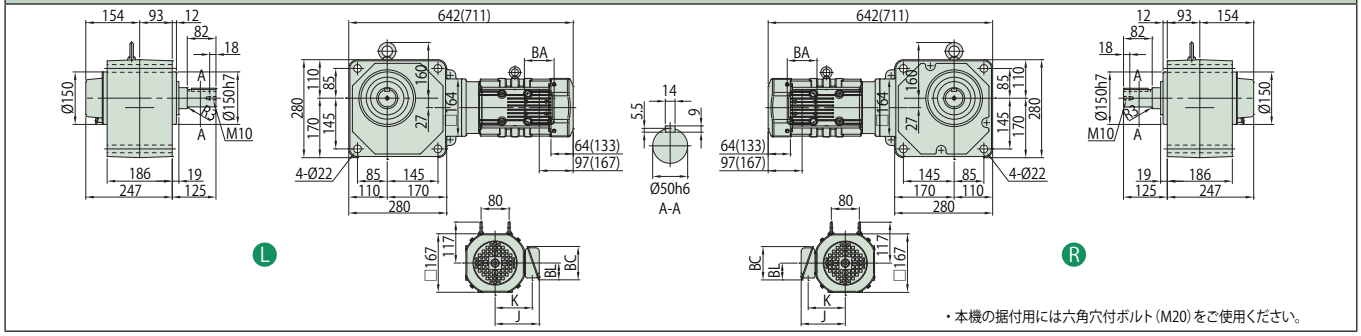

注）1. 出力軸径寸法：寸法公差は、JIS B 0401-1998 "h6" です。
2. 軸端キー寸法：寸法公差は、JIS B 1301-1996（ISO）キー及びキー溝 平行キー（締込み形）に準拠しています。
3. 出力軸部の詳細寸法は、技術資料 M15 頁をご参照ください。
4. 屋外形は端子箱の向き（引出口方向）が図面と異なります。詳細は技術資料 M34 頁をご参照ください。
5. 補助形式 X1 タイプのインロー部は塗装されているため、一般公差となります。インロー部を塗装なしとすることで取り付けに使用することができますので、ご照会ください。
6. 本寸法図の寸法および質量は、予告無しに変更することがあります。

	J	K	BA	BC	BL
屋内形	126	106	85	95	48
屋外形	153	117	100	131	75

減速比	出力回転数 r/min 50Hz	出力回転数 r/min 60Hz	容量記号 — 枠番 — 補助形式 — 減速比（形式記号詳細 L6 頁）	出力トルク Tout N・m 50Hz	出力トルク Tout N・m 60Hz	出力トルク Tout kgf・m 50Hz	出力トルク Tout kgf・m 60Hz	SF	出力軸許容ラジアル荷重 Pro N 50Hz	出力軸許容ラジアル荷重 Pro N 60Hz	出力軸許容ラジアル荷重 Pro kgf 50Hz	出力軸許容ラジアル荷重 Pro kgf 60Hz	寸法図
10	145	175	RNFM 3 - 54 L/R - EP (-B) - 10	123	102	12.6	10.4	1.00	3920	3730	400	380	図 L1
15	96.7	117	3 - 54 L/R - EP (-B) - 15	185	153	18.9	15.6	1.00	4410	4220	450	430	
20	72.5	87.5	3 - 54 L/R - EP (-B) - 20	247	204	25.1	20.8	1.00	4810	4610	490	470	
30	48.3	58.3	3 - 54 L/R - EP (-B) - 30	370	307	37.7	31.3	1.00	5340	5150	545	525	
40	36.3	43.8	3 - 54 L/R - EP (-B) - 40	493	409	50.3	41.7	1.00	5740	5540	585	565	
50	29.0	35.0	3 - 54 L/R - EP (-B) - 50	617	511	62.9	52.1	1.00	6030	5830	615	595	
60	24.2	29.2	3 - 54 L/R - EP (-B) - 60	740	613	75.4	62.5	1.00	6230	6030	635	615	

注）1. 出力回転数は、モータ回転数 50Hz：1450r/min, 60Hz：1750r/min としたときの代表値です。詳細は技術資料 M23 頁を参照ください。
2. 出力軸許容ラジアル荷重は、出力軸中央の位置の値です。
3. （ ）内はブレーキ付の形式を示します。

仕様記号の□は、200V 級は "2"、400V 級は "4" が入ります。詳細は L7 頁をご参照ください。( ) 内はブレーキ付の形式、寸法、質量を示します。

図 L1 RNFM3-54 L/R -EP-10~60 / 仕様記号
(RNFM3-54 L/R -EP-B-10~60 / 仕様記号)

質量 kg	屋内形	屋外形
	43(50)	44(51)

軸出記号	L		R	
仕様記号	屋内形	屋外形	屋内形	屋外形
	J □ NSLA	J □ ASLB	J □ NSRA	J □ ASRB

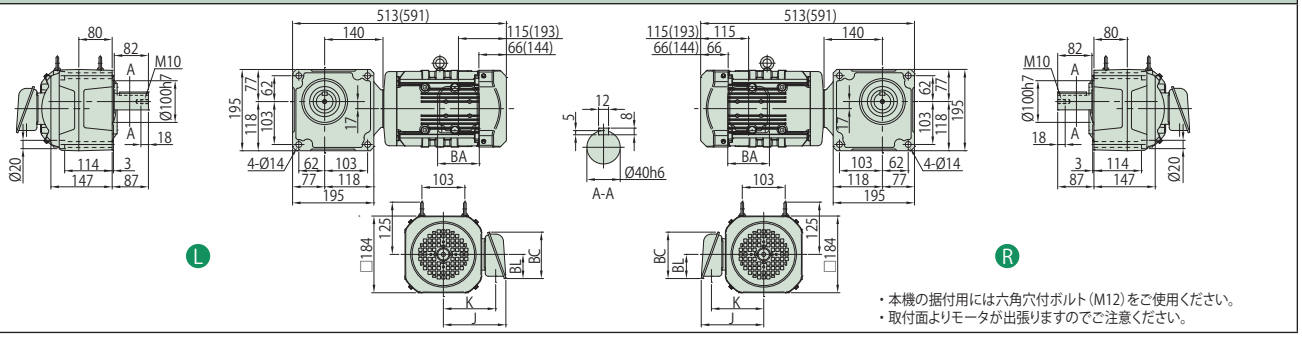

	J	K	BA	BC	BL
屋内形	150	126	100	111	58
屋外形	183	141	123	151	87

注）1. 出力軸径寸法：寸法公差は、JIS B 0401-1998 "h6" です。
2. 軸端キー寸法：寸法公差は、JIS B 1301-1996（ISO）キー及びキー溝 平行キー（締込み形）に準拠しています。
3. 出力軸部の詳細寸法は、技術資料 M15 頁をご参照ください。
4. 屋外形は端子箱の向き（引出口方向）が図面と異なります。詳細は技術資料 M34 頁をご参照ください。
5. 補助形式 X1 タイプのインロー部は塗装されているため、一般公差となります。インロー部を塗装なしとすることで取り付けに使用することができますので、ご照会ください。
6. 本寸法図の寸法および質量は、予告無しに変更することがあります。

中実軸 フランジ取付・RNFM タイプ
プレミアム効率三相モータ（屋内形・屋外形 / ブレーキ無・ブレーキ付）

2.2kW

減速比	出力回転数 r/min 50Hz	出力回転数 r/min 60Hz	容量記号	枠番	補助形式	減速比	出力トルク Tout N・m 50Hz	出力トルク Tout N・m 60Hz	出力トルク Tout kgf・m 50Hz	出力トルク Tout kgf・m 60Hz	SF	出力軸許容ラジアル荷重 Pro N 50Hz	出力軸許容ラジアル荷重 Pro N 60Hz	出力軸許容ラジアル荷重 Pro kgf 50Hz	出力軸許容ラジアル荷重 Pro kgf 60Hz	寸法図
			（形式記号詳細 L6 頁）													
80	18.1	21.9	RNFM	3	1630 L/R	EPX1 (-B)	80	986	817	101	83.3	1.00	7990	7870	814	802	
100	14.5	17.5		3	1630 L/R	EPX1 (-B)	100	1230	1020	126	104	1.00	7990	7990	814	814	図 L2
120	12.1	14.6		3	1630 L/R	EPX1 (-B)	120	1480	1230	151	125	1.00	7990	7990	814	814	
150	9.67	11.7		3	1631 L/R	EPX1 (-B)	150	1480	1480	151	151	*	7990	7990	814	814	
200	7.25	8.75		3	1631 L/R	EPX1 (-B)	200	1480	1480	151	151	*	7990	7990	814	814	図 L3
240	6.04	7.29		3	1631 L/R	EPX1 (-B)	240	1480	1480	151	151	*	7990	7990	814	814	

注）1. 出力回転数は、モータ回転数 50Hz：1450r/min, 60Hz：1750r/min としたときの代表値です。詳細は技術資料 M23 頁を参照ください。
2. 出力軸許容ラジアル荷重は、出力軸中央の位置の値です。
3. SF 欄に * が付いている場合は、モータの全容量 kW まで負荷を掛けると過負荷となりますので、出力トルク欄の値以内でご使用ください。
4. （ ）内はブレーキ付の形式を示します。

仕様記号の□は、200V 級は "2"、400V 級は "4" が入ります。詳細は L7 頁をご参照ください。( ) 内はブレーキ付の形式、寸法、質量を示します。

図 L2

RNFM3-1630 L/R -EPX1-80~120 / 仕様記号
(RNFM3-1630 L/R -EPX1-B-80~120 / 仕様記号)

質量 kg	屋内形	屋外形
	72(79)	73(80)

軸出記号	L		R	
仕様記号	屋内形	屋外形	屋内形	屋外形
	J □ NSLA	J □ ASLB	J □ NSRA	J □ ASRB

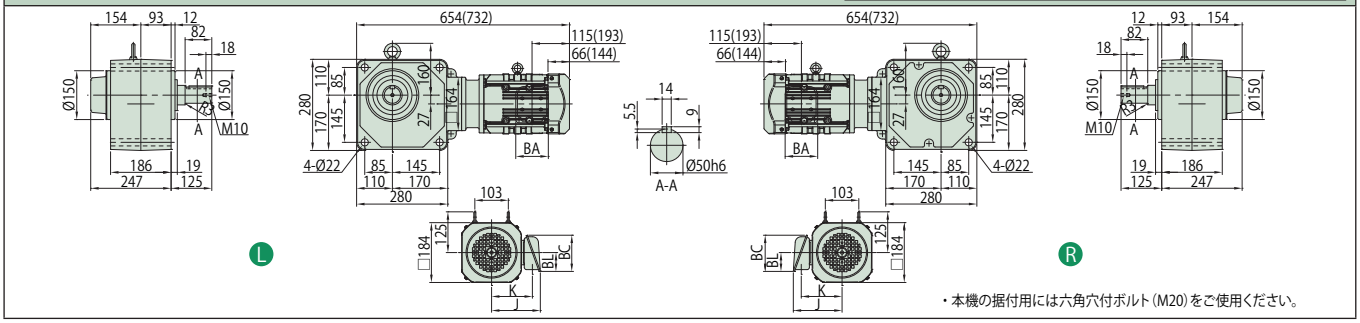

図 L3

RNFM3-1631 L/R -EPX1-150~240 / 仕様記号
(RNFM3-1631 L/R -EPX1-B-150~240 / 仕様記号)

質量 kg	屋内形	屋外形
	70(77)	71(78)

軸出記号	L		R	
仕様記号	屋内形	屋外形	屋内形	屋外形
	J □ NSLA	J □ ASLB	J □ NSRA	J □ ASRB

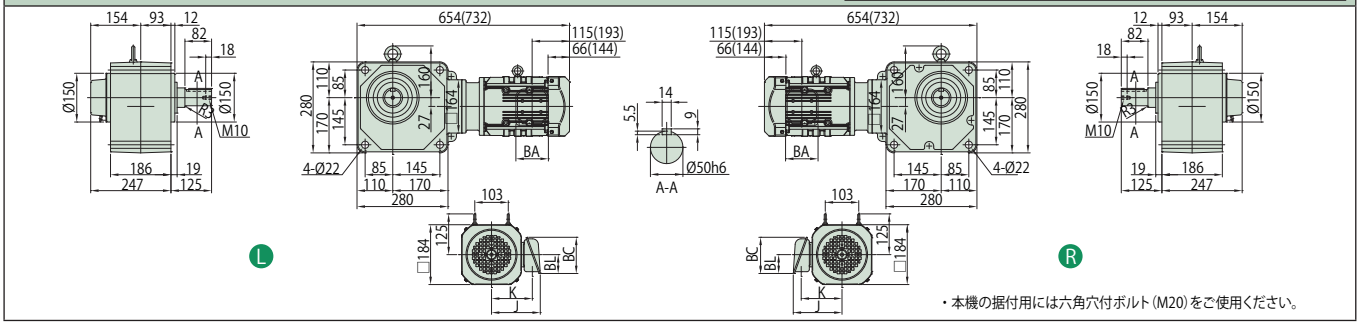

注）1. 出力軸径寸法：寸法公差は、JIS B 0401-1998 "h6" です。
2. 軸端キー寸法：寸法公差は、JIS B 1301-1996（ISO）キー及びキー溝 平行キー（締込み形）に準拠しています。
3. 出力軸部の詳細寸法は、技術資料 M15 頁をご参照ください。
4. 屋外形は端子箱の向き（引出口方向）が図面と異なります。詳細は技術資料 M34 頁をご参照ください。
5. 補助形式 X1 タイプのインロー部は塗装されているため、一般公差となります。インロー部を塗装なしとすることで取り付けに使用することができますので、ご照会ください。
6. 本寸法図の寸法および質量は、予告無しに変更することがあります。

	J	K	BA	BC	BL
屋内形	150	126	100	111	58
屋外形	183	141	123	151	87

MEMO

ハイポニック減速機®

中実軸・脚取付

RNHMタイプ

プレミアム効率 三相モータ

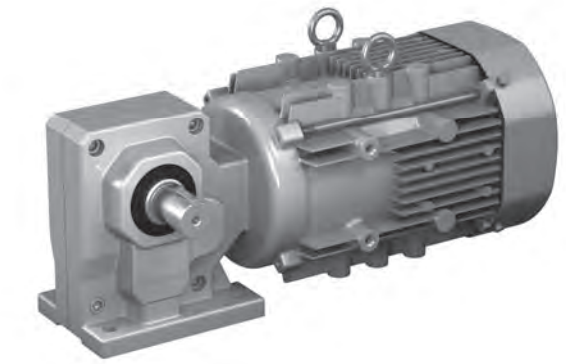

モータ容量	減速比範囲			頁
0.75kW	5	▶	240	L50
1.1kW	5	▶	120	L52
1.5kW	5	▶	120	L53
2.2kW	10	▶	120	L54
3.0kW	10	▶	50	L55
3.7kW	10	▶	50	L56
5.5kW	10	▶	40	L57

減速比	出力回転数 r/min 50Hz	出力回転数 r/min 60Hz	容量記号 – 枠番 – 補助形式 – 減速比（形式記号詳細 L6 頁）	出力トルク Tout N・m 50Hz	出力トルク Tout N・m 60Hz	出力トルク Tout kgf・m 50Hz	出力トルク Tout kgf・m 60Hz	SF	出力軸許容ラジアル荷重 Pro N 50Hz	出力軸許容ラジアル荷重 Pro N 60Hz	出力軸許容ラジアル荷重 Pro kgf 50Hz	出力軸許容ラジアル荷重 Pro kgf 60Hz	寸法図
5	290	350	RNHM 1 - 370 - EP (-B) - 5	21.0	17.4	2.14	1.78	1.00	1470	1370	150	140	図 L1
7.5	193	233	1 - 370 - EP (-B) - 7.5	31.5	26.1	3.21	2.66	1.00	1670	1570	170	160	
10	145	175	1 - 370 - EP (-B) - 10	42.0	34.8	4.29	3.55	1.00	1810	1720	185	175	
15	96.7	117	1 - 370 - EP (-B) - 15	63.1	52.2	6.43	5.33	1.00	2060	1960	210	200	
20	72.5	87.5	1 - 370 - EP (-B) - 20	84.1	69.7	8.57	7.10	1.00	2260	2160	230	220	
30	48.3	58.3	1 - 370 - EP (-B) - 30	126	104	12.9	10.7	1.00	2450	2350	250	240	
40	36.3	43.8	1 - 43 - EP (-B) - 40	168	139	17.1	14.2	1.00	3970	3820	405	390	図 L2
50	29.0	35.0	1 - 43 - EP (-B) - 50	210	174	21.4	17.8	1.00	4170	4020	425	410	
60	24.2	29.2	1 - 43 - EP (-B) - 60	252	209	25.7	21.3	1.00	4310	4170	440	425	
80	18.1	21.9	1 - 50 - EP (-B) - 80	336	279	34.3	28.4	1.00	6230	6130	635	625	
100	14.5	17.5	1 - 50 - EP (-B) - 100	420	348	42.9	35.5	1.00	6230	6230	635	635	図 L3
120	12.1	14.6	1 - 50 - EP (-B) - 120	504	418	51.4	42.6	1.00	6230	6230	635	635	

注）1. 出力回転数は、モータ回転数 50Hz：1450r/min, 60Hz：1750r/min としたときの代表値です。詳細は技術資料 M23 頁を参照ください。
2. 出力軸許容ラジアル荷重は、出力軸中央の位置の値です。
3. ( ) 内はブレーキ付の形式を示します。

仕様記号の□は、200V 級は "2"、400V 級は "4" が入ります。詳細は L7 頁をご参照ください。( ) 内はブレーキ付の形式、寸法、質量を示します。

図 L1

RNHM1-370□-EP-5~30 / 仕様記号
(RNHM1-370□-EP-B-5~30 / 仕様記号)

質量 kg	屋内形	屋外形
	19(24)	20(25)

軸出記号	L , T		R	
仕様記号	屋内形	屋外形	屋内形	屋外形
	J □ NSLA	J □ ASLB	J □ NSRA	J □ ASRB

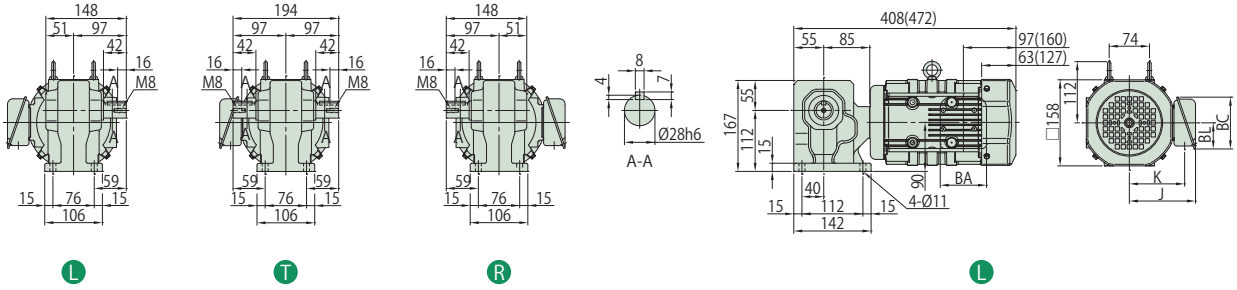

図 L2

RNHM1-43□-EP-40~60 / 仕様記号
(RNHM1-43□-EP-B-40~60 / 仕様記号)

質量 kg	屋内形	屋外形
	22(27)	23(28)

軸出記号	L , T		R	
仕様記号	屋内形	屋外形	屋内形	屋外形
	J □ NSLA	J □ ASLB	J □ NSRA	J □ ASRB

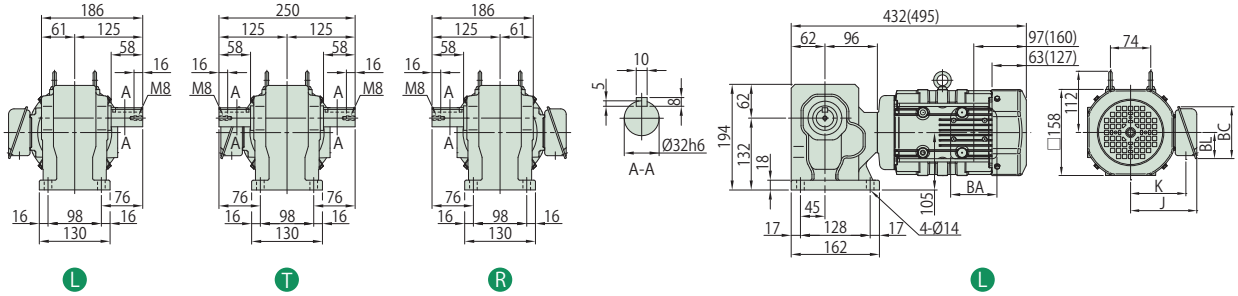

図 L3

RNHM1-50□-EP-80~120 / 仕様記号
(RNHM1-50□-EP-B-80~120 / 仕様記号)

質量 kg	屋内形	屋外形
	29(34)	30(35)

軸出記号	L , T		R	
仕様記号	屋内形	屋外形	屋内形	屋外形
	J □ NSLA	J □ ASLB	J □ NSRA	J □ ASRB

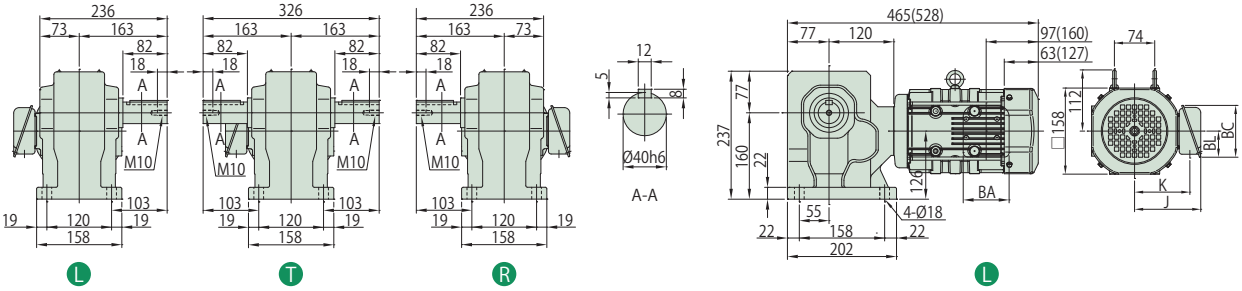

注）1. 出力軸径寸法：寸法公差は、JIS B 0401-1998 "h6" です。
2. 軸端キー寸法：寸法公差は、JIS B 1301-1996（ISO）キー及びキー溝 平行キー（締込み形）に準拠しています。
3. 出力軸部の詳細寸法は、技術資料 M15 頁をご参照ください。
4. 屋外形は端子箱の向き（引出口方向）が図面と異なります。詳細は技術資料 M34 頁をご参照ください。
5. 本寸法図の寸法および質量は、予告無しに変更することがあります。

	J	K	BA	BC	BL
屋内形	122	102	85	95	48
屋外形	149	112	100	131	75

中実軸 脚取付・RNHM タイプ
プレミアム効率三相モータ（屋内形・屋外形 / ブレーキ無・ブレーキ付）

0.75kW

減速比	出力回転数 r/min 50Hz	出力回転数 r/min 60Hz	容量記号	枠番	補助形式	減速比	出力トルク Tout N・m 50Hz	出力トルク Tout N・m 60Hz	出力トルク Tout kgf・m 50Hz	出力トルク Tout kgf・m 60Hz	SF	出力軸許容ラジアル荷重 Pro N 50Hz	出力軸許容ラジアル荷重 Pro N 60Hz	出力軸許容ラジアル荷重 Pro kgf 50Hz	出力軸許容ラジアル荷重 Pro kgf 60Hz	寸法図
	（形式記号詳細 L6 頁）															
150	9.67	11.7	RNHM	1	55	EP (-B) 150	631	522	64.3	53.3	1.00	6230	6230	635	635	図 L4
200	7.25	8.75		1	55	EP (-B) 200	732	697	74.6	71.0	*	6230	6230	635	635	
240	6.04	7.29		1	55	EP (-B) 240	732	732	74.6	74.6	*	6230	6230	635	635	

注）1. 出力回転数は、モータ回転数 50Hz：1450r/min, 60Hz：1750r/min としたときの代表値です。詳細は技術資料 M23 頁を参照ください。
2. 出力軸許容ラジアル荷重は、出力軸中央の位置の値です。
3. SF 欄に * が付いている場合は、モータの全容量 kW まで負荷を掛けると過負荷となりますので、出力トルク欄の値以内でご使用ください。
4. （ ）内はブレーキ付の形式を示します。

仕様記号の□は、200V 級は "2"、400V 級は "4" が入ります。詳細は L7 頁をご参照ください。( ) 内はブレーキ付の形式、寸法、質量を示します。

図 L4 RNHM1-55□-EP-150~240 / 仕様記号
(RNHM1-55□-EP-B-150~240 / 仕様記号)

質量 kg	屋内形	屋外形
	30(35)	31(36)

軸出記号	L , T		R	
仕様記号	屋内形	屋外形	屋内形	屋外形
	J □ NSLA	J □ ASLB	J □ NSRA	J □ ASRB

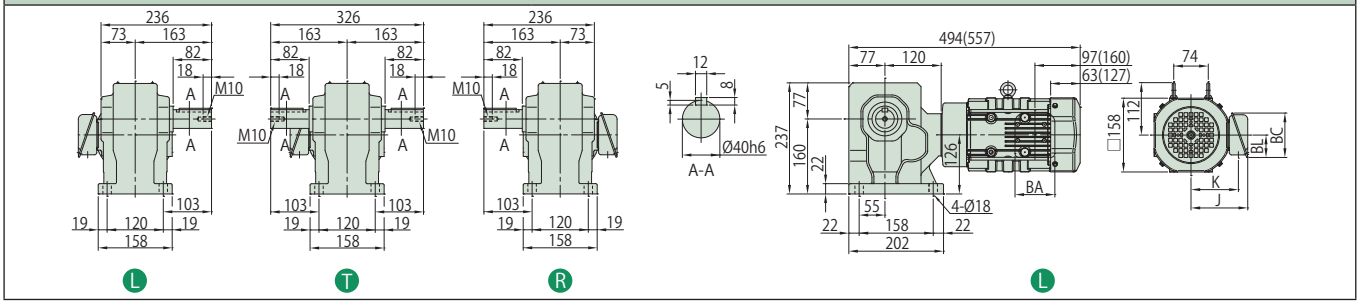

	J	K	BA	BC	BL
屋内形	122	102	85	95	48
屋外形	149	112	100	131	75

注）1. 出力軸径寸法：寸法公差は、JIS B 0401-1998 “h6” です。
2. 軸端キー寸法：寸法公差は、JIS B 1301-1996（ISO）キー及びキー溝 平行キー（締込み形）に準拠しています。
3. 出力軸部の詳細寸法は、技術資料 M15 頁をご参照ください。
4. 屋外形は端子箱の向き（引出口方向）が図面と異なります。詳細は技術資料 M34 頁をご参照ください。
5. 本寸法図の寸法および質量は、予告無しに変更することがあります。

減速比	出力回転数 r/min 50Hz	出力回転数 r/min 60Hz	容量記号 — 枠番 — 補助形式 — 減速比（形式記号詳細 L6 頁）	出力トルク Tout N・m 50Hz	出力トルク Tout N・m 60Hz	出力トルク Tout kgf・m 50Hz	出力トルク Tout kgf・m 60Hz	SF	出力軸許容ラジアル荷重 Pro N 50Hz	出力軸許容ラジアル荷重 Pro N 60Hz	出力軸許容ラジアル荷重 Pro kgf 50Hz	出力軸許容ラジアル荷重 Pro kgf 60Hz	寸法図
5	290	350	RNHM 1H - 470 - EP (-B) - 5	30.8	25.5	3.14	2.60	1.36	2160	2060	220	210	図 L1
7.5	193	233	RNHM 1H - 470 - EP (-B) - 7.5	46.2	38.3	4.72	3.91	1.36	2450	2300	250	235	
10	145	175	RNHM 1H - 470 - EP (-B) - 10	61.7	51.1	6.29	5.21	1.36	2750	2600	280	265	
15	96.7	117	RNHM 1H - 470 - EP (-B) - 15	92.5	76.6	9.43	7.81	1.36	3090	2940	315	300	
20	72.5	87.5	RNHM 1H - 470 - EP (-B) - 20	123	102	12.6	10.4	1.36	3330	3190	340	325	
30	48.3	58.3	RNHM 1H - 470 - EP (-B) - 30	185	153	18.9	15.6	1.36	3730	3580	380	365	
40	36.3	43.8	RNHM 1H - 53 - EP (-B) - 40	247	204	25.1	20.8	2.00	5740	5540	585	565	図 L2
50	29.0	35.0	RNHM 1H - 53 - EP (-B) - 50	308	255	31.4	26.0	2.00	6030	5830	615	595	
60	24.2	29.2	RNHM 1H - 53 - EP (-B) - 60	370	307	37.7	31.3	2.00	6230	6030	635	615	
80	18.1	21.9	RNHM 1H - 53 - EP (-B) - 80	493	409	50.3	41.7	1.36	6230	6130	635	625	
100	14.5	17.5	RNHM 1H - 60 - EP (-B) - 100	617	511	62.9	52.1	2.00	9810	9810	1000	1000	図 L3
120	12.1	14.6	RNHM 1H - 60 - EP (-B) - 120	740	613	75.4	62.5	2.00	9810	9810	1000	1000	

注）1. 出力回転数は、モータ回転数 50Hz：1450r/min, 60Hz：1750r/min としたときの代表値です。詳細は技術資料 M23 頁を参照ください。
2. 出力軸許容ラジアル荷重は、出力軸中央の位置の値です。
3. ( ) 内はブレーキ付の形式を示します。

仕様記号の□は、200V 級は "2"、400V 級は "4" が入ります。詳細は L7 頁をご参照ください。( ) 内はブレーキ付の形式、寸法、質量を示します。

図 L1

RNHM1H-470□-EP-5~30 / 仕様記号
(RNHM1H-470□-EP-B-5~30 / 仕様記号)

質量 kg	屋内形	屋外形
	28(34)	29(35)

軸出記号	L , T		R	
仕様記号	屋内形	屋外形	屋内形	屋外形
	J □ NSLA	J □ ASLB	J □ NSRA	J □ ASRB

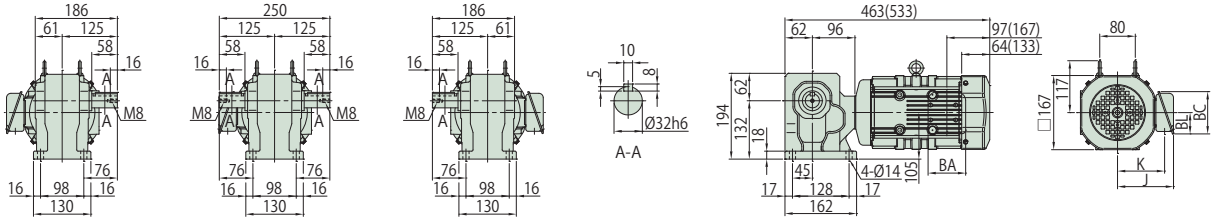

図 L2

RNHM1H-53□-EP-40~80 / 仕様記号
(RNHM1H-53□-EP-B-40~80 / 仕様記号)

質量 kg	屋内形	屋外形
	35(41)	36(42)

軸出記号	L , T		R	
仕様記号	屋内形	屋外形	屋内形	屋外形
	J □ NSLA	J □ ASLB	J □ NSRA	J □ ASRB

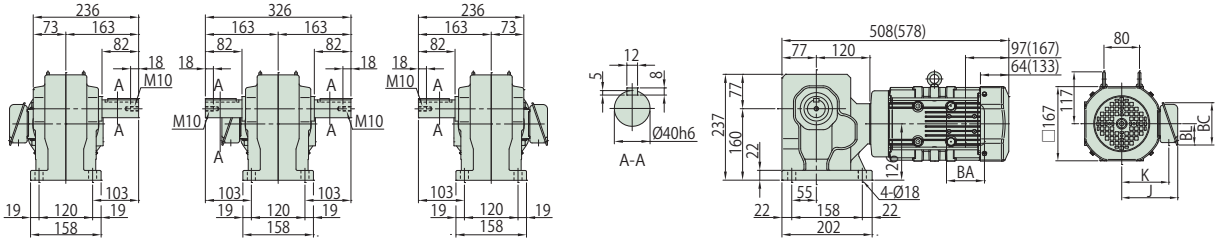

図 L3

RNHM1H-60□-EP-100~120 / 仕様記号
(RNHM1H-60□-EP-B-100~120 / 仕様記号)

質量 kg	屋内形	屋外形
	74(80)	75(81)

軸出記号	L , T		R	
仕様記号	屋内形	屋外形	屋内形	屋外形
	J □ NSLA	J □ ASLB	J □ NSRA	J □ ASRB

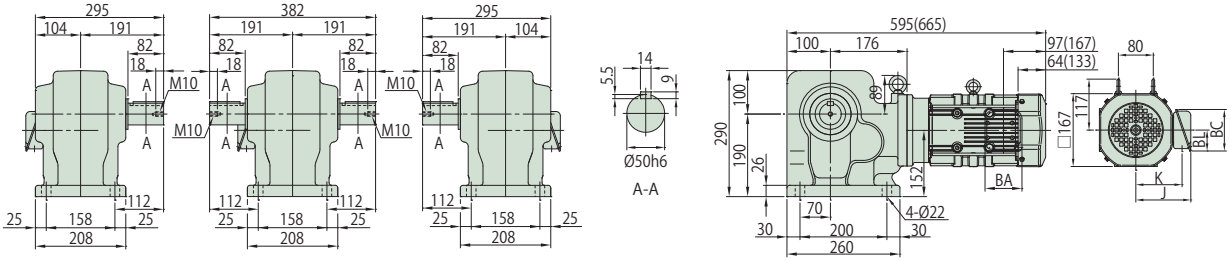

注）1. 出力軸径寸法：寸法公差は、JIS B 0401-1998 "h6" です。
2. 軸端キー寸法：寸法公差は、JIS B 1301-1996（ISO）キー及びキー溝 平行キー（締込み形）に準拠しています。
3. 出力軸部の詳細寸法は、技術資料 M15 頁をご参照ください。
4. 屋外形は端子箱の向き（引出口方向）が図面と異なります。詳細は技術資料 M34 頁をご参照ください。
5. 本寸法図の寸法および質量は、予告無しに変更することがあります。

	J	K	BA	BC	BL
屋内形	126	106	85	95	48
屋外形	153	117	100	131	75

減速比	出力回転数 r/min 50Hz	出力回転数 r/min 60Hz	容量記号	枠番	補助形式	減速比	出力トルク Tout N・m 50Hz	出力トルク Tout N・m 60Hz	出力トルク Tout kgf・m 50Hz	出力トルク Tout kgf・m 60Hz	SF	出力軸許容ラジアル荷重 Pro N 50Hz	出力軸許容ラジアル荷重 Pro N 60Hz	出力軸許容ラジアル荷重 Pro kgf 50Hz	出力軸許容ラジアル荷重 Pro kgf 60Hz	寸法図
			（形式記号詳細 L6 頁）													
5	290	350	RNHM	2	470	EP (-B) 5	42.0	34.8	4.29	3.55	1.00	2160	2060	220	210	図 L4
7.5	193	233		2	470	EP (-B) 7.5	63.1	52.2	6.43	5.33	1.00	2450	2300	250	235	
10	145	175		2	470	EP (-B) 10	84.1	69.7	8.57	7.10	1.00	2750	2600	280	265	
15	96.7	117		2	470	EP (-B) 15	126	104	12.9	10.7	1.00	3090	2940	315	300	
20	72.5	87.5		2	470	EP (-B) 20	168	139	17.1	14.2	1.00	3330	3190	340	325	
30	48.3	58.3		2	470	EP (-B) 30	252	209	25.7	21.3	1.00	3730	3580	380	365	
40	36.3	43.8		2	53	EP (-B) 40	336	279	34.3	28.4	1.47	5740	5540	585	565	図 L5
50	29.0	35.0		2	53	EP (-B) 50	420	348	42.9	35.5	1.47	6030	5830	615	595	
60	24.2	29.2		2	53	EP (-B) 60	504	418	51.4	42.6	1.47	6230	6030	635	615	
80	18.1	21.9		2	53	EP (-B) 80	673	557	68.6	56.8	1.00	6230	6130	635	625	
100	14.5	17.5		2	60	EP (-B) 100	841	697	85.7	71.0	1.47	9810	9810	1000	1000	図 L6
120	12.1	14.6		2	60	EP (-B) 120	1010	836	103	85.2	1.47	9810	9810	1000	1000	

注）1. 出力回転数は、モータ回転数 50Hz：1450r/min, 60Hz：1750r/min としたときの代表値です。詳細は技術資料 M23 頁を参照ください。
2. 出力軸許容ラジアル荷重は、出力軸中央の位置の値です。
3. （ ）内はブレーキ付の形式を示します。

仕様記号の□は、200V 級は "2"、400V 級は "4" が入ります。詳細は L7 頁をご参照ください。( ) 内はブレーキ付の形式、寸法、質量を示します。

図 L4　RNHM2-470□-EP-5~30 / 仕様記号 (RNHM2-470□-EP-B-5~30 / 仕様記号)

質量 kg	屋内形	屋外形
	28(34)	29(35)

軸出記号	L , T		R	
仕様記号	屋内形	屋外形	屋内形	屋外形
	J □ NSLA	J □ ASLB	J □ NSRA	J □ ASRB

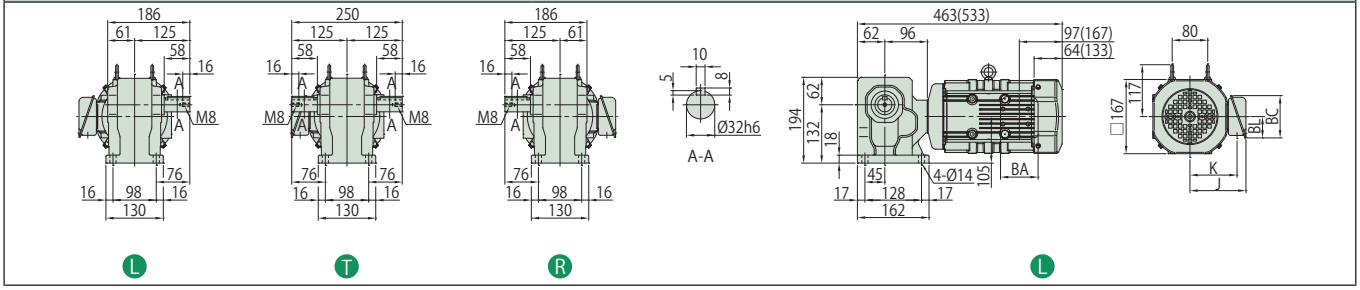

図 L5　RNHM2-53□-EP-40~80 / 仕様記号 (RNHM2-53□-EP-B-40~80 / 仕様記号)

質量 kg	屋内形	屋外形
	35(41)	36(42)

軸出記号	L , T		R	
仕様記号	屋内形	屋外形	屋内形	屋外形
	J □ NSLA	J □ ASLB	J □ NSRA	J □ ASRB

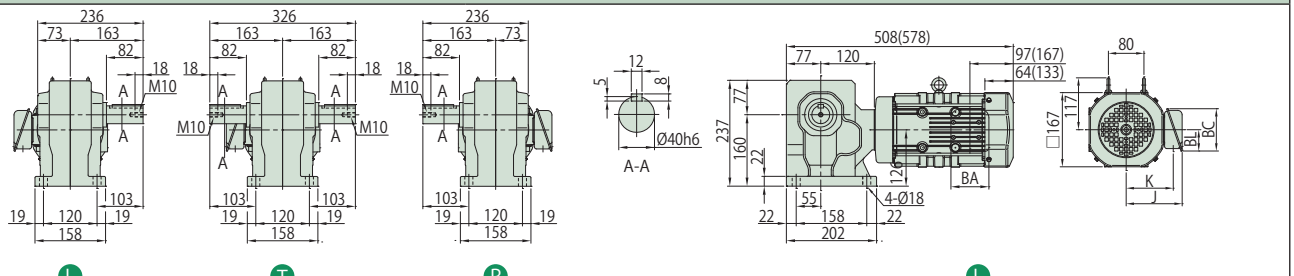

図 L6　RNHM2-60□-EP-100~120 / 仕様記号 (RNHM2-60□-EP-B-100~120 / 仕様記号)

質量 kg	屋内形	屋外形
	74(80)	75(81)

軸出記号	L , T		R	
仕様記号	屋内形	屋外形	屋内形	屋外形
	J □ NSLA	J □ ASLB	J □ NSRA	J □ ASRB

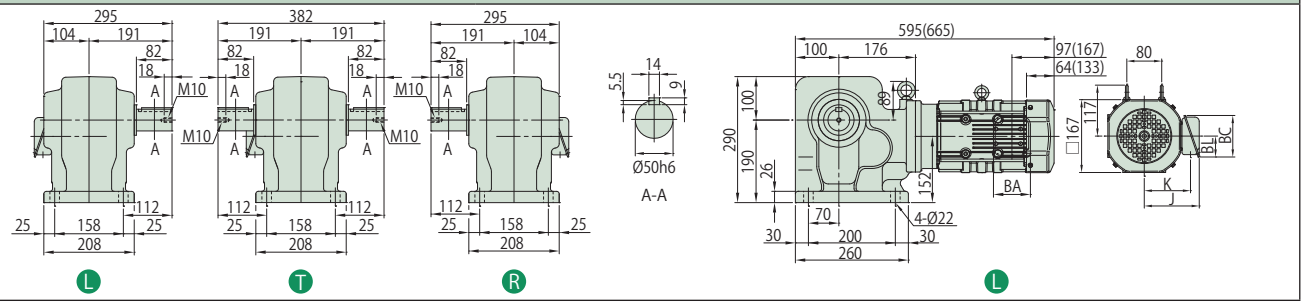

注）1. 出力軸径寸法：寸法公差は、JIS B 0401-1998 "h6" です。
2. 軸端キー寸法：寸法公差は、JIS B 1301-1996（ISO）キー及びキー溝 平行キー（締込み形）に準拠しています。
3. 出力軸部の詳細寸法は、技術資料 M15 頁をご参照ください。
4. 屋外形は端子箱の向き（引出口方向）が図面と異なります。詳細は技術資料 M34 頁をご参照ください。
5. 本寸法図の寸法および質量は、予告無しに変更することがあります。

	J	K	BA	BC	BL
屋内形	126	106	85	95	48
屋外形	153	117	100	131	75

減速比	出力回転数 r/min 50Hz	出力回転数 r/min 60Hz	容量記号 — 枠番 — 補助形式 — 減速比（形式記号詳細 L6 頁）	出力トルク Tout N・m 50Hz	出力トルク Tout N・m 60Hz	出力トルク Tout kgf・m 50Hz	出力トルク Tout kgf・m 60Hz	SF	出力軸許容ラジアル荷重 Pro N 50Hz	出力軸許容ラジアル荷重 Pro N 60Hz	出力軸許容ラジアル荷重 Pro kgf 50Hz	出力軸許容ラジアル荷重 Pro kgf 60Hz	寸法図
10	145	175	RNHM 3 - 54 - EP (-B) - 10	123	102	12.6	10.4	1.00	3920	3730	400	380	図 L1
15	96.7	117	RNHM 3 - 54 - EP (-B) - 15	185	153	18.9	15.6	1.00	4410	4220	450	430	
20	72.5	87.5	RNHM 3 - 54 - EP (-B) - 20	247	204	25.1	20.8	1.00	4810	4610	490	470	
30	48.3	58.3	RNHM 3 - 54 - EP (-B) - 30	370	307	37.7	31.3	1.00	5340	5150	545	525	
40	36.3	43.8	RNHM 3 - 54 - EP (-B) - 40	493	409	50.3	41.7	1.00	5740	5540	585	565	
50	29.0	35.0	RNHM 3 - 54 - EP (-B) - 50	617	511	62.9	52.1	1.00	6030	5830	615	595	
60	24.2	29.2	RNHM 3 - 54 - EP (-B) - 60	740	613	75.4	62.5	1.00	6230	6030	635	615	
80	18.1	21.9	RNHM 3 - 60 - EP (-B) - 80	986	817	101	83.3	1.00	9810	9660	1000	985	図 L2
100	14.5	17.5	RNHM 3 - 60 - EP (-B) - 100	1230	1020	126	104	1.00	9810	9810	1000	1000	
120	12.1	14.6	RNHM 3 - 60 - EP (-B) - 120	1480	1230	151	125	1.00	9810	9810	1000	1000	

注）1. 出力回転数は、モータ回転数 50Hz：1450r/min, 60Hz：1750r/min としたときの代表値です。詳細は技術資料 M23 頁を参照ください。
2. 出力軸許容ラジアル荷重は、出力軸中央の位置の値です。
3. （ ）内はブレーキ付の形式を示します。

仕様記号の□は、200V 級は "2"、400V 級は "4" が入ります。詳細は L7 頁をご参照ください。( ) 内はブレーキ付の形式、寸法、質量を示します。

図 L1 RNHM3-54□-EP-10~60 / 仕様記号
(RNHM3-54□-EP-B-10~60 / 仕様記号)

質量 kg	屋内形	屋外形
	42(49)	43(50)

軸出記号	L , T		R	
仕様記号	屋内形	屋外形	屋内形	屋外形
	J □ NSLA	J □ ASLB	J □ NSRA	J □ ASRB

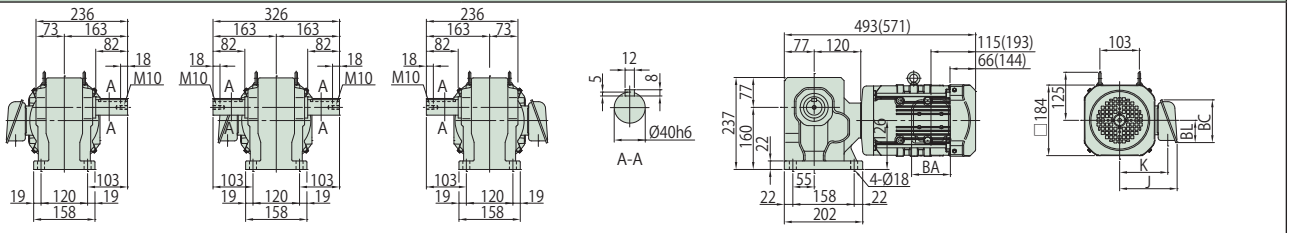

図 L2 RNHM3-60□-EP-80~120 / 仕様記号
(RNHM3-60□-EP-B-80~120 / 仕様記号)

質量 kg	屋内形	屋外形
	81(88)	82(89)

軸出記号	L , T		R	
仕様記号	屋内形	屋外形	屋内形	屋外形
	J □ NSLA	J □ ASLB	J □ NSRA	J □ ASRB

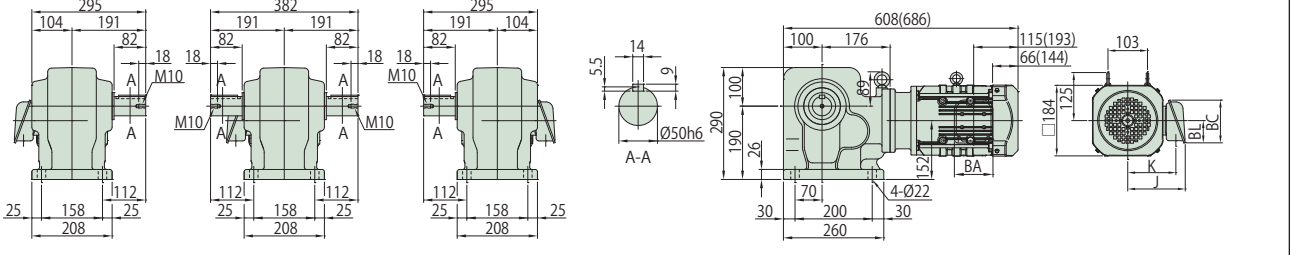

注）1. 出力軸径寸法：寸法公差は、JIS B 0401-1998 "h6" です。
2. 軸端キー寸法：寸法公差は、JIS B 1301-1996（ISO）キー及びキー溝 平行キー（締込み形）に準拠しています。
3. 出力軸部の詳細寸法は、技術資料 M15 頁をご参照ください。
4. 屋外形は端子箱の向き（引出口方向）が図面と異なります。詳細は技術資料 M34 頁をご参照ください。
5. 本寸法図の寸法および質量は、予告無しに変更することがあります。

	J	K	BA	BC	BL
屋内形	150	126	100	111	58
屋外形	183	141	123	151	87

中実軸 脚取付・RNHM タイプ
プレミアム効率三相モータ（屋内形・屋外形 / ブレーキ無・ブレーキ付）

3.0kW

減速比	出力回転数 r/min 50Hz	出力回転数 r/min 60Hz	容量記号	枠番	補助形式	減速比	出力トルク Tout N・m 50Hz	出力トルク Tout N・m 60Hz	出力トルク Tout kgf・m 50Hz	出力トルク Tout kgf・m 60Hz	SF	出力軸許容ラジアル荷重 Pro N 50Hz	出力軸許容ラジアル荷重 Pro N 60Hz	出力軸許容ラジアル荷重 Pro kgf 50Hz	出力軸許容ラジアル荷重 Pro kgf 60Hz	寸法図
			（形式記号詳細 L6 頁）													
10	145	175	RNHM	4	63 b r	EP (-B)	10	168	139	17.1	14.2	1.23	6230	5930	635	605	図 L3
15	96.7	117		4	63 b r	EP (-B)	15	252	209	25.7	21.3	1.23	6960	6670	710	680	
20	72.5	87.5		4	63 b r	EP (-B)	20	336	279	34.3	28.4	1.23	7700	7350	785	750	
30	48.3	58.3		4	63 b r	EP (-B)	30	504	418	51.4	42.6	1.23	8380	8090	855	825	
40	36.3	43.8		4	63 b r	EP (-B)	40	673	557	68.6	56.8	1.23	8830	8480	900	865	
50	29.0	35.0		4	63 b r	EP (-B)	50	841	697	85.7	71.0	1.23	9120	8880	930	905	

注）1. 出力回転数は、モータ回転数 50Hz：1450r/min, 60Hz：1750r/min としたときの代表値です。詳細は技術資料 M23 頁を参照ください。
2. 出力軸許容ラジアル荷重は、出力軸中央の位置の値です。
3. （ ）内はブレーキ付の形式を示します。

仕様記号の□は、200V 級は "2"、400V 級は "4" が入ります。詳細は L7 頁をご参照ください。( ) 内はブレーキ付の形式、寸法、質量を示します。

図 L3 RNHM4-63 b r -EP-10~50 / 仕様記号
(RNHM4-63 b r -EP-B-10~50 / 仕様記号)

質量 kg	屋内形	屋外形
	85(92)	86(93)

軸出記号	L , T		R	
仕様記号	屋内形	屋外形	屋内形	屋外形
	J □ NSLA	J □ ASLB	J □ NSRA	J □ ASRB

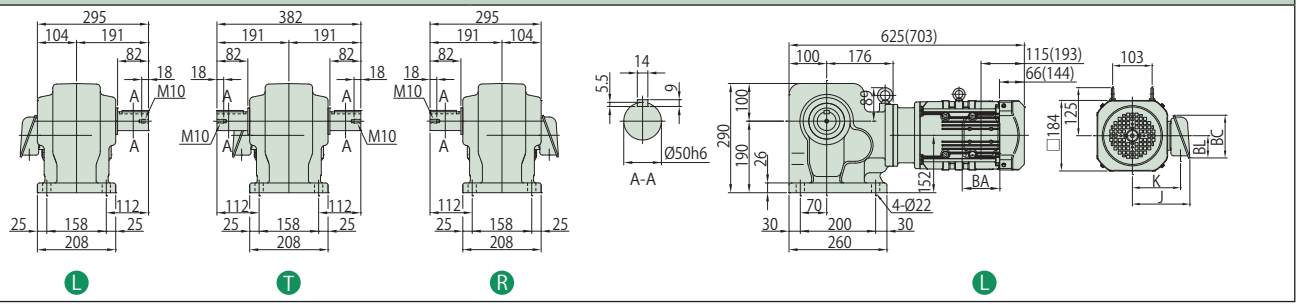

注）1. 出力軸径寸法：寸法公差は、JIS B 0401-1998 "h6" です。
2. 軸端キー寸法：寸法公差は、JIS B 1301-1996（ISO）キー及びキー溝 平行キー（締込み形）に準拠しています。
3. 出力軸部の詳細寸法は、技術資料 M15 頁をご参照ください。
4. 屋外形は端子箱の向き（引出口方向）が図面と異なります。詳細は技術資料 M34 頁をご参照ください。
5. 本寸法図の寸法および質量は、予告無しに変更することがあります。

	J	K	BA	BC	BL
屋内形	150	126	100	111	58
屋外形	183	141	123	151	87

減速比	出力回転数 r/min 50Hz	出力回転数 r/min 60Hz	容量記号 — 枠番 — 補助形式 — 減速比（形式記号詳細 L6 頁）	出力トルク Tout N・m 50Hz	出力トルク Tout N・m 60Hz	出力トルク Tout kgf・m 50Hz	出力トルク Tout kgf・m 60Hz	SF	出力軸許容ラジアル荷重 Pro N 50Hz	出力軸許容ラジアル荷重 Pro N 60Hz	出力軸許容ラジアル荷重 Pro kgf 50Hz	出力軸許容ラジアル荷重 Pro kgf 60Hz	寸法図
10	145	175	RNHM 5 - 63 b - EP (-B) - 10	207	172	21.1	17.5	1.00	6230	5930	635	605	図 L1
15	96.7	117	RNHM 5 - 63 b - EP (-B) - 15	311	258	31.7	26.3	1.00	6960	6670	710	680	
20	72.5	87.5	RNHM 5 - 63 b - EP (-B) - 20	415	344	42.3	35.0	1.00	7700	7350	785	750	
30	48.3	58.3	RNHM 5 - 63 b - EP (-B) - 30	622	516	63.4	52.6	1.00	8380	8090	855	825	
40	36.3	43.8	RNHM 5 - 63 b - EP (-B) - 40	830	687	84.6	70.1	1.00	8830	8480	900	865	
50	29.0	35.0	RNHM 5 - 63 b - EP (-B) - 50	1040	859	106	87.6	1.00	9120	8880	930	905	

注）1. 出力回転数は、モータ回転数 50Hz：1450r/min, 60Hz：1750r/min としたときの代表値です。詳細は技術資料 M23 頁を参照ください。
2. 出力軸許容ラジアル荷重は、出力軸中央の位置の値です。
3. （ ）内はブレーキ付の形式を示します。

仕様記号の□は、200V 級は "2"、400V 級は "4" が入ります。詳細は L7 頁をご参照ください。( ) 内はブレーキ付の形式、寸法、質量を示します。

図 L1 RNHM5-63 b -EP-10~50 / 仕様記号
(RNHM5-63 b -EP-B-10~50 / 仕様記号)

質量 kg	屋内形	屋外形
	95(106)	96(107)

軸出記号	L , T		R	
仕様記号	屋内形	屋外形	屋内形	屋外形
	J □ NSLA	J □ ASLB	J □ NSRA	J □ ASRB

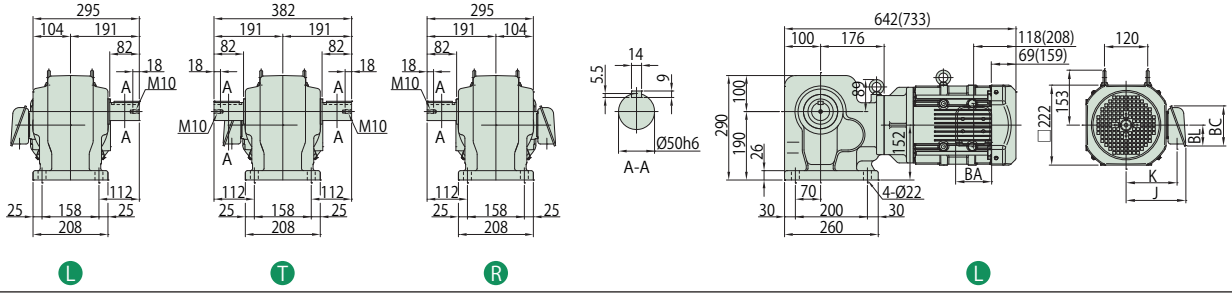

注）1. 出力軸径寸法：寸法公差は、JIS B 0401-1998 "h6" です。
2. 軸端キー寸法：寸法公差は、JIS B 1301-1996（ISO）キー及びキー溝 平行キー（締込み形）に準拠しています。
3. 出力軸部の詳細寸法は、技術資料 M15 頁をご参照ください。
4. 屋外形は端子箱の向き（引出口方向）が図面と異なります。詳細は技術資料 M34 頁をご参照ください。
5. 本寸法図の寸法および質量は、予告無しに変更することがあります。

	J	K	BA	BC	BL
屋内形	166	142	100	111	58
屋外形	199	157	123	151	87

中実軸 脚取付・RNHM タイプ
プレミアム効率三相モータ（屋内形・屋外形 / ブレーキ無・ブレーキ付）

5.5kW

減速比	出力回転数 r/min 50Hz	出力回転数 r/min 60Hz	容量記号	枠番	補助形式	減速比	出力トルク Tout N・m 50Hz	出力トルク Tout N・m 60Hz	出力トルク Tout kgf・m 50Hz	出力トルク Tout kgf・m 60Hz	SF	出力軸許容ラジアル荷重 Pro N 50Hz	出力軸許容ラジアル荷重 Pro N 60Hz	出力軸許容ラジアル荷重 Pro kgf 50Hz	出力軸許容ラジアル荷重 Pro kgf 60Hz	寸法図
			（形式記号詳細 L6 頁）													
10	145	175	RNHM	8	64	10	308	255	31.4	26.0	1.00	6230	5930	635	605	図 L2
15	96.7	117		8	64	15	462	383	47.2	39.1	1.00	6960	6670	710	680	
20	72.5	87.5		8	64	20	617	511	62.9	52.1	1.00	7700	7350	785	750	
30	48.3	58.3		8	64	30	925	766	94.3	78.1	1.00	8380	8090	855	825	
40	36.3	43.8		8	64	40	1230	1020	126	104	1.00	8830	8480	900	865	

注）1. 出力回転数は、モータ回転数 50Hz：1450r/min, 60Hz：1750r/min としたときの代表値です。詳細は技術資料 M23 頁を参照ください。
2. 出力軸許容ラジアル荷重は、出力軸中央の位置の値です。
3. ( ) 内はブレーキ付の形式を示します。

仕様記号の□は、200V 級は "2"、400V 級は "4" が入ります。詳細は L7 頁をご参照ください。( ) 内はブレーキ付の形式、寸法、質量を示します。

図 L2 RNHM8-64 b -EP-10~40 / 仕様記号
(RNHM8-64 b -EP-B-10~40 / 仕様記号)

質量 kg	屋内形	屋外形
	110(121)	111(122)

軸出記号	L , T		R	
仕様記号	屋内形	屋外形	屋内形	屋外形
	J □ NSLA	J □ ASLB	J □ NSRA	J □ ASRB

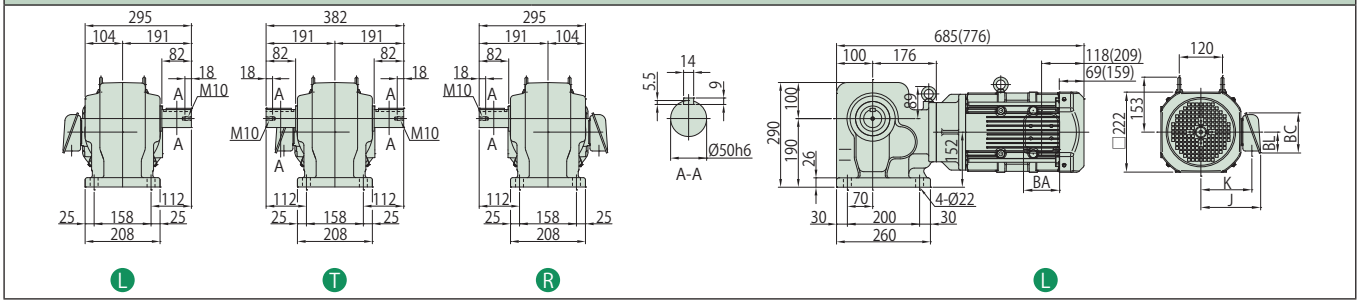

注）1. 出力軸径寸法：寸法公差は、JIS B 0401-1998 "h6" です。
2. 軸端キー寸法：寸法公差は、JIS B 1301-1996（ISO）キー及びキー溝 平行キー（締込み形）に準拠しています。
3. 出力軸部の詳細寸法は、技術資料 M15 頁をご参照ください。
4. 屋外形は端子箱の向き（引出口方向）が図面と異なります。詳細は技術資料 M34 頁をご参照ください。
5. 本寸法図の寸法および質量は、予告無しに変更することがあります。

	J	K	BA	BC	BL
屋内形	166	142	100	111	58
屋外形	199	157	123	151	87

MEMO

ハイポニック減速機®
技術資料

	頁
ギヤ部	M3
モータ部	M21

技術資料

Technical Information

MEMO

ハイポニック減速機®

技術資料

ギヤ部

	頁
構造図	M4
銘板の見方	M5
潤滑	M6
出力軸許容スラスト荷重	M7
ギヤモータの慣性モーメント・GD^2	M8
出力軸回転方向	M9
実減速比	M12
出力軸詳細寸法	M14
ギヤモータの取付	M16
出力軸安全カバー詳細寸法	M20

技術資料

Technical Information

中実軸フランジ取付形代表例

RNFM1-50R-EP-120

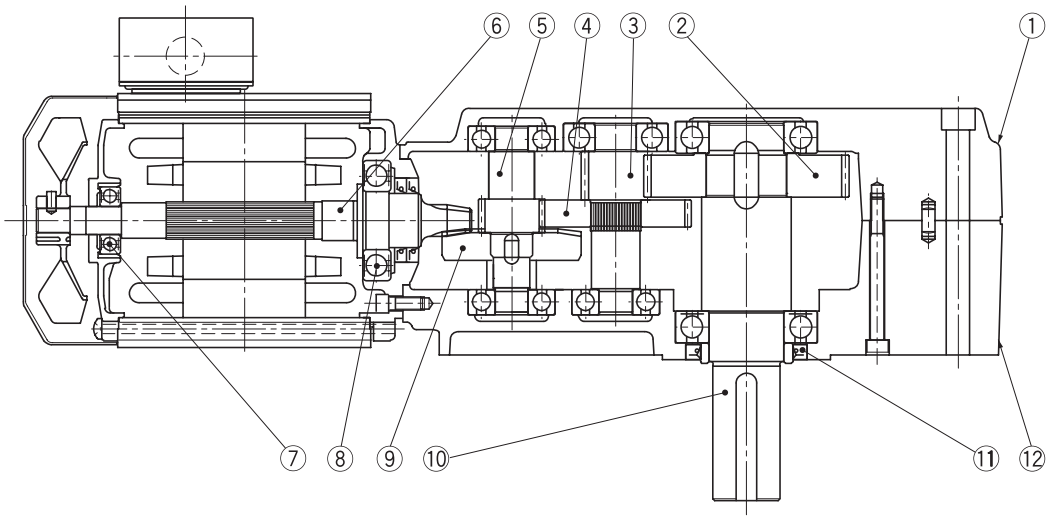

図 M1

中空軸形代表例

RNYM1-1530-EP-120

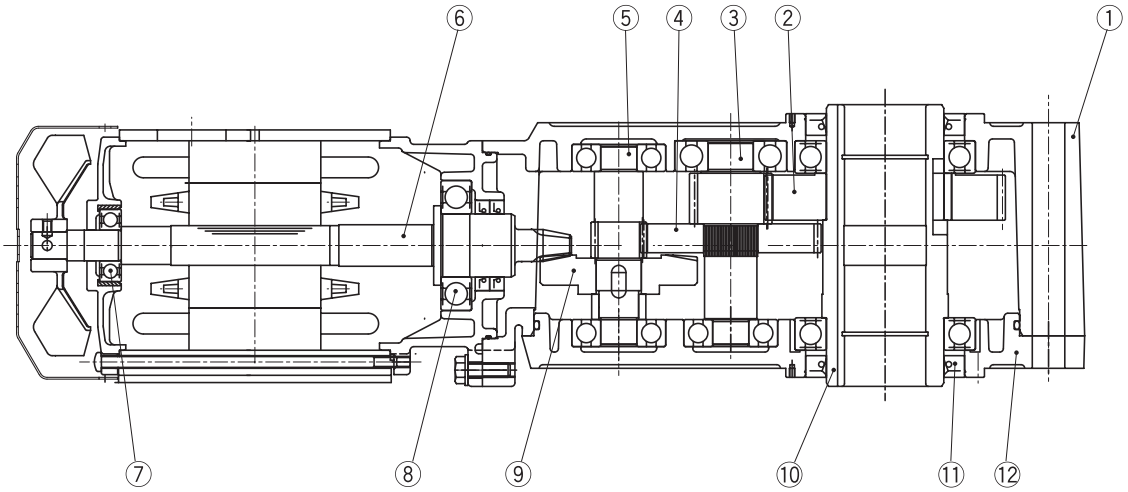

図 M2

品番	部　品　名	品番	部　品　名	品番	部　品　名	品番	部　品　名
1	ケース（1）	4	ギヤ	7	軸受	10	出力軸
2	ギヤ	5	ピニオン軸	8	軸受	11	オイルシール
3	ピニオン軸	6	ハイポイドピニオン軸	9	ハイポイドギヤ	12	ケース（2）

銘板の見方

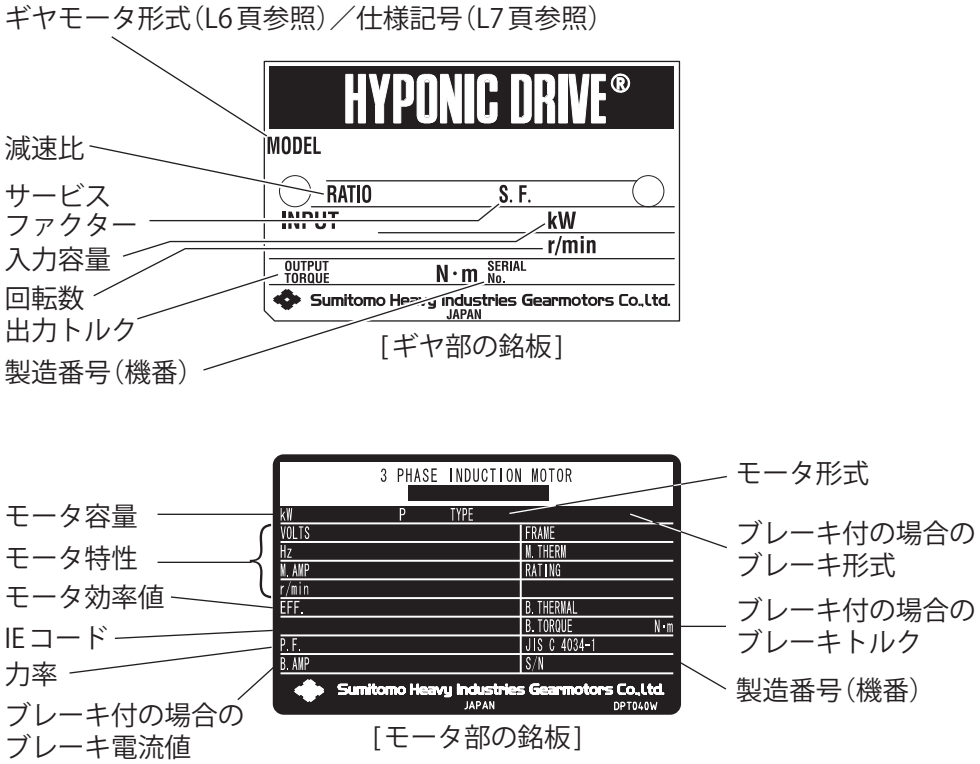
ギヤモータ形式（L6 頁参照）／仕様記号（L7 頁参照）
減速比
サービス
ファクター
入力容量
回転数
出力トルク
製造番号（機番）
HYPONIC DRIVE®
MODEL
RATIO
S. F.
kW
r/min
OUTPUT TORQUE
N·m
SERIAL No.
Sumitomo Heavy Industries Gearmotors Co.,Ltd.
JAPAN
［ギヤ部の銘板］
モータ容量
モータ特性
モータ効率値
IE コード
力率
ブレーキ付の場合の
ブレーキ電流値
3 PHASE INDUCTION MOTOR
kW
P
TYPE
VOLTS
Hz
M. AMP
r/min
EFF.
P. F.
B. AMP
FRAME
M. THERM
RATING
B. THERMAL
B. TORQUE
N·m
JIS C 4034-1
S/N
Sumitomo Heavy Industries Gearmotors Co.,Ltd.
JAPAN
DPT040W
［モータ部の銘板］
モータ形式
ブレーキ付の場合の
ブレーキ形式
ブレーキ付の場合の
ブレーキトルク
製造番号（機番）

図 M3

潤滑

- ギヤ部には、長寿命グリースを封入していますので、補給なしで長時間ご使用いただけますが、20000 時間または 3 ～ 5 年を目安にオーバーホールを実施していただくと、より長寿命となります。
- ギヤモータのオーバーホールは熟練を要しますので、必ず弊社認定サービス店で実施してください。

注）1. オイルシールに関して
オイルシールには寿命があり、長時間のご使用では自然劣化や磨耗によってシール効果が低下することがあります。
減速機の使用条件や周囲環境によってシール寿命は大きく異なりますので、通常運転（均一荷重、1 日 10 時間運転、常温下）でのご使用に際しては、1 ～ 3 年程度を目安に交換されることをお奨めします。
尚、その際に軸（またはカラー）に錆が発生している場合、同時に交換していただく様にお願い致します。

2. オイルシールからのにじみ
オイルシールには、潤滑用グリースを塗付しています。
運転初期の段階で、上記グリース油脂分がにじみ出る場合がありますので、油がにじみ出た場合は、一度油を拭き取ってください。
更に油が漏れてくる場合は、オイルシールの交換をお奨めします。

出力軸許容スラスト荷重

表 M1

枠　番	N ／ kgf
1310, 1410, 1510	0N ／ 0kgf
1320, 370	980N ／ 100kgf
1420, 43, 470	1470N ／ 150kgf
1520, 1521, 1522, 1530, 1531, 50, 53, 54, 55	2940N ／ 300kgf
1630, 1631, 1632, 1633, 1634, 1640, 60, 63, 64	5390N ／ 550kgf

注）表の許容スラスト荷重はラジアル荷重が出力軸に掛からない場合の値です。

ラジアル荷重とスラスト荷重が共存する場合の計算式

$$\left(\frac{Pr \cdot Lf}{Pro} + \frac{Pa}{Pao}\right) \cdot Cf \cdot Fs \leqq 1$$

となるように選定してください。

Ｐｒ　：実ラジアル荷重
Ｐｒｏ：許容ラジアル荷重　（選定表　参照）
Ｐａ　：実スラスト荷重
Ｐａｏ：許容スラスト荷重
Ｌｆ　：位置係数　（L12 頁　表 L1）
Ｃｆ　：連結係数　（L12 頁　表 L2）
Ｆｓ　：衝撃係数　（L12 頁　表 L3）

ギヤモータの慣性モーメント・GD²（モータ軸換算値）

表 M2

モータ種類			0.75kW		1.1kW		1.5kW		2.2kW		3.0kW	
			慣性モーメント	GD²	慣性モーメント	GD²	慣性モーメント	GD²	慣性モーメント	GD²	慣性モーメント	GD²
			kg·m²	kgf·m²	kg·m²	kgf·m²	kg·m²	kgf·m²	kg·m²	kgf·m²	kg·m²	kgf·m²
屋内形	プレミアム効率モータ	ブレーキ無	0.00235	0.00942	0.00337	0.0135	0.00391	0.0156	0.00880	0.0352	0.0100	0.0400
屋外形		ブレーキ付	0.00258	0.0103	0.00396	0.0158	0.00450	0.0180	0.00978	0.0391	0.0110	0.0440

モータ種類			3.7kW		5.5kW		7.5kW		11kW	
			慣性モーメント	GD²	慣性モーメント	GD²	慣性モーメント	GD²	慣性モーメント	GD²
			kg·m²	kgf·m²	kg·m²	kgf·m²	kg·m²	kgf·m²	kg·m²	kgf·m²
屋内形	プレミアム効率モータ	ブレーキ無	0.0194	0.0777	0.0291	0.116	0.0409	0.164	0.0561	0.224
屋外形		ブレーキ付	0.0209	0.0835	0.0306	0.122	0.0450	0.180	0.0602	0.241

注）1. 表の値には、ギヤ部およびモータ部の慣性モーメント・GD² が含まれています。
2. 本表の値は、予告なしに変更することがあります。

出力軸回転方向 中空軸・RNYM タイプ

M28、M29 頁の結線図（正転運転時）通りに結線を行うと、モータ軸はファンカバー側から見て右回転となります。
この時の出力軸回転方向は、下図のようになります。

表 M3　RNYM タイプ回転方向

枠　番	減速比	枠　番	減速比
1310	—	1310	5, 7, 10
1320	5, 7, 10, 12, 15, 20, 25, 30, 40, 50, 60	1320	—
1410	—	1410	5, 7, 10
1420	5, 7, 10, 12, 15, 20, 25, 30, 40, 50, 60	1420	—
1510	—	1510	5, 7, 10
1520	5, 7, 10, 12, 15, 20, 25, 30, 40, 50, 60	1520	—
1521	5, 7, 10, 12, 15, 20, 25	1521	—
1522	5, 7, 10, 12, 15	1522	—
1530	—	1530	80, 100, 120, 150, 200, 240
1531	—	1531	40, 50, 60, 80
1630	—	1630	80, 100, 120
1631	—	1631	150, 200, 240
1632	30	1632	40, 50, 60
1633	20, 25	1633	30, 40
1634	5, 7, 10, 12, 15	1634	20, 25
1640	300, 360, 480, 600, 720, 900, 1200, 1440	1640	—

RNYM タイプ

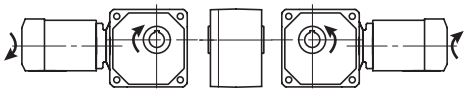

RNYM タイプ

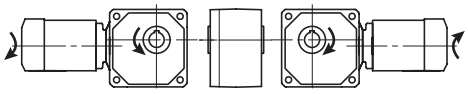

注）モータを逆回転させる場合は、結線の R と T を入れ替えてください。

出力軸回転方向 中実軸 フランジ取付・RNFM タイプ

M28、M29 頁の結線図（正転運転時）通りに結線を行うと、モータ軸はファンカバー側から見て右回転となります。
この時の出力軸回転方向は、下図のようになります。

表 M4　RNFM タイプ回転方向

枠　番	減速比	枠　番	減速比
370	5, 7.5, 10, 15, 20	370	30
43	10, 15, 20, 25, 30	43	40, 50, 60
470	5, 7.5, 10, 15, 20	470	30
50	—	50	80, 100, 120
53 54	10, 15, 20, 30	53 54	40, 50, 60, 80
55	—	55	150, 200, 240
1630	—	1630	80, 100, 120
1631	—	1631	150, 200, 240
1640	300, 360, 480, 600, 720, 900, 1200, 1440	1640	—

RNFM タイプ

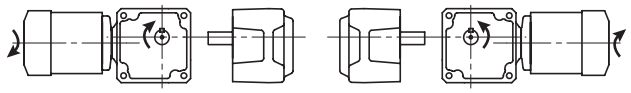

Rタイプ　Lタイプ

RNFM タイプ

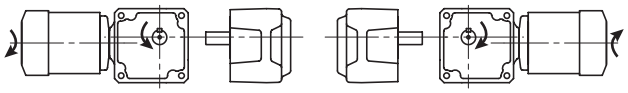

Rタイプ　Lタイプ

注）モータを逆回転させる場合は、結線の R と T を入れ替えてください。

出力軸回転方向 中実軸 脚取付・RNHM タイプ

M28、M29 頁の結線図（正転運転時）通りに結線を行うと、モータ軸はファンカバー側から見て右回転となります。
この時の出力軸回転方向は、下図のようになります。

表 M5　RNHM タイプ回転方向

枠　番	減速比	枠　番	減速比
370	5, 7.5, 10, 15, 20	370	30
43	10, 15, 20, 25, 30	43	40, 50, 60
470	5, 7.5, 10, 15, 20	470	30
50	—	50	80, 100, 120
53　54	10, 15, 20, 30	53　54	40, 50, 60, 80
55	—	55	150, 200, 240
60	—	60	80, 100, 120
63	10, 15, 20, 30	63	40, 50
64	10, 15, 20	64	30, 40

RNHM タイプ

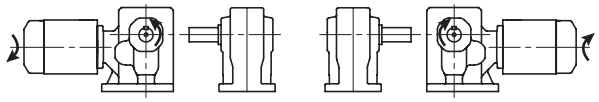

Rタイプ　Lタイプ

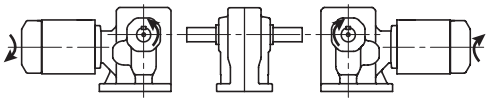

Tタイプ

RNHM タイプ

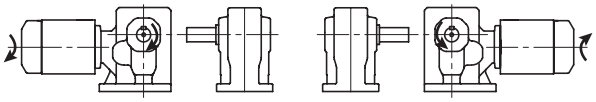

Rタイプ　Lタイプ

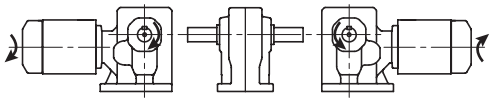

Tタイプ

注）モータを逆回転させる場合は、結線の R と T を入れ替えてください。

実減速比 中空軸・RNYM タイプ

表 M6

枠　番	減速比																
	5	7	10	12	15	20	25	30	40	50	60	80	100	120	150	200	240
1310	5.00	7.00	10.00														
1410	5.00	7.00	10.00														
1510	5.00	7.00	10.00														
1320	5.00	7.03	9.81	11.74	15.26	20.67	24.62	30.00									
1420	5.00	6.97	10.00	11.96	14.75	19.69	25.00	30.45	39.38	50.00	60.91						
1520	5.00	7.03	9.81	11.74	15.26	20.67	24.62	30.00	41.33	49.23	60.00						
1521	5.00	7.03	9.81	11.74	15.26	20.67	24.62										
1522	5.06	7.00	10.00	12.21	15.25												
1530												79.63	101.32	119.17	149.65	188.57	232.25
1531									39.20	49.88	57.60	77.42					
1630												80.50	102.94	119.00			
1631															154.41	195.42	244.07
1632								29.24	41.16	49.00	56.35						
1633						20.88	24.33	29.40	40.25								
1634	4.90	7.13	10.02	11.97	15.09	20.07	25.29										

枠　番	減速比							
	300	360	480	600	720	900	1200	1440
1640	297.68	350.10	475.66	605.28	711.87	907.91	1144.07	1396.15

注）本表は、予告なしに変更することがあります。

実減速比

中実軸 フランジ取付・RNFM タイプ
中実軸 脚取付・RNHM タイプ

表 M7

枠　番	減速比														
	5	7.5	10	15	20	30	40	50	60	80	100	120	150	200	240
370	5.13	7.74	10.19	15.53	19.69	30.78									
43							38.70	48.09	60.07						
470	5.13	7.74	10.19	15.53	19.69	29.65									
50										80.31	102.19	120.19			
53　54			10.18	15.24	20.29	30.42	40.15	51.09	59.00	78.57					
55													153.28	193.15	235.71
60										80.50	102.94	119.00			
63			10.28	14.54	20.65	29.40	41.16	49.00							
64			10.38	14.75	21.00	29.40	40.25								
1630										80.50	102.94	119.00			
1631													154.41	195.42	244.07

枠　番	減速比							
	300	360	480	600	720	900	1200	1440
1640	297.68	350.10	475.66	605.28	711.87	907.91	1144.07	1396.15

注）本表は、予告なしに変更することがあります。

出力軸詳細寸法 中空軸・RNYM タイプ

出力軸穴径特殊対応表

表 M8

枠　番	穴　径（mm）									
	15	20	25	30	35	38	40	45	50	55
1310, 1320		○	○	●						
1410, 1420			○	○	●					
1510, 1520, 1521, 1522, 1530, 1531				○	○	○	○	●		
1630, 1631, 1632, 1633, 1634, 1640							○	○	○	●

● 標準寸法
○ 準標準寸法（オプション対応）
（価格・納期は、お問い合わせください）

出力軸穴径寸法図

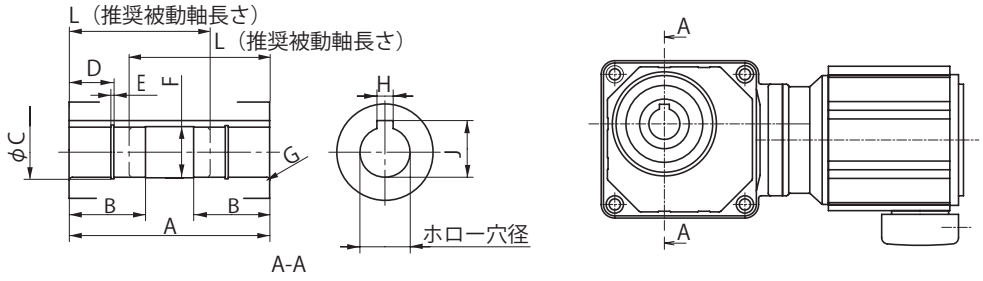

図 M4

表 M9　(mm)

枠　番	ホロー穴　径	A	B	C	D	E	F	G	H	J	L	被動軸キー有効長さ
1310, 1320	20	110	31	φ 21	15	1.15	φ 20.6	R1.5	6	22.8	85	75
	25	110	38	φ 26.2	22	1.35	φ 25.6	R1.5	8	28.3	78	55
	30	110	46	φ 31.4	22	1.35	φ 30.6	R1.5	8	33.3	71	45
1410, 1420	25	138	38	φ 26.2	22	1.35	φ 25.6	R1.5	8	28.3	106	80
	30	138	46	φ 31.4	22	1.35	φ 30.6	R1.5	8	33.3	99	65
	35	138	52	φ 37	26	1.75	φ 35.6	R1.5	10	38.3	93	50
1510, 1520, 1521 1522, 1530, 1531	30	156	46	φ 31.4	22	1.35	φ 30.6	R1.5	8	33.3	117	115
	35	156	52	φ 37	26	1.75	φ 35.6	R1.5	10	38.3	111	100
	38	156	58	φ 40	26	1.75	φ 38.6	R1.5	10	41.3	111	90
	40	156	60	φ 42.5	30	1.95	φ 40.6	R1.5	12	43.3	108	85
	45	156	67	φ 47.5	30	1.95	φ 45.6	R1.5	14	48.8	104	70
1630, 1631, 1632 1633, 1634, 1640	40	224	60	φ 42.5	30	1.95	φ 40.6	R1.5	12	43.3	172	155
	45	224	67	φ 47.5	30	1.95	φ 45.6	R1.5	14	48.8	172	120
	50	224	76	φ 53	30	2.2	φ 50.6	R1.5	14	53.8	169	110
	55	224	85	φ 58	40	2.2	φ 55.6	R2.5	16	59.3	159	90

出力軸穴径寸法：寸法公差は、JIS B 0401-1998 “H6” です。

出力軸キー溝寸法：寸法公差は、JIS B 1301-1996（ISO）キー及びキー溝 平行キー（普通形）に準拠しています。

出力軸詳細寸法

中実軸 フランジ取付・RNFM タイプ
中実軸 脚取付・RNHM タイプ

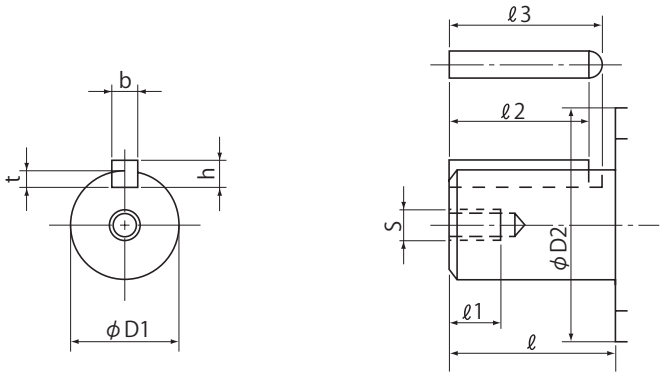

図 M5

表 M10

寸法 / 枠番	φ D_1	公差 (h6)	ℓ	S	ℓ1	t	公差	b (キー)	公差 (h9)	h (キー)	公差	ℓ2 (キー)	ℓ3	φ D_2
370	28	0 -0.013	42	M8	16	4	+0.2 0	8	0 -0.036	7	0 -0.090	35	39	35
43, 470	32	0 -0.016	58	M8	16	5	+0.2 0	10	0 -0.036	8	0 -0.090	50	55	45
50, 53, 54, 55	40	0 -0.016	82	M10	18	5	+0.2 0	12	0 -0.043	8	0 -0.090	70	76	55
60, 63, 64	50	0 -0.016	82	M10	18	5.5	+0.2 0	14	0 -0.043	9	0 -0.090	70	77	70
1630, 1631, 1640	50	0 -0.016	82	M10	18	5.5	+0.2 0	14	0 -0.043	9	0 -0.090	70	77	60

出力軸径寸法：寸法公差は、JIS B 0401-1998 “h6” です。

軸端キー寸法：寸法公差は、JIS B 1301-1996（ISO）キー及びキー溝 平行キー（締込み形）に準拠しています。

トルクアームの設計例

ハイポニックの中空軸形（RNYM タイプ）に使用するトルクアームは、お客様にてご準備となります。
トルクアームの設計要領を、以下に示します。
なお、連続運転および始動・停止が少ない用途の場合、オプションのトルクアームもご用意しています。
詳細は M18 頁をご参照ください。

(1) トルクアームの強度チェック計算方法

次の図・計算式をご参照の上、トルクアーム、被動軸の強度及び軸受寿命をチェックしてください。

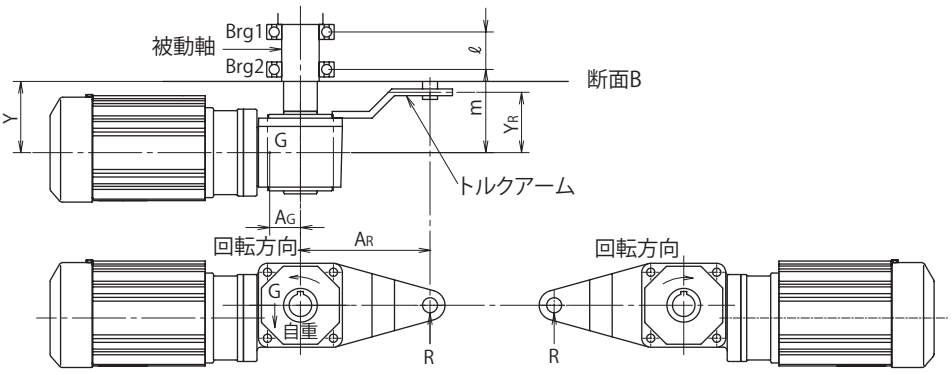

図 M6

表 M11 (m)

枠　番	AG
1310	0.15
1320, 1410, 1420, 1510	0.2
1520, 1521, 1522, 1530, 1531, 1640	0.25
1630, 1631, 1632, 1633 ,1634	0.30

(概略値)

1. トルクアーム荷重 ： $R = \frac{T+A_G \cdot G}{A_R}$
2. Brg.1 荷重 ： $B1 = \frac{m(R-G)-Y_R \cdot R}{\ell}$
3. Brg.2 荷重 ： $B2 = \frac{(\ell+m)(R-G)-Y_R \cdot R}{\ell}$
4. 被動軸の断面Bにおける曲げモーメント
   ： $M = Y_R \cdot R - Y(R-G)$ 但し $0 < Y \leqq m$

T ：出力トルク〔N・m〕
G ：減速機の自重〔N〕
R ：トルクアーム荷重〔N〕
A_G ：被動軸中心～減速機重心までの距離〔m〕
A_R ：被動軸中心～トルクアーム回り止めまでの距離〔m〕
Y_R ：減速機中心～トルクアーム回り止めまでの距離〔m〕
m ：減速機中心～Brg 2までの距離〔m〕
ℓ ：Brg 1～Brg 2までの距離〔m〕
Y ：減速機中心～断面Bまでの距離〔m〕

注）出力トルクは、上図回転方向のとき＋、逆方向の時は－となります。

(2) トルクアームの設計寸法（推奨値）

※モータ側に取り付ける場合は、モータとの干渉にご注意ください。

表 M12　トルクアーム設計推奨寸法（形状は表 M13 をご参照ください。） (mm)

枠　番	トルクアーム長さ	トルクアーム穴径	トルクアーム回り止め部穴径	トルクアーム取付ピッチ			トルクアーム取付穴径	トルクアーム板厚
	A_R	φ H	φ D	a	b	c	φ d	
1310	120	87	14	44	44	—	11	4.5
1320	120	87	14	62	46	—	11	4.5
1410	140	97	18	55	55	—	11	6
1420	140	97	18	75	57	—	14	6
1510	150	112	18	65	65	—	11	9
1520, 1521, 1522	150	112	22	80	70	—	14	9
1530, 1531	200	112	18	109	64	—	18	9
1630, 1631, 1632, 1633, 1640	280	152	22	145	85	—	22	12
1634	290	142	33	165	20°	60°	14	16

トルクアーム形状と取付位置

表 M13

	枠　番	1	2	3	4
形状	1310　1510 1320　1520 　　1521 1410　1522 1420　1530 　　1531 　　1630 　　1631 　　1632 　　1633 　　1640	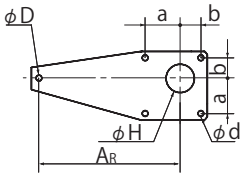		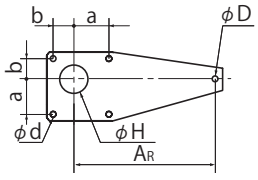	
	1634	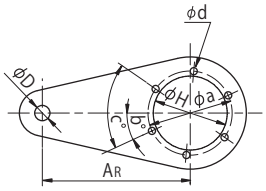	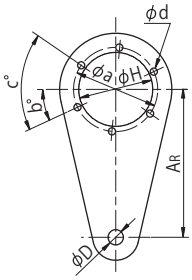	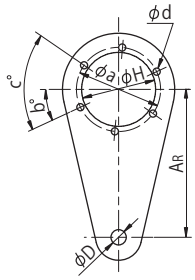	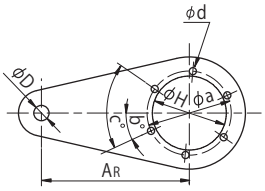
取付位置		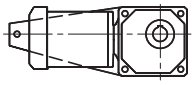	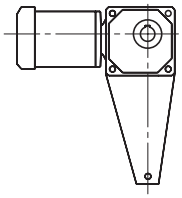	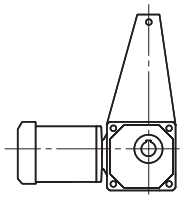	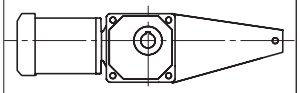

※モータ側に取り付ける場合はモータとの干渉を避ける必要があります。

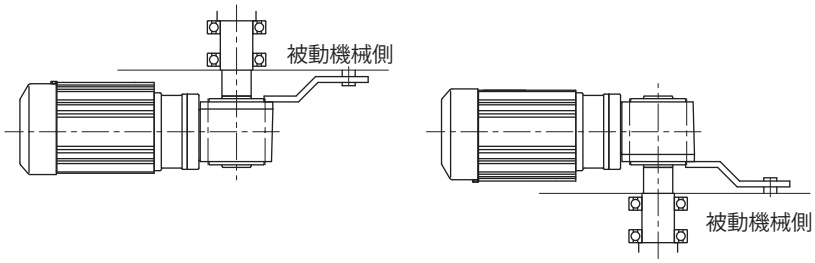

図 M7

トルクアームは被動機械側に取付けてください
（トルクアームはケースフランジ面の左右どちら側にも取付可能です）

トルクアーム（オプション部品）

- トルクアームをオプションとして用意しております。連続運転、および、始動・停止が少ない場合に使用できます。
- 取付の際は、L15 ～ L17 頁をご参照ください。
- 中空軸（ホローシャフト）からモータ側への取付は出来ません。
- お客様でトルクアームをご準備する場合、始動・停止が頻繁な場合、およびモータ側にトルクアームを取り付ける場合は、M16、M17 頁を参考に設計ください。減速機ケーシングへは 4 本（枠番 1634 のみ 6 本）のボルトで取付けてください。

トルクアーム形状

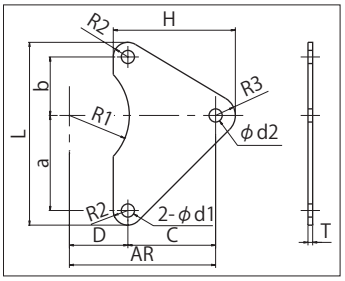



図 M8　オプション・トルクアーム（枠番 1634 以外）

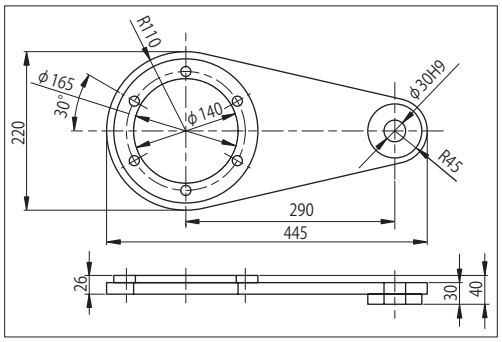

図 M9　オプション・トルクアーム（枠番 1634 用）

寸法

表 M14　寸法表

枠　　番	a	b	C	D	H	L	d1	d2	R1	R2	R3	T
1310	44	44	76	44	108	110	φ 11	φ 14	44.5	11	21	4.5
1410	55	55	85	55	123	132	φ 11	φ 18	49.5	11	27	6
1510	65	65	85	65	130	154	φ 11	φ 22	57	12	33	9
1320	62	46	74	46	107	132	φ 11	φ 14	44.5	12	21	4.5
1420	75	57	83	57	123	158	φ 14	φ 18	49.5	13	27	6
1520, 1521, 1522	80	70	80	–	127	178	φ 14	φ 22	–	14	33	9
1530, 1531	109	64	136	64	181	209	φ 18	φ 18	60	18	27	9
1630, 1631, 1632, 1633 1640	145	85	195	85	250	274	φ 22	φ 22	80	22	33	12
1634	図 M9 をご参照ください。											

取付

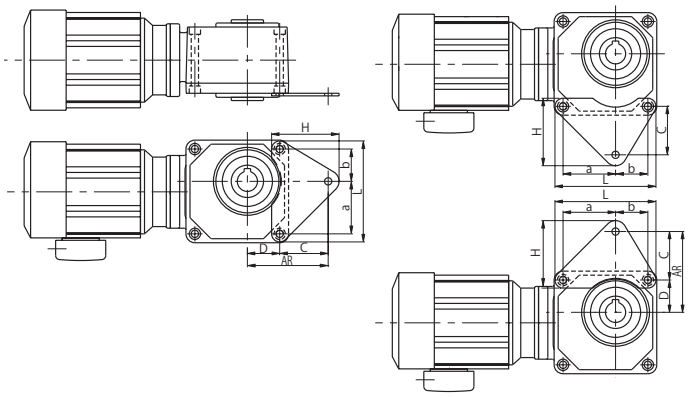

図 M10　オプション・トルクアーム取付例（枠番 1634 以外）

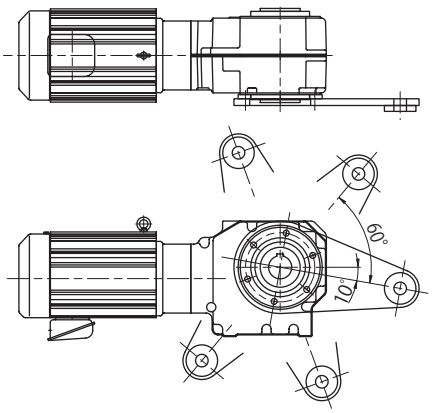

図 M11　オプション・トルクアーム取付例（枠番 1634）

注）1. トルクアームは回り止めだけの機能としてください。
　　2. 減速機の軸方向の固定は被動軸にて行ってください。

連結器の取付

- 連結器を取り付ける際、軸に衝撃力や過大なスラスト荷重をかけないでください。軸受に損傷が生じるおそれがあります。
- 焼バメまたは軸端ねじを利用した取り付け（図 M12）を推奨します。

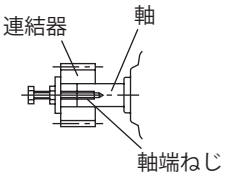

図 M12

1. カップリングを使用する場合

図 M13 の寸法（A, B, X）は 表 M15 の精度以下にしてください。

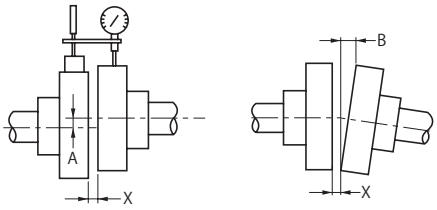

図 M13

表 M15　フレキシブルカップリングの心出し精度

A 寸法許容誤差	0.1mm またはメーカ指定値
B 寸法許容誤差	0.1mm またはメーカ指定値
X 寸法	メーカ指定値

2. チェーン・スプロケット、ギヤを使用する場合

- チェーン式の場合はチェーンの張り角度が、軸と直角になるように取り付けてください。
- チェーンの張りについて
  チェーンの場合は、弛み量に注意してください。チェーンの弛み量が大きい場合、始動時、負荷変動などの時に大きな衝撃力が発生し、減速機や相手機械に悪い影響をおよぼしますので、通常の場合、スパンの 2%前後にしてください。（図 M14 参照）

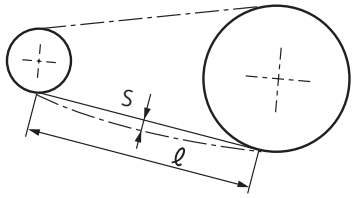

S ≒ 0.02 ℓ
S ＝ チェーンの弛み量
ℓ ＝ スパン

図 M14

- チェーンのレイアウトについて
  チェーンの軸位置は、任意にレイアウトしても差支えありませんが、水平の場合、上部を緊張側とし、垂直伝動はなるべく避け、やむを得ない場合は回転方向を問わず、大スプロケットを下側位置にレイアウトすることが望ましい。（図 M15 参照）

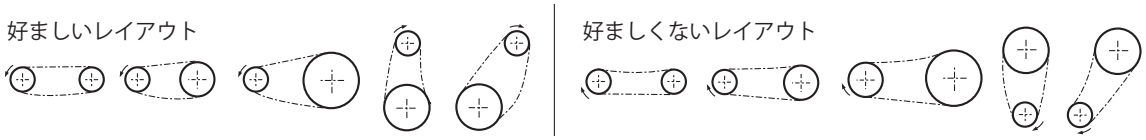

図 M15

- スプロケットやギヤのピッチ円径は軸径の 3 倍以上となるように選定してください。
- スプロケットやギヤの荷重作用点が軸中央よりギヤモータ側へくるようにしてください。（図 M16 参照）

3. V ベルトを使用する場合

- V ベルトを張りすぎると軸や軸受を損傷します。張り量についてはご使用の V ベルトカタログなどをご参照ください。
- 両プーリ間の平行度、偏心度は β =20′ 以内としてください。（図 M17 参照）
- 複数本の V ベルト掛けには周長の同じマッチドセットをご使用ください。

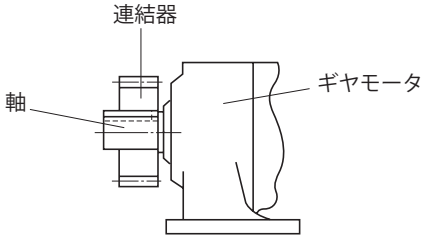

図 M16

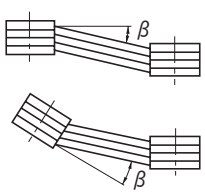

図 M17

出力軸安全カバー詳細寸法（付属出荷部品）

●左右いずれの取付も可能です。
●樹脂製です。

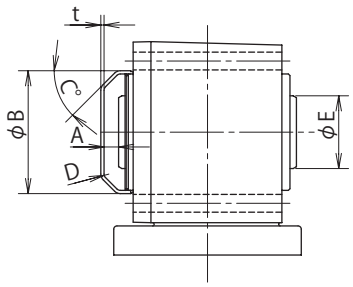

図 M18

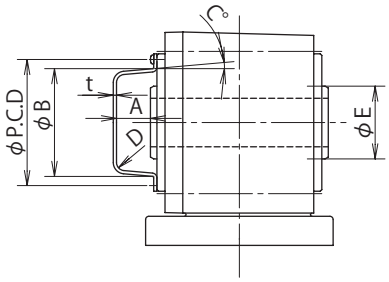

図 M19

表 M16 (mm)

寸法 / 枠番	安全カバー								出力軸端部	形状図
	A	B	C	D	t	P.C.D	N	M × P × L	E	
1310, 1320	21	89	45°	R3	2	—	—	—	45	図 M18
1410, 1420	35	99	45°	R3	2	—	—	—	55	
1510, 1520, 1521, 1522, 1530, 1531	30	114	45°	R3	2	—	—	—	65	
1630, 1631, 1632, 1633, 1640	40	114	45°	R5	2	135	2	M5 × 0.8 × 10	95	図 M19
1634	40	114	45°	R5	1.2	130	2	M5 × 0.8 × 10	95	

M：ネジサイズ　P：ネジ山ピッチ　L：ネジ長さ　P.C.D：取付ピッチ　N：ネジ個数

注）1. 本表の値は予告なしに変更することがあります。
2. 図 M18 の安全カバーは、ハメコミ式です。（セットビス不要）
3. 安全カバーが不要な場合は、ご購入時にお申し出ください。

ハイポニック減速機®

技術資料

モータ部

	頁
モータ形式	M22
モータ特性表	M23
ブレーキ特性表	M24
急制動回路	M25
ブレーキ構造図	M27
結線図	M28
端子箱	M32

技術資料

Technical Information

モータ形式

モータ銘板に記載されているモータ形式について説明します。
形式の記入位置については、M5 頁をご参照ください。

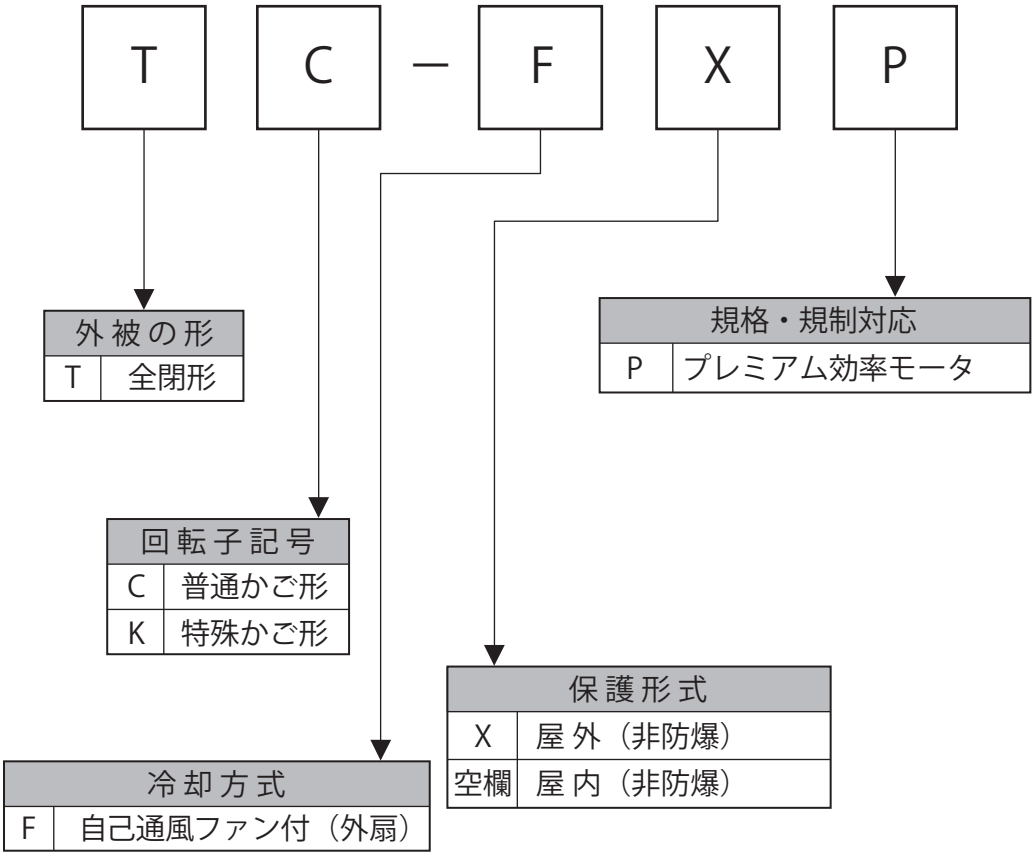

プレミアム効率三相モータ
(ブレーキ無 / ブレーキ付、屋内形 / 屋外形共通)

1) 200V 級

表 M17

極数		4P																		
電源		200V-50Hz							200V-60Hz							220V-60Hz						
出力 (kW)	モータ 枠番	定格 電流 (A)	効率 (%)	IE コード	停動 トルク (%)	始動 トルク (%)	始動 電流 (A)	回転数 (r/min)	定格 電流 (A)	効率 (%)	IE コード	停動 トルク (%)	始動 トルク (%)	始動 電流 (A)	回転数 (r/min)	定格 電流 (A)	効率 (%)	IE コード	停動 トルク (%)	始動 トルク (%)	始動 電流 (A)	回転数 (r/min)
0.75	N-80M	4.29	84.6	IE3	446	423	26.3	1440	3.73	86.6	IE3	384	346	23.9	1730	3.78	86.5	IE3	481	438	26.7	1740
1.1	N-90S	5.46	85.6	IE3	387	336	35.0	1440	4.90	86.9	IE3	328	264	31.1	1730	4.79	87.5	IE3	411	338	34.9	1740
1.5	N-90L	7.48	85.8	IE3	375	338	45.0	1430	6.80	87.3	IE3	325	271	41.1	1730	6.57	87.7	IE3	407	345	45.7	1730
2.2	N-100L	10.4	88.7	IE3	465	382	83.0	1450	9.32	89.8	IE3	402	297	74.9	1740	9.08	90.2	IE3	500	380	83.6	1750
3.0	N-112S	13.6	87.9	IE3	419	352	98.9	1440	-	-	-	-	-	-	-	-	-	-	-	-	-	-
3.7	N-112M	16.6	89.0	IE3	420	294	127	1460	15.0	90.1	IE3	370	243	115	1750	14.5	90.6	IE3	452	300	126	1760
5.5	N-132S	24.4	90.6	IE3	524	351	229	1460	21.8	91.7	IE3	440	286	196	1760	21.2	91.9	IE3	542	355	217	1770
7.5	N-132M	33.5	91.2	IE3	350	206	236	1460	30.0	91.8	IE3	286	199	176	1760	29.0	92.0	IE3	356	244	195	1770
11	N-160M	49.8	91.5	IE3	378	257	316	1470	43.2	92.5	IE3	308	210	268	1760	42.4	92.6	IE3	387	262	299	1770

2) 400V 級

表 M18

極数		4P																		
電源		400V-50Hz							400V-60Hz							440V-60Hz						
出力 (kW)	モータ 枠番	定格 電流 (A)	効率 (%)	IE コード	停動 トルク (%)	始動 トルク (%)	始動 電流 (A)	回転数 (r/min)	定格 電流 (A)	効率 (%)	IE コード	停動 トルク (%)	始動 トルク (%)	始動 電流 (A)	回転数 (r/min)	定格 電流 (A)	効率 (%)	IE コード	停動 トルク (%)	始動 トルク (%)	始動 電流 (A)	回転数 (r/min)
0.75	N-80M	2.15	84.6	IE3	446	423	13.2	1440	1.87	86.6	IE3	384	346	12.0	1730	1.89	86.5	IE3	481	438	13.3	1740
1.1	N-90S	2.73	85.6	IE3	387	336	17.5	1440	2.45	86.9	IE3	328	264	15.6	1730	2.40	87.5	IE3	411	338	17.4	1740
1.5	N-90L	3.74	85.8	IE3	375	338	22.5	1430	3.40	87.3	IE3	325	271	20.5	1730	3.29	87.7	IE3	407	345	22.8	1730
2.2	N-100L	5.20	88.7	IE3	465	382	41.5	1450	4.66	89.8	IE3	402	297	37.5	1740	4.54	90.2	IE3	500	380	41.8	1750
3.0	N-112S	6.80	87.9	IE3	419	352	49.5	1440	-	-	-	-	-	-	-	-	-	-	-	-	-	-
3.7	N-112M	8.30	89.0	IE3	420	294	63.6	1460	7.50	90.1	IE3	370	243	57.3	1750	7.25	90.6	IE3	452	300	63.0	1760
5.5	N-132S	12.2	90.6	IE3	524	351	114	1460	10.9	91.7	IE3	440	286	98.1	1760	10.6	91.9	IE3	542	355	109	1770
7.5	N-132M	16.8	91.2	IE3	350	206	118	1460	15.0	91.8	IE3	286	199	87.9	1760	14.5	92.0	IE3	356	244	97.7	1770
11	N-160M	24.9	91.5	IE3	378	257	158	1470	21.6	92.5	IE3	308	210	134	1760	21.2	92.6	IE3	387	262	149	1770

注) 1. 3.0kW 60Hz は JIS C 4034-30(IEC60034-30) に効率基準値の記載がないため、特性はご照会ください。

2. 本表の値は、予告なしに変更することがあります。

プレミアム効率三相モータ

表 M19

モータ容量	ブレーキ形式	ブレーキトルク（動摩擦トルク）(N·m)	慣性モーメント (kg·m²)	制動時の動作遅れ時間（sec）			許容仕事量 E_0 (J/min)	ギャップ調整までの仕事量 ($\times 10^7$J)	総仕事量 ($\times 10^7$J)	ギャップ (mm)		構造図
				普通制動回路（同時切り回路）	インバータ用普通制動回路（別切り回路）	急制動回路				規定値（初期値）	限界値	
0.75	FB-1E	7.5	0.00258	0.25 ～ 0.45	0.15 ～ 0.25	0.01 ～ 0.03	2580	11.6	38.7	0.25 ～ 0.35	0.6	図 M24
1.1	FB-1HE	11	0.00396	0.45 ～ 0.65	0.25 ～ 0.35		3360	20.8	46.3		0.75	
1.5	FB-2E	15	0.00450	0.35 ～ 0.55	0.15 ～ 0.25							
2.2	FB-3E	22	0.00978	0.75 ～ 0.95	0.4 ～ 0.5	0.02 ～ 0.04	5720	26.3	105.3		0.85	
3.0	FB-4E	30	0.0110	0.65 ～ 0.85	0.3 ～ 0.4							
3.7	FB-5E	40	0.0209	1.1 ～ 1.3	0.4 ～ 0.5		6900	57.4	382.8	0.35 ～ 0.45	1.0	図 M25
5.5	FB-8E	55	0.0306	1.0 ～ 1.2	0.3 ～ 0.4							
7.5	FB-10E	80	0.0450	1.8 ～ 2.0	0.6 ～ 0.7		10800	110.2	551.1		1.2	図 M26
11	FB-15E	110	0.0602	1.6 ～ 1.8	0.5 ～ 0.6							

- 本表は標準仕様ブレーキの場合を示します。特殊仕様ブレーキでは本表と仕様が異なる場合があります。
- プレミアム効率ギヤモータ用ブレーキは、これまでのブレーキと動作遅れ時間が異なりますので、ご注意ください。
- FB ブレーキの整流器は、端子箱内に内蔵しています。
- 使用開始当初は、摩擦面の関係で所定のブレーキトルクが出ないことがあります。このような場合には、できるだけ軽負荷な条件でブレーキ ON•OFF による摩擦面のすり合わせを行ってください。
- 昇降装置や停止精度を良くしたい場合は、急制動回路としてください。
- ブレーキの構造上、モータ運転中にライニングの擦り音が発生する場合がありますが、ブレーキの性能には特に問題ありません。
- ブレーキの構造上、インバータで運転すると、ブレーキ部からの騒音が大きくなる場合がありますが、ブレーキの性能には特に問題ありません。
- 許容仕事量 E_0 を越えた使い方をすると、ブレーキが使用不能（制動不良）となる場合があります。M26 頁をご参照の上、制動仕事量が許容仕事量 E_0 以下であることをご確認ください。（非常停止の場合も合わせてご確認ください。）

ブレーキ通電時の各部電圧・電流

整流器を介してブレーキに通電した時の各部の電圧・電流は表の通りです。

表 M20 ブレーキ電流値

ブレーキ形式	AC200V/50,60Hz			AC220V/60Hz			AC400V/50,60Hz			AC440V/60Hz		
	ブレーキ電圧 V_{dc2} (V)	ブレーキ電流 I_{dc2} (A)	整流器電流 I_{ac1} (A)	ブレーキ電圧 V_{dc2} (V)	ブレーキ電流 I_{dc2} (A)	整流器電流 I_{ac1} (A)	ブレーキ電圧 V_{dc2} (V)	ブレーキ電流 I_{dc2} (A)	整流器電流 I_{ac1} (A)	ブレーキ電圧 V_{dc2} (V)	ブレーキ電流 I_{dc2} (A)	整流器電流 I_{ac1} (A)
FB-1E	DC90	0.2	0.2	DC99	0.3	0.2	DC180	0.1	0.1	DC198	0.2	0.1
FB-1HE		0.5	0.4		0.5	0.4		0.2	0.2		0.3	0.2
FB-2E												
FB-3E		0.6	0.5		0.6	0.5		0.3	0.2		0.3	0.3
FB-4E												
FB-5E		0.9	0.7		1.0	0.8		0.5	0.4		0.5	0.4
FB-8E												
FB-10E		1.1	0.8		1.2	0.9		0.6	0.4		0.6	0.5
FB-15E												

注）本表の値は、予告なしに変更することがあります。

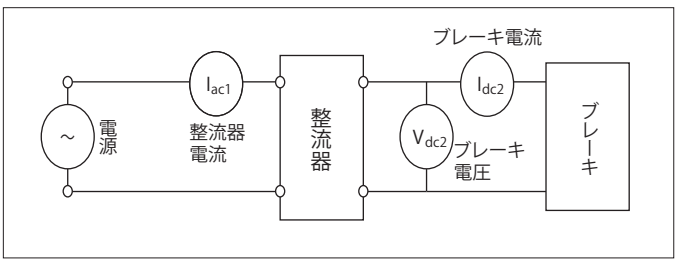

急制動回路の注意点（開閉器およびバリスタ）

ブレーキを急制動回路でご使用になる場合は、下記の項目に注意してください。
（実際の結線例は M29 ～ M31 頁参照）
- ブレーキ動作時に発生するサージ電圧から急制動回路用接点を保護するため、バリスタ（保護素子）を接続してください。
- 急制動回路用接点の配線は、ブレーキ電源接点の 2 次側に接続してください。接点が保護されないことがあります。
- 急制動回路用接点に交流電磁開閉器を使用する場合には、表 M21 を参照してください。

複数の接点数を必要とされる場合は、次の点にご注意ください。
- 電磁接触器の接点は、直列に接続してください。
- バリスタ (VR) は、最短距離で接続してください。

表 M21 急制動回路使用時の推奨部品形式（交流電磁接触器を使用する場合）

AC 電圧	ブレーキ形式	推奨接触器形式				推奨接触器接点容量（DC-13 級）		推奨バリスタ（接触器接点保護用）			
		富士電機機器制御（株）製		三菱電機（株）製				バリスタ形式	最大許容回路電圧	バリスタ電圧	定格電力
200V 220V	FB-1E	SC-05	直列接点数 1（0.7A）	S-N11 または S-N12	直列接点数 1（1.2A）	DC 110V	0.7A 以上	TND10V-471KB00AAA0	AC300V	470V（423 ～ 517V）	0.4W
	FB-1HE FB-2E FB-3E FB-4E	SC-05	直列接点数 2（3.0A）	S-N11 または S-N12	直列接点数 2（3.0A）		1.5A 以上	TND14V-471KB00AAA0			0.6W
	FB-5E FB-8E	SC-05	直列接点数 3（4.0A）	S-N18	直列接点数 3（5.0A）		3.0A 以上				
	FB-10E FB-15E	SC-5-1	直列接点数 3（10A）	S-N20 または S-N21	直列接点数 3（10A）		5.5A 以上	TND20V-471KB00AAA0			1.0W
400V 440V	FB-1E	SC-05	直列接点数 3（2.0A）	S-N11 または S-N12	直列接点数 3（2.0A）	DC 220V	0.5A 以上	TND14V-821KB00AAA0	AC510V	820V（738 ～ 902V）	0.6W
	FB-1HE FB-2E FB-3E FB-4E						1.0A 以上	TND20V-821KB00AAA0			1.0W
	FB-5E FB-8E			S-N18	直列接点数 3（2.0A）		1.5A 以上				
	FB-10E FB-15E	—	—	S-N20 または S-N21	直列接点数 3（4.0A）		3.0A 以上				

- 推奨接触器形式は富士電機機器制御（株）製および三菱電機（株）製の場合であり、同等の能力であれば他社のものでも問題ありません。
- 推奨接触器接点容量は、電気的開閉耐久性（寿命）が約 200 万回の場合を示しています。
- 推奨接触器の内、三菱電機（株）製 S-N11 は補助接点× 1 個、S-N18 は補助接点無しです。インバータ駆動等で補助接点が 2 個以上必要な場合はご注意ください。（表 M21 記載のその他接触器の補助接点は 2 個以上あります）
- 推奨バリスタ形式は日本ケミコン（株）製の場合であり、同等の能力であれば他社のものでも問題ありません。

急制動回路での接点接続例

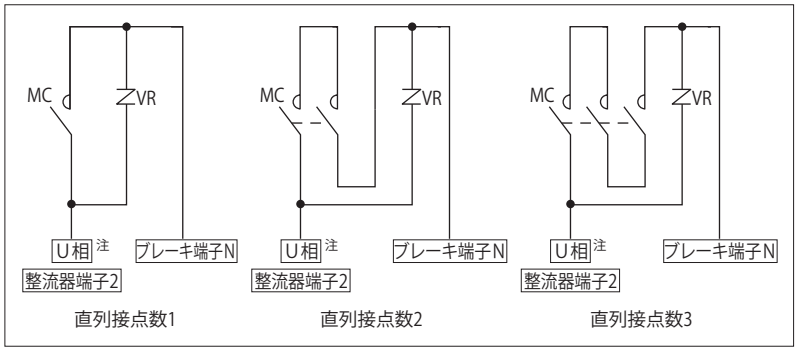

注）インバータ駆動の場合は、R 相に接続してください。

急制動回路にすると制動時間が短くなる理由について

普通制動回路（標準回路）と急制動回路の違いは図 M20 および図 M21 の通りです。
図 M22 および図 M23 は普通制動回路（標準回路）及び急制動回路における電流減衰の状況を示したものです。

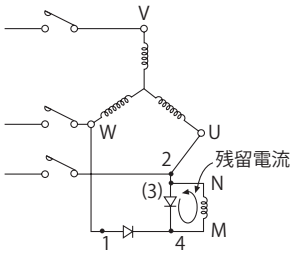

図 M20 標準回路

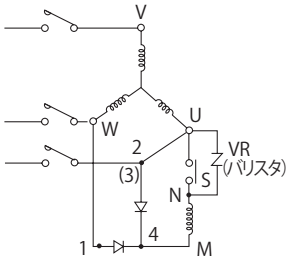

図 M21 急制動回路

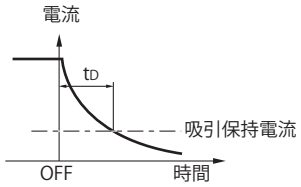

図 M22 標準回路の電流減衰カーブ

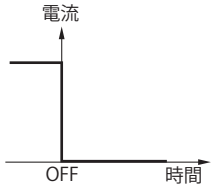

図 M23 急制動回路の電流減衰カーブ

ブレーキコイルはインダクタンス L があるため、図 M20 の標準回路の場合、電源 OFF にしても L に蓄えられたエネルギーにより残留電流が流れます。この残留電流の減衰カーブは図 M22 の様になります。

そこで図 M21 の急制動回路に接続し電源 OFF と同時に S も開放すれば、ブレーキコイルとの閉回路が出来ないため、残留電流は図 M23 の如く流れなくなります。

故に、t_D 時間だけ制動時間が短くなり、急制動となります。

つまり、急制動回路とは、電源 ON、OFF と同時にブレーキコイルを ON、OFF することにより残留電流を流さない様にするための回路です。（バリスタは整流器や接点 S を保護するために必ず御使用ください。）

整流器内部回路図

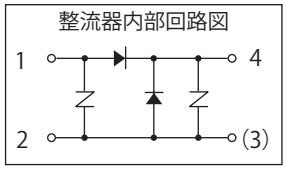

制動仕事量、制動時間の計算

○制動仕事量　E_B（J，kgf・m）

ブレーキによる制動仕事量は、モータの回転数や負荷の条件により大幅に変化します。制動仕事量は以下の式で求めることができます。

【SI 単位系】

$$E_B = \frac{(J_L + J_M) \cdot N^2}{182} \times \frac{T_B}{T_B \pm T_R} \quad (J)$$

J_L：ブレーキ付モータ以外の総慣性モーメント [モータ軸換算] (kg・m²)
J_M：ブレーキ付モータの慣性モーメント (kg・m²)
N：制動時のモータ回転数 (r/min)
T_B：制動トルク (N・m)
T_R：負荷の反抗トルク (N・m)

【重力単位系】

$$E_B = \frac{(GD^2_L + GD^2_M) \cdot N^2}{7150} \times \frac{T_B}{T_B \pm T_R} \quad (kgf・m)$$

GD^2_L：ブレーキ付モータ以外の総 GD^2[モータ軸換算](kgf・m²)
GD^2_M：ブレーキ付モータの GD^2(kgf・m²)
N：制動時のモータ回転数 (r/min)
T_B：制動トルク (kgf・m)
T_R：負荷の反抗トルク (kgf・m)

T_R の符号 ＋：電源を OFF した時、負荷トルクがブレーキとして働く場合（＋負荷）
－：電源を OFF した時、負荷トルクがブレーキとして働かない場合（－負荷）

なお、制動仕事量E_Bと1分間当たりの制動回数（補足）より、1分間当たりの仕事量を求め、許容仕事量E_0以下であることを確認してください。

また、インバータ等で減速したのちブレーキで制動するような使い方をする場合、停電等による非常停止を考慮し、高速回転からの制動エネルギの検討も行ってください。

許容仕事量を超えた使い方をすると、ブレーキ摩擦面の異常発熱による焼損、摩擦面の変形や異常摩耗、ブレーキトルクの低下、ライニングの破損等により、ブレーキが使用不能になる場合があります。

ブレーキ許容仕事量は、ブレーキ摩擦面の温度上昇を確認するものです。合わせて、ギヤモータの始動・停止頻度の検討を行ってください。

補足）制動頻度が数分から数時間に1回の場合は、1分間に1回として仕事量を求めてください。

○制動時間　t_B（sec）

ブレーキによる停止時間は、以下の式で求めることができます。

【SI 単位系】

$$t_B = \frac{(J_L + J_M) \times N}{9.55 \times (T_B \pm T_R)} + t_D \quad (sec)$$

J_L：ブレーキ付モータ以外の総慣性モーメント [モータ軸換算](kg・m²)
J_M：ブレーキ付モータの慣性モーメント (kg・m²)
N：制動時のモータ回転数 (r/min)
T_B：制動トルク (N・m)
T_R：負荷の反抗トルク (N・m)
t_D：動作遅れ時間 (sec)

【重力単位系】

$$t_B = \frac{(GD^2_L + GD^2_M) \times N}{375 \times (T_B \pm T_R)} + t_D \quad (sec)$$

GD^2_L：ブレーキ付モータ以外の総 GD^2[モータ軸換算](kgf・m²)
GD^2_M：ブレーキ付モータの GD^2(kgf・m²)
N　：制動時のモータ回転数 (r/min)
T_B　：制動トルク (kgf・m)
T_R　：負荷の反抗トルク (kgf・m)
t_D　：動作遅れ時間 (sec)TR の符号

＋：電源を OFF した時、負荷トルクがブレーキとして働く場合（＋負荷）
－：電源を OFF した時、負荷トルクがブレーキとして働かない場合（－負荷）

ライニング寿命　Z_L（回）

ブレーキのライニングは使用とともに摩耗します。ライニングの摩耗は面圧，すべり速度，周囲条件，温度等により大きく異なり、正確な寿命を算出することは困難ですが、近似的に以下の式で寿命回数を求めることができます。

$$Z_L = \frac{E_t}{E_B} (回)$$

E_t：総仕事量 (J)

ブレーキ構造図

図M24　FB-1E, 1HE, 2E, 3E, 4E

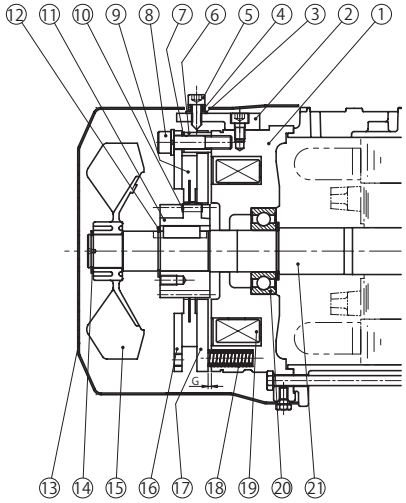

品番	部品名	品番	部品名
1	固定鉄心	12	軸用C形止め輪
2	ゆるめ金具	13	カバー
3	シールワッシャー　※	14	軸用C形止め輪
4	手動解放防止スペーサ	15	ファン
5	ブレーキゆるめボルト	16	固定板
6	スペーサ	17	可動鉄心
7	ギャップ調整シム	18	スプリング
8	組付ボルト	19	電磁石コイル
9	ブレーキライニング	20	ボールベアリング
10	板バネ	21	モータ軸
11	ボス		

※FB-3E、FB-4Eは③が付きません。

図M25　FB-5E, 8E

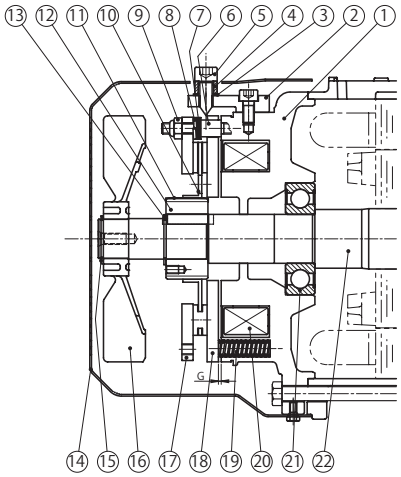

品番	部品名	品番	部品名
1	固定鉄心	12	ボス
2	ゆるめ金具	13	軸用C形止め輪
3	シールワッシャー	14	カバー
4	手動解放防止スペーサ	15	軸用C形止め輪
5	ブレーキゆるめボルト	16	ファン
6	スタッドボルト	17	固定板
7	調整座金	18	可動鉄心
8	バネ座金	19	スプリング
9	ギャップ調整ナット	20	電磁石コイル
10	ブレーキライニング	21	ボールベアリング
11	板バネ	22	モータ軸

図M26　FB-10E, 15E

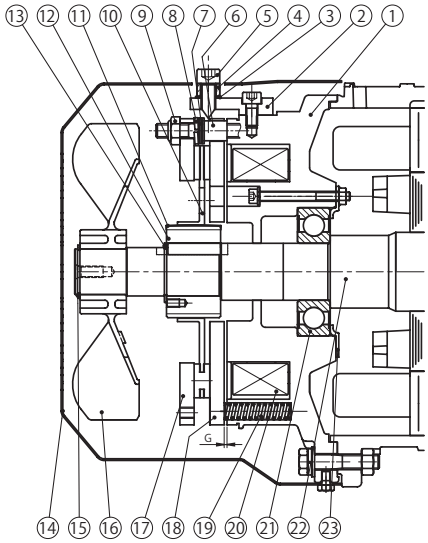

品番	部品名	品番	部品名
1	固定鉄心	13	軸用C形止め輪
2	ゆるめ金具	14	カバー
3	シールワッシャー	15	軸用C形止め輪
4	手動解放防止スペーサ	16	ファン
5	ブレーキゆるめボルト	17	固定板
6	スタッドボルト	18	可動鉄心
7	調整座金	19	スプリング
8	バネ座金	20	電磁石コイル
9	ギャップ調整ナット	21	ボールベアリング
10	ブレーキライニング	22	モータ軸
11	板バネ	23	ベアリングカバー
12	ボス		

注）屋外形は防水シールと防水カバーが付きます。

1. プレミアム効率三相モータ（ブレーキ無）

図M27　0.75kW～3.7kW

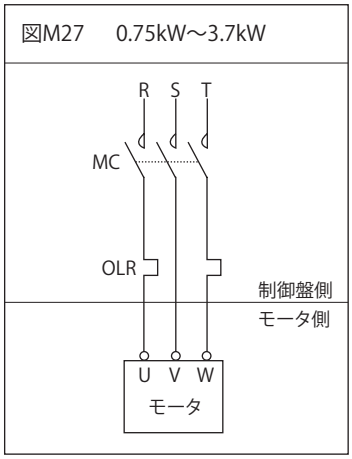

注）MC ：電磁接触器
　　OLR：過負荷保護装置またはサーマルリレー　} お客様にて ご準備ください。

図M28　5.5kW～11kW

直入始動の場合

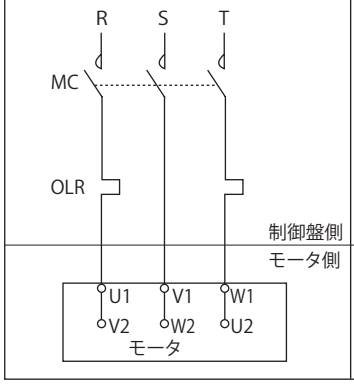

人ーΔ 始動の場合

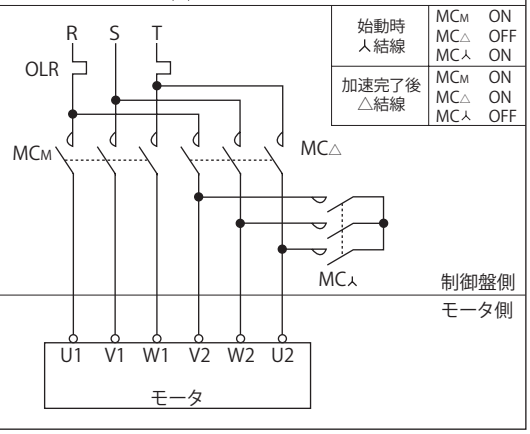

2. インバータ駆動時（ブレーキ無）

図M29　0.75kW～3.7kW

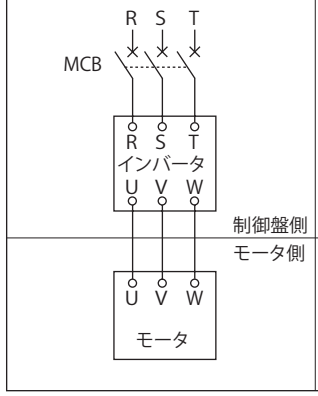

図M30　5.5kW～11kW

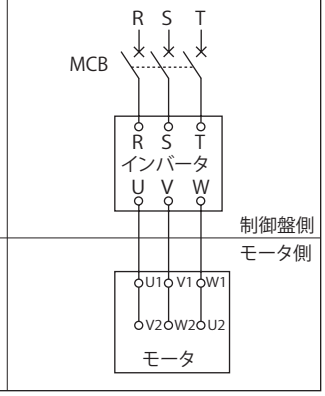

注）MCB（配線用遮断器）は、お客様でご準備ください。

3. プレミアム効率三相モータ（ブレーキ付）

一方方向回転運転時

図M31　0.75kW～3.7kW
（ブレーキ形式：FB-1E～5E）

普通制動回路

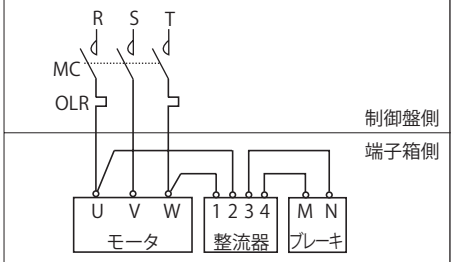

急制動回路

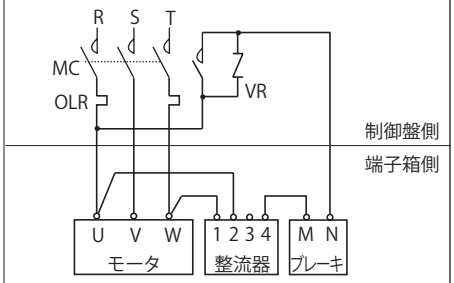

注）1. 下記の結線用部品は、お客様にてご準備ください。
- MC　：電磁接触器
- OLR　：過負荷保護装置
　　またはサーマルリレー
- VR　：バリスタ（保護素子）

なお、バリスタはオプション部品として用意しています。M25頁 表M21をご参照ください。

2. プレミアム効率ギヤモータ用ブレーキは、これまでのブレーキと動作遅れ時間が異なりますので、ご注意ください。詳細は、M24頁 表M19をご参照ください。

3. 昇降装置へのご使用や、停止精度を良くしたい場合は、急制動回路をご使用ください。

4. 急制動回路用の接点容量は、M25頁 表M21に記載のものを推奨いたします。

5. 図示以外の結線方法や保護装置、バリスタを使用される場合は、ご照会ください。

図M32　5.5kW～11kW
（ブレーキ形式：FB-8E～15E）

	人—△始動	直入始動
普通制動回路	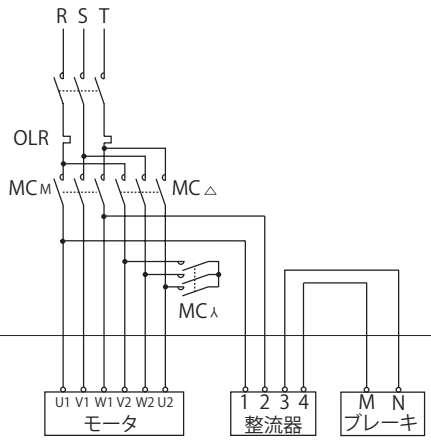	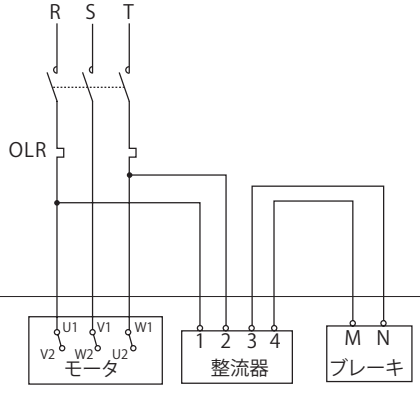
急制動回路	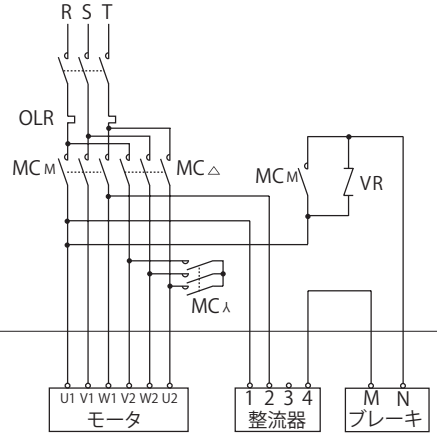	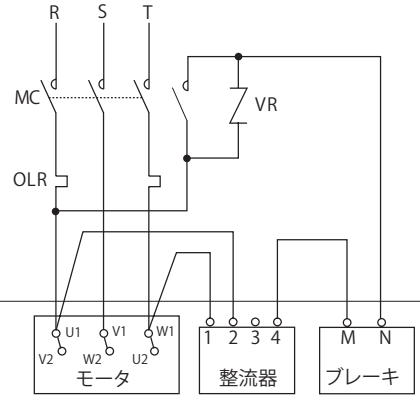

正逆運転時

図M33　0.75kW～3.7kW
（ブレーキ形式：FB-1E～5E）

普通制動回路

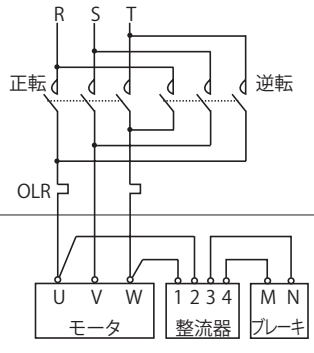

急制動回路

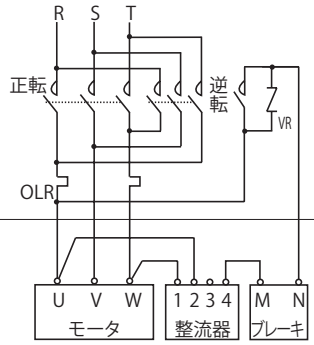

注）1. 下記の結線用部品は、お客様にてご準備ください。
- MC　：電磁接触器
- OLR　：過負荷保護装置
　またはサーマルリレー
- VR　：バリスタ（保護素子）

なお、バリスタはオプション部品として用意しています。M25頁 表M21をご参照ください。

2. プレミアム効率ギヤモータ用ブレーキは、これまでのブレーキと動作遅れ時間が異なりますので、ご注意ください。詳細は、M24頁 表M19をご参照ください。

3. 昇降装置へのご使用や、停止精度を良くしたい場合は、急制動回路をご使用ください。

4. 急制動回路用の接点容量は、M25頁 表M21に記載のものを推奨いたします。

5. 図示以外の結線方法や保護装置、バリスタを使用される場合は、ご照会ください。

図M34　5.5kW～11kW
（ブレーキ形式：FB-8E～15E）

	人—△始動	直入始動
普通制動回路	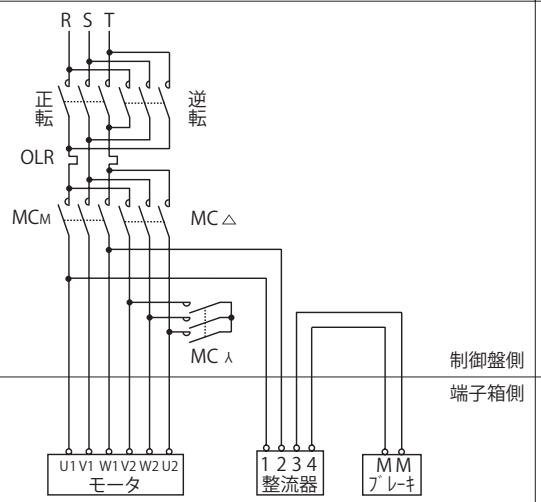	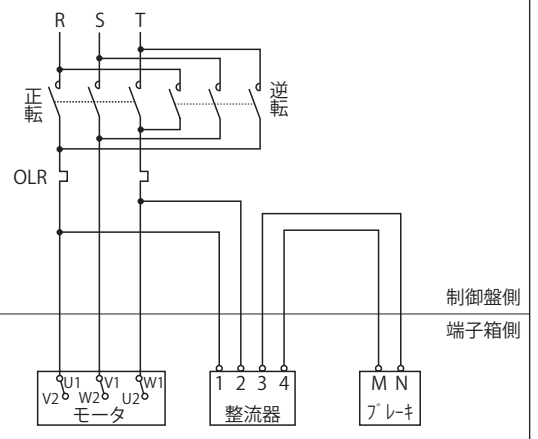
急制動回路	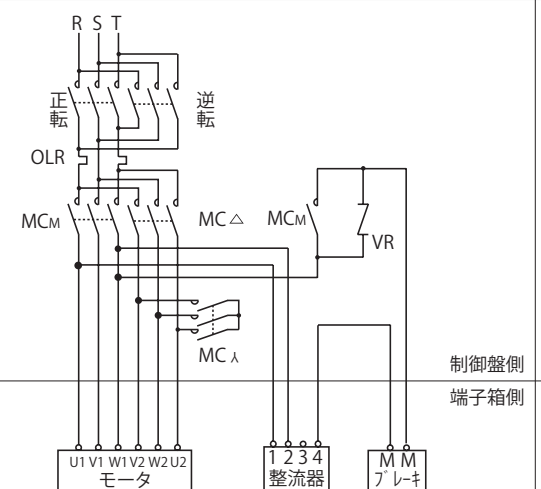	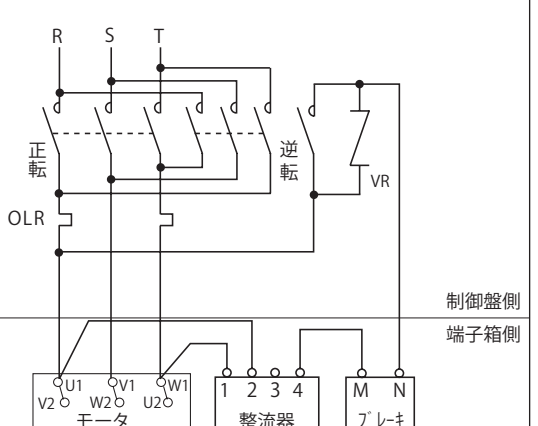

インバータ駆動時

	図M35　0.75kW～3.7kW（ブレーキ形式：FB-1E～5E）	図M36　5.5kW～11kW（ブレーキ形式：FB-8E～15E）
普通制動回路	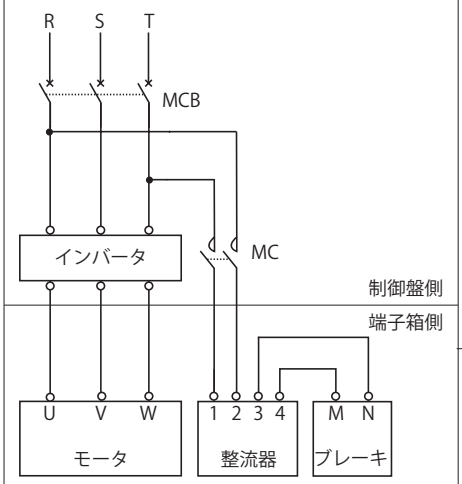	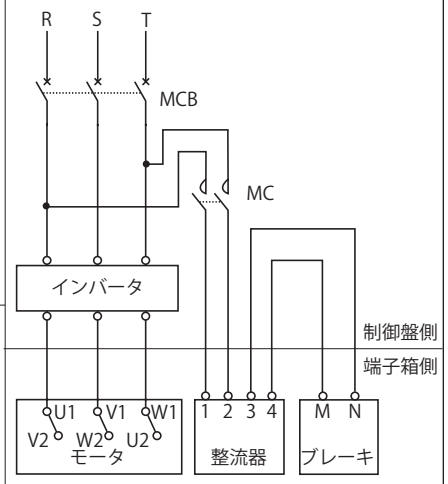
急制動回路	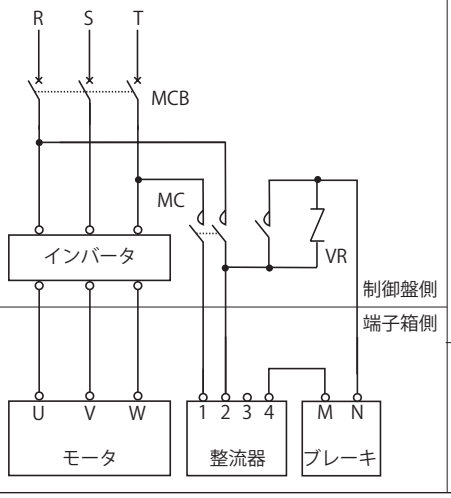	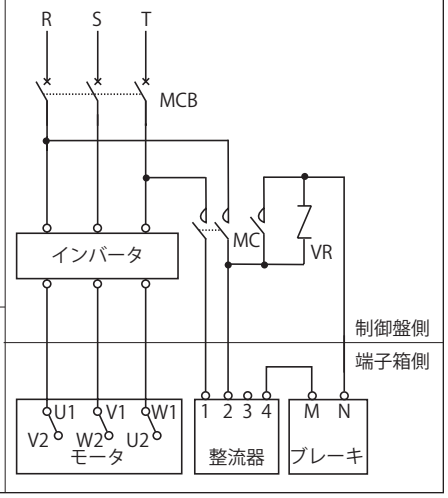

注）1. MCの投入、開放はインバータとのインタロックが必要となりますので、インバータの取扱説明書またはガイドマニュアルをご参照ください。

2. 下記の結線用部品は、お客様にてご準備ください。
・MC　：電磁接触器
・MCB：配電用遮断器
・VR　：バリスタ
なお、バリスタはオプション部品として用意しています。M25頁 表M21をご参照ください。

3. プレミアム効率ギヤモータ用ブレーキは、これまでのブレーキと動作遅れ時間が異なりますので、ご注意ください。詳細は、M24頁 表M19をご参照ください。

4. 急制動回路用の接点容量は、M25頁 表M21に記載のものを推奨いたします。

5. 図示以外の結線方法や保護装置、バリスタを使用される場合は、ご照会ください。

屋内標準仕様　ブレーキ無

鋼板製ラグ式

図 M37	モータ種類	モータ容量
	プレミアム効率 三相モータ	0.75kW ～ 11kW

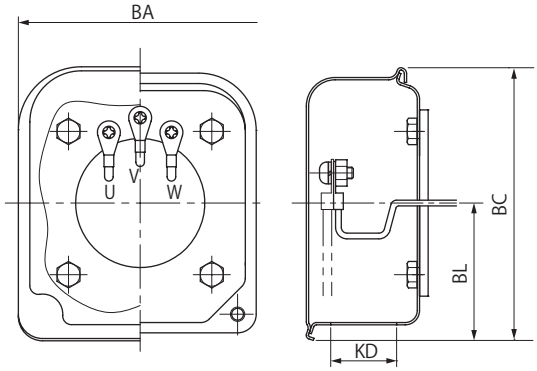

(mm)

kW	プレミアム効率 三相モータ			
	BA	BC	BL	KD
0.75	85	95	48	23
1.1				
1.5				
2.2	100	111	58	
3.0				
3.7				
5.5				
7.5	122	138	72	43
11				



参考イメージ

屋外標準仕様　ブレーキ無

鋼板製ラグ式

図 M38	モータ種類	モータ容量
	プレミアム効率 三相モータ	0.75kW ～ 11kW

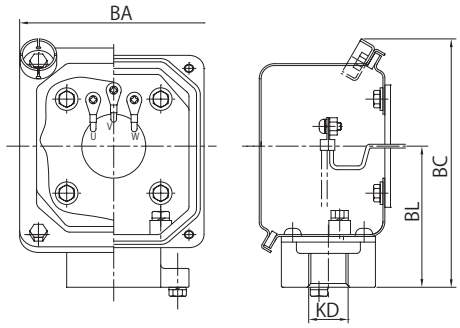

(mm)

kW	プレミアム効率三相モータ			
	BA	BC	BL	KD
0.75	100	131	75	22(PF3/4)
1.1				
1.5				
2.2	123	151	87	
3.0				
3.7				
5.5				28(PF1)
7.5	154	184	105	
11				36(PF1 1/4)



参考イメージ

注) 1. 5.5kW ～ 11kW はリード線 6 本仕様となります。
2. 上記以外の電線管サイズ (KD 寸法) をご希望の場合は、ご照会ください。

屋内標準仕様　ブレーキ付

鋼板製ラグ式

図 M39	モータ種類	モータ容量
	プレミアム効率 三相モータ	0.75kW ～ 11kW

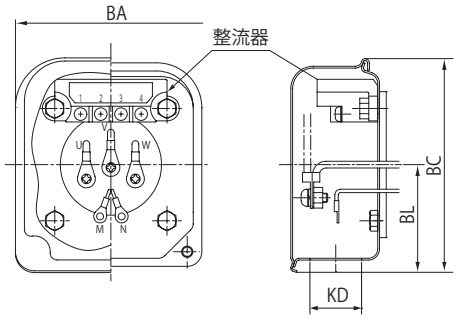

(mm)

kW	プレミアム効率 三相モータ			
	BA	BC	BL	KD
0.75	85	95	48	23
1.1				
1.5				
2.2	100	111	58	
3.0				
3.7				
5.5				
7.5	122	138	72	43
11				



参考イメージ

屋外標準仕様　ブレーキ付

鋼板製ラグ式

図 M40	モータ種類	モータ容量
	プレミアム効率 三相モータ	0.75kW ～ 11kW

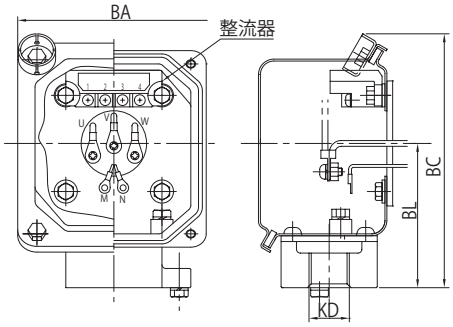

(mm)

kW	プレミアム効率三相モータ			
	BA	BC	BL	KD
0.75	100	131	75	22(PF3/4)
1.1				
1.5				
2.2	123	151	87	
3.0				
3.7				
5.5				28(PF1)
7.5	154	184	105	
11				36(PF1 1/4)



参考イメージ

注) 1. 5.5kW ～ 11kW はリード線 8 本仕様となります。
2. 上記以外の電線管サイズ (KD 寸法) をご希望の場合は、ご照会ください。

取付方向・引出口方向と仕様記号

モータの端子箱取付位置及び引出方向は、標準取付方向から 90°のピッチで変更可能です。ご注文の際は、仕様記号の下 2 桁（5、6 桁目）で表されますので、ご指定願います。下記に製作可能な位置・引出口方向の組合せを示します。
なお、製品出荷後の変更はできません。また、お客様がご自身で向きを変えることもできませんので、ご注意ください。

図中のアルファベット（TX, BB）などは、仕様記号の5、6桁目（****○○）を表しています。

標準 / オプション 中空軸 RNYMタイプ

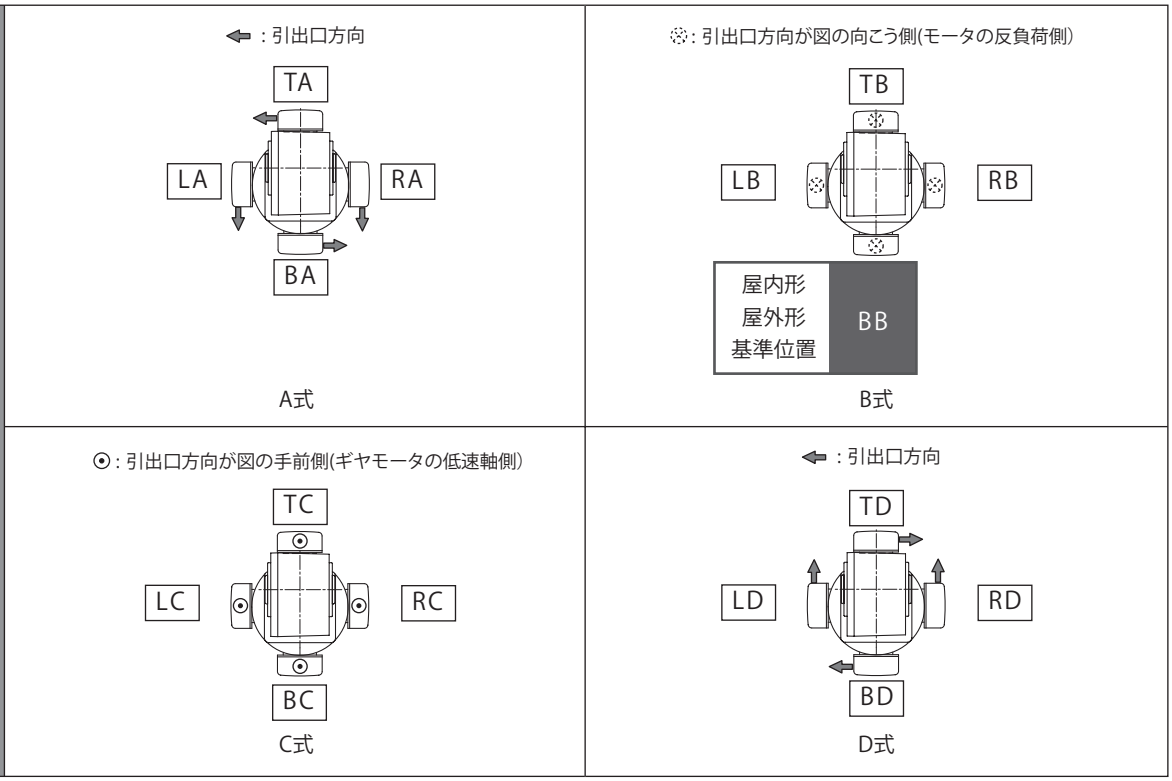

標準 / オプション 中実軸

フランジ取付 RNFMタイプ（軸出L, R）

脚取付 RNHMタイプ（軸出L, R, T）

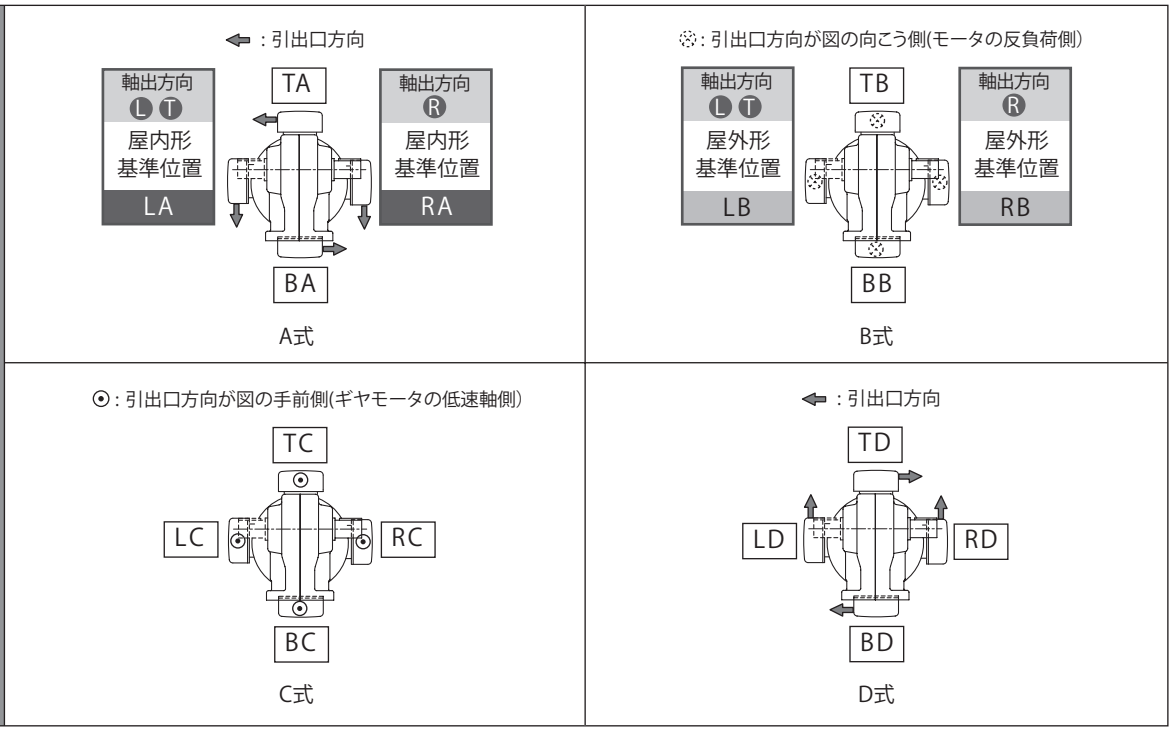

注） 軸出方向のL（左）、R（右）は、モータ側から見た向きを示します。また、端子箱取付位置のL（左）、R（右）は、出力側から見た向きを示しますので、ご注意ください。

N　技術資料

全機種共通

	頁
保護方式・冷却方式	N2
塗装	N3
素地調整・防錆	N4
駆動系の計算式	N6
保証基準	N8
安全に関するご注意	N9

保護方式・冷却方式

第 1 記号　人体及び固形異物に関する保護形式
第 2 記号　水の浸入に対する保護形式
} の組合せによって分類します。（JIS C 4034）

電動機の保護方式と当社の対応

第 1 記号 第 1 形式名 ＼ 第 2 記号 第 2 形式名	0 無保護形	2 防滴形	3 防雨形	4 防まつ形	5 防噴流形	6 防波浪形	7 防浸形	8 水中形
0（無保護形）	IP00			×	×	×	×	
1（半保護形）	IP10	IP12S			×	×	×	
2（保護形）	IP20	IP22S	IP23S	IP24	×	×	×	
4（全閉形）	×			IP44	IP45			
5（防じん形）	×			IP54	IP55	IP56		
6（完全な防じん形）	×				IP65			

注）1. ×印は、組合せの成立し難いものです。
2. □ 内は住友製標準製作範囲です。
3. 直接強い風雨にさらされる場合や水が頻繁にかかる場合は、保護方式を考慮しなければならないことがありますのでご照会ください。
4. 標準モータの保護形式は、屋内・屋外とも IP44 となっておりますが、屋内形と屋外形では構造が異なりますので、屋外に設置される場合には屋外形をご指定ください。

第 1 記号の等級

形　式	記号	説　明
無保護形	0	人体の接触、固形異物の侵入に対して、特別の保護をしていない構造。
半保護形	1	人体の大きい部分、例えば、手が誤って機内の回転部分又は導電部分に触れないようにした構造。 50mm 径を超える固形異物が侵入しないようにした構造。
保護形	2	指などが機内の回転部分又は導電部分に触れないようにした構造。 12mm を超える固形異物が侵入しないようにした構造。
全閉形	4	工具、電線など最小幅又は最小厚みが 1mm より大きいものが、機内の回転部分又は導電部分に触れなようにした構造。 1mm を超える固形異物が侵入しないようにした構造。ただし排水穴および外扇の吸気口、排気口は記号 2 の構造でよい。
防じん形	5	いかなる物体も、機内の回転部分又は導電部分に触れないようにした構造。 塵埃の侵入を極力防止し、たとえ侵入しても正常な運転に支障がないようにした構造。
完全な防じん形	6	塵埃が内部に侵入しないようにした構造。

第 2 記号の等級

形　式	記号	説　明
無保護形	0	水の浸入に対して特別の保護を施していない構造。
防滴形	2	鉛直から 15°以内の方向に落下する水滴によって有害な影響を受けない構造。
防雨形	3	鉛直から 60°以内の方向に落下する水滴によって有害な影響を受けない構造。
防まつ形	4	いかなる方向からの水滴によっても有害な影響を受けない構造。
防噴流形	5	いかなる方向からの噴流によっても有害な影響を受けない構造。
防波浪形	6	いかなる方向からの強い噴流によっても有害な影響を受けない構造。
防浸形	7	指定の水深、時間にて水中に浸し、たとえ水が浸入しても有害な影響を受けない構造。
水中形	8	水中にて正常に運転できる構造。

例）IP □ － 5 4 □
- W・E・C → IEC －規格の略
- 4 → 水の浸入に対する保護形式：防まつ形
- 5 → 人体及び固定形異物に関する保護形式：防じん形
- SM

S　水浸入に対する保護形式の試験をモータの停止中に行う場合。
M　水浸入に対する保護形式の試験をモータの回転中に行う場合。
S.M の表示のない場合…停止中及び回転中について試験を行う。
W　屋外形（屋外開放形のみに使用）
E　防爆形
C　その他の有害な外気に対する保護形式

冷却方式

外被構造	JIS 規格	IEC 規格
全閉自冷形（TENV）	IC410	IC410
全閉外扇形（TEFC）	IC411	IC411
全閉他力通風形（TEAO）	IC416	IC416

1. 塗装の種類

サイクロ減速機、ベベル・バディボックス 4 シリーズ、ベベル・バディボックス 5 シリーズ

素地調整の程度	塗装の種類		塗装日数	塗装仕様			耐候性	耐没水性	耐油性	耐酸性	耐アルカリ	耐熱性 ℃	用途
	分類	塗装系		塗装	回数 合計膜厚 (Total μ m)	一般名称							
鋳物…1 種ケレン 鋼板・アルミ 2 種ケレン	標準塗装	—	0	下塗	1 注)8 (0 ～ 40)	変性エポキシ樹脂						100	標準品下塗
		アクリル変性フタル酸系	0	上塗	1 (15 ～ 30)	アクリル系アルキド樹脂	○	×	△	⧋	×	100	標準品上塗
	輸出標準塗装	アクリル変性フタル酸系	2	下塗	2 (30 ～ 60)	変性アルキド樹脂	○	×	△	⧋	×	100	輸出品
				上塗	1 (15 ～ 30)	アクリル系アルキド樹脂							
	オプション塗装（1 次プライマーとしてユニグランド PTC プライマー 1 回塗布）	フタル酸系	6	下塗	1 (20 ～ 40)	ビニール変性エポキシ塗料	◎	△	○	⧋	⧋	100	希薄な腐蝕性ガス 海岸地域 屋外多湿雰囲気 化学工場地帯
				上塗	2 (30 ～ 60)	アクリル系アルキド樹脂							
		フェノール系	7	下塗	2 (40 ～ 70)	錆び止めペイント	○	×	△	○	⧋	100	酸を使用する 工場屋内・外 化学工場地帯
				上塗	2 (30 ～ 60)	フェノール樹脂エナメル							
	重防蝕塗装	エポキシ系	10	下塗	1 (50 ～ 60)	特殊浸透性エポキシアルミ塗料	※	◎	◎	◎	◎	150	薬品接触部 化学プラント 長期重防蝕プラント
				上塗	3 (30 ～ 90)	ポリアミド系エポキシ樹脂	○						
		ポリウレタン系	10	下塗	1 (50 ～ 60)	特殊浸透性エポキシアルミ塗料	◎	◎	◎	◎	◎	150	船舶・橋梁 海岸地域 屋外多湿雰囲気
				上塗	3 (45 ～ 90)	ポリイソシアネイト系ウレタン樹脂塗料							
サンドブラスト指示が必要	重防蝕塗装	厚膜エポキシ系	16		5 (250 ～ 350)	厚膜型変性エポキシ樹脂塗料	◎	◎	◎	◎	◎	150	水中機器 海洋構造物

◎◎○⧋ ：適当
△ ：選択に注意
× ：不適当

アルタックス NEO、ハイポニック減速機

素地調整の程度	塗装の種類		塗装日数	塗装仕様			耐候性	耐没水性	耐油性	耐酸性	耐アルカリ	耐熱性 ℃	用途
	分類	塗装系		塗装	回数 合計膜厚 (Total μ m)	一般名称							
鋳物…1 種ケレン	標準塗装	エポキシポリエステル系	0		1 (40 ～ 70)	熱硬化性紛体塗料	◎	◎	○	○	○	100	標準品
鋳物…1 種ケレン 鋼板・アルミ 2 種ケレン	重防蝕塗装	エポキシ系	10	下塗	1 (50 ～ 60)	特殊浸透性エポキシアルミ塗料	※	◎	◎	◎	◎	150	薬品接触部 化学プラント 長期重防蝕プラント
				上塗	3 (30 ～ 90)	ポリアミド系エポキシ樹脂	◎						
		ポリウレタン系	10	下塗	1 (50 ～ 60)	特殊浸透性エポキシアルミ塗料	◎	◎	◎	◎	◎	150	原子力発電用
				上塗	3 (45 ～ 90)	ポリイソシアネイト系ウレタン樹脂塗料							

◎◎○ ：適当

注）1. 塗装日数とは、特殊塗装の場合、標準塗装に比べてどれだけ余分に日数を要するかを示します。
2. 特殊塗装色の場合は、塗装仕様が変更になる場合があります。
3. ※印は太陽光線による退色があるので注意を要します。
4. 耐熱性について：周囲温度に依り上表を超える場合、検討を要します。
（上表の耐熱温度は塗料のみの耐熱温度であって、減速機の耐熱温度ではありません。）
5. 常温と低温を短時間で繰り返す使用条件の場合は、ご照会ください。
6. 厚膜エポキシ系重防蝕塗装は、塗装色が限定されます。N1.0 および 7.5GY6/2 は問題ありませんが、これ以外の塗装色は都度ご照会ください。
（当社標準の塗装色ドナウブルーは塗装できませんので、ご注意ください。）
7. 標準塗装の下塗は、部品によっては省略しています。
8. 長油性フタル酸系をご希望の場合は、同等のフェノール系をご指定ください。
9. 塗装の種類は上塗り塗料のタイプによって分類しており、これに対する下塗り・中塗りは弊社独自の設定をしています。お客様によっては同じ塗料系の名称で、これと異なる組合せを基準化している場合もありますので、その際は特殊塗装として対応いたします。
10. アルタックス NEO、ハイポニック減速機の標準塗装は、一部アクリルウレタン系になる場合がございます。
11. プレスト NEO ギヤモータの特殊塗装はご照会ください。

2. 素地調整

処理の程度	処理された表面の状態	処理方法	参考規格	
			SSPC	SIS
一種ケレン	全てのミルスケール、錆、腐蝕物質、汚れ、その他異物質を完全に取除いた表面。但し、強固な残存物（ミルスケール、錆、酸化物の僅かなシミや変色）は、その対象としないが、少なくとも、表面積の 95%には明瞭な残存物がなく、残りの面積にも上記の様な、わずかな変色、シミ残存物などがある程度である。	Near White Blast Cleaning ○ショットブラスト ○サンドブラストなど	SP-10	Sa-2 1/2
二種ケレン	完全に固着したミルスケールは残し、固着しないミルスケール及び錆、腐食物質、油脂、汚れ、その他異物質を完全に取除いた表面。但し、強固な残存物（ミルスケール、錆、酸化物の僅かなシミや変色）は、その対象としないが、もし表面に孔触があれば、錆や塗膜の残存物がその底に残るが、少なくとも表面の 2/3 には、明瞭な残存物がなく残りの面積にも上記の様なわずかな変色、シミや残存物がある程度である。	Commercial Blast Cleaning Power Tool Cleaning ○ディスクサンダー ○ワイヤホイール ○グラインダーなど	SP-6 (SP-3)	Sa-2 (St-3)
三種ケレン	ワイヤーブラシ、スクレーバー等で、浮いたスケールや錆、旧塗膜、油脂、汚れ、その他異物質を除去する。 表面は、かすかな金属光沢を持つ程度である。	Hand Tool Cleaning ○ワイヤーブラシ ○スクレーバーなど	SP-2	St-2

〈参考規格〉SSPC 規格（U.S.A Steel Structual Painting Councils） SIS 規格（SWEEDEN,SVENSK Standard,S.I.S 055900）

防錆基準

弊社における組立完成品に関しては、下記基準で防錆処置を施行し出荷しています。

1. 標準防錆仕様

(1) 外部防錆

工場出荷時、さび止め油も塗布し出荷しています。出荷後 6 カ月に 1 回は防錆状態を確認し、必要な場合は再防錆処理を行なってください。

(2) 内部防錆

潤滑	グリース潤滑機種	オイル潤滑機種
防錆期間	1 年	6 ヶ月
保管条件	湿気、じんあい、激しい温度変化、腐蝕性ガス等のない環境であり一般的な工場屋内又は倉庫内での保管とします。	

2. 輸出防錆仕様

輸出品や標準防錆以上の仕様を必要とする場合は、輸出防錆処置を施行致しますのでご照会ください。

MEMO

参 考 資 料 編 駆動系の計算式

1. 回転数 N（r/min）と速度 V（m/s）

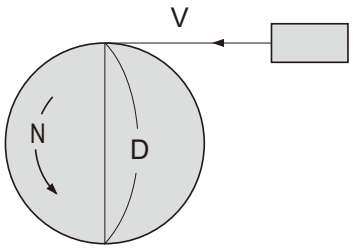

$$V = \pi \cdot D \cdot \frac{N}{60} (m/s)$$

π：円周率（≒ 3.14）
D：ホイールの直径(m)

---

2. トルク T（N·m , kgf·m）

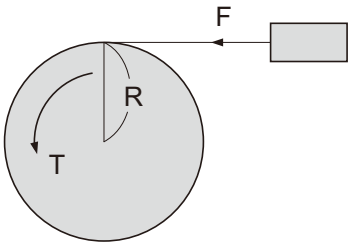

【SI 単位系】

$$T = F \cdot R \ (N \cdot m)$$

F：荷重（N）
R：ホイールの半径（m）

【重力単位系】

$$T = F \cdot R \ (kgf \cdot m)$$

F：荷重（kgf）
R：ホイールの半径（m）

---

3. 動力 P（kW）



【SI 単位系】

$$P = \frac{F \cdot V}{1000}$$

F：荷重（N）
V：速度（m/s）

【重力単位系】

$$P = \frac{F \cdot V}{102}$$

F：荷重（kgf）
V：速度（m/s）

---

4. 動力 P（kW）、トルク T（N·m , kgf·m）、回転数 N（r/min）

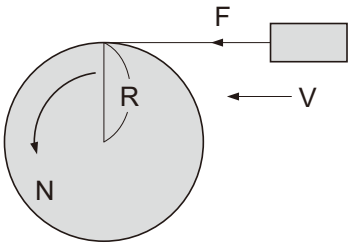

【SI 単位系】

$$P = \frac{N \cdot T}{9550} (kW) \qquad T = \frac{9550 \cdot P}{N} (N \cdot m)$$

$$P = \frac{F \cdot V}{1000} (kW) \qquad V = \pi \cdot 2 \cdot R \cdot \frac{N}{60} (m/s)$$

F：荷重（N）

$$\therefore P = \frac{F \cdot \pi \cdot 2 \cdot R \cdot \frac{N}{60}}{1000} = \frac{2 \cdot \pi}{1000 \times 60} \cdot N \cdot F \cdot R \ (kW)$$

ここで　T = F · R　のため

$$P = \frac{2 \cdot \pi}{1000 \times 60} \cdot N \cdot T = \frac{N \cdot T}{9550} (kW)$$

【重力単位系】

$$P = \frac{N \cdot T}{975} (kW) \qquad T = \frac{975 \cdot P}{N} (kgf \cdot m)$$

$$P = \frac{F \cdot V}{102} (kW) \qquad V = \pi \cdot 2 \cdot R \cdot \frac{N}{60} (m/s)$$

F：荷重（kgf）

$$\therefore P = \frac{F \cdot \pi \cdot 2 \cdot R \cdot \frac{N}{60}}{102} = \frac{2 \cdot \pi}{102 \times 60} \cdot N \cdot F \cdot R \ (kW)$$

ここで　T = F · R　のため

$$P = \frac{2 \cdot \pi}{102 \times 60} \cdot N \cdot T = \frac{N \cdot T}{975} (kW)$$

5. 加速力 F_A（N , kgf）

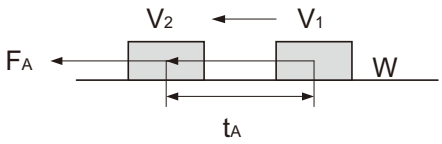

【SI 単位系】

$$F_A = m \cdot \alpha = m \cdot \frac{V_2 - V_1}{t_A} \ (N)$$

$$\alpha = \frac{V_2 - V_1}{t_A}$$

m ： 質量（kg）
α ： 加速度（m/s^2）
t_A ： 加速時間（s）

【重力単位系】

$$F_A = m \cdot \alpha = \frac{W}{g} \cdot \frac{V_2 - V_1}{t_A} \ (kgf)$$

$$\alpha = \frac{V_2 - V_1}{t_A}$$

W ： 重量（kgf）
g ： 重力加速度 ≒ 9.8（m/s^2）
m ： 質量（kg f・s^2/m）
α ： 加速度（m/s^2）
t_A ： 加速時間（s）

6. 加速トルク力 T_A（N·m , kgf·m）

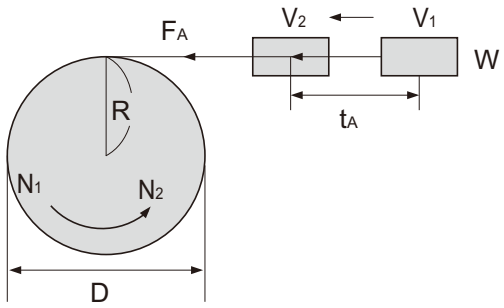

【SI 単位系】

$$T_A = F_A \cdot R \qquad F_A = m \cdot \frac{V_2 - V_1}{t_A}$$

$$V_2 = \pi \cdot D \cdot \frac{N_2}{60} \qquad V_1 = \pi \cdot D \cdot \frac{N_1}{60}$$

$$D = 2 \cdot R$$

$$\therefore T_A = m \cdot \frac{\frac{\pi \cdot 2 \cdot R}{60} \cdot (N_2 - N_1)}{t_A} \cdot R$$

$$= \frac{2 \cdot \pi \cdot m \cdot R}{60} \cdot \frac{N_2 - N_1}{t_A} \cdot R$$

$$= \frac{m \cdot R^2}{9.55} \cdot \frac{N_2 - N_1}{t_A} \ (N \cdot m)$$

ここでは $m \cdot R^2$ はJ（慣性モーメント：$kg \cdot m^2$）のため

$$T_A = \frac{J}{9.55} \cdot \frac{N_2 - N_1}{t_A} \ (N \cdot m)$$

【重力単位系】

$$T_A = F_A \cdot R \qquad F_A = \frac{W}{g} \cdot \frac{V_2 - V_1}{t_A}$$

$$V_2 = \pi \cdot D \cdot \frac{N_2}{60} \qquad V_1 = \pi \cdot D \cdot \frac{N_1}{60} \qquad R = \frac{D}{2}$$

$$\therefore T_A = \frac{W}{g} \cdot \frac{\frac{\pi \cdot D}{60} \cdot (N_2 - N_1)}{t_A} \cdot \frac{D}{2}$$

$$= \frac{\pi \cdot W \cdot D}{60 \cdot g} \cdot \frac{N_2 - N_1}{t_A} \cdot \frac{D}{2}$$

$$= \frac{W \cdot D^2}{375} \cdot \frac{N_2 - N_1}{t_A} \ (kgf \cdot m)$$

ここでは $W \cdot D^2$ は GD^2（フライホイール効果：$kgf \cdot m^2$）のため

$$T_A = \frac{GD^2}{375} \cdot \frac{N_2 - N_1}{t_A} \ (kgf \cdot m)$$

7. 交流モータの同期回転数 N_0（r/min）

$$N_0 = \frac{120 \cdot f}{P} \ (r/min)$$

f : 電源周波数（Hz）
P : 電動機の極数

8. 交流モータの定格回転数 N（r/min）

$$N = N_0 \ (1 - S) \ (r/min)$$

N_0 : 同期回転数（r/min）
S : すべり

保証基準

保証基準

保証期間	新品に限り、工場出荷後 18 ヶ月または稼働後 12 ヶ月のうちいずれか短い方をもって保証期間と致します。
保証内容	保証期間内において、取扱説明書に準拠する適切な据付、連結ならびに保守管理が行われ、かつ、カタログに記載された仕様もしくは別途合意された条件下で正しい運転が行われたにも拘わらず、本製品が故障した場合は、下記保証適用除外の場合を除き無償で当社の判断において修理または代品を提供致します。ただし、本製品がお客様の他の装置等と連結している場合において、当該装置等からの取り外し、当該装置等への取り付け、その他これらに付帯する工事費用、輸送等に要する費用ならびにお客様に生じた機会損失、操業損失その他の間接的な損害については当社の補償外とさせて頂きます。
保証適用除外	下記項目については、保証適用除外とさせて頂きます。 1. 本製品の据付、他の装置等との連結の不具合に起因する故障 2. 本製品の保管が当社の定める保管要領書に定める要領によって実施されていないなど、保守管理が不十分であり、正しい取扱いが行われていないことが原因による故障 3. 仕様を外れる運転その他当社の知り得ない運転条件、使用状態に起因する故障または当社推奨以外の潤滑油を使用したことによる故障 4. お客様の連結された装置等の不具合または特殊仕様に起因する故障 5. 本製品に改造や構造変更を施したことに起因する故障 6. お客様の支給受け部品もしくはご指定部品の不具合により生じた故障 7. 地震、火災、水害、塩害、ガス害、落雷、その他の不可抗力が原因による故障 8. 正常なご使用方法でも、軸受、オイルシール等の消耗部品が自然消耗、摩耗、劣化した場合の当該消耗部品に関する保証 9. 前各号の他当社の責めに帰すことのできない事由による故障

⚠安全に関するご注意

- 設置される場所、使用される装置に必要な安全規則を遵守してください。
  （労働安全衛生規則、電気設備技術基準、内線規定、工場防爆指針、建築基準法　など）
- ご使用の前に取扱説明書をよくお読みの上、正しくお使いください。
  取扱説明書がお手元にないときは、お求めの販売店もしくは営業所へご請求ください。
  取扱説明書は必ず最終ご使用になるお客様のお手元まで届くようにしてください。
- 使用環境及び用途に適した商品をお選びください。
- 人員輸送装置や昇降装置など、商品の故障により人命または設備の重大な損失が予測される装置に使用される場合は、装置側に安全のための保護装置を設けてください。
- 爆発性雰囲気中では、防爆形モータを使用してください。また、防爆形モータは危険場所に適合した使用のモータを使用してください。
- 食品機械、クリーンルーム用など、特に油気を嫌う装置では、故障・寿命等での万一の油漏れ、グリース漏れに備えて、油受けなどの損害防止装置を取付けてください。

特殊モータ適用への注意

- ブレーキ付モータ……ブレーキ用電源の独立したものを使用し、ブレーキ電源は必ずインバータの一次側に接続し、ブレーキ作動時（電動機停止時）はインバータ出力を遮断してください。ブレーキの種類によっては低速域でランニングのガタ音が出る場合があります。